«Հաստատում եմ»
Շենգավիթ վարչական շրջանի ղեկավար՝
_____Ա. Սարգսյան
«-------»«----------» 2014թ.

Պահանջվող զրուցատաղավարի ընդհանուր տեսքն ու տվյալները /1/

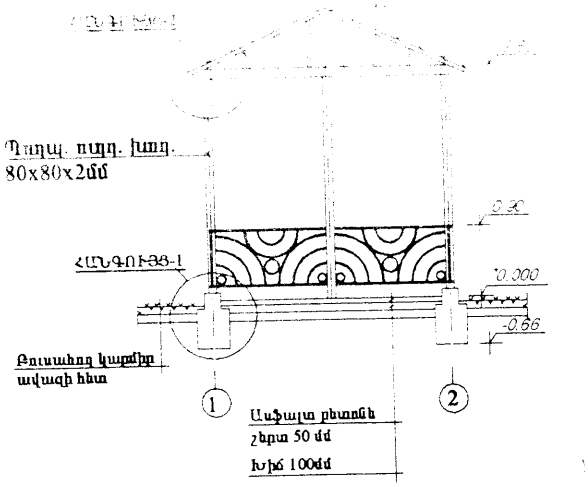

ՏԵՍՔԸ ԸՍՏ «Ա-Բ»-Ի, Մ1:100

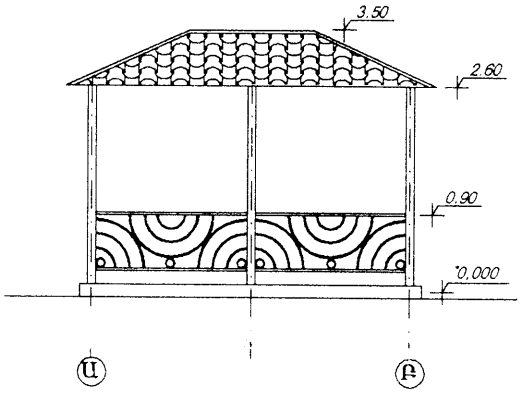

ՀԱՏԱԿԱԳԻԾ 0.00 ՆԻՇՈՒՄ, Մ1:100

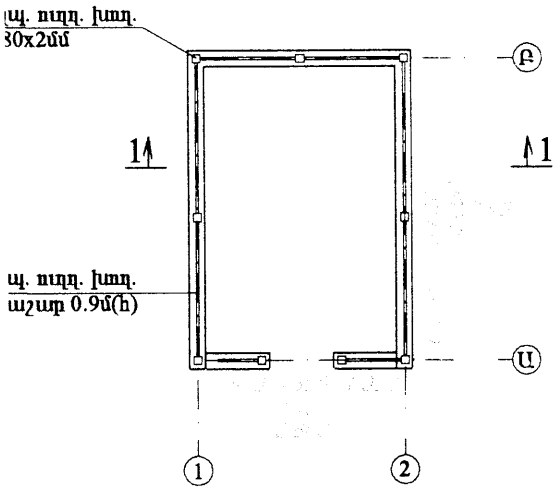

ՀԱՏԱԿԱԳԻԾ 0.00 ՆԻՇՈՒՄ, Մ1:100

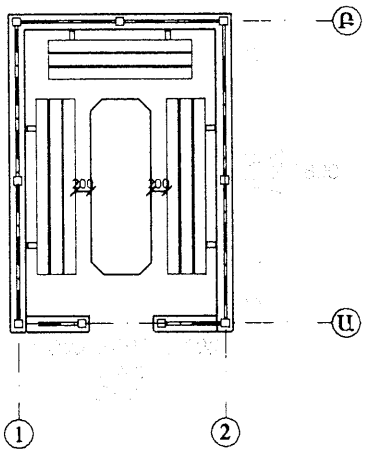

Կոմունալ տնտեսության և
ԲՇԿՄՀԱԿ բաժնի պետ՝ Ս. Սարգսյան