«Հաստատում եմ»
Շենգավիթ վարչական շրջանի ղեկավար՝
_____Ա. Սարգսյան
«-------»«----------» 2014թ.

Պահանջվող զրուցատաղավարի սեղանի ընդհանուր տեսքն ու տվյալները /3/

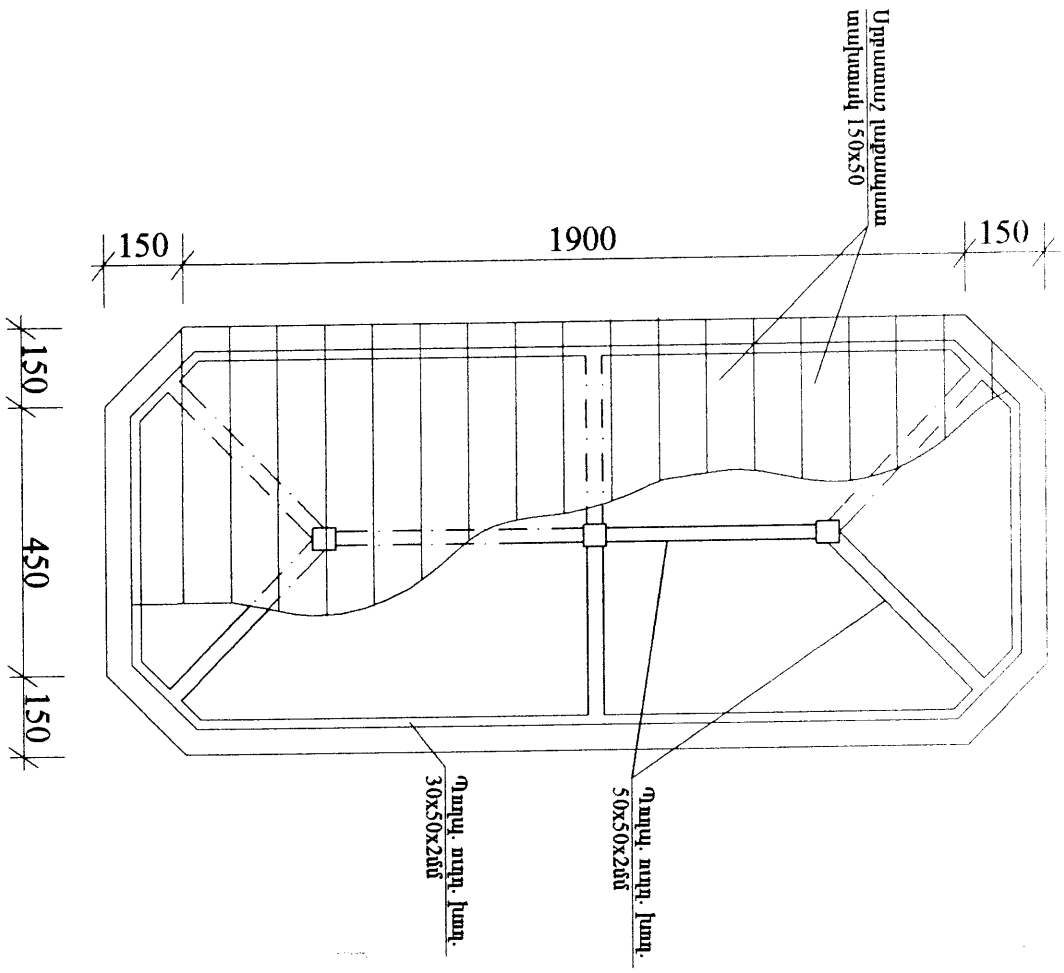

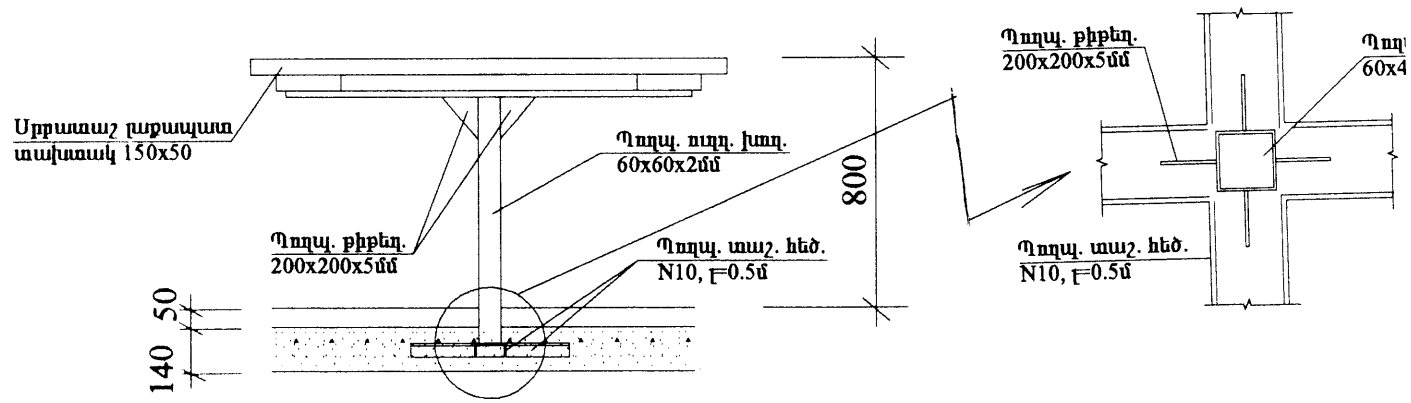

Կոմունալ տնտեսության և
ԲՇԿՄՀԱԿ բաժնի պետ՝ Ս. Սարգսյան