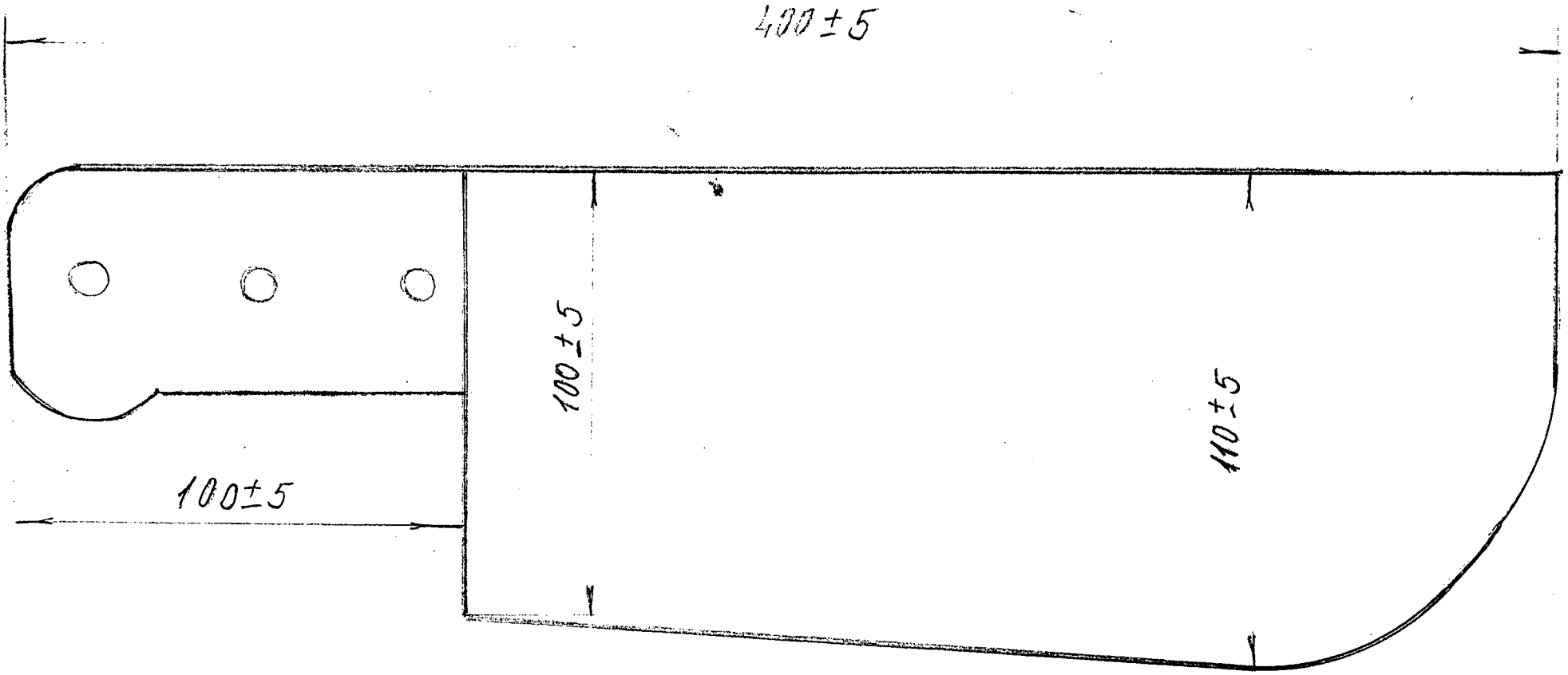
400±5
100±5
100±5
110±5

ԱՐՏԱԴՐԱԿԱՆ ՍԵՂԱՆ Չ/Պ

Հավելված 2

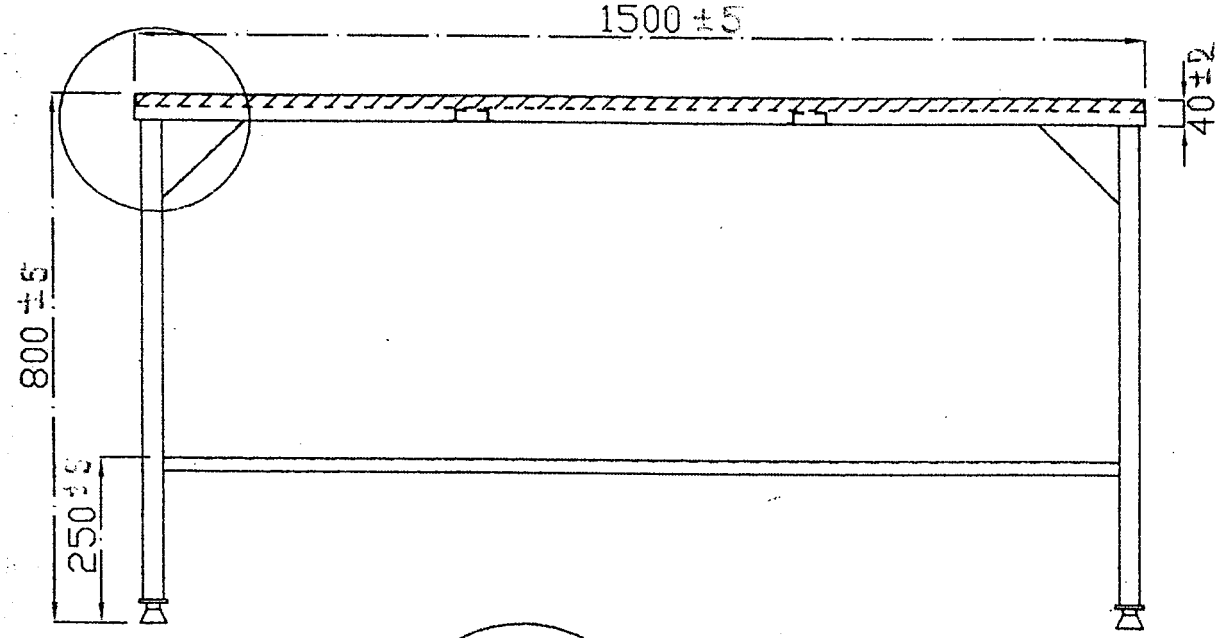

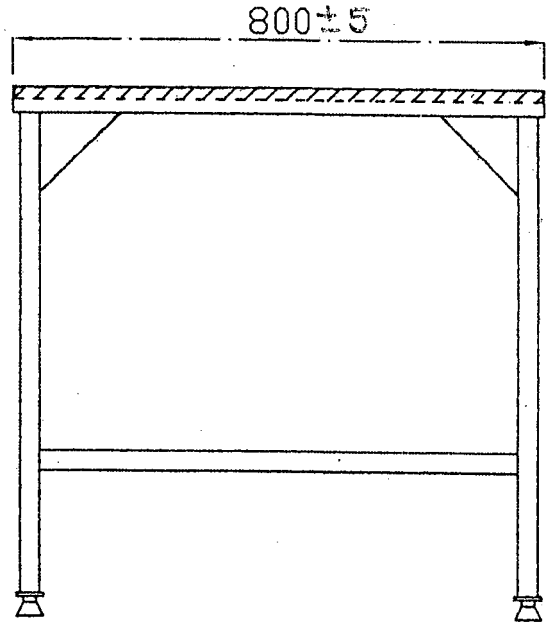

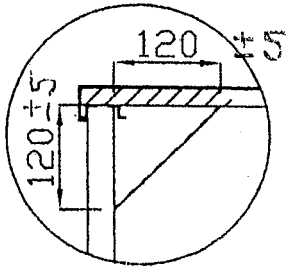

1) չ/պ թիթեղ S= 1 մմ
2) չ/պ խողովակ 30x30 մմ
3) լամինացված ДСП S=18 մմ

Բոլոր միացումները չ/պ համար նախատեսված եռակցմամբ:

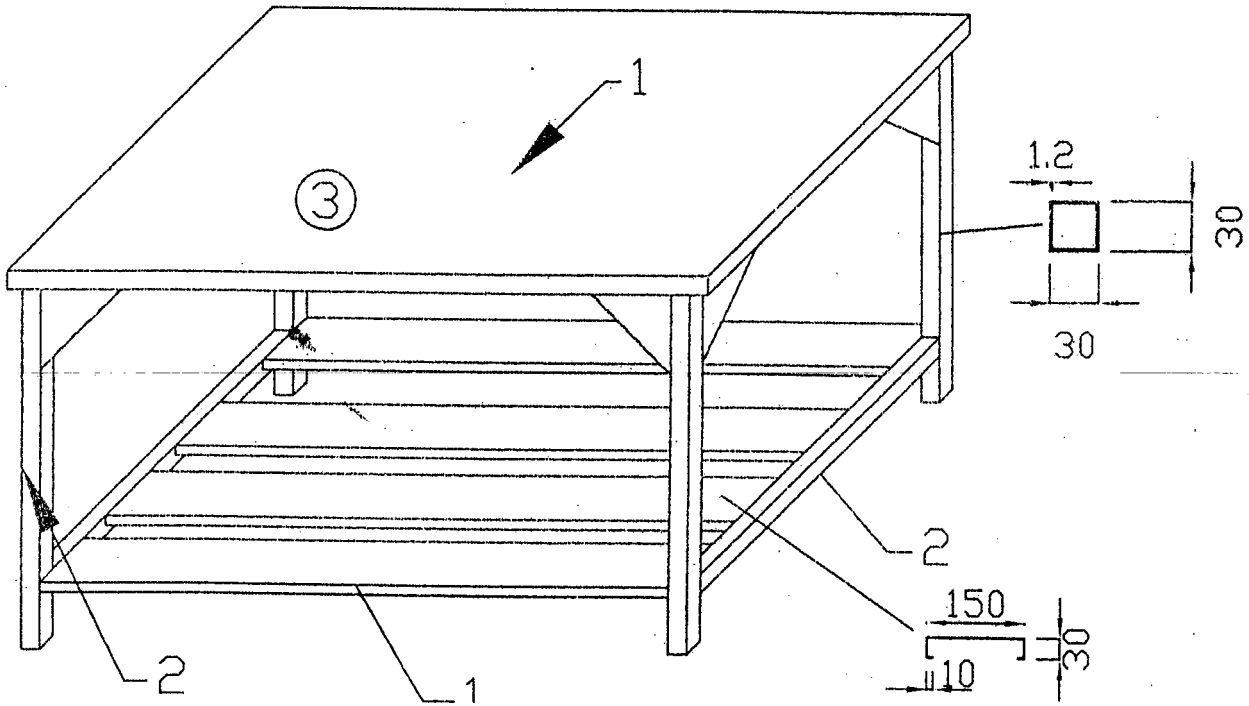

ՄԹԵՐԱԹԱՓՈՒԿՆԵՐԻ ՀԱՎԱՔԵԼՈՒ ՍԵՂԱՆ Չ/Պ

Հավելված 3

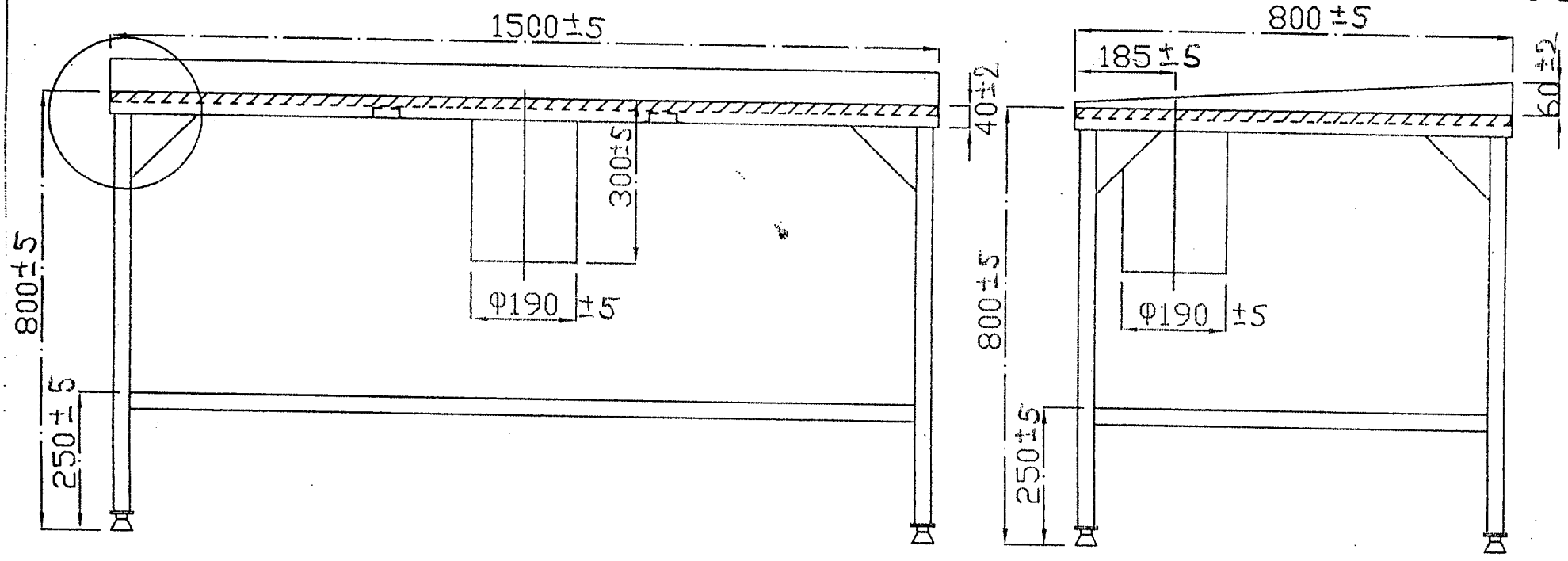

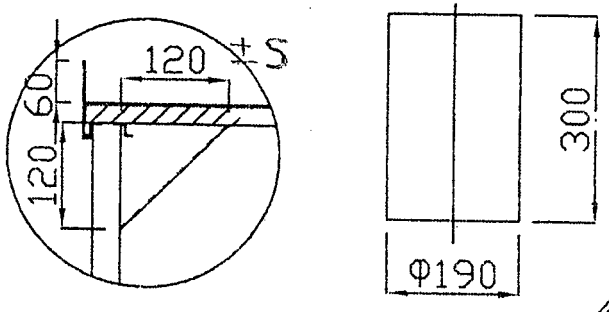

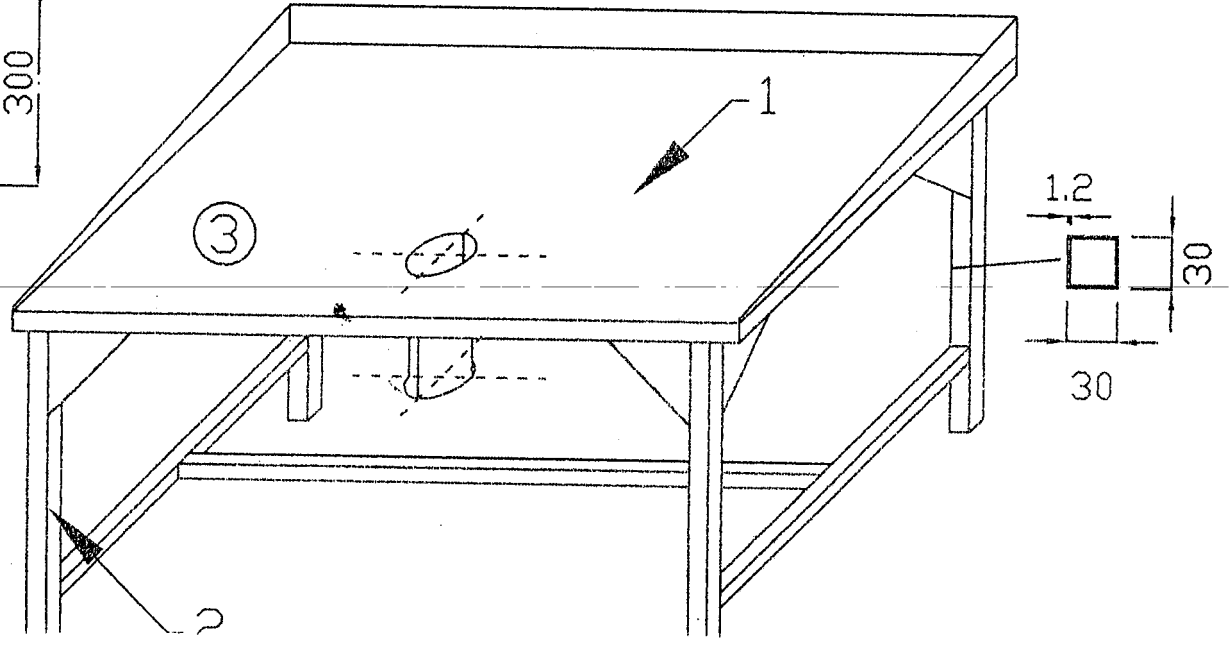

1) Չ/պ թիթեղ S= 1 մմ
2) Չ/պ խողովակ 30x30 մմ
3) լամինացված ДСП S=18 մմ

Բոլոր միացումները Չ/պ համար նախատեսված եռակցմամբ:

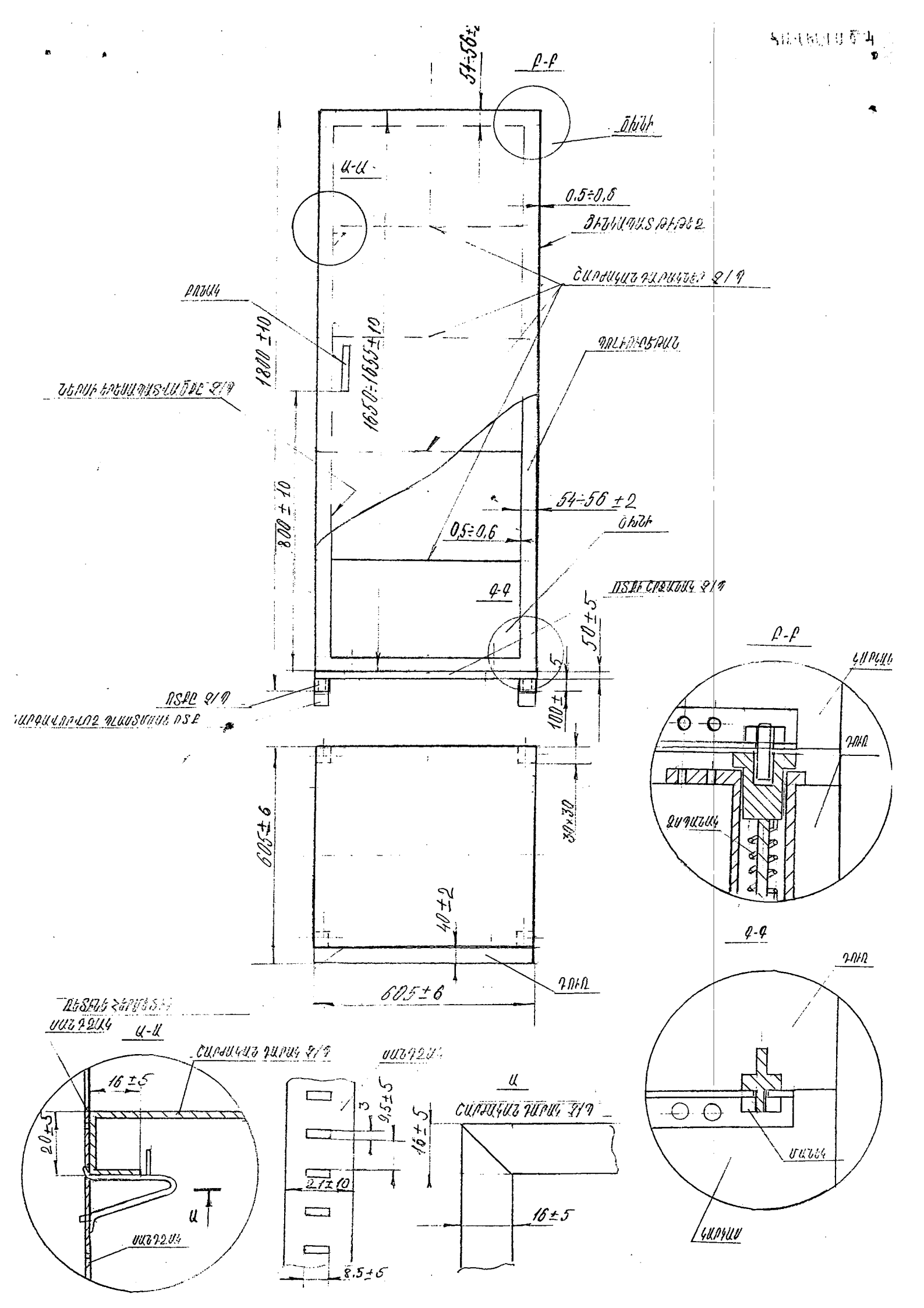
54÷56±2
Բ-Բ
Ծակոտ
Ա-Ա
0.5÷0.6
Ձեղքերի տեսակները
Ամրացման դետալները չ/գ
Բռնակ
1800±10
1650÷1655±10
Ներքին մասերում
Ձեղքերի տեսակները չ/գ
800±10
54÷56±2
0.5÷0.6
Ծակոտ
Գ-Գ
Ոտքերի տեղադրման չ/գ
50±5
5
100±
Ոտքը չ/գ
Ոտքերի տեղադրման շեղումները
605±6
30×30
40±2
Դուռ
605±6
Բ-Բ
Կարկաս
Դուռ
Զսպանակ
Գ-Գ
Դուռ
Մանեակ
Կախակ
Ա-Ա
Դեմքերում
Ամրացման դետալ չ/գ
Դեմքերում
16±5
20±5
Ա
Դեմքերում
Դեմքերում
3
9.5±5
21±10
8.5±5
Ա
Ամրացման դետալ չ/գ
16±5
16±5

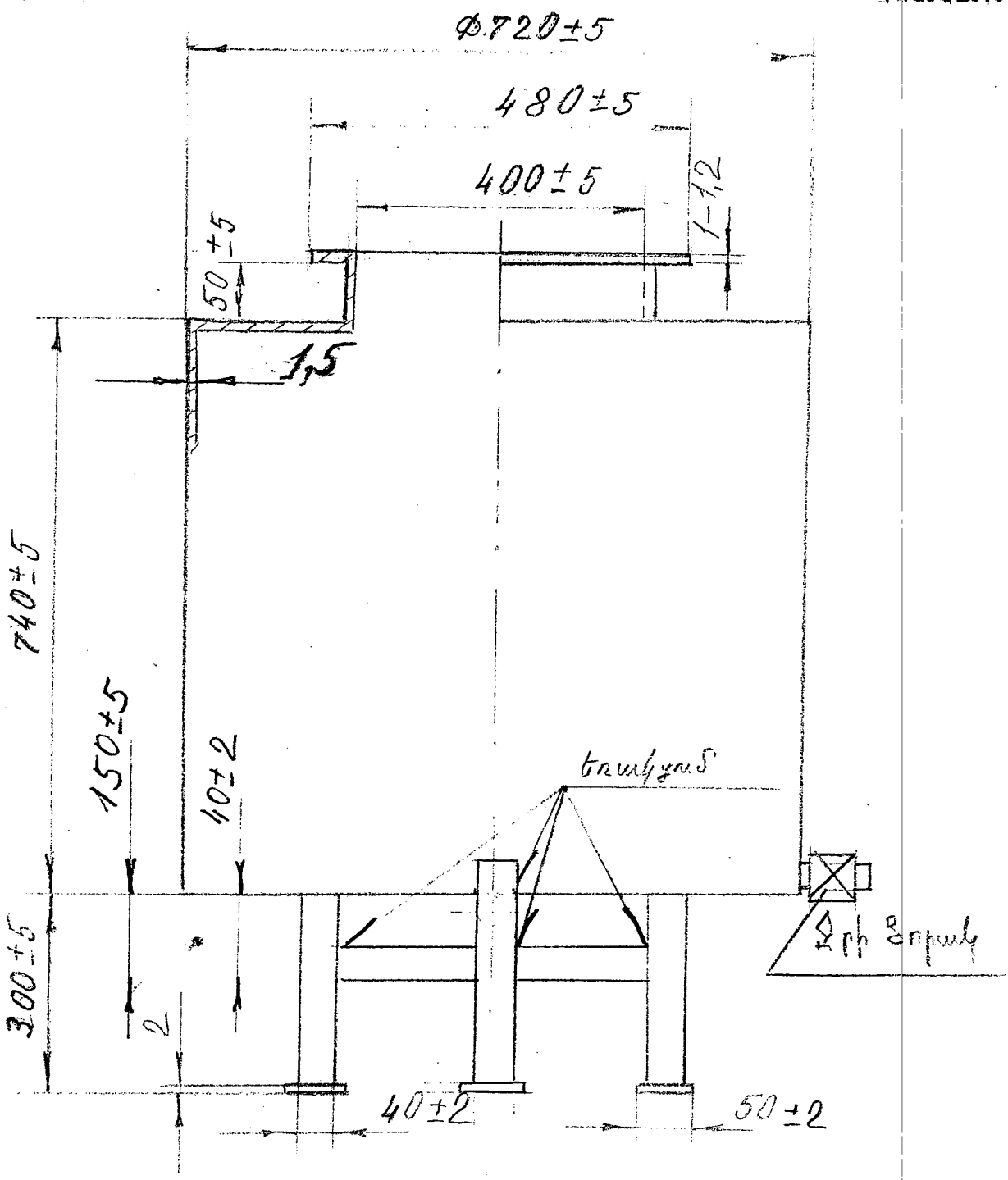
Ø720±5
480±5
400±5
1-12
50±5
1,5
740±5
150±5
40±2
300±5
2
40±2
50±2