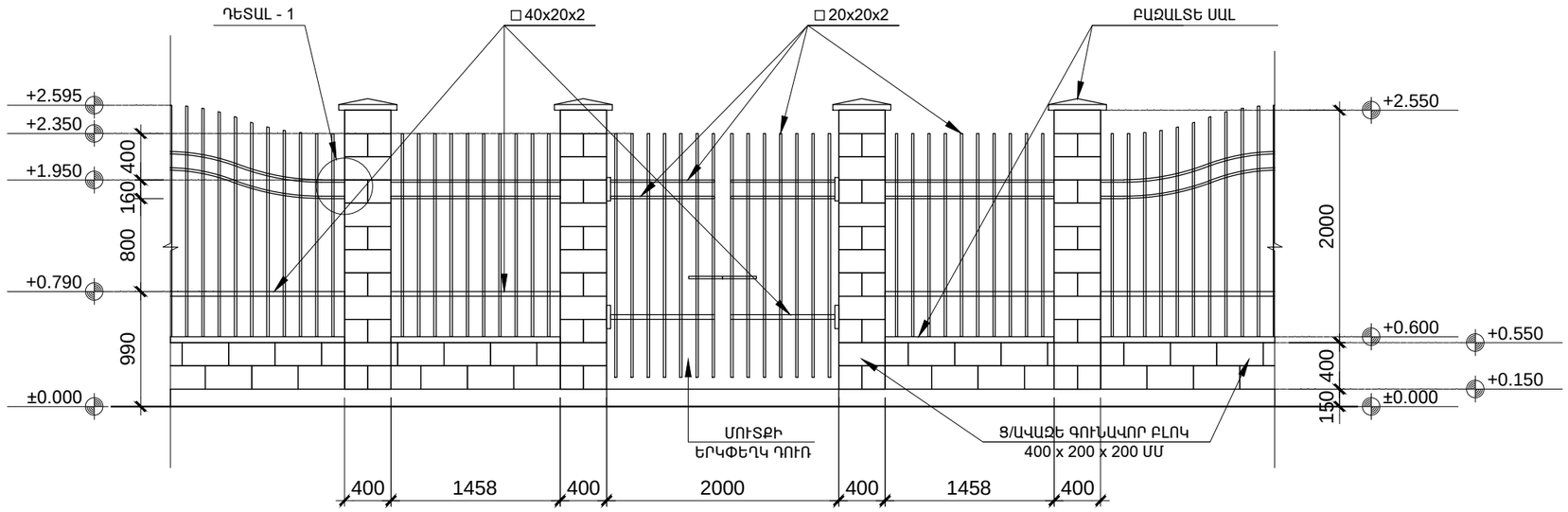

ՀԱՆԳՈՒՅՑ - 3 / ՃԱԿԱՏ Մ 1:50 /

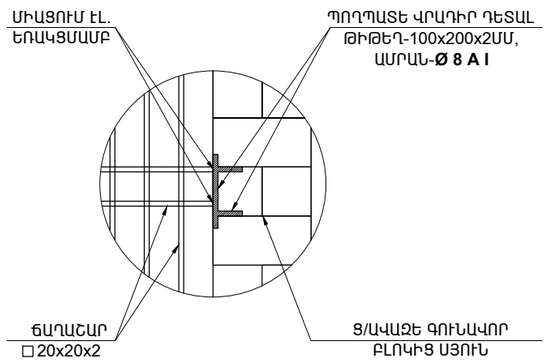

ԴԵՏԱԼ - 1 Մ 1:25

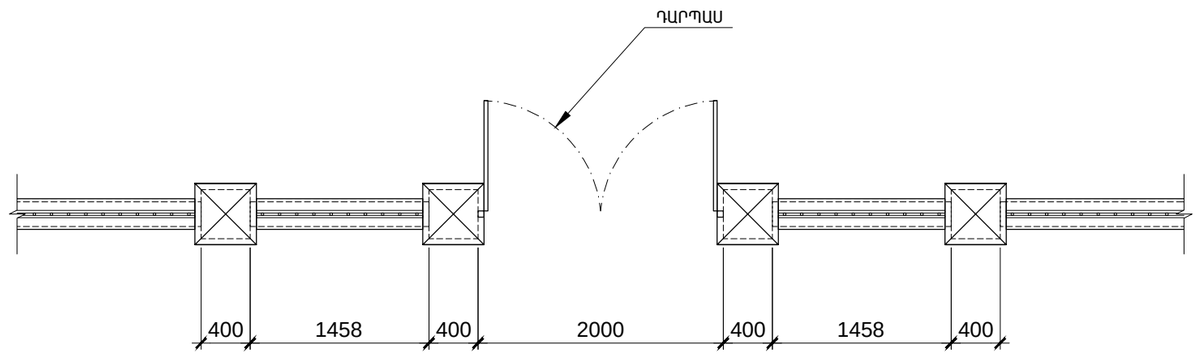

ՀԱՆԳՈՒՅՑ - 3 / ՀԱՏԱԿԱԳԻԾ Մ 1:50 /

ՄԱԼԱԹԻԱ-ՍԵԲԱՍՏԻԱ ՎԱՐՉԱԿԱՆ ՇՐՋԱՆ, Ա. ԲԱԲԱՋԱՆՅԱՆ ՓՈՂՈՑ Հ. 4 ՇԵՆՔ, «Հ. 181 ՀԻՄՆԱԿԱՆ ԴՊՐՈՑ» ՊՈԱԿ							
ՏՆՕՐԵՆ	Մ. ՄՈՒՐԱԴՅԱՆ			ՊԱՐԻՍՊԻ ԿԱՌՈՒՑՈՒՄ	ՓՈՒԼ	ԹԵՐԹ	ԹԵՐԹ
Ն. Գ. Ճ	Ա. ՄԵԼԻՔՅԱՆ				ԱՆ		
ՆԱԽԱԳԾ.	Վ. ՂԱԶԱՐՅԱՆ						
				ՀԱՆԳՈՒՅՑ - 3	«ՏԵԽՇԻՆ» ՍՊԸ		