ՏԻՊ-1 ԵՐԿՏԵՂԱՆՈՑ ՃՈՃԱՆԱԿԻ ՏԵՍՔԸ ԱՌՋԵՎԻՑ Մ 1:20

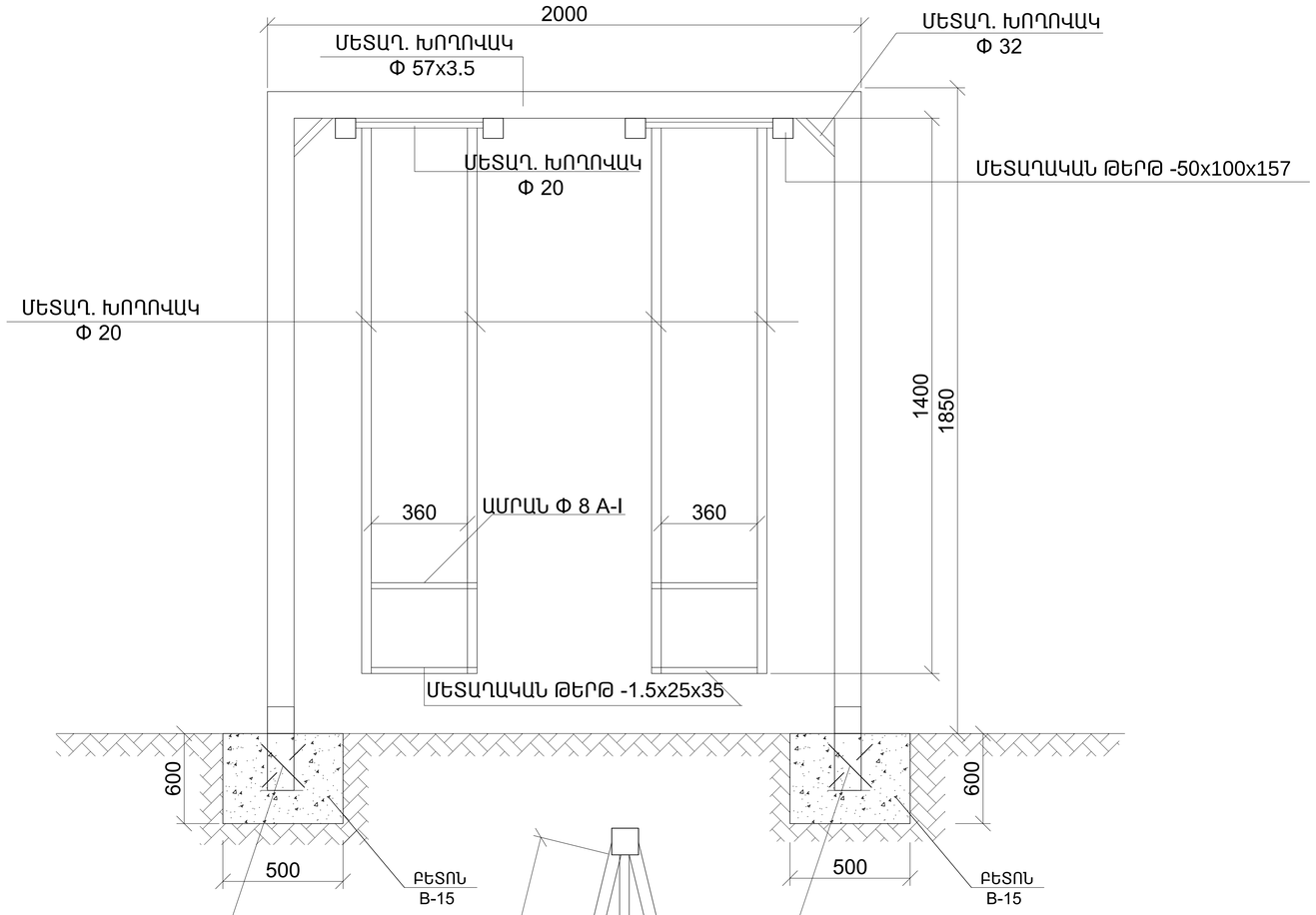

ՏԻՊ-1 ԵՐԿՏԵՂԱՆՈՑՃՈՃԱՆԱԿԻ ՏԵՍՔԸ ԿՈՂՔԻՑ Մ 1:20

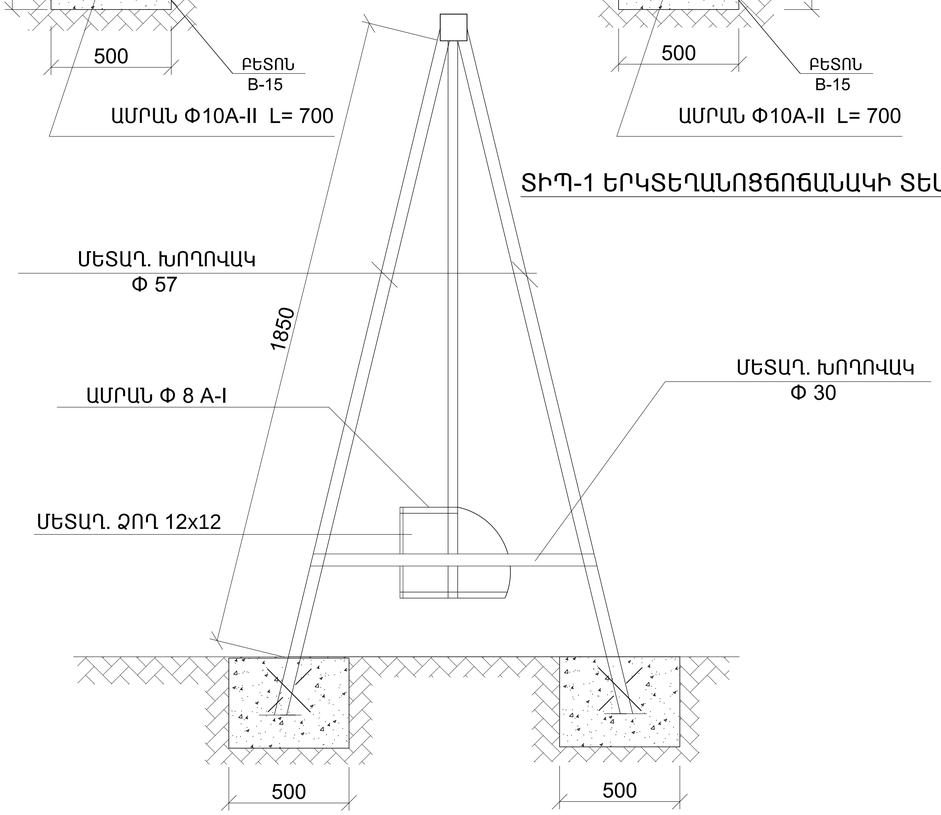

ՆՅՈՒԹԵՐԻ ՄԱՍՆԱԳԻՐ

Հ /Հ	ԱՆՀՐԱԺԵՇՏ ՆՅՈՒԹԵՐԻ ԱՆՎԱՆՈՒՄԸ	ՉԱՓՄ. ՄԻԱՎ.	ՄԵԿԻ ՀԱՄԱՐ	ՔԱՆԱԿԸ	ԸՆԴՀ.
1.	ՄԵՏԱՂ. ԽՈՂՈՎԱԿ Φ 57x3.5 մմ L=2250 մմ	կգ	4.62	4	41.58
2.	ՄԵՏԱՂ. ԽՈՂՈՎԱԿ Φ 20x2 մմ L=1400 մմ	կգ	0.888	4	4.97
3.	ՄԵՏԱՂ. ԽՈՂՈՎԱԿ Φ 20x2 մմ L=600մմ	կգ	0.53	2	1.06
4.	ՄԵՏԱՂ. ԽՈՂՈՎԱԿ Φ 57x3.5 մմ L=2000 մմ	կգ	4.62	1	9.24
5.	ՄԵՏԱՂ. ԽՈՂՈՎԱԿ Φ 30x2.5 մմ L=1200 մմ	կգ	1.7	2	4.08
6.	ՄԵՏԱՂ. ԽՈՂՈՎԱԿ Φ 32 L=200 մմ	կգ	0.36	2	0.75
7.	ՄԵՏԱՂ. ՁՈՂ 12x12 մմ L=350մմ	կգ	0.4	4	1.6
8.	ՄԵՏԱՂ. ԹԵՐԹ -1.5x25x35 մմ	կգ		2	13.7
9.	ՄԵՏԱՂ. ԹԵՐԹ -50x100x157մմ 0.016Մ^2	կգ	0.6	2	0.6
10.	ԱՄՐԱՆ Φ8 մմ Լընդհ.=2700մմ	կգ			1.06
11.	ԱՄՐԱՆ Φ10 մմ Լընդհ.=2800մմ	կգ			1.72
12.	ԱՌԱՆՑՔԱԿԱԼ Φ40	ՀԱՏ		4	
13.	ՄԵՏԱՂԱԿԱՆ ԷԼԵՄԵՆՏՆԵՐԻ ՅՈՒՂԱՆԵՐԿՈՒՄ	Մ^2			2.8
14.	ՀԻՄՔԵՐԻ ՓՈՐՈՒՄ III ԿԱՐԳԻ ԳՐՈՒՆՏՆԵՐՈՒՄ	Մ^3			0.4
15.	ՀԻՄՔԵՐԻ ԲԵՏՈՆԱՑՈՒՄ B-15	Մ^3			0.3

ՏՆՕՐԵՆ	ՔՈՉԱՐՅԱՆ		ՀՀ Տավուշի մարզի Դիլիջան քաղաքի զրուցատաղավարների, խաղահրապարակների, նստարանների և աղբամանների պատրաստման և տեղադրման նախագծային աշխատանքներ			
Ն Գ Ի	ՄԱԿՈՒՆՑ					
ԳՇԵՑ	ԽԱՌԱՏՅԱՆ		ԲԱՐԵԿԱՐԳՈՒՄ	ՓՈՒԼ	ԹԵՐԹ	ԹԵՐԹԵՐ
ՍՏՈՒԳԵՑ	ՄԱԿՈՒՆՑ			Ա Ն	ՃՇ-3	13
			Տիպ-1 մետաղական ճոճանակի տեսքը առջեվից, կողքից,նյութերի մասնագիր	«ՔՎԷ ՆԱԽԱԳԻԾ»ՍՊԸ		