ՏԻՊ-4 ԵՐԿՈՒ ՏԵՂԱՆՈՑ ճՈճԱՆԱԿԻ ՏԵՍՔԸ ԱՌՋԵՎԻՑ Մ 1:20

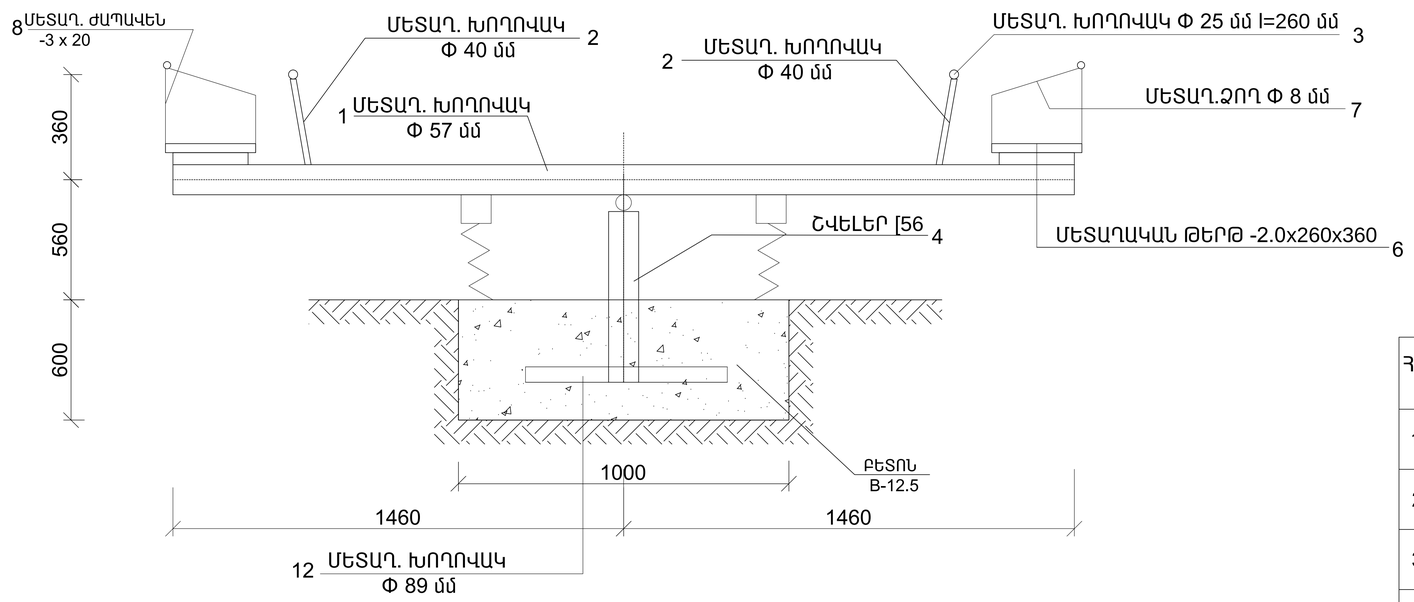

ՏԻՊ-4 ճՈճԱՆԱԿԻ ՏԵՍՔԸ ՎԵՐԵՎԻՑ Մ 1:20

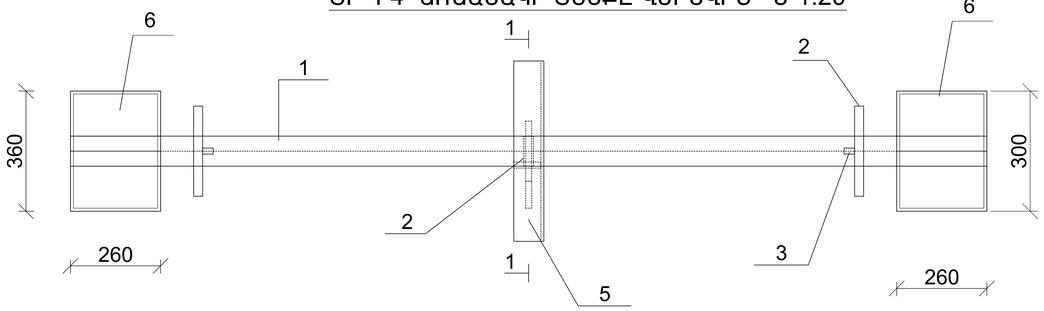

ԿՏՐՎԱԾՔ 1-1 Մ 1:20

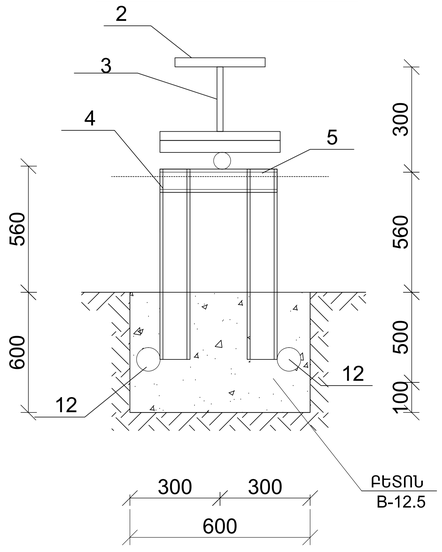

ԿՏՐՎԱԾՔ 2-2 Մ 1:10

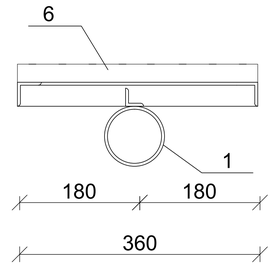

ՆՅՈՒԹԵՐԻ ՄԱՍՆԱԳԻՐ

Հ/Հ	ԱՆՀՐԱԺԵՇՏ ՆՅՈՒԹԵՐԻ ԱՆՎԱՆՈՒՄԸ	ՉԱՓՄ. ՄԻԱՎ.	ՄԵԿԻ ՀԱՄԱՐ	ՔԱՆԱԿԸ	ԸՆԴՀ.
1.	ՄԵՏԱՂ. ԽՈՂՈՎԱԿ Φ 57 մմ L=2920 մմ	ԿԳ	13.4	1	13.4
2.	ՄԵՏԱՂ. ԽՈՂՈՎԱԿ Φ 40 մմ L=320 մմ	ԿԳ	0.73	1	0.73
3.	ՄԵՏԱՂ. ԽՈՂՈՎԱԿ Φ 25 մմ L=260 մմ	ԿԳ	0.36	2	0.72
4.	ՇՎԵԼԵՐ [50 L=1060մմ	ԿԳ	5.1	2	10.2
5.	ՇՎԵԼԵՐ [50 L=560մմ	ԿԳ	2.7	1	2.7
6.	ՄԵՏԱՂ. ԹԵՐԹ -2x260x 360	ԿԳ	1.4	2	2.9
7.	ՄԵՏԱՂ. ՁՈՂ Φ8 Lընդ=2600 մմ	ԿԳ	1.03		1.03
8.	ՄԵՏԱՂ. ԺԱՊԱՎԵՆ -3 x 20 Lընդ=800մմ	ԿԳ	0.03	1	0.03
9.	ՄԵՏԱՂ. ԽՈՂՈՎԱԿ Φ 89 մմ L=250 մմ	ԿԳ	1.2	2	2.4
10.	ՄԵՏԱՂԱԿԱՆ ՁՍՊԱՆԱԿ	ՀԱՏ		2	
11.	ԱՄՐԱՆ Φ18 մմ L=500 մմ	ԿԳ	1.0	2	2.0
12.	ՄԵՏԱՂ. ԽՈՂՈՎԱԿ Φ 89 մմ L=800 մմ	ԿԳ	3.84	2	7.68
	ՄԵՏԱՂԱԿԱՆ ԷԼԵՄԵՆՏՆԵՐԻ ՅՈՒՂԱՆԵՐԿՈՒՄ	$Մ^2$			2.0
	ՀԻՄՔԵՐԻ ՓՈՐՈՒՄ III ԿԱՐԳԻ ԳՐՈՒՆՏՆԵՐՈՒՄ	$Մ^3$			0.5
	ՀԻՄՔԵՐԻ ԲԵՏՈՆԱՑՈՒՄ B-12.5	$Մ^3$			0.4

ՇԱՆՈԹՈՒԹՅՈՒՆ

1. ՄԵՏԱՂԱԿԱՆ ԷԼԵՄԵՆՏՆԵՐԻ ԵՌԱԿՑՈՒՄ ՆԻՐԱԿԱՆԱՑՆԵԼ Ֆ-42 ՏԻՊԻ ԷԼԵԿՏՐՈԴՈՎ:

ՏՆՕՐԵՆ	ՔՈՉԱՐՅԱՆ		ՀՀ Տավուշի մարզի Դիլիջան քաղաքի զրուցատաղավարների, խաղահրապարակների, նստարանների և աղբամանների պատրաստման և տեղադրման նախագծային աշխատանքներ		
Ն Գ Ի	ՄԱԿՈՒՆՑ				
ԳՇԵՑ	ԽԱՌԱՏՅԱՆ		ԲԱՐԵԿԱՐԳՈՒՄ	ՓՈՒԼ	ԹԵՐԹ	ԹԵՐԹԵՐ
ՍՏՈՒԳԵՑ	ՄԱԿՈՒՆՑ			Ա Ն	ճՇ-9	13
			Տիպ-4 երկու տեղանոց ճոճանակի տեսքը առջևից, վերևից, նյութերի մասնագիր	«ՔՎԵ ՆԱԽԱԳԻԾ»ՍՊԸ	