ԵՐԵՎԱՆԻ ԿԱՄԵՐԱՅԻՆ ԹԱՏՐՈՆԻ ՆՈՐ ՄԱՍՆԱՇԵՆՔ (ԴԱՀԼԻՃ)

ՀԱՏՈՐ 8. ՇԻՆԱՐԱՐՈՒԹՅԱՆ ԿԱԶՄԱԿԵՐՊՄԱՆ ՆԱԽԱԳԻԾ:

ԵՐԵՎԱՆԻ ՊԵՏԱԿԱՆ
ԿԱՄԵՐԱՅԻՆ ԹԱՏՐՈՆ

NST architects

ԳԾԱԳՐԵՐԻ ԱՆՎԱՆԱՑԱՆԿ

ԳԾԱԳՐԻ ՀԱՄԱՐԸ	ԳԾԱԳՐԻ ԱՆՎԱՆՈՒՄԸ	ՄԱՍՇՏԱԲ	ՆՇՈՒՄՆԵՐ
ՇԿՆ.001	ԳԾԱԳՐԵՐԻ ԱՆՎԱՆԱՑԱՆԿ, ՊԱՅՄԱՆԱԿԱՆ ՆՇԱՆՆԵՐ		
ՇԿՆ.002	ԲԱՑԱՏՐԱԳԻՐ		
ՇԿՆ.003	ՇԻՆԱՐԱՐԱԿԱՆ ԱՇԽԱՏԱՆՔՆԵՐԻ ԺԱՄԱՆԱԿԱՑՈՒՅՑ		
ՇԿՆ.101	ՇԻՆԱՐԱՐԱԿԱՆ ՀՐԱՊԱՐԱԿԻ ԳԼԽԱՎՈՐ ՀԱՏԱԿԱԳԻԾ	1:250	
ՇԿՆ.102	ՔԱՆԴՄԱՆ ԱՇԽԱՏԱՆՔՆԵՐԻ ՀԱՏԱԿԱԳԻԾ	1:250	
ՇԿՆ.103	ՀՈՂԱՅԻՆ ԱՇԽԱՏԱՆՔՆԵՐ: ՓՈՍՈՐԱԿԻ ՀԱՏԱԿԱԳԻԾ	1:250	
ՇԿՆ.104	ՇԻՆԱՐԱՐԱԿԱՆ ՀՐԱՊԱՐԱԿԻ ԿՏՐՎԱԾՔ	1:150	
ՇԿՆ.105	ԺԱՄԱՆԱԿԱՎՈՐ ՑԱՆԿԱՊԱՏԻ ՄԱՆՐԱՄԱՍՆԵՐ	1:50	

ՆՇԱՆՆԵՐ

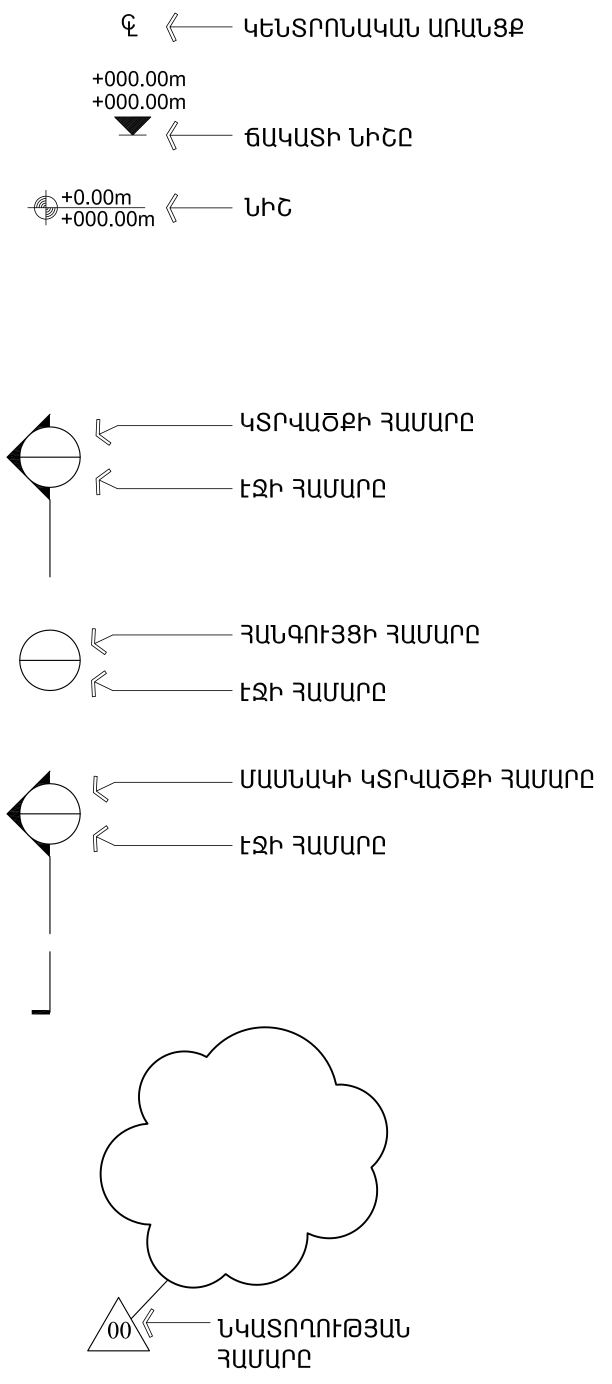

ՀՀ ՔԱՂԱՔԱՇԻՆՈՒԹՅԱՆ ՆԱԽԱՐԱՐՈՒԹՅԱՆ «ՔԱՂԱՔԱՇԻՆԱԿԱՆ ԾՐԱԳՐԵՐԻ ԻՐԱԿԱՆԱՑՄԱՆ ԳՐԱՍԵՆՅԱԿ»

ԵՐԵՎԱՆԻ ԿԱՄԵՐԱՅԻՆ ՊԵՏԱԿԱՆ ԹԱՏՐՈՆԻ ՆՈՐ ՄԱՍՆԱՇԵՆՔ (ԴԱՀԼԻՃ)

ՀԱՅԱՍՏԱՆԻ ՀԱՆՐԱՊԵՏՈՒԹՅՈՒՆ,
ԵՐԵՎԱՆ, ԿՈՐՅՈՒՆԻ Փ., 16/2

ՆԱԽԱԳԾԻ ՃԱՐՏԱՐԱՊԵՏ

NST architects

«ՆՍԹ Արքիթեքչուր Ստուդիո» ՍՊԸ
ՊԵՏԱԿԱՆ ԼԻՑԵՆԶԻԱ՝ 12889
ՀՀ, 0010, ԵՐԵՎԱՆ, ՏՊԱԳՐԻՉՆԵՐԻ 8-23
ՀԵՌ. ; (+37460) 527327
www. nstarchitects.am

ԻՆԺԵՆԵՐԱԿԱՆ ՀԱՄԱԿԱՐԳԵՐԻ ՆԱԽԱԳԾՈՂ:

«ԱՐՏԱՇԵՍ ՊՐՈՋԵԿՏ» ՍՊԸ
ՊԵՏԱԿԱՆ ԼԻՑԵՆԶԻԱ՝ 14540
ՀՀ, 0033, ԵՐԵՎԱՆ, Վ. ՀԱՄԲԱՐՁՈՒՄՅԱՆ 12-8
ՀԵՌ. ; (+37410) 264571

ԸՆԴՀԱՆՈՒՐ ԾԱՆՈԹՈՒԹՅՈՒՆՆԵՐ:

No.	Բացատրություն	Ամսաթիվ

ՓՈՓՈԽՈՒԹՅՈՒՆՆԵՐ

ԳԾԱԳՐԻ ԱՆՎԱՆՈՒՄԸ

ՇԻՆԱՐԱՐՈՒԹՅԱՆ ԿԱԶՄԱԿԵՐՊՄԱՆ ՆԱԽԱԳԻԾ

ԳԾԱԳՐԵՐԻ ԱՆՎԱՆԱՑԱՆԿ, ՊԱՅՄԱՆԱԿԱՆ ՆՇԱՆՆԵՐ

ՆԱԽԱԳԾԱՅԻՆ ՓՈՒԼ

ԱՇԽԱՏԱՆՔԱՅԻՆ ՆԱԽԱԳԻԾ

ԳԾԱԳՐԻ ՀԱՄԱՐԸ	
ՇԿՆ 001	ԱՄՍԱԹԻՎ 25.03.2015
	ՆԱԽ. ՀԱՄԱՐԸ 043-14
	ՄԱՍՇՏԱԲ ԸՍՏ ՆՇԱԾԻ
ՆԳՃ Ի. ՆԵՐՍԻՍՅԱՆ	

All drawings and written material appearing herein constitute original and unpublished work of the Architect and may not be used or disclosed without prior written consent of the Architects.

Copyright 2015 NST Architects

ԵՐԵՎԱՆԻ ԿԱՄԵՐԱՅԻՆ ԹԱՏՐՈՆԻ ՆՈՐ ՄԱՍՆԱՇԵՆՔԻ ՇԻՆԱՐԱՐԱԿԱՆ ԱՇԽԱՏԱՆՔՆԵՐԻ ԿԱՏԱՐՄԱՆ ՕՐԱՑՈՒՅՑԱՅԻՆ ԳՐԱՖԻԿ

	ԱՇԽԱՏԱՆՔՆԵՐԻ ԱՆՎԱՆՈՒՄԸ	ԿԱՏԱՐ-ՄԱՆ ԺԱՄԿԵՏԸ (ՇԱԲԱԹ)
	Շինարարական աշխատանքների տևողությունը	50
1	Աշխատանքների սկիզբ	0
2	Նախապատրաստական աշխատանքներ	3
3	Քանդման/ապամոնտաժման աշխատանքներ	2
4	Հողային աշխատանքներ	4
5	Միաձույլ ե/բ հիմքերի կառուցում	6
6	Միաձույլ ե/բ պատերի և սյուների կառուցում	10
7	Միաձույլ ե/բ հեծանների և ծակերի կառուցում	15
8	Տանիքի ջերմա/ջրամեկուսացման աշխատանքներ	2
9	Արտաքին և ներքին պատերի կառուցում	8
10	Միջնորմերի եվ կեղծ առաստաղների կարկասի մոնտաժում	10
11	Ներքին ինժեներական ցանցերի մոնտաժում	8
12	Բացվացքների լրացում, ապակե ճակատների մոնտաժում	6
13	Ճակատների երեսապատում և հարդարում	10
14	Արտաքին ինժեներական ցանցերի կառուցում	3
15	Ներքին հարդարման աշխատանքներ	21
16	Տարածքի բարեկարգում	3
17	Աշխատանքների ավարտը	0

ԺԱՄԱՆԱԿԱՑՈՒՅՑ ԸՍՏ ՇԱԲԱԹՆԵՐԻ

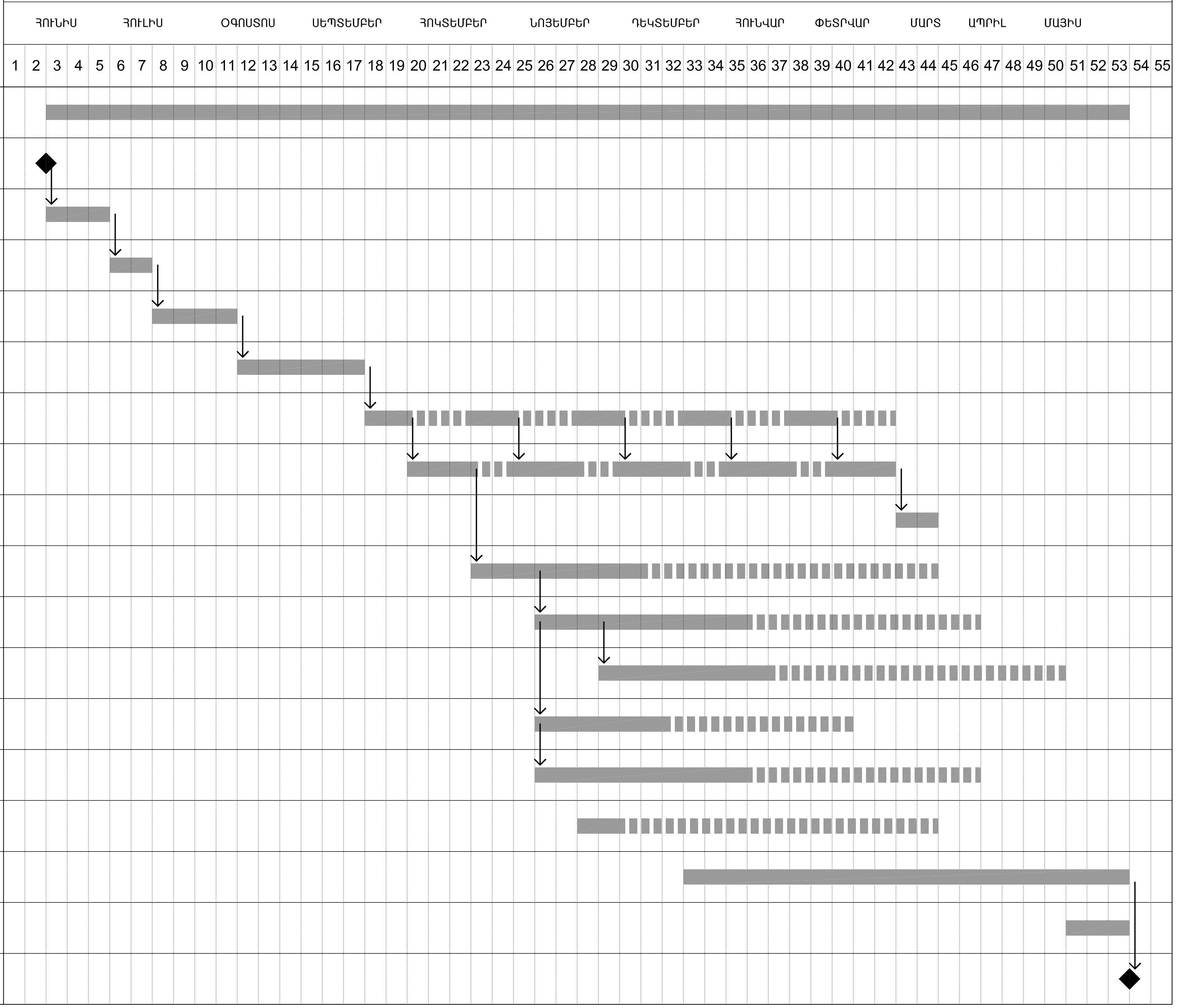

ԸՆԴՀԱՆՈՒՐ ՇԻՆԱՐԱՐԱԿԱՆ ԱՇԽԱՏԱՆՔՆԵՐԻ ՏԵՎՈՂՈՒԹՅՈՒՆԸ 50 ՇԱԲԱԹ

ՀՀ ՔԱՂԱՔԱՇԻՆՈՒԹՅԱՆ ՆԱԽԱՐԱՐՈՒԹՅԱՆ «ՔԱՂԱՔԱՇԻՆԱԿԱՆ ԾՐԱԳՐԵՐԻ ԻՐԱԿԱՆԱՑՄԱՆ ԳՐԱՍԵՆՅԱԿ»

ԵՐԵՎԱՆԻ ԿԱՄԵՐԱՅԻՆ ՊԵՏԱԿԱՆ ԹԱՏՐՈՆԻ ՆՈՐ ՄԱՍՆԱՇԵՆՔ (ԴԱՀԼԻՃ)

ՀԱՅԱՍՏԱՆԻ ՀԱՆՐԱՊԵՏՈՒԹՅՈՒՆ, ԵՐԵՎԱՆ, ԿՈՐՅՈՒՆԻ Փ., 16/2

ՆԱԽԱԳԾԻ ՃԱՐՏԱՐԱՊԵՏ

NST architects

«ՆՍԹ Արքիթեքչուր Ստուդիո» ՍՊԸ

ՊԵՏԱԿԱՆ ԼԻՑԵՆԶԻԱ՝ 12889
ՀՀ, 0010, ԵՐԵՎԱՆ, ՏՊԱԳՐԻՉՆԵՐԻ 8-23
ՀԵՌ. ; (+37460) 527327
www. nstarchitects.am

ԻՆԺԵՆԵՐԱԿԱՆ ՀԱՄԱԿԱՐԳԵՐԻ ՆԱԽԱԳԾՈՂ:

«ԱՐՏԱՇԵՍ ՊՐՈՋԵԿՏ» ՍՊԸ

ՊԵՏԱԿԱՆ ԼԻՑԵՆԶԻԱ՝ 14540
ՀՀ, 0033, ԵՐԵՎԱՆ, Վ. ՀԱՄԲԱՐՁՈՒՄՅԱՆ 12-8
ՀԵՌ. ; (+37410) 264571

ԸՆԴՀԱՆՈՒՐ ԾԱՆՈԹՈՒԹՅՈՒՆՆԵՐ:

No.	Բացատրություն	Ամսաթիվ

ՓՈՓՈԽՈՒԹՅՈՒՆՆԵՐ

ԳԾԱԳՐԻ ԱՆՎԱՆՈՒՄԸ

ՇԻՆԱՐԱՐՈՒԹՅԱՆ ԿԱԶՄԱԿԵՐՊՄԱՆ ՆԱԽԱԳԻԾ ԱՇԽԱՏԱՆՔՆԵՐԻ ԿԱՏԱՐՄԱՆ ԺԱՄԱՆԱԿԱՑՈՒՅՑ

ՆԱԽԱԳԾԱՅԻՆ ՓՈՒԼ

ԱՇԽԱՏԱՆՔԱՅԻՆ ՆԱԽԱԳԻԾ

ԳԾԱԳՐԻ ՀԱՄԱՐԸ	
ՇԿՆ 003	ԱՄՍԱԹԻՎ 25.03.2015
	ՆԱԽ. ՀԱՄԱՐԸ 043-14
	ՄԱՍՇՏԱԲ
ՆԳՃ Ի. ՆԵՐՍԻՍՅԱՆ	

All drawings and written material appearing herein constitute original and unpublished work of the Architect and may not be used or disclosed without prior written consent of the Architects.

Copyright 2015 NST Architects

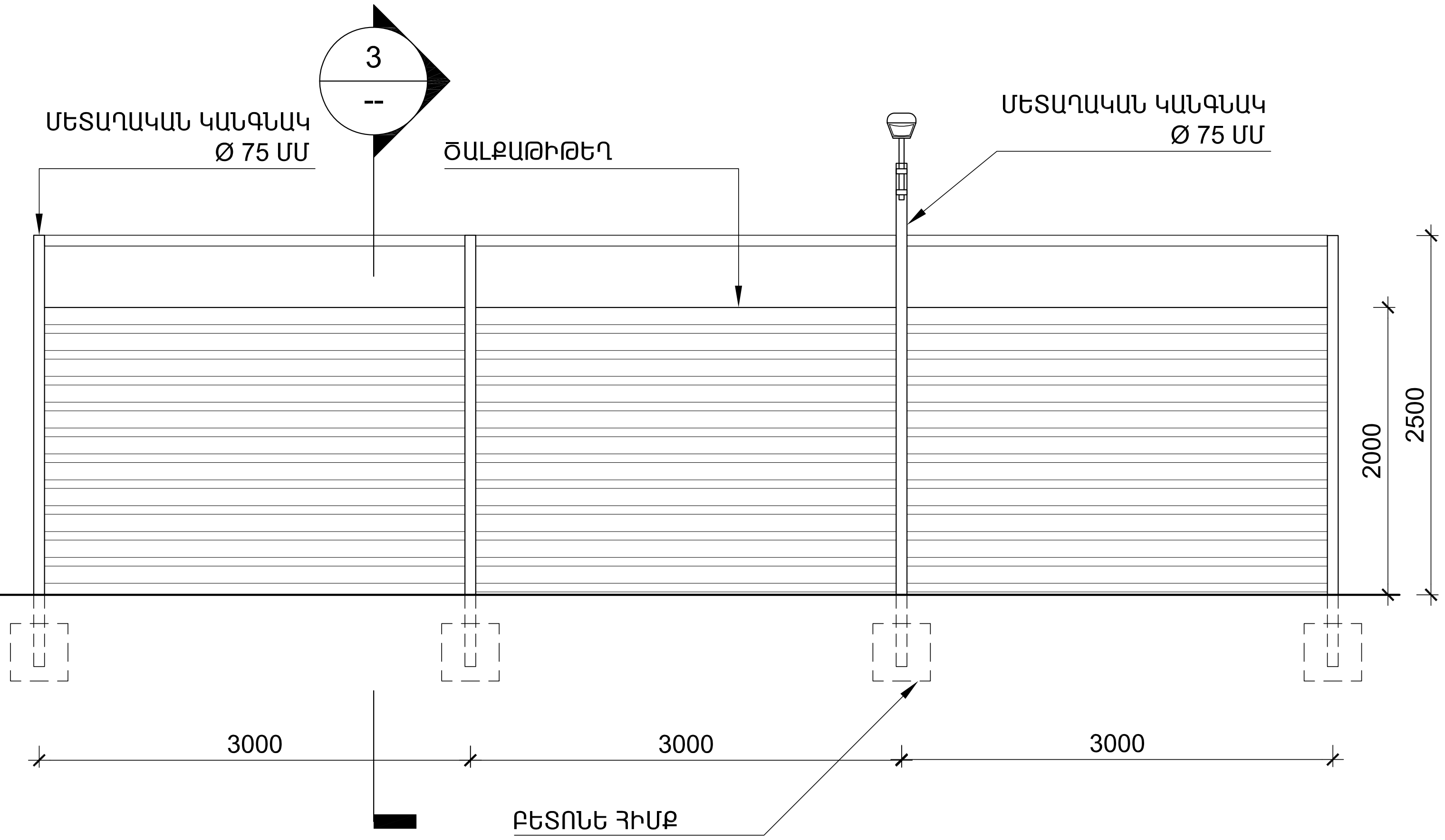

1 ՑԱՆԿԱՊԱՏԻ ՄԱՍՆԱԿԻ ՓՈՎԱԾՔ

scale 1:50

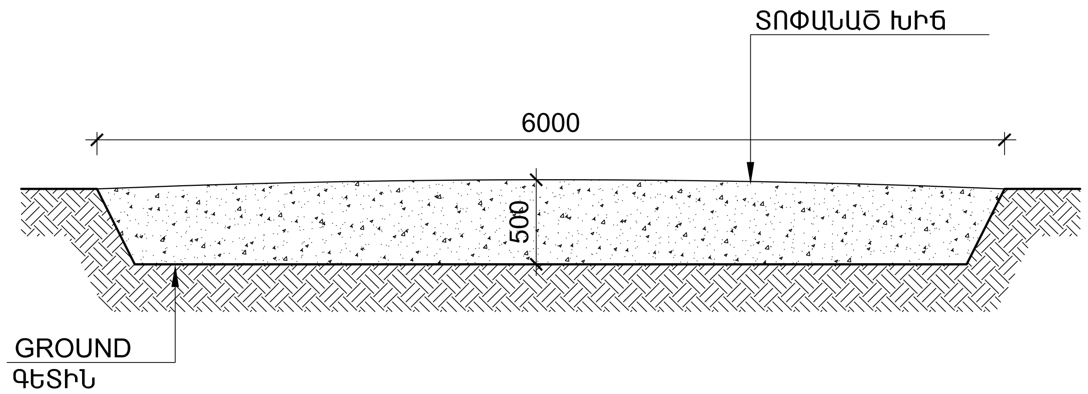

2 ԺԱՄԱՆԱԿԱՎՈՐ ՃԱՆԱՊԱՐՀԻ ԿՏՐՎԱԾՔ

scale 1:50

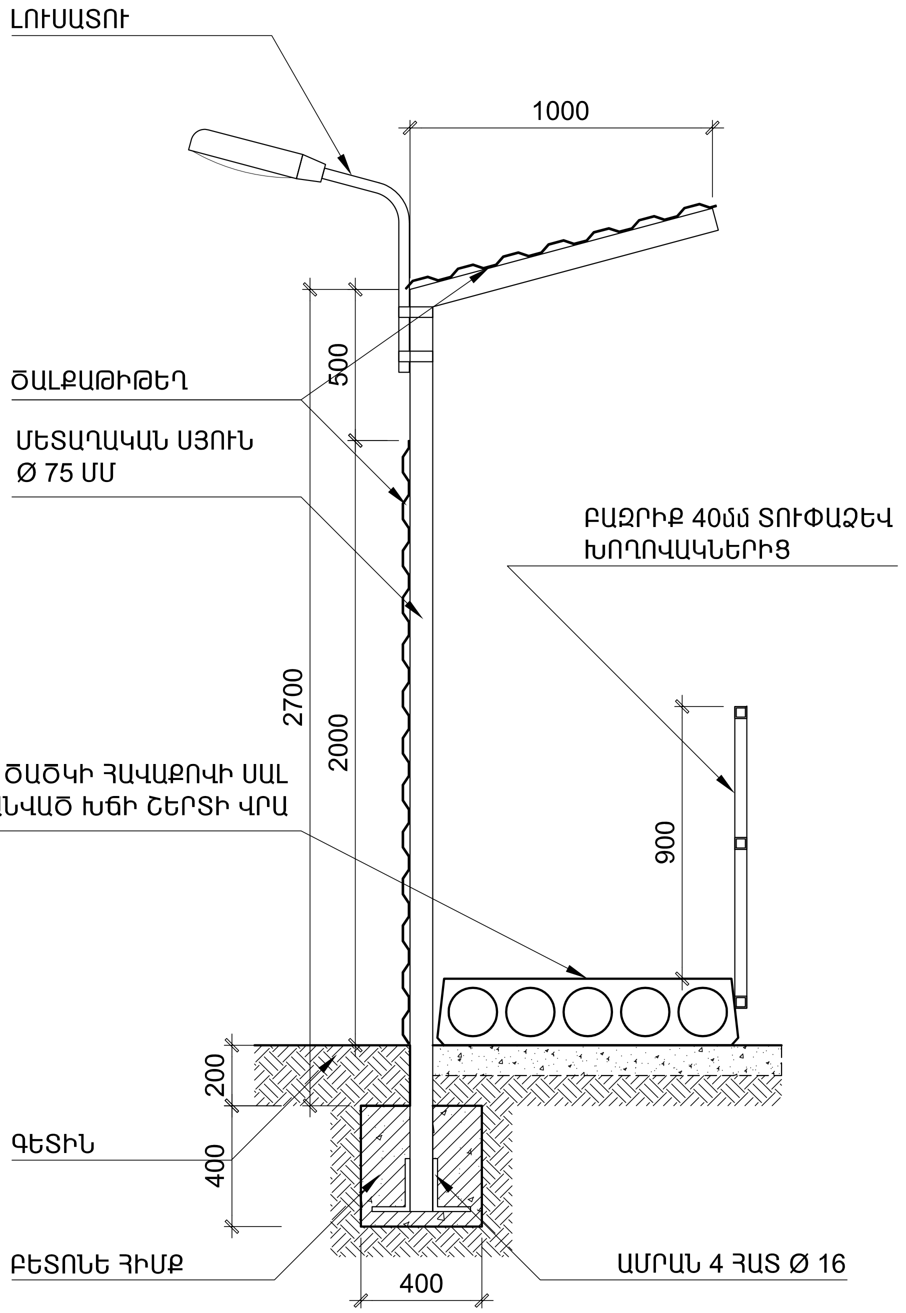

3 ԿՏՐՎԱԾՔ "B"

scale 1:25

ՀՀ ՔԱՂԱՔԱՇԻՆՈՒԹՅԱՆ
ՆԱԽԱՐԱՐՈՒԹՅԱՆ
«ՔԱՂԱՔԱՇԻՆԱԿԱՆ
ԾՐԱԳՐԵՐԻ
ԻՐԱԿԱՆԱՑՄԱՆ
ԳՐԱՍԵՆՅԱԿ»

ԵՐԵՎԱՆԻ ԿԱՄԵՐԱՅԻՆ
ՊԵՏԱԿԱՆ ԹԱՏՐՈՆԻ
ՆՈՐ ՄԱՍՆԱՇԵՆՔ
(ԴԱՀԼԻՃ)

ՀԱՅԱՍՏԱՆԻ ՀԱՆՐԱՊԵՏՈՒԹՅՈՒՆ,
ԵՐԵՎԱՆ, ԿՈՐՅՈՒՆԻ Փ., 16/2

ՆԱԽԱԳԾԻ ՃԱՐՏԱՐԱՊԵՏ

NST architects

«ՆՍԹ Արքիթեքչուր Ստուդիո»
ՍՊԸ

ՊԵՏԱԿԱՆ ԼԻՑԵՆԶԻԱ՝ 12889
ՀՀ, 0010, ԵՐԵՎԱՆ, ՏՊԱԳՐԻՉՆԵՐԻ 8-23
ՀԵՌ. ; (+37460) 527327
www. nstarchitects.am

ԻՆԺԵՆԵՐԱԿԱՆ
ՀԱՄԱԿԱՐԳԵՐԻ ՆԱԽԱԳԾՈՂ:

«ԱՐՏԱՇԵՍ ՊՐՈՋԵԿՏ» ՍՊԸ

ՊԵՏԱԿԱՆ ԼԻՑԵՆԶԻԱ՝ 14540
ՀՀ, 0033, ԵՐԵՎԱՆ, Վ. ՀԱՄԲԱՐՁՈՒՄՅԱՆ 12-8
ՀԵՌ. ; (+37410) 264571

ԸՆԴՀԱՆՈՒՐ ԾԱՆՈԹՈՒԹՅՈՒՆՆԵՐ:

No.	Բացատրություն	Ամսաթիվ

ՓՈՓՈԽՈՒԹՅՈՒՆՆԵՐ

ԳԾԱԳՐԻ ԱՆՎԱՆՈՒՄԸ

ՇԻՆԱՐԱՐՈՒԹՅԱՆ
ԿԱԶՄԱԿԵՐՊՄԱՆ ՆԱԽԱԳԻԾ
ԺԱՄԱՆԱԿԱՎՈՐ ՑԱՆԿԱՊԱՏԻ
ԵՎ ՃԱՆԱՊԱՐՀԻ
ՄԱՆՐԱՄԱՍԵՐ

ՆԱԽԱԳԾԱՅԻՆ ՓՈՒԼ

ԱՇԽԱՏԱՆՔԱՅԻՆ ՆԱԽԱԳԻԾ

ԳԾԱԳՐԻ ՀԱՄԱՐԸ	ԱՄՍԱԹԻՎ 25.03.2015
ՇԿՆ 105	ՆԱԽ. ՀԱՄԱՐԸ 043-14
	ՄԱՍՇՏԱԲ ԸՍՏ ՆՇԱԾԻ
ՆԳՃ Ի. ՆԵՐՍԻՍՅԱՆ	

All drawings and written material appearing herein constitute original and unpublished work of the Architect and may not be used or disclosed without prior written consent of the Architects.

Copyright 2015 NST Architects

ՀՐԱՀԱՆԳՆԵՐ ԸՍՏ ՇԻՆՀՐԱՊԱՐԱԿԻ:

1. Շինարարական աշխատանքները սկսելուց առաջ անհրաժեշտ է կազմել Աշխատանքների կատարման նախագիծ (ԱԿՆ):
2. Շինարարական աշխատանքները կատարել պահպանելով անվտանգության տեխնիկայի կանոնները և պահաջները ըստ ՇՆևԿ III-4-2008-ի դրույթների:
3. Հաշվի առնելով, որ շինարարության համար նախատեսված շին. հրապարակը գտնվում է խստագույնս սուղ պայմաններում՝ անհրաժեշտ է ԱԿՆ-ի կազմում մշակել անվտանգության տեխնիկայի պահպանման լրացուցիչ միջոցառումներ:
4. Շինարարական աշխատանքները կատարել ըստ սույն նախագծով մշակված ժամանակացույցի և օրացույցային գրաֆիկի:
5. Շինարարության ամբողջ ընթացքում անհրաժեշտ է կատարել միջոցառումներ շրջակա միջավայրի պահպանության վերաբերյալ՝ թույլ չտալ նորմերից ավել թունավոր արտանետումներ դեպի մթնոլորտ, շին. աղբով կամ բնահողով բարձած ինքնաթափերի թափքը թռչել, ծածկել պոլիէթիլենային թաղանդներով, փոշու տարածումից խուսափելու համար: Երեկոյան ժամերին դադարեցնել աղմկոտ աշխատանքների կատարումը:

ՊԱՐԶԱԲԱՆԱԳԻՐ.

------ E ------	ԷԼԵԿՏՐԱՍՆՈՒՑՄԱՆ ՄԱԼՈՒԽ
------ W ------	ՋՐԱԳԻԾ
------ SD ------	ՀԵՂԵՂԱՏԱՐ ԿՈՅՈՒՂԻ
	ԼՈՒՍԱՎՈՐՈՒԹՅԱՆ ՍՅՈՒՆ
DB	ԷԼԵԿՏՐԱԿԱՆ ԲԱԽՇԻՉ ՎԱՀԱՆ
	ՓԱԿԱՆ
FH	ՀԱԿԱՀՐԴԵՀԱՅԻՆ ՀԻԴՐԱՆՏ
	ՋՐԱՀԱՎՔ ՀՈՐ ԹՈՒՋԵ ՃԱՂԱՎԱՆԴԱԿՈՎ

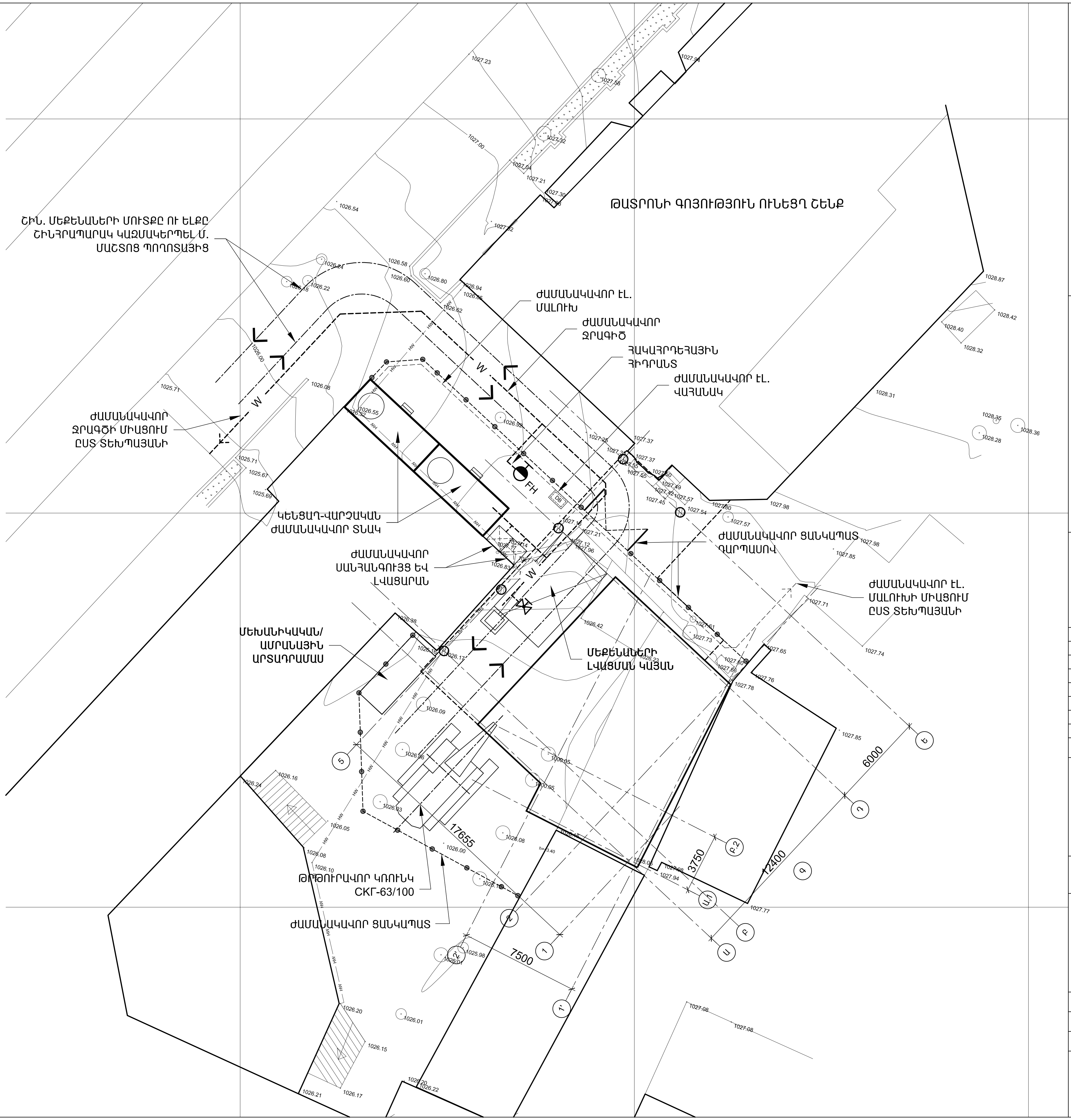

ՀՀ ՔԱՂԱՔԱՇԻՆՈՒԹՅԱՆ ՆԱԽԱՐԱՐՈՒԹՅԱՆ «ՔԱՂԱՔԱՇԻՆԱԿԱՆ ԾՐԱԳՐԵՐԻ ԻՐԱԿԱՆԱՑՄԱՆ ԳՐԱՍԵՆՅԱԿ»

ԵՐԵՎԱՆԻ ԿԱՄԵՐԱՅԻՆ ՊԵՏԱԿԱՆ ԹԱՏՐՈՆԻ ՆՈՐ ՄԱՍՆԱՇԵՆՔ (ԴԱՀԼԻՃ)

ՀԱՅԱՍՏԱՆԻ ՀԱՆՐԱՊԵՏՈՒԹՅՈՒՆ, ԵՐԵՎԱՆ, ԿՈՐՅՈՒՆԻ Փ., 16/2

ՆԱԽԱԳԾԻ ՃԱՐՏԱՐԱՊԵՏ

NST architects

«ՆՍԹ Արքիթեքչուր Ստուդիո» ՍՊԸ

ՊԵՏԱԿԱՆ ԼԻՑԵՆԶԻԱ՝ 12889
ՀՀ, 0010, ԵՐԵՎԱՆ, ՏՊԱԳՐԻՉՆԵՐԻ 8-23
ՀԵՌ. ; (+37460) 527327
www. nstarchitects.am

ԻՆԺԵՆԵՐԱԿԱՆ ՀԱՄԱԿԱՐԳԵՐԻ ՆԱԽԱԳԾՈՂ:

«ԱՐՏԱՇԵՍ ՊՐՈՋԵԿՏ» ՍՊԸ

ՊԵՏԱԿԱՆ ԼԻՑԵՆԶԻԱ՝ 14540
ՀՀ, 0033, ԵՐԵՎԱՆ, Վ. ՀԱՄԲԱՐՁՈՒՄՅԱՆ 12-8
ՀԵՌ. ; (+37410) 264571

ԸՆԴՀԱՆՈՒՐ ԾԱՆՈԹՈՒԹՅՈՒՆՆԵՐ:

No.	Բացատրություն	Ամսաթիվ

ՓՈՓՈԽՈՒԹՅՈՒՆՆԵՐ

ԳԾԱԳՐԻ ԱՆՎԱՆՈՒՄԸ

ՇԻՆԱՐԱՐՈՒԹՅԱՆ ԿԱԶՄԱԿԵՐՊՄԱՆ ՆԱԽԱԳԻԾ

ՇԻՆՀՐԱՊԱՐԱԿԻ ԿԱԶՄԱԿԵՐՊՄԱՆ ՀԱՏԱԿԱԳԻԾ

ՆԱԽԱԳԾԱՅԻՆ ՓՈՒԼ

ԱՇԽԱՏԱՆՔԱՅԻՆ ՆԱԽԱԳԻԾ

ԳԾԱԳՐԻ ՀԱՄԱՐԸ	
ՇԿՆ 101	ԱՄՍԱԹԻՎ 25.03.2015
	ՆԱԽ. ՀԱՄԱՐԸ 043-14
	ՄԱՍՇՏԱԲ Մ. 1:250
ՆԳՃ Ի. ՆԵՐՍԻՍՅԱՆ	

All drawings and written material appearing herein constitute original and unpublished work of the Architect and may not be used or disclosed without prior written consent of the Architects.

Copyright 2015 NST Architects

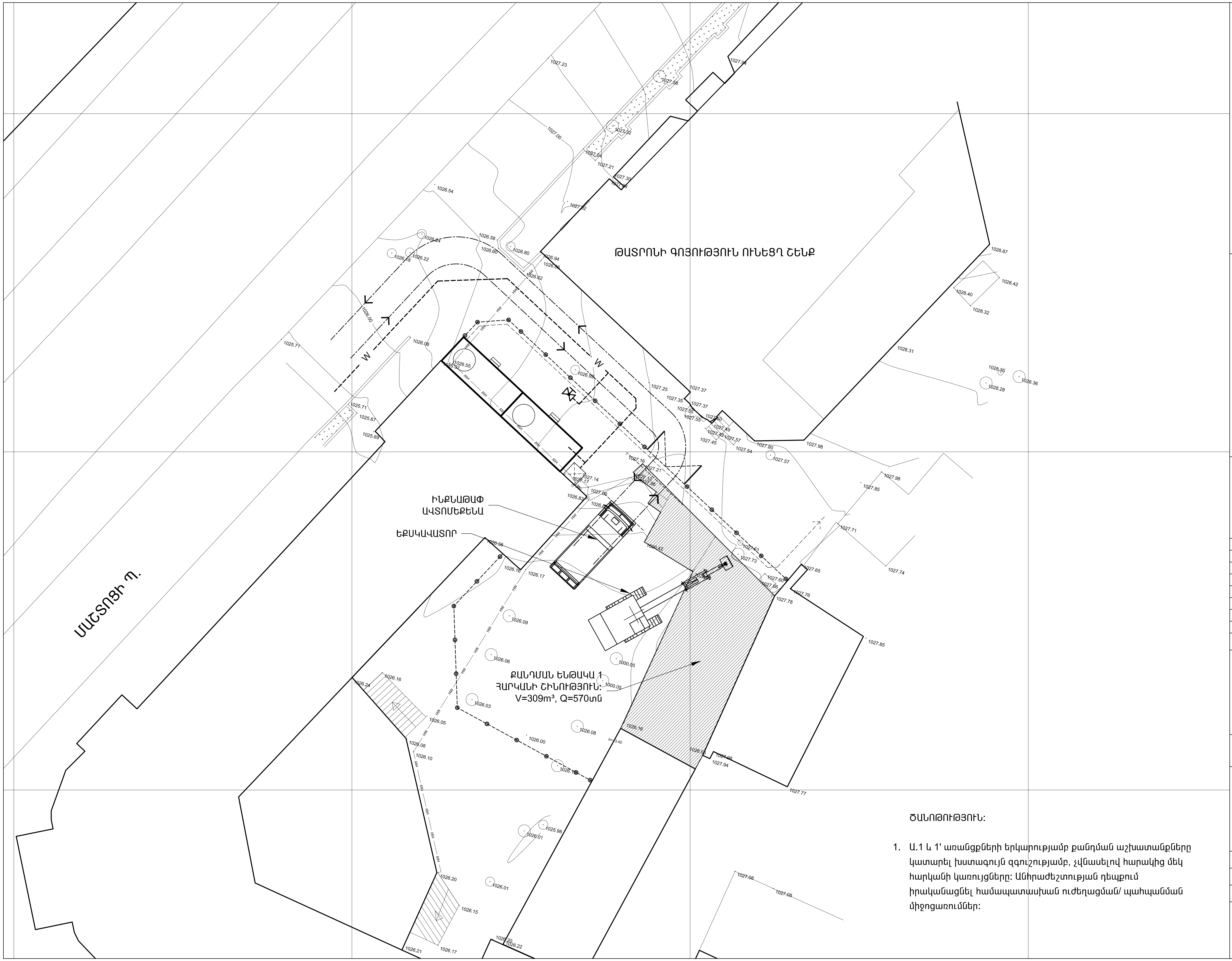

ԾԱՆՈԹՈՒԹՅՈՒՆ:

1. Ա.1 և 1' առանցքների երկարությամբ քանդման աշխատանքները կատարել խստագույն զգուշությամբ, չվնասելով հարակից մեկ հարկանի կառույցները: Անհրաժեշտության դեպքում իրականացնել համապատասխան ուժեղացման/ պահպանման միջոցառումներ:

ՀՀ ՔԱՂԱՔԱՇԻՆՈՒԹՅԱՆ ՆԱԽԱՐԱՐՈՒԹՅԱՆ «ՔԱՂԱՔԱՇԻՆԱԿԱՆ ԾՐԱԳՐԵՐԻ ԻՐԱԿԱՆԱՑՄԱՆ ԳՐԱՍԵՆՅԱԿ»

ԵՐԵՎԱՆԻ ԿԱՄԵՐԱՅԻՆ ՊԵՏԱԿԱՆ ԹԱՏՐՈՆԻ ՆՈՐ ՄԱՍՆԱՇԵՆՔ (ԴԱՀԼԻՃ)

ՀԱՅԱՍՏԱՆԻ ՀԱՆՐԱՊԵՏՈՒԹՅՈՒՆ,
ԵՐԵՎԱՆ, ԿՈՐՅՈՒՆԻ Փ., 16/2

ՆԱԽԱԳԾԻ ՃԱՐՏԱՐԱՊԵՏ

NST architects

«ՆՍԹ Արքիթեքչուր Ստուդիո» ՍՊԸ
ՊԵՏԱԿԱՆ ԼԻՑԵՆԶԻԱ` 12889
ՀՀ, 0010, ԵՐԵՎԱՆ, ՏՊԱԳՐԻՉՆԵՐԻ 8-23
ՀԵՌ. ; (+37460) 527327
www. nstarchitects.am

ԻՆԺԵՆԵՐԱԿԱՆ ՀԱՄԱԿԱՐԳԵՐԻ ՆԱԽԱԳԾՈՂ:

«ԱՐՏԱՇԵՍ ՊՐՈՋԵԿՏ» ՍՊԸ
ՊԵՏԱԿԱՆ ԼԻՑԵՆԶԻԱ` 14540
ՀՀ, 0033, ԵՐԵՎԱՆ, Վ. ՀԱՄԲԱՐՁՈՒՄՅԱՆ 12-8
ՀԵՌ. ; (+37410) 264571

ԸՆԴՀԱՆՈՒՐ ԾԱՆՈԹՈՒԹՅՈՒՆՆԵՐ:

No.	Բացատրություն	Ամսաթիվ

ՓՈՓՈԽՈՒԹՅՈՒՆՆԵՐ

ԳԾԱԳՐԻ ԱՆՎԱՆՈՒՄԸ

ՇԻՆԱՐԱՐՈՒԹՅԱՆ ԿԱԶՄԱԿԵՐՊՄԱՆ ՆԱԽԱԳԻԾ
ՔԱՆԴՄԱՆ ԱՇԽԱՏԱՆՔՆԵՐԻ ՀԱՏԱԿԱԳԻԾ

ՆԱԽԱԳԾԱՅԻՆ ՓՈՒԼ

ԱՇԽԱՏԱՆՔԱՅԻՆ ՆԱԽԱԳԻԾ

ԳԾԱԳՐԻ ՀԱՄԱՐԸ	
ՇԿՆ 102	ԱՄՍԱԹԻՎ 25.03.2015
	ՆԱԽ. ՀԱՄԱՐԸ 043-14
	ՄԱՍՇՏԱԲ Մ. 1:250
ՆԳճ Ի. ՆԵՐՍԻՍՅԱՆ	

All drawings and written material appearing herein constitute original and unpublished work of the Architect and may not be used or disclosed without prior written consent of the Architects.

Copyright 2015 NST Architects

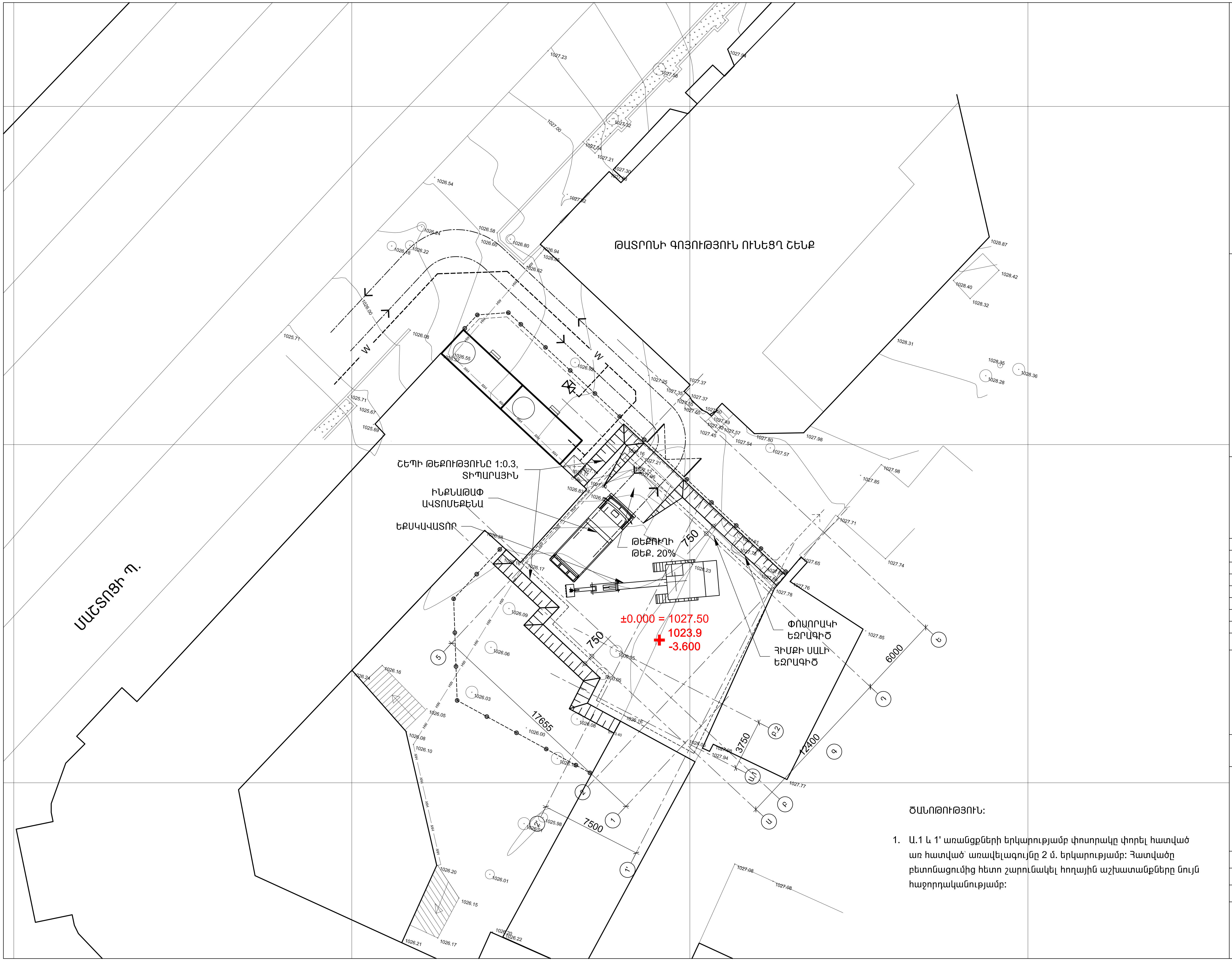

ԾԱՆՈԹՈՒԹՅՈՒՆ:

1. Ա.1 և 1' առանցքների երկարությամբ փոսորակը փորել հատված առ հատված՝ առավելագույնը 2 մ. երկարությամբ: Հատվածը բետոնացումից հետո շարունակել հողային աշխատանքները նույն հաջորդականությամբ:

ՀՀ ՔԱՂԱՔԱՇԻՆՈՒԹՅԱՆ ՆԱԽԱՐԱՐՈՒԹՅԱՆ «ՔԱՂԱՔԱՇԻՆԱԿԱՆ ԾՐԱԳՐԵՐԻ ԻՐԱԿԱՆԱՑՄԱՆ ԳՐԱՍԵՆՅԱԿ»

ԵՐԵՎԱՆԻ ԿԱՄԵՐԱՅԻՆ ՊԵՏԱԿԱՆ ԹԱՏՐՈՆԻ ՆՈՐ ՄԱՍՆԱՇԵՆՔ (ԴԱՀԼԻՃ)

ՀԱՅԱՍՏԱՆԻ ՀԱՆՐԱՊԵՏՈՒԹՅՈՒՆ,
ԵՐԵՎԱՆ, ԿՈՐՅՈՒՆԻ Փ., 16/2

ՆԱԽԱԳԾԻ ՃԱՐՏԱՐԱՊԵՏ

NST architects

«ՆՍԹ Արքիթեքչուր Ստուդիո» ՍՊԸ

ՊԵՏԱԿԱՆ ԼԻՑԵՆԶԻԱ՝ 12889
ՀՀ, 0010, ԵՐԵՎԱՆ, ՏՊԱԳՐԻՉՆԵՐԻ 8-23
ՀԵՌ. ; (+37460) 527327
www. nstarchitects.am

ԻՆԺԵՆԵՐԱԿԱՆ ՀԱՄԱԿԱՐԳԵՐԻ ՆԱԽԱԳԾՈՂ:

«ԱՐՏԱՇԵՍ ՊՐՈՋԵԿՏ» ՍՊԸ

ՊԵՏԱԿԱՆ ԼԻՑԵՆԶԻԱ՝ 14540
ՀՀ, 0033, ԵՐԵՎԱՆ, Վ. ՀԱՄԲԱՐՁՈՒՄՅԱՆ 12-8
ՀԵՌ. ; (+37410) 264571

ԸՆԴՀԱՆՈՒՐ ԾԱՆՈԹՈՒԹՅՈՒՆՆԵՐ:

No.	Բացատրություն	Ամսաթիվ

ՓՈՓՈԽՈՒԹՅՈՒՆՆԵՐ

ԳԾԱԳՐԻ ԱՆՎԱՆՈՒՄԸ

ՇԻՆԱՐԱՐՈՒԹՅԱՆ ԿԱԶՄԱԿԵՐՊՄԱՆ ՆԱԽԱԳԻԾ
ՓՈՍՈՐԱԿԻ ՀԱՏԱԿԱԳԻԾ

ՆԱԽԱԳԾԱՅԻՆ ՓՈՒԼ

ԱՇԽԱՏԱՆՔԱՅԻՆ ՆԱԽԱԳԻԾ

ԳԾԱԳՐԻ ՀԱՄԱՐԸ	
ՇԿՆ 103	ԱՄՍԱԹԻՎ 25.03.2015
	ՆԱԽ. ՀԱՄԱՐԸ 043-14
	ՄԱՍՇՏԱԲ Մ. 1:250
ՆԳճ Ի. ՆԵՐՍԻՍՅԱՆ	

All drawings and written material appearing herein constitute original and unpublished work of the Architect and may not be used or disclosed without prior written consent of the Architects.

Copyright 2015 NST Architects

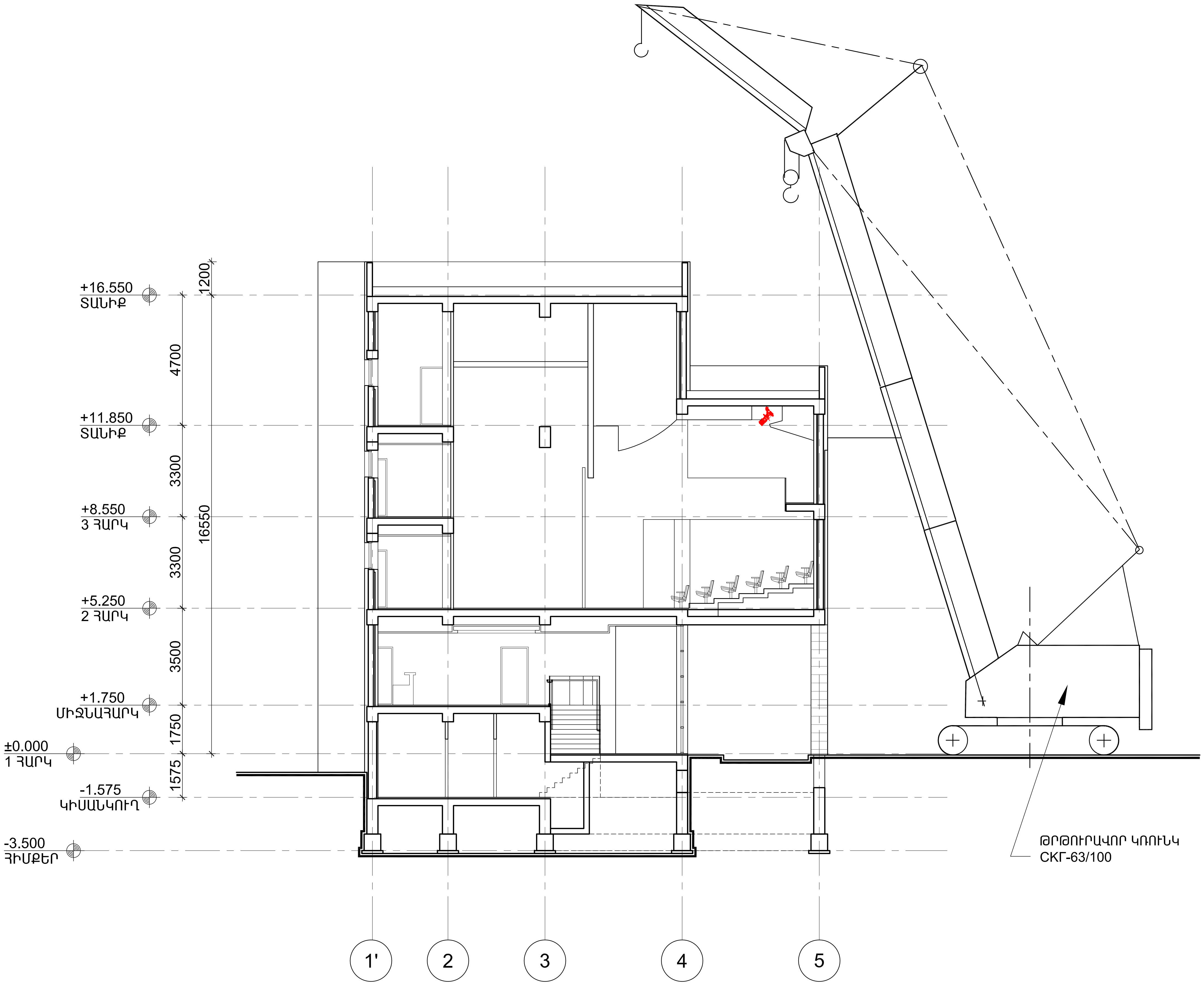

ՀՀ ՔԱՂԱՔԱՇԻՆՈՒԹՅԱՆ ՆԱԽԱՐԱՐՈՒԹՅԱՆ «ՔԱՂԱՔԱՇԻՆԱԿԱՆ ԾՐԱԳՐԵՐԻ ԻՐԱԿԱՆԱՑՄԱՆ ԳՐԱՍԵՆՅԱԿ»

ԵՐԵՎԱՆԻ ԿԱՄԵՐԱՅԻՆ ՊԵՏԱԿԱՆ ԹԱՏՐՈՆԻ ՆՈՐ ՄԱՍՆԱՇԵՆՔ (ԴԱՀԼԻՃ)

ՀԱՅԱՍՏԱՆԻ ՀԱՆՐԱՊԵՏՈՒԹՅՈՒՆ, ԵՐԵՎԱՆ, ԿՈՐՅՈՒՆԻ Փ., 16/2

ՆԱԽԱԳԾԻ ՃԱՐՏԱՐԱՊԵՏ

NST architects

«ՆՍԹ Արքիթեքչուր Ստուդիո» ՍՊԸ

ՊԵՏԱԿԱՆ ԼԻՑԵՆԶԻԱ՝ 12889
ՀՀ, 0010, ԵՐԵՎԱՆ, ՏՊԱԳՐԻՉՆԵՐԻ 8-23
ՀԵՌ. ; (+37460) 527327
www. nstarchitects.am

ԻՆԺԵՆԵՐԱԿԱՆ ՀԱՄԱԿԱՐԳԵՐԻ ՆԱԽԱԳԾՈՂ:

«ԱՐՏԱՇԵՍ ՊՐՈՋԵԿՏ» ՍՊԸ

ՊԵՏԱԿԱՆ ԼԻՑԵՆԶԻԱ՝ 14540
ՀՀ, 0033, ԵՐԵՎԱՆ, Վ. ՀԱՄԲԱՐՁՈՒՄՅԱՆ 12-8
ՀԵՌ. ; (+37410) 264571

ԸՆԴՀԱՆՈՒՐ ԾԱՆՈԹՈՒԹՅՈՒՆՆԵՐ:

No.	Բացատրություն	Ամսաթիվ

ՓՈՓՈԽՈՒԹՅՈՒՆՆԵՐ

ԳԾԱԳՐԻ ԱՆՎԱՆՈՒՄԸ

ՇԻՆԱՐԱՐՈՒԹՅԱՆ ԿԱԶՄԱԿԵՐՊՄԱՆ ՆԱԽԱԳԻԾ

ԿՏՐՎԱԾՔ

ՆԱԽԱԳԾԱՅԻՆ ՓՈՒԼ

ԱՇԽԱՏԱՆՔԱՅԻՆ ՆԱԽԱԳԻԾ

ԳԾԱԳՐԻ ՀԱՄԱՐԸ	
ՇԿՆ 104	ԱՄՍԱԹԻՎ 25.03.2015
	ՆԱԽ. ՀԱՄԱՐԸ 043-14
	ՄԱՍՇՏԱԲ Մ. 1:150
ՆԳՃ Ի. ՆԵՐՍԻՍՅԱՆ	

All drawings and written material appearing herein constitute original and unpublished work of the Architect and may not be used or disclosed without prior written consent of the Architects.

Copyright 2015 NST Architects