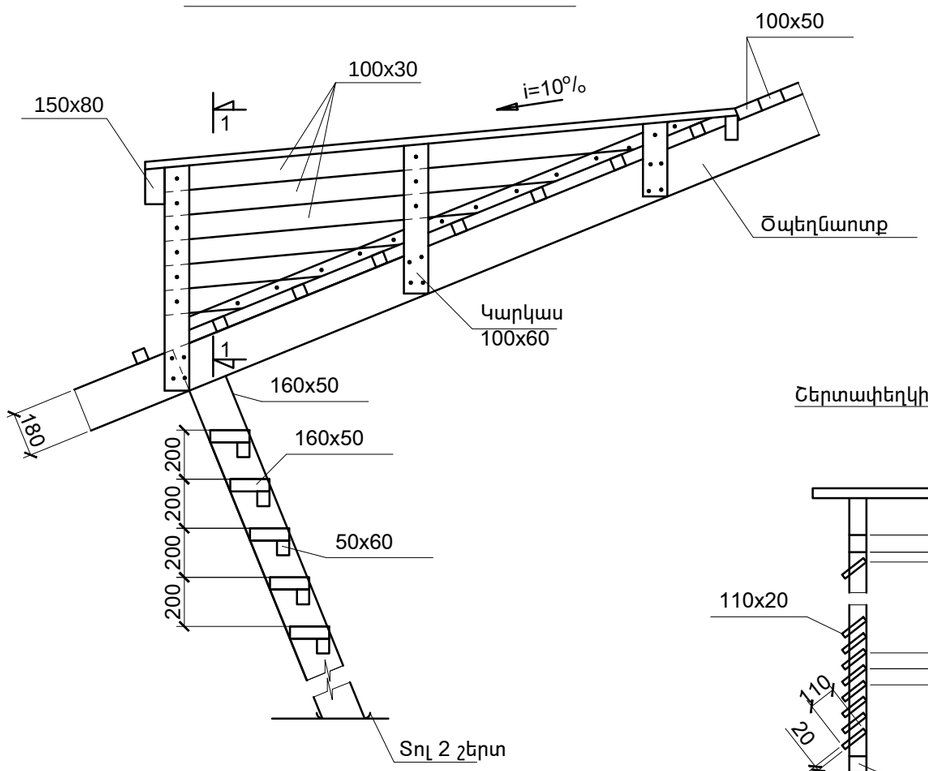

1-1

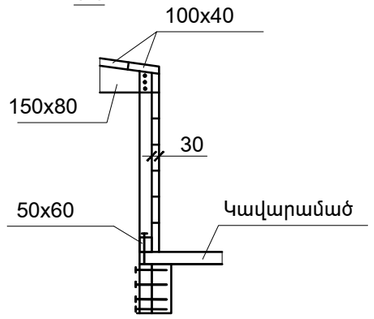

Տանիքի պատուհանի տեսքը դիմացից

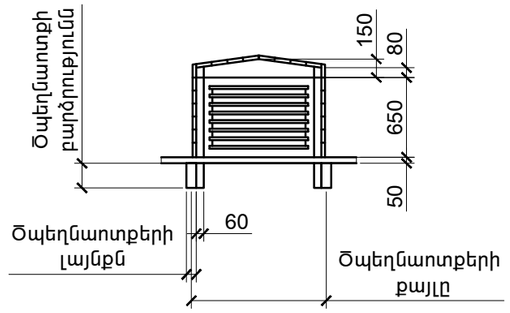

Շերտափեղկի հատույթ

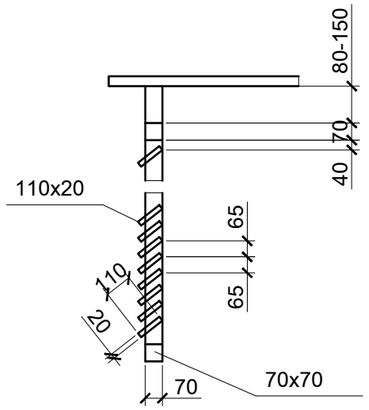

Տանիքի ցանկապատ

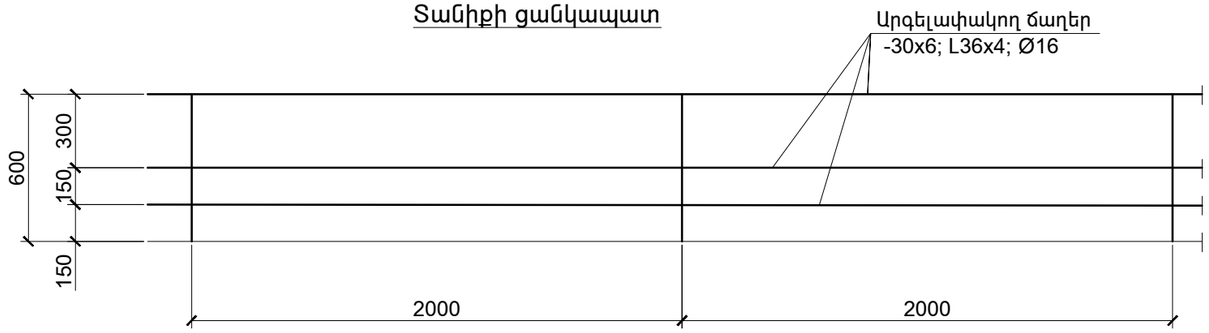

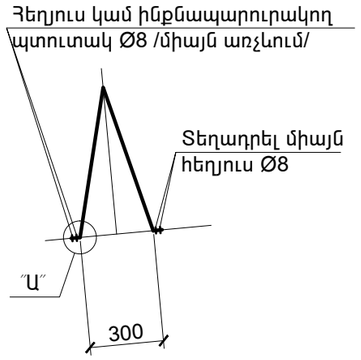

Հանգույց Ա

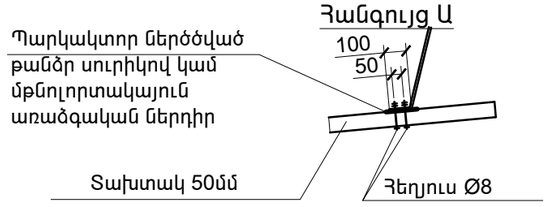

ԱՐՏ ԱԼԵՔՍ	Տնօրեն	Ալեքսանյան Ա.		«Աբովյան բժկական կենտրոն»ՓԲԸ Պոլիկլինիկայի մասնաշենքի տանիքի վերանորոգման նախագիծ		ճՇ
	Կատարեց	Ալեքսանյան Ա.		Պատվիրատու՝«Աբովյան բժկականկենտրոն» ՓԲԸ Հասցե ՀՀ Կոտայքի մարզ ք. Աբովյան Հատիսի 6	Փուլ / Թերթ / Թերթեր	
					ԱՆ	ճՇ- 9	9
				Տանիքի պատուհան և ցանկապատ	Նախագծող "ԱՐՏ. ԱԼԵՔՍ" ՍՊԸ	