## ԳԾԱԳՐԵՐԻ ԱՆՎԱՆԱՑՈՒՅԱԿ

| N | ԱՆՎԱՆՈՒՄ | ԹԵՐԹ |
|---|---|---|
| 1 | Ընդհանուր տվյալներ | ԷՏ - 1 |
| 2 | Մասնագիր | ԷՏ - 2 |
| 3 | 6 և 0.4 կՎ Միացումների սխեմա | ԷՏ - 3 |
| 4 | Սարքավորումների տեղադրման հատակագիծ | ԷՏ - 4 |
| 5 | Կաբելավորման հատակագիծ | ԷՏ - 5 |
| 6 | Տրանսֆորմատորի արտաքին տեսք 6կՎ մալուխային մուտքով | ԷՏ - 6 |
| 7 | Ներքին հողանցման կոնտուրի հատակագիծ | ԷՏ - 7 |
| 8 | Արտաքին հողանցման կոնտուրի հատակագիծ | ԷՏ - 8 |
| 9 | Լուսավորության հատակագիծ | ԷՏ - 9 |
| 10 | Փակոցի տեղադրման հատակագիծ | ԷՏ - 10 |
| 11 | Մեկուսիչ տակդիր | ԷՏ - 11 |
| | | |
| | | |

Նախագծի հիմնական ցուցանիշները

| | | |
|---|---|---|
| 1 | Տեղադրված տրանսֆորմատորային հզորություն: | 400կՎԱ |
| 2 | 6( 10 ) ԿՎ ներանցումների քանակը: | 1 |
| 3 | 6( 10 ) ԿՎ բջիջների քանակը: | 2 |
| 4 | 1 ԿՎ պանելների քանակը: | 2 |

## ԲԱՑԱՏՐԱԳԻՐ

Տրանսֆորմատորային ենթակայանի վերանորոգման նախագիծը կատարված է համաձայն «էլեկտրաէներգետիկական համակարգի օպերատոր » ՓԲԸ կողմից տրված առաջադրանքի:

6( 10 ) կՎ լարման վահանները կազմված են` միաշարք, КСО - 366 տիպի բաշխիչ սարքավորումների հավաքովի բջիջներից: Բջիջների ընդհանուր քանակն է - 2: Գոյություն ունեցող 6կՎ մալուխային գիծը ներանցվում է դեպի ԲՍ-ի մուտքային բջիջ:

0.4 կՎ լարման կողմում նախագծված է մեկշարքային ЩО - 70 - 3 մակնիշի պանելների հիման վրա /1-ը մուտքային, 1-ը գծային/:

Ուժային տրանսֆորմատորը գոյություն ունեցող է ТМФ - 400/6 մակնիշի, ապամոնտաժվում է և վերատեղադրվում առանձին խցի մեջ, միացումը 0.4կՎ վահաններին իրականացվում է մալուխով, անցկացված անցուղիով/канал/: :

Ենթակայանի հողանցման սարքը ընդունված է ընդհանուր 6( 10 ) և 0.4 կՎ լարումների համար:

Ներքին լուսավորության ցանցը նախատեսված է ներանցման պանելից, խմբային ցանցը - կաբելային:

Վահանակը կոմպլեկտավորվում է ավտոմատ անջատիչներով լուսավորության և մյուս կարիքների համար:

ՀԱՄԱՁԱՅՆԵՑՎԱԾ Է`

«ԷԷՀՕ» ՓԲԸ ԳԼԽԱՎՈՐ ՏՆՕՐԵՆ ____________________ Մ.ՄՆԱՑԱԿԱՆՅԱՆ

| | | | | | | |
|---|---|---|---|---|---|---|
| ԿԱՐԶԱԿԱՆ ՇԵՆՔԻ, ՕԺԱՆԴԱԿ ԿԱՌՈՒՅՑՆԵՐԻ, ՍՆՈՂ ԵՆԹԱԿԱՅԱՆԻ ՀԻՄՆԱՆՈՐՈԳՈՒՄ ԵՎ ՏԱՐԱԾՔԻ ԲԱՐԵԿԱՐԳՈՒՄ /Մալխասյանց 2/ | | | | Պատվեր` ԷԷՀՕ-ՊԸԱՇՁԲ-06/05-15 | | |
| ՏՆՕՐԵՆ | Գ.ՀԱԿՈԲՅԱՆ | | 1x400 կվԱ ՀԶՈՐՈՒԹՅԱՆ ՏՐԱՆՍՖՈՐՄԱՏՈՐԱՅԻՆ ԵՆԹԱԿԱՅԱՆ | ՓՈՒԼ | ԹԵՐԹ | ԹԵՐԹԵՐ |
| ՆԳՃ | Տ.ՀԱԿՈԲՅԱՆ | | | Ա Ն | ԷՏ-1 | 11 |
| ՆԱԽԱԳԾՈՂ | Մ.ՍՈՖՅԱՆ | | Ընդհանուր տվյալներ | «ՀԱՋԱՐԱՇԵՆ» ՍՊԸ | | |
| | | | | | | |

# ՄԱՍՆԱԳԻՐ

| N | ԱՆՎԱՆՈՒՄ | ՄԻԱՎՈՐ | ՔԱՆԱԿԸ | ԾԱՆՈԹՈՒԹՅՈՒՆ |
|---|---|---|---|---|
| 1 | Տրանսֆորմատոր յուղային, 6(10) /04 կՎ լարման, 400 կՎԱ հզորության բ,ТМФ-400 | Հ | 1 | Գոյություն ունեցող ապամոնտաժել և մոնտաժել |
| 2 | 10 կՎ Բջիջ՝ КСО 366 - 3Н ВНАл -6/630 | Հ | 1 | |
| 3 | Նույնը՝ КСО 366 - 4Н ВНП3 -17 | Հ | 1 | |
| 4 | 1 կՎ պանել՝ ներանցումային ЩО70 - 3-20 | Հ | 1 | |
| 5 | Նույնը՝ գծային, ЩО70 - 3-06А | Հ | 1 | |
| 6 | Հաշվառքի սարքավորումների վահան, ЩО70 - 3-60 | Հ | 1 | |
| 7 | Կաբել ալյումինե ջղերով, 3 x 70մմ2, АСБ-6 | Մ | 5 | |
| 8 | Կցորդիչ ծայրային, էպոկսիդե՝ КВЭТ- 6 | Հ | 3 | |
| 9 | Մետաղական արկղ 1200x600x300մմ չափերի, | Հ | 1 | |
| 9.1 | Անդրածիզ/перекидной/ հոսանահատիչ ВР32-35 В81250-250Ա | Հ | 1 | |
| 9.2 | Ավտոմատ անջատիչ եռաֆազ ВА51-35 125Ա | Հ | 1 | |
| 9.3 | Ավտոմատ անջատիչ եռաֆազ ВА51-35 63Ա | Հ | 1 | |
| 9.4 | Ավտոմատ անջատիչ միֆազ ՝ 40Ա | Հ | 1 | |
| 10 | Մետաղական արկղ 600x600x300մմ չափերի | Հ | 1 | |
| 10.1 | Անդրածիզ/перекидной/ հոսանահատիչ ВР32-37 В81250-400Ա | Հ | 1 | |
| 11 | Մետաղական արկղ 1000x600x300մմ չափերի | Հ | 1 | |
| 11.1 | Ավտոմատ անջատիչ եռաֆազ ВА51-35М2 160Ա | Հ | 2 | |
| 11.2 | Ավտոմատ անջատիչ եռաֆազ ВА53-35 400Ա | Հ | 1 | |
| 12 | Կաբել ալյումինե ջղերով,4 x 120մմ2, АВВГ-1 | Մ | 18 | |
| 13 | Կաբել ալյումինե ջղերով,4 x 70մմ2, АВВГ-1 | Մ | 28 | |
| 14 | Ալյումինե հաղորդաձող 5x50մմ, АД31т | կգ | 12 | |
| 15 | Ալյումինե հաղորդաձող 6x80մմ, АД31т | կգ | 31 | |
| 16 | Պահուստի ավտոմատ միացման սարք՝ЯУ8252-32А2,160Ա | Հ | 1 | |
| 17 | Լուսատու պատի՝ НСП11x100 | Հ | 15 | |
| 18 | Լամպ շիկացման, 220 Վ, 60 Վտ | Հ | 15 | |
| 19 | Տուփ՝, լուս-ն վահանակի կոմպլեկտավորման համար, 6+2 տեղ՝ Legrand - Nedbox 014 11 | Հ | 1 | |
| 20 | Անջատիչ միաբևեռ բաց հաղորդագծի համար | Հ | 3 | |
| 21 | Վարդակ երկբևեռ, բաց հաղորդագծի համար | Հ | 5 | |
| 22 | Տուփ վարդակների և անջատիչների համար | Հ | 22 | |
| 23 | Ավտոմատ անջատիչ, միաբևեռ 32 Ա | Հ | 1 | |
| 24 | Նույնը,՝ 25 Ա | Հ | 2 | |
| 25 | Նույնը,՝ 16 Ա | Հ | 3 | |
| 26 | Մալուխ ուժային ВВГнг - 0.66, 3 x 4 | Մ | 15 | |
| 27 | Նույնը՝ 3 x 2,5 | Մ | 150 | |
| 28 | Արկղ իջեցնող տրանսֆորմատորով ЯТП–0.25 | Հ | 1 | 220/36Վ |
| 29 | Մեկուսիչ տակդիր | Հ | 1 | |
| 30 | Փայտե փական | Հ | 1 | |
| 31 | Կրակմարիչ ածխաթթվային ОУ-5 | Հ | 1 | |
| 32 | Էլեկտրոդ,՝ պողպատ անկյունային, | Հ | 8 | |
| | 5 x 50 x 50 մմ, 2.5 մ | | | |
| 33 | Շերտավոր պողպատ 4 x 25 մմ | Մ | 35 | |
| 34 | Շերտավոր պողպատ 4 x 40 մմ | Մ | 30 | |
| 35 | Մալուխատար ցինկապատ | Մ | 4 | |
| 36 | Պողպատե խողովակ Φ 100 | Մ | 2 | |
| 37 | Կցորդիչ ծայրային, էպոկսիդե՝ ПКВэ-3 | Հ | 8 | |
| 38 | Կցորդիչ ծայրային, էպոկսիդե՝ ПКВэ- 4 | Հ | 6 | |
| 39 | Ստուգողական մալուխ КВВГ– 10x6մմ2 | Մ | 8 | |
| 40 | Միաֆազ ավտոմատ անջատիչ 10Ա S201B-10 | Հ | 1 | |
| 41 | Պաշտպանիչ պատյան բարձր լարման մալուխի համար | Հ | 3 | |

| | | | | | | |
|---|---|---|---|---|---|---|
| ՎԱՐՉԱԿԱՆ ՇԵՆՔԻ, ՕԺԱՆԴԱԿ ԿԱՌՈՒՅՑՆԵՐԻ, ՍՆՈՂ ԵՆԹԱԿԱՅԱՆԻ ՀԻՄՆԱՆՈՐՈԳՈՒՄ ԵՎ ՏԱՐԱԾՔԻ ԲԱՐԵԿԱՐԳՈՒՄ /Մալխասյանց 2/ | | | | Պատվեր՝ ԷԷՀՕ-ՊԸԱՇՁԲ-06/05-15 | | |
| | | | 1x400 կվԱ ՀԶՈՐՈՒԹՅԱՆ ՏՐԱՆՍՖՈՐՄԱՏՈՐԱՅԻՆ ԵՆԹԱԿԱՅԱՆ | ՓՈՒԼ | ԹԵՐԹ | ԹԵՐԹԵՐ |
| | | | | Ա Ն | ԷՏ- 2 | 11 |
| ՆԱԽԱԳԾԵՑ | Մ.ՍՈՖՅԱՆ | | Մասնագիր | «ՀԱՋԱՐԱՇԵՆ» ՍՊԸ | | |
| | | | | | | |

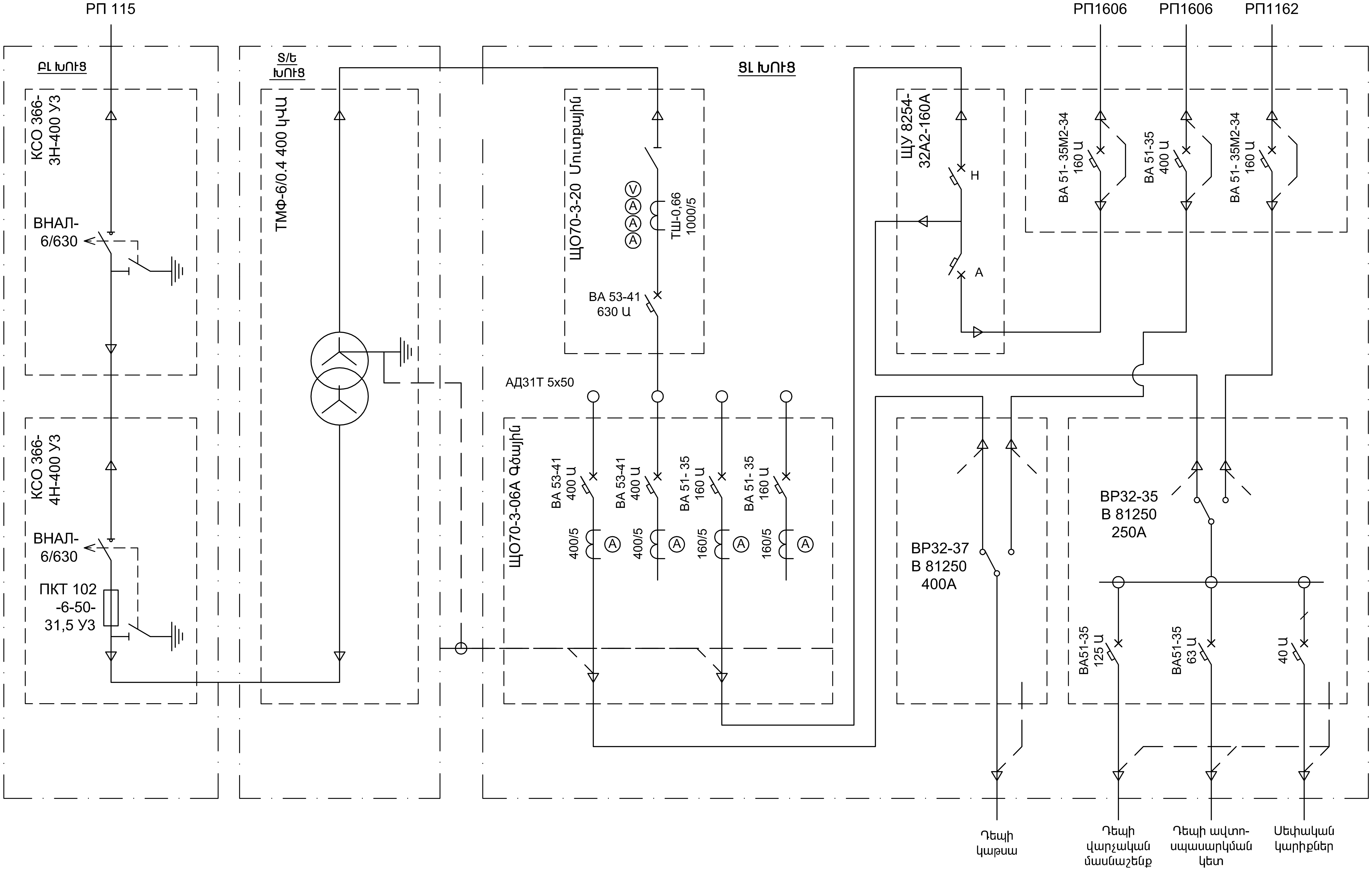


Վարչական շենք, կաթսա, ավտոտեխսպարկման կետ սնող 0.4կՎ մալուխային գծերը տես արտաքին մալուխային գծերի հատորում:

| | | | | | | |
|---|---|---|---|---|---|---|
| ՎԱՐՉԱԿԱՆ ՇԵՆՔԻ, ՕԺԱՆԴԱԿ ԿԱՌՈՒՅՑՆԵՐԻ, ՍՆՈՂ ԵՆԹԱԿԱՅԱՆԻ ՀԻՄՆԱՆՈՐՈԳՈՒՄ ԵՎ ՏԱՐԱԾՔԻ ԲԱՐԵԿԱՐԳՈՒՄ /Մալխասյանց 2/ | | | | Պատվեր՝ ԷԷՀՕ-ՊԸԱՇՁԲ-06/05-15 | | |
| | | | 1x400ԿՎԱ ՀԶՈՐՈՒԹՅԱՆ ՏՐԱՆՍՖՈՐՄԱՏՈՐԱՅԻՆ ԵՆԹԱԿԱՅԱՆ | ՓՈՒԼ | ԹԵՐԹ | ԹԵՐԹԵՐ |
| ՆԱԽԱԳԾԵՑ | Դ.ԴԱՎԹՅԱՆ | | | Ա Ն | ԷՏ-3 | 11 |
| | | | 6 և 0.4կՎ միացումների սխեմա | «ՀԱԶԱՐԱՇԵՆ» ՍՊԸ | | |
| | | | | | | |

# ՏՐԱՆՖՈՐՄԱՏՈՐԱՅԻՆ ԵՆԹԱԿԱՅԱՆԻ ՀԱՏԱԿԱԳԻԾ ԷԼԵԿՏՐԱՍԱՐՔԱՎՈՐՈՒՄՆԵՐԻ ՏԵՂԱԲԱՇԽՄԱՆ ՍԽԵՄԱՅՈՎ Մ 1:50

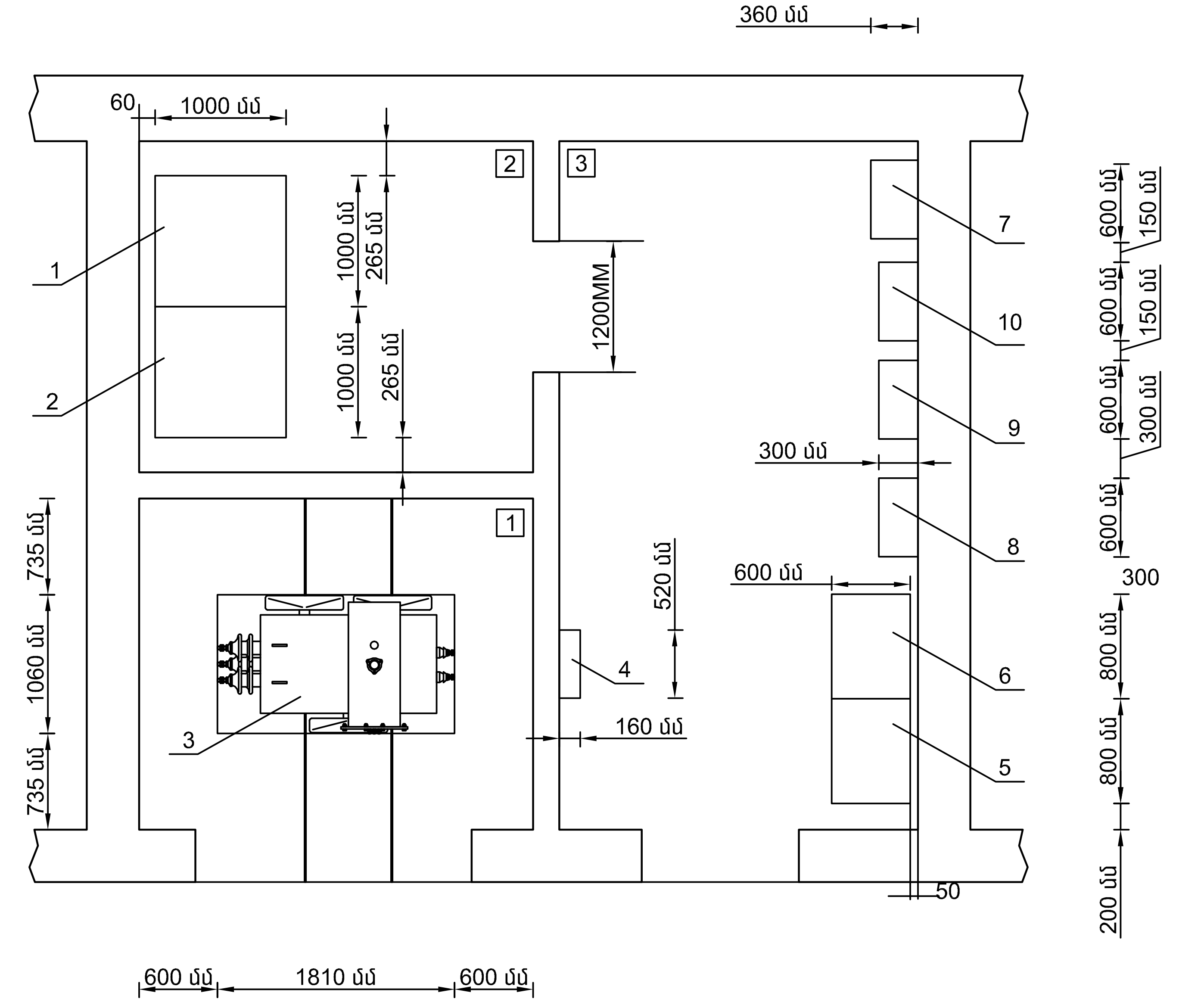


## ԾԱՆՈԹՈՒԹՅՈՒՆ

1. Միակողմանի սպասարկման հավաքական խուց 6 կՎ, մուտքային КСО 366-3Н-400 У3
2. Միակողմանի սպասարկման հավաքական խուց 6 կՎ, գծային КСО 366-4Н-400 У3
3. Յուղային տրանսֆորմատոր, կցաշուրթավոր՝ ТМФ 400/6-0.4 կՎԱ տիպի
4. Հաշվառքի սարքավորումների վահան, 560x520x160 մմ, ЩО70-3-60 տիպի
5. Միակողմանի սպասարկման վահան 0.4 կՎ, մուտքային, 2000x600x600 մմ, ЩО70-3-20 տիպի
6. Միակողմանի սպասարկման վահան 0.4 կՎ, գծային, 2000x800x600 մմ, ЩО70-3-06А տիպի
7. Պահուստի ավտոմատ միացում 1200x600x360 մմ՝ Я(Ш)У 8252-32А2-160А տիպի
8. Մետաղական արկղ 1200x600x300 մմ, համալրվում է՝
   - 8.1. անդրածիգ հոսանահատիչ՝ ВР32-35 В 81250 250А տիպի
   - 8.2. եռաֆազ ավտոմատ անջատիչներով՝ ВА 51-35 125 Ա տիպի
   - 8.3. եռաֆազ ավտոմատ անջատիչներով՝ ВА 51-35 63 Ա տիպի
   - 8.4. միաֆազ ավտոմատ անջատիչներով՝ 40 Ա
9. Մետաղական արկղ 600x600x300 մմ, համալրվում է՝
   - 9.1. անդրածիգ հոսանահատիչ՝ ВР32-37 В 81250 400А տիպի
10. Մետաղական արկղ 1000x600x300 մմ, համալրվում է՝
   - 10.1. եռաֆազ ավտոմատ անջատիչներով՝ ВА 51-35М2-34 160 Ա տիպի
   - 10.2. եռաֆազ ավտոմատ անջատիչներով՝ ВА 51-35М2-34 160 Ա տիպի
   - 10.3. եռաֆազ ավտոմատ անջատիչներով՝ ВА 51-35 400 Ա տիպի

## ՍԵՆՔԵՐԻ ՀԱՄԱՐՆԵՐ

- 1 — Տրանսֆորմատորային խուց
- 2 — Բարձր լարման խուց
- 3 — Ցածր լարման խուց

| | | | | | | |
|---|---|---|---|---|---|---|
| ՎԱՐՉԱԿԱՆ ՇԵՆՔԻ, ՕԺԱՆԴԱԿ ԿԱՌՈՒՅՑՆԵՐԻ, ՍՆՈՂ ԵՆԹԱԿԱՅԱՆԻ ՀԻՄՆԱՆՈՐՈԳՈՒՄ ԵՎ ՏԱՐԱԾՔԻ ԲԱՐԵԿԱՐԳՈՒՄ /Մալխասյանց 2/ | | | | Պատվեր՝ ԷԷՀՕ-ՊԸԱՇՁԲ-06/05-15 | | |
| | | | 1x400ԿՎԱ ՀԶՈՐՈՒԹՅԱՆ ՏՐԱՆՍՖՈՐՄԱՏՈՐԱՅԻՆ ԵՆԹԱԿԱՅԱՆ | ՓՈՒԼ | ԹԵՐԹ | ԹԵՐԹԵՐ |
| ՆԱԽԱԳԾ. | Դ.ԴԱՎԹՅԱՆ | | | Ա Ն | ԷS-4 | 11 |
| | | | Սարքավորումների տեղադրման հատակագիծ | «ՀԱՋԱՐԱՇԵՆ» ՍՊԸ | | |
| | | | | | | |

# ՏՐԱՆՖՈՐՄԱՏՈՐԱՅԻՆ ԵՆԹԱԿԱՅԱՆԻ ՀԱՏԱԿԱԳԻԾ ԷԼԵԿՏՐԱՍԱՐՔԱՎՈՐՈՒՄՆԵՐԻ ՏԵՂԱԲԱՇԽՄԱՆ ՍԽԵՄԱՅՈՎ

Մ 1:50

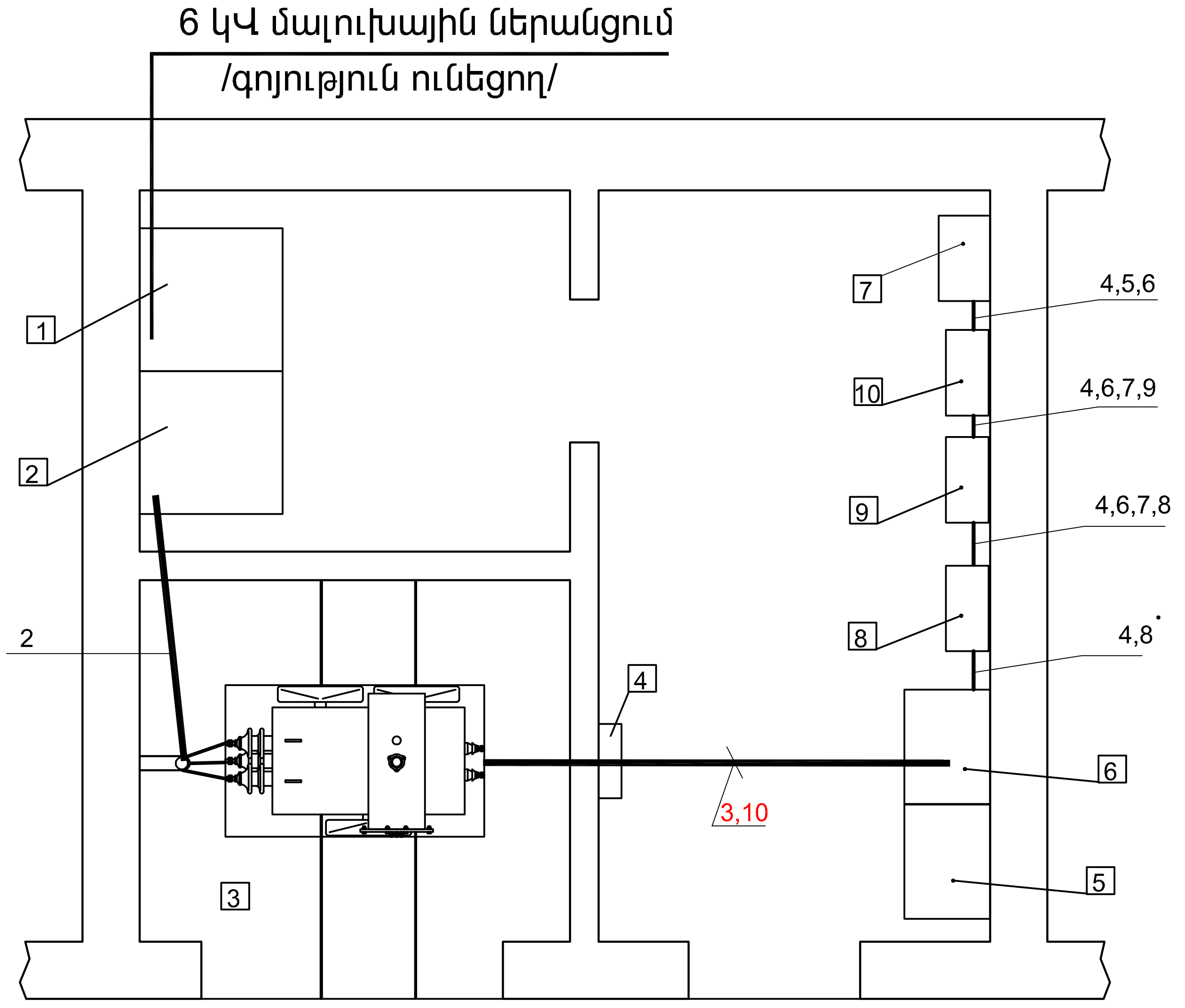


| ՀՀ | ՈՒՂԵԳԻԾ | | ՄԱԿՆԻՇ | ԿՏՐՎԱԾՔ մմ2 | ԱՆՑԿԱՑՄԱՆ ԵՂԱՆԱԿ | ԵՐԿԱՐՈՒԹՅՈՒՆ մ | ԾԱՆՈԹՈՒԹՅՈՒՆ |
|---|---|---|---|---|---|---|---|
| | Սկիզբ | Վերջ | | | | | |
| 1 | РП 115 | КСО-366-3Н | | | | | Գոյություն ունեցող |
| 2 | КСО-366-4Н | Տրանսֆորմատոր | АСБ-6 | 3 x 70 | Հատակի բետոնում տեղադրված խողովակով | 5 | |
| 3 | Տրանսֆորմատոր | ЩО70-3-20 | ВВГ-1 | 4 x 120 | Անցուղիով /канал/ | 7 | |
| 4 | ЩО70-3-06 | A B P | ВВГ-1 | 4 x 70 | Պատերով | 8 | |
| 5 | ВА51-35/արկղ 10/ | A B P | ВВГ-1 | 4 x 70 | Մալուխատարով, պատերով | 3 | |
| 6 | A B P | В Р32-35/արկղ 8/ | ВВГ-1 | 4 x 70 | Պատերով | 8 | |
| 7 | ВА51-35/արկղ 10/ | В Р32-35/արկղ 8/ | ВВГ-1 | 4 x 70 | Մալուխատարով, պատերով | 7 | |
| 8 | ЩО70-3-06 | В Р32-37/արկղ 9/ | ВВГ-1 | 4 x 120 | Մալուխատարով, պատերով | 6 | |
| 9 | ВА51-35/արկղ10/ | В Р32-37/արկղ 9/ | ВВГ-1 | 4 x 120 | Պատերով | 3 | |
| 10 | ЩО70-3-20 | ЩО70-3-60 | КВВГ-1 | 10 x 6 | Անցուղիով /канал/, | 8 | |

## ՍԵՆՔԵՐԻ ՀԱՄԱՐՆԵՐ

1 — Տրանսֆորմատորային խուց

2 — Բարձր լարման խուց

3 — Ցածր լարման խուց

| ՎԱՐՉԱԿԱՆ ՇԵՆՔԻ, ՕԺԱՆԴԱԿ ԿԱՌՈՒՅՑՆԵՐԻ, ՍՆՈՂ ԵՆԹԱԿԱՅԱՆԻ ՀԻՄՆԱՆՈՐՈԳՈՒՄ ԵՎ ՏԱՐԱԾՔԻ ԲԱՐԵԿԱՐԳՈՒՄ /Մալխասյանց 2/ | | | | Պատվեր՝ ԷԷՀՕ-ՊԸԱՇՁԲ-06/05-15 | | |
|---|---|---|---|---|---|---|
| | | | 1x400ԿՎԱ ՀԶՈՐՈՒԹՅԱՆ ՏՐԱՆՍՖՈՐՄԱՏՈՐԱՅԻՆ ԵՆԹԱԿԱՅԱՆ | ՓՈՒԼ | ԹԵՐԹ | ԹԵՐԹԵՐ |
| ՆԱԽԱԳԾԵՑ | Մ.ՍՈՖՅԱՆ | | | Ա Ն | ԷS-5 | 11 |
| | | | Կաբելավորման հատակագիծ | «ՀԱՋԱՐԱՇԵՆ» ՍՊԸ | | |
| | | | | | | |

# ՏՐԱՆՖՈՐՄԱՏՈՐԻ ԱՐՏԱՔԻՆ ՏԵՍՔ 6 ԿՎ ՄԱԼՈՒԽԱՅԻՆ ՄՈՒՏՔՈՎ

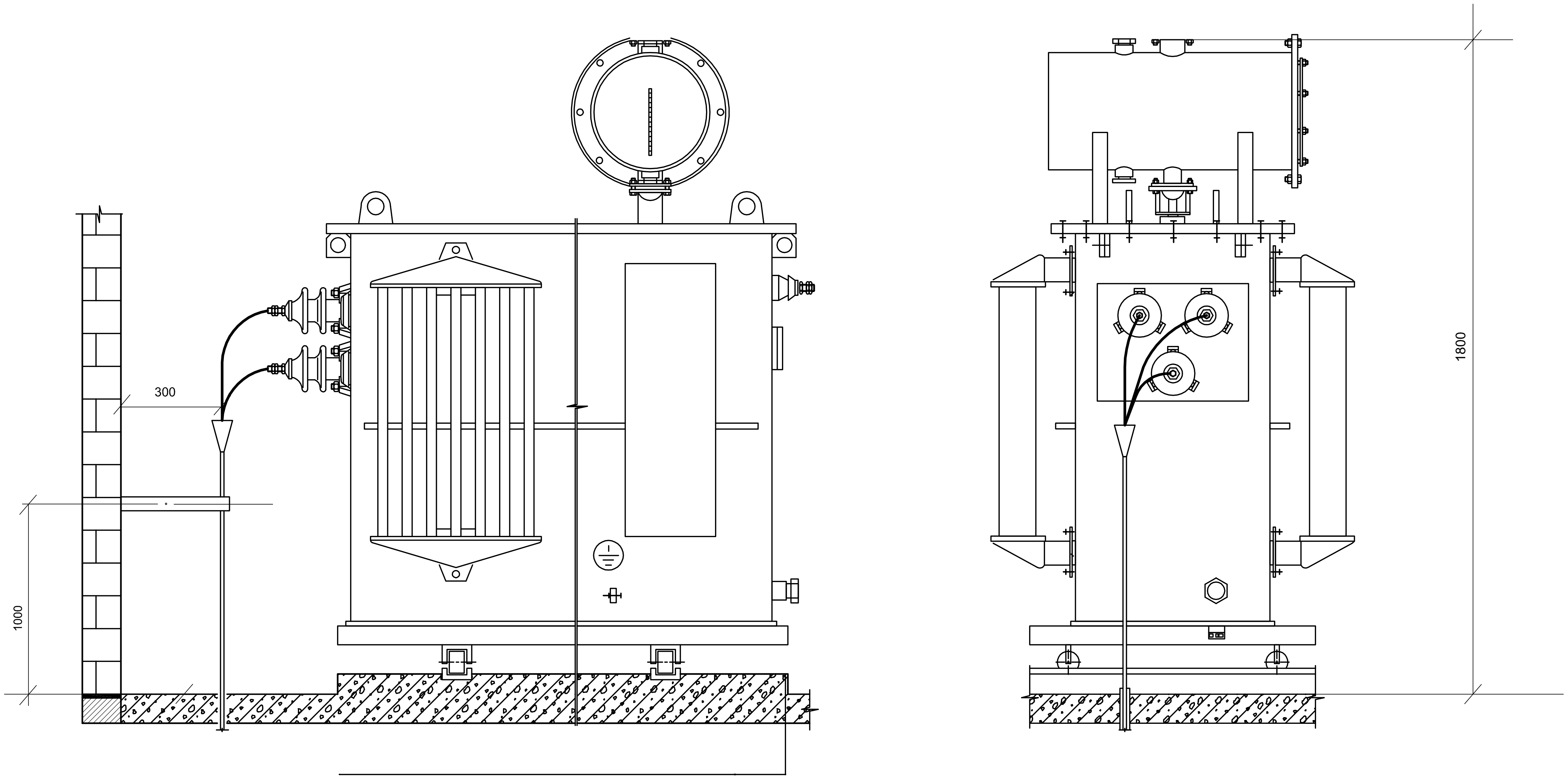


| | | | | | | |
|---|---|---|---|---|---|---|
| ՎԱՐՉԱԿԱՆ ՇԵՆՔԻ, ՕԺԱՆԴԱԿ ԿԱՌՈՒՅՑՆԵՐԻ, ՍՆՈՂ ԵՆԹԱԿԱՅԱՆԻ ՀԻՄՆԱՆՈՐՈԳՈՒՄ ԵՎ ՏԱՐԱԾՔԻ ԲԱՐԵԿԱՐԳՈՒՄ /Մալխասյանց 2/ | | | | Պատվեր՝ ԷԷՀՕ-ՊԸԱՃՉԲ-06/05-15 | | |
| | | | 1x400 կվԱ ՀԶՈՐՈՒԹՅԱՆ ՏՐԱՆՍՖՈՐՄԱՏՈՐԱՅԻՆ ԵՆԹԱԿԱՅԱՆ | ՓՈՒԼ | ԹԵՐԹ | ԹԵՐԹԵՐ |
| | | | | ԱՆ | ԷՏ - 6 | 11 |
| ՆԱԽԱԳԾԵՑ | Դ.ԴԱՎԹՅԱՆ | | Տրանսֆորմատորի արտաքին տեսք 6կՎ մալուխային մուտքով | «ՀԱՋԱՐԱՇԵՆ» ՍՊԸ | | |
| | | | | | | |

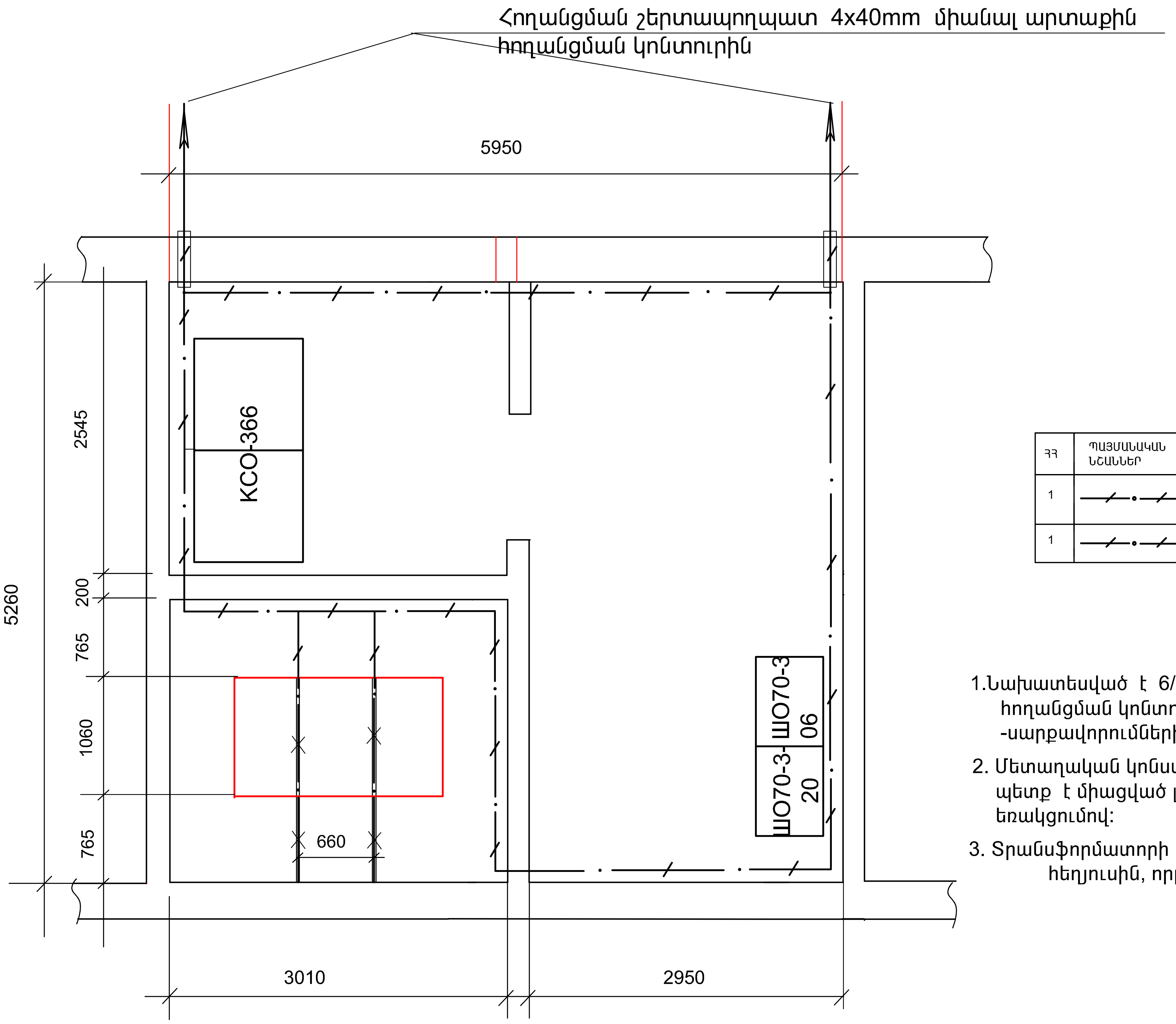


| ՀՀ | ՊԱՅՄԱՆԱԿԱՆ ՆՇԱՆՆԵՐ | ԱՆՎԱՆՈՒՄ | ՔԱՆԱԿԸ |
|---|---|---|---|
| 1 | —/—•—/— | Յողանցման շերտապողպատ 4x25մմ 0.4մ բարձրության վրա հատակի նիշից | 30 |
| 1 | —/—•—/— | Յողանցման շերտապողպատ 4x40մմ | Տես թերթ 8 |

1.Նախատեսված է 6/0.4կՎ լարման համակարգի ընդհանուր հողանցման կոնտուր` որի մեջ ներառված են`
-սարքավորումների հենարանային տարրերը

2. Մետաղական կոնստրուկցիաները կցվածքներում և և ծայրերում պետք է միացված լինեն միմյանց 4x25մմ կտրվածքի շերտապողպատով եռակցումով:

3. Տրանսֆորմատորի «ԶՐՈՆ» միացնել կորպուսի հողանցման հեղյուսին, որը իր հերթին ` ներքին կոնտուրին:

| | | | | |
|---|---|---|---|---|
| ՎԱՐՉԱԿԱՆ ՇԵՆՔԻ, ՕԺԱՆԴԱԿ ԿԱՌՈՒՅՑՆԵՐԻ, ՍՆՈՂ ԵՆԹԱԿԱՅԱՆԻ ՀԻՄՆԱՆՈՐՈԳՈՒՄ ԵՎ ՏԱՐԱԾՔԻ ԲԱՐԵԿԱՐԳՈՒՄ /Մալխասյանց 2/ | | | | Պատվեր` ԷԷՀՕ-ՊԸԱՇՉԲ-06/05-15 |
| | | | 1x400 կվԱ ՀԶՈՐՈՒԹՅԱՆ ՏՐԱՆՍՖՈՐՄԱՏՈՐԱՅԻՆ ԵՆԹԱԿԱՅԱՆ | ՓՈՒԼ / ԹԵՐԹ / ԹԵՐԹԵՐ |
| ՆԱԽԱԳԾ. | Մ.ՍՈՖՅԱՆ | | | Ա Ն / ԷS-7 / 11 |
| | | | Ներքին հողանցման կոնտուր | «ՀԱԶԱՐԱՇԵՆ» ՍՊԸ |
| | | | | |

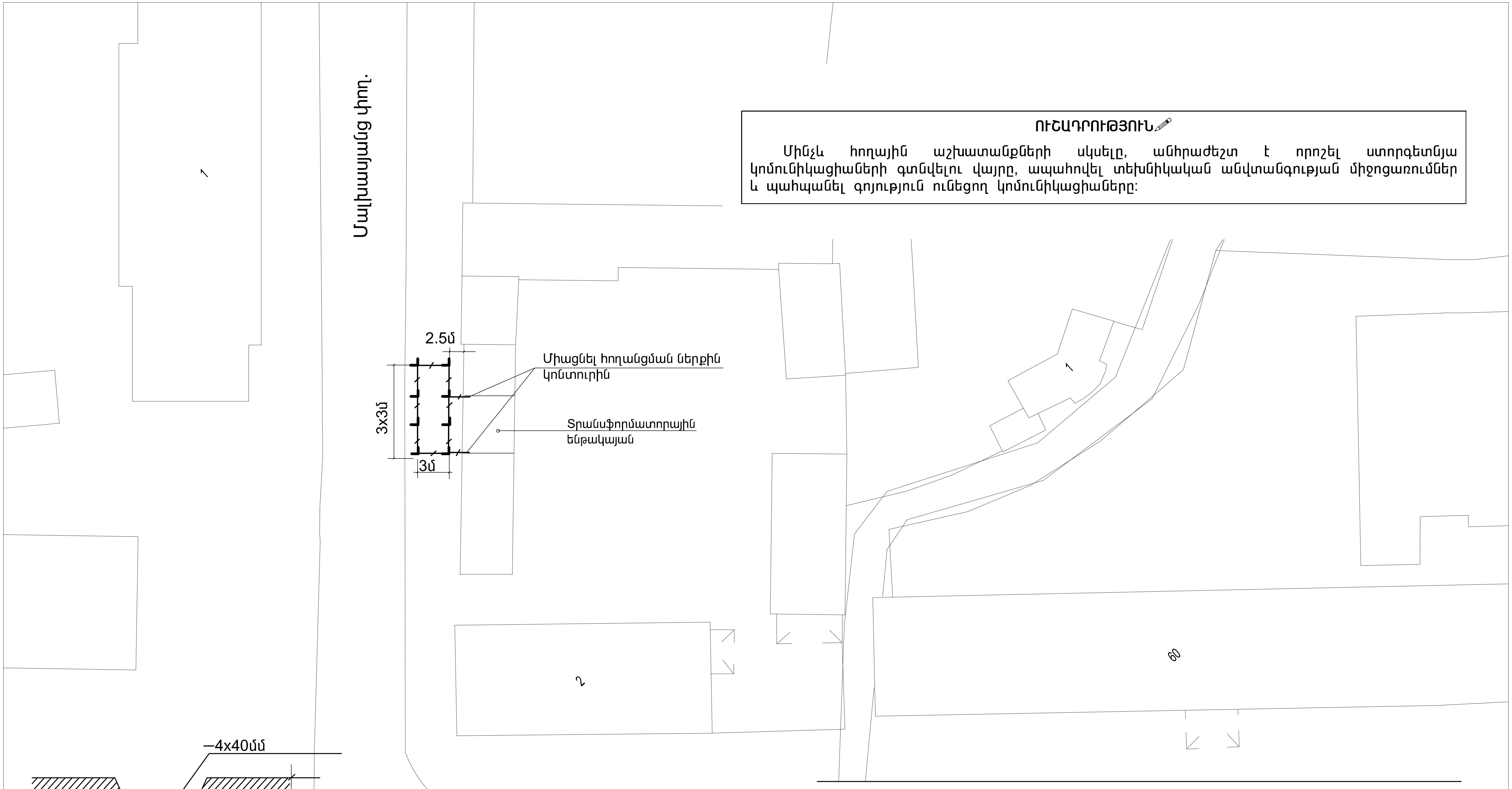


**ՈՒՇԱԴՐՈՒԹՅՈՒՆ**

Մինչև հողային աշխատանքների սկսելը, անհրաժեշտ է որոշել ստորգետնյա կոմունիկացիաների գտնվելու վայրը, ապահովել տեխնիկական անվտանգության միջոցառումներ և պահպանել գոյություն ունեցող կոմունիկացիաները:

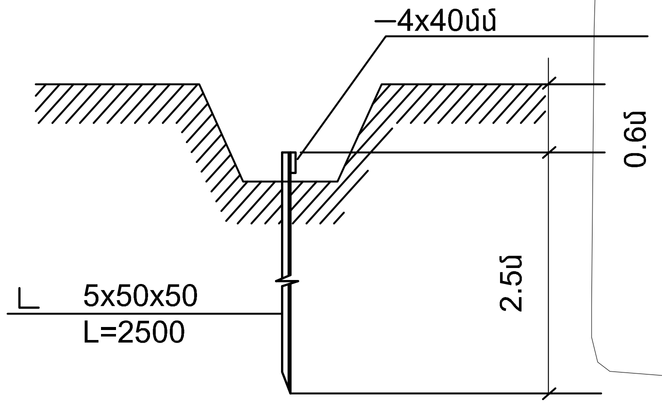


| ՊԱՅՄԱՆԱԿԱՆ ՆՇԱՆՆԵՐ | ԱՆՎԱՆՈՒՄ | ՔԱՆԱԿԸ |
|---|---|---|
| ┘ | Յողանցման էլեկտրոդ 50x50x5մմ L=2.5մ/արտաքին կոնտուր/ | 8 |
| —/—•—/— | Յողանցման շերտապողպատ 40x40մմ 0.6մ խորությամբ հողի նիշից | 30 |

1.Յողանցման կոնտուրի դիմադրության մեծությունը չպետք է գերազանցի 4Օhմ-ը տարվա ցանկացած ժամանակ:
2.Յողանցման իրականացումից հետո անհրաժեշտ է չափել հողանցման դիմադրությունը , վերը նշված պարամետրի գերազանցման դեպքում անհրաժեշտ է խփել լրացուցիչ էլեկտրոդներ:

| | | | | |
|---|---|---|---|---|
| ՎԱՐՉԱԿԱՆ ՇԵՆՔԻ, ՕԺԱՆԴԱԿ ԿԱՌՈՒՅՑՆԵՐԻ, ՍՆՈՂ ԵՆԹԱԿԱՅԱՆԻ ՀԻՄՆԱՆՈՐՈԳՈՒՄ ԵՎ ՏԱՐԱԾՔԻ ԲԱՐԵԿԱՐԳՈՒՄ /Մալխասյանց 2/ | | | | Պատվեր՝ ԷԷՀՕ-ՊԸԱՇՋԲ-06/05-15 |
| | | | 1x400 կվԱ ՀԶՈՐՈՒԹՅԱՆ ՏՐԱՆՍՖՈՐՄԱՏՈՐԱՅԻՆ ԵՆԹԱԿԱՅԱՆ | ՓՈՒԼ / ԹԵՐԹ / ԹԵՐԹԵՐ |
| ՆԱԽԱԳԾԱՑ | Մ.ՍՈՖՅԱՆ | | | Ա Ն / ԷS-8 / 11 |
| | | | Արտաքին հողանցման կոնտուրի հատակագիծ | «ՀԱՅԱՐԱՇԵՆ» ՍՊԸ |
| | | | | |

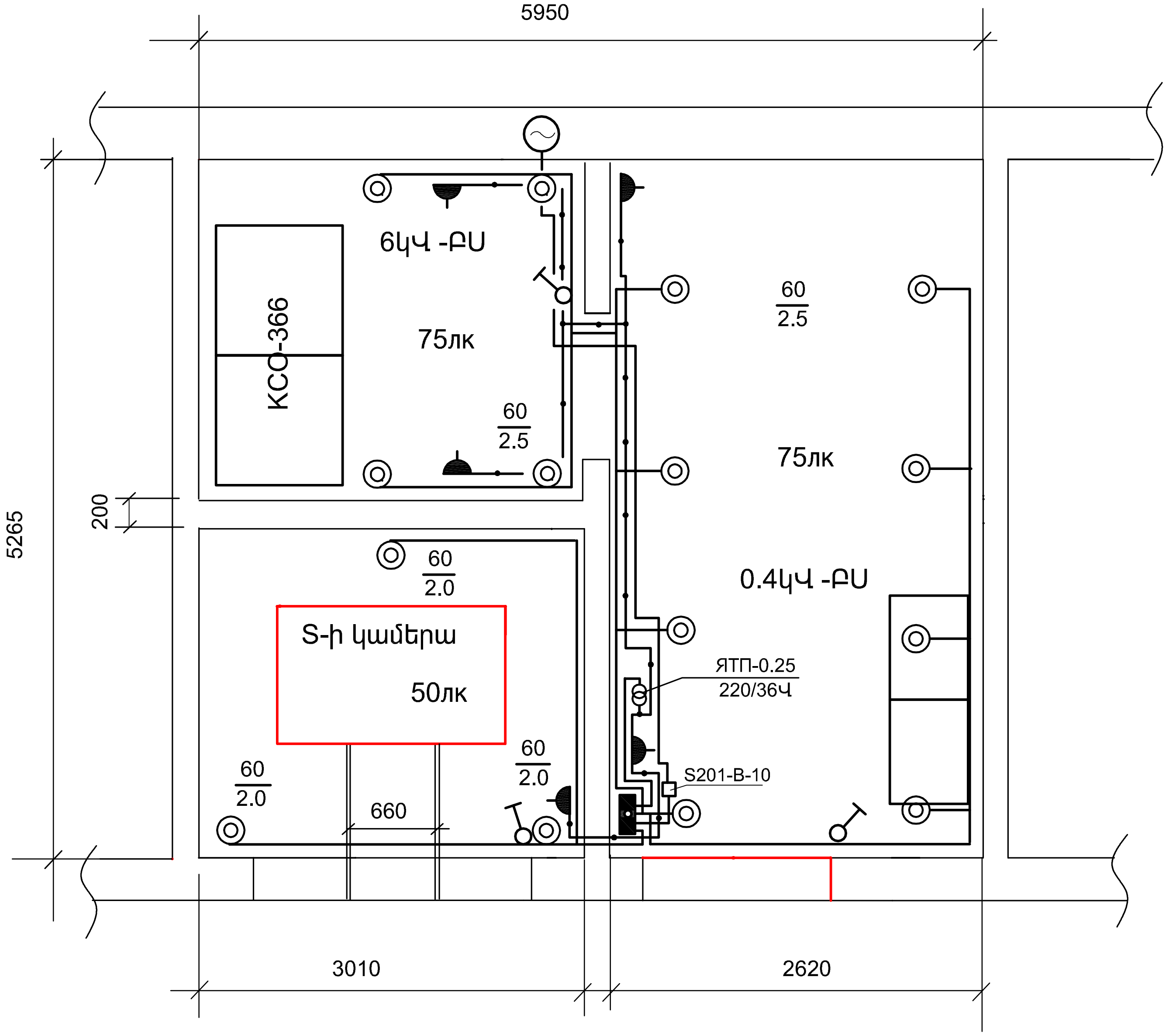


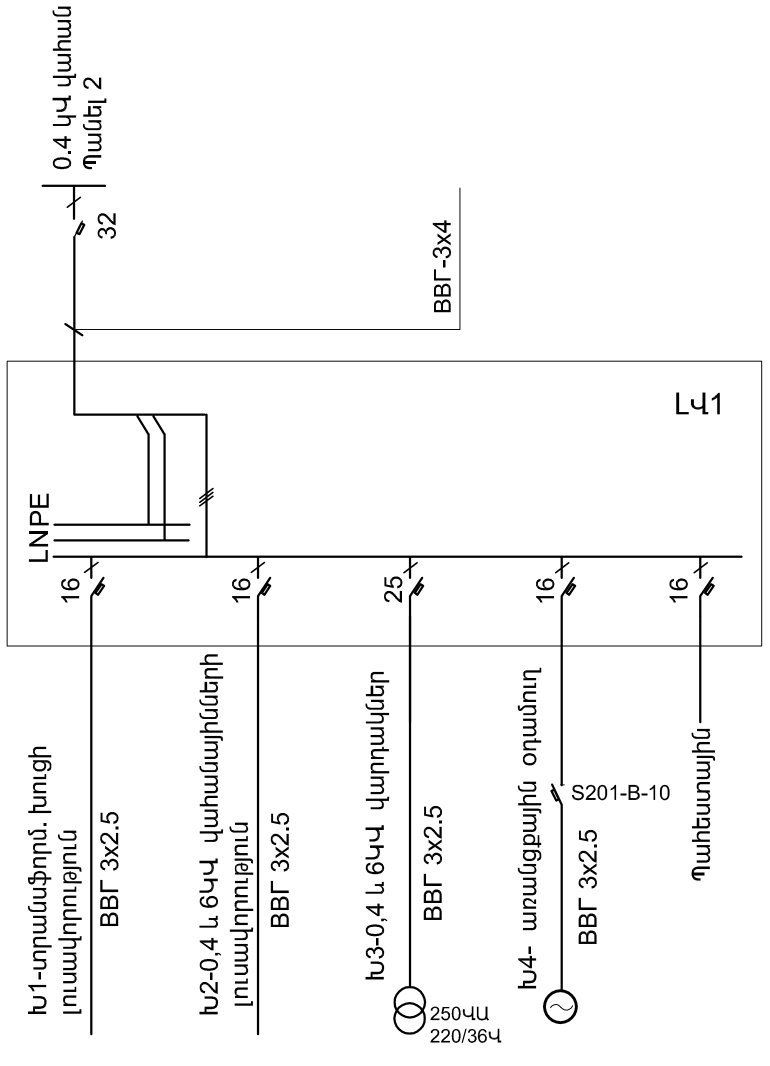


## ՊԱՅՄԱՆԱԿԱՆ ՆՇԱՆՆԵՐ

- Լուսավորության վահան
- Լուսատու պատին ամրացվող
- Անջատիչ 20Վ, 10Ա
- Վարդակ Անջատիչ 220Վ, 6Ա

1.Լուսավորության ցանցի լարումը 380/220Վ, լամպերի լարումը-220Վ, վերանորոգման ցանցի լարումը- 36Վ:
2.Լուսավորության ցանցը իրականցնել ՎՎԳ մակնիշի մալուխային գծով անցկացված պատերով :
3.Անջատիչները տեղադրել 1.5մ բարձրության վրա, վարդակները - 0.8մ:

| | | | | | | |
|---|---|---|---|---|---|---|
| ՎԱՐՉԱԿԱՆ ՇԵՆՔԻ, ՕԺԱՆԴԱԿ ԿԱՌՈՒՅՑՆԵՐԻ, ՍՆՈՂ ԵՆԹԱԿԱՅԱՆԻ ՀԻՄՆԱՆՈՐՈԳՈՒՄ ԵՎ ՏԱՐԱԾՔԻ ԲԱՐԵԿԱՐԳՈՒՄ /Մալխասյանց 2/ | | | | Պատվեր՝ ԷԷՀՕ-ՊԸԱՇՁԲ-06/05-15 | | |
| | | | 1x400 կվԱ ՀԶՈՐՈՒԹՅԱՆ ՏՐԱՆՍՖՈՐՄԱՏՈՐԱՅԻՆ ԵՆԹԱԿԱՅԱՆ | ՓՈՒԼ | ԹԵՐԹ | ԹԵՐԹԵՐ |
| ՆԱԽԱԳԾ. | Մ.ՍՈՖՅԱՆ | | | Ա Ն | ԷS-9 | 11 |
| | | | Էլեկտրալուսավորություն | «ՀԱՅԱՐԱՇԵՆ» ՍՊԸ | | |
| | | | | | | |

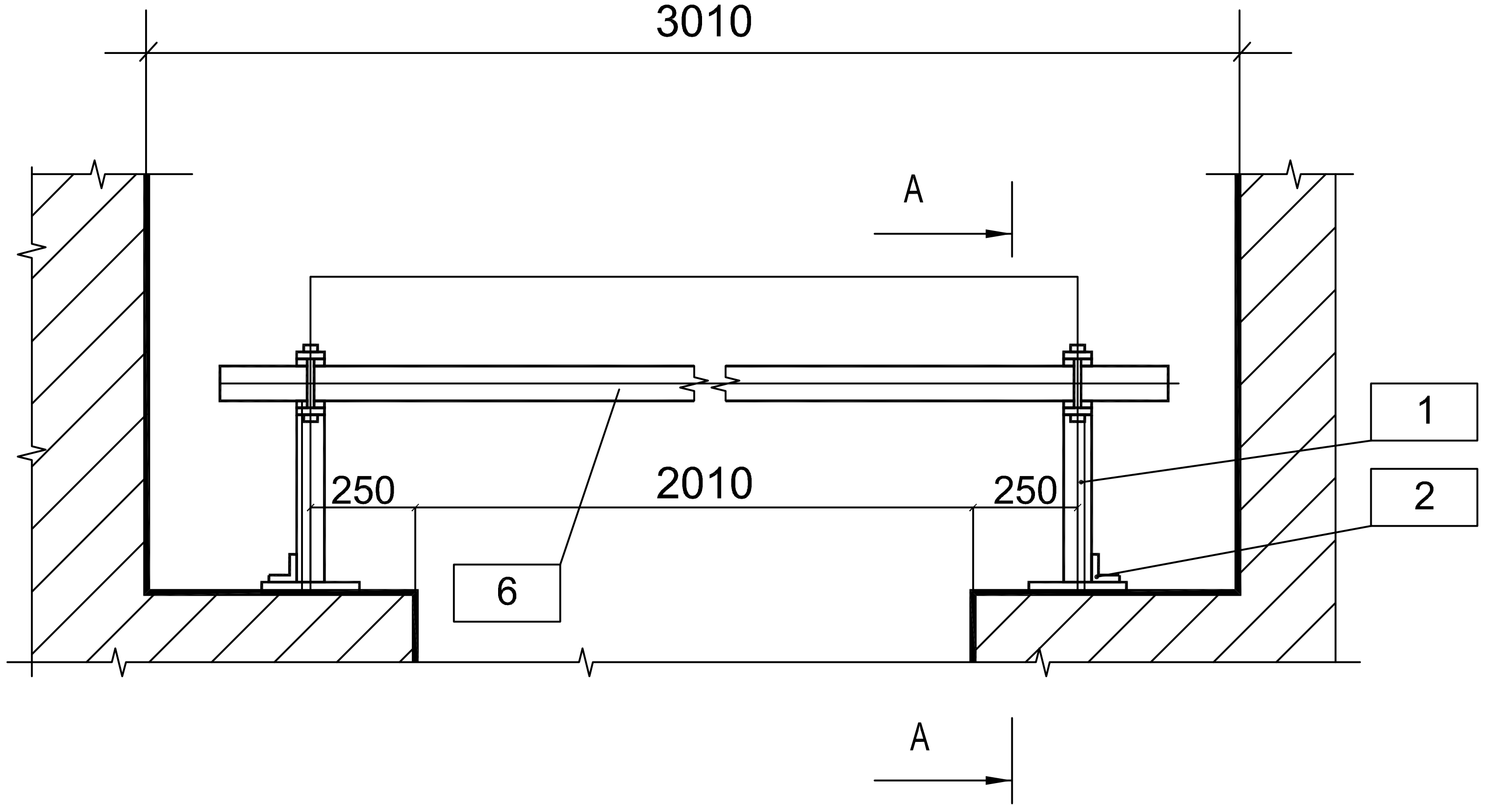


## ԿՏՐՎԱԾՔ Ա-Ա

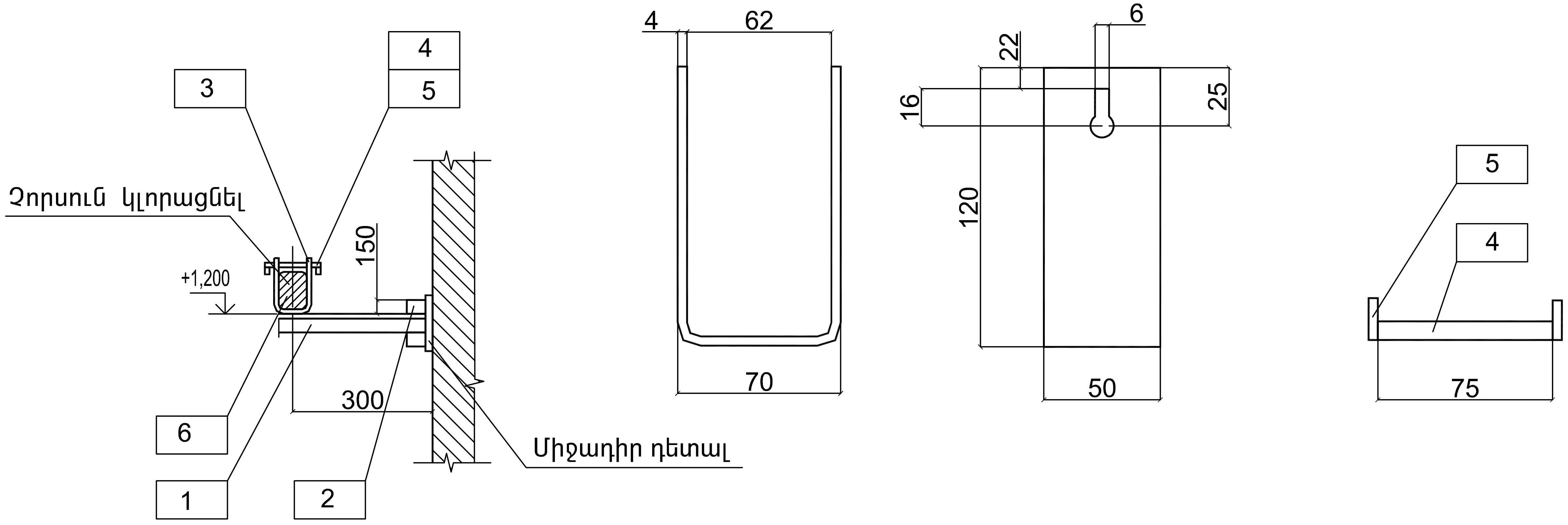


| | ԱՆՎԱՆՈՒՄ | Չ / Մ | ՔԱՆԱԿԸ |
|---|---|---|---|
| 1 | Անկյունակ, 40 x 40 x 2.5, L = 330մմ | Հ | 2 |
| 2 | Անկյունակ, 40 x 40 x 2.5, L = 100մմ | Հ | 2 |
| 3 | Ժապավեն, Б - 4 x 50, L = 75 մմ | Հ | 2 |
| 4 | Օղակ, B - 8, L = 75 մմ | Հ | 2 |
| 5 | Լար օղակաձև՝ Ø 4 մմ , L = 18 մմ | Հ | 4 |
| 6 | Փայտե չորսու ( եղևնի )՝ 80 x 60; L = 2800 | Հ | 1 |

1. Չորսուն պատրաստել հատուկ սորտի ցցաչոր փայտից:
2. Չորսուն ներկել կարմիր գույնի ներկով, մետաղակառուցվածքը՝ - ПФ - 133 ГОСТ 926 - 82 տիպի էմալով, գորշ գույնի:
3. Փակոցի մետաղական դետալները ամրացնել եռակցման միջոցով:

Հատակագծի համարակալումը համընկնում է աղյուսակի համարակալման հետ

| | | | | |
|---|---|---|---|---|
| ՎԱՐՉԱԿԱՆ ՇԵՆՔԻ, ՕԺԱՆԴԱԿ ԿԱՌՈՒՅՑՆԵՐԻ, ՍՆՈՂ ԵՆԹԱԿԱՅԱՆԻ ՀԻՄՆԱՆՈՐՈԳՈՒՄ ԵՎ ՏԱՐԱԾՔԻ ԲԱՐԵԿԱՐԳՈՒՄ /Մալխասյանց 2/ | | | | Պատվեր՝ ԷԷՀՕ-ՊԸԱՇՋԲ-06/05-15 |
| | | | 1x400 կվԱ ՀԶՈՐՈՒԹՅԱՆ ՏՐԱՆՍՖՈՐՄԱՏՈՐԱՅԻՆ ԵՆԹԱԿԱՅԱՆ | ՓՈՒԼ: Ա Ն; ԹԵՐԹ: ԷՏ-10; ԹԵՐԹԵՐ: 11 |
| ՆԱԽԱԳԾԵՑ | Մ.ՍՈՖՅԱՆ | | Փակոցի տեղադրման հատակագիծ | «ՀԱՑԱՐԱՇԵՆ» ՍՊԸ |

| | ԱՆՎԱՆՈՒՄ | Չ / Մ | ՔԱՆԱԿԸ |
|---|---|---|---|
| 1 | Մեկուսիչ, CH - 6 У2 | Յ | 4 |
| 2 | Փայտե չորսու, 50 x 100, L = 1100մմ | Յ | 2 |
| 3 | Փայտե չորսու, 50 x 100, L = 800մմ | Յ | 2 |
| 4 | Փայտե չորսու, 50 x 100, L = 700մմ | Յ | 12 |
| 5 | Բութակ փայտե՝ Ø44, L = 85 մմ | Յ | 4 |

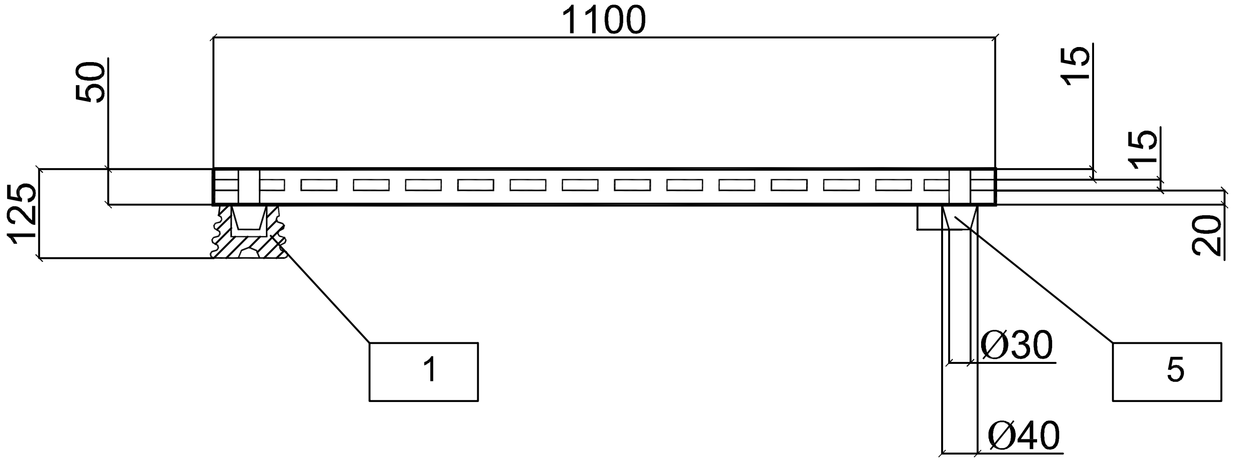


1. Փայտե չորսուները, վրաքաշները և ձողերը միացնել բութակների վրա ու ջրակայուն սոսնձի միջոցով:
2. Վրաքաշ տակդիրները ներկել յուղաներկով 2 շերտ:

## ԿՏՐՎԱԾՔ A - A

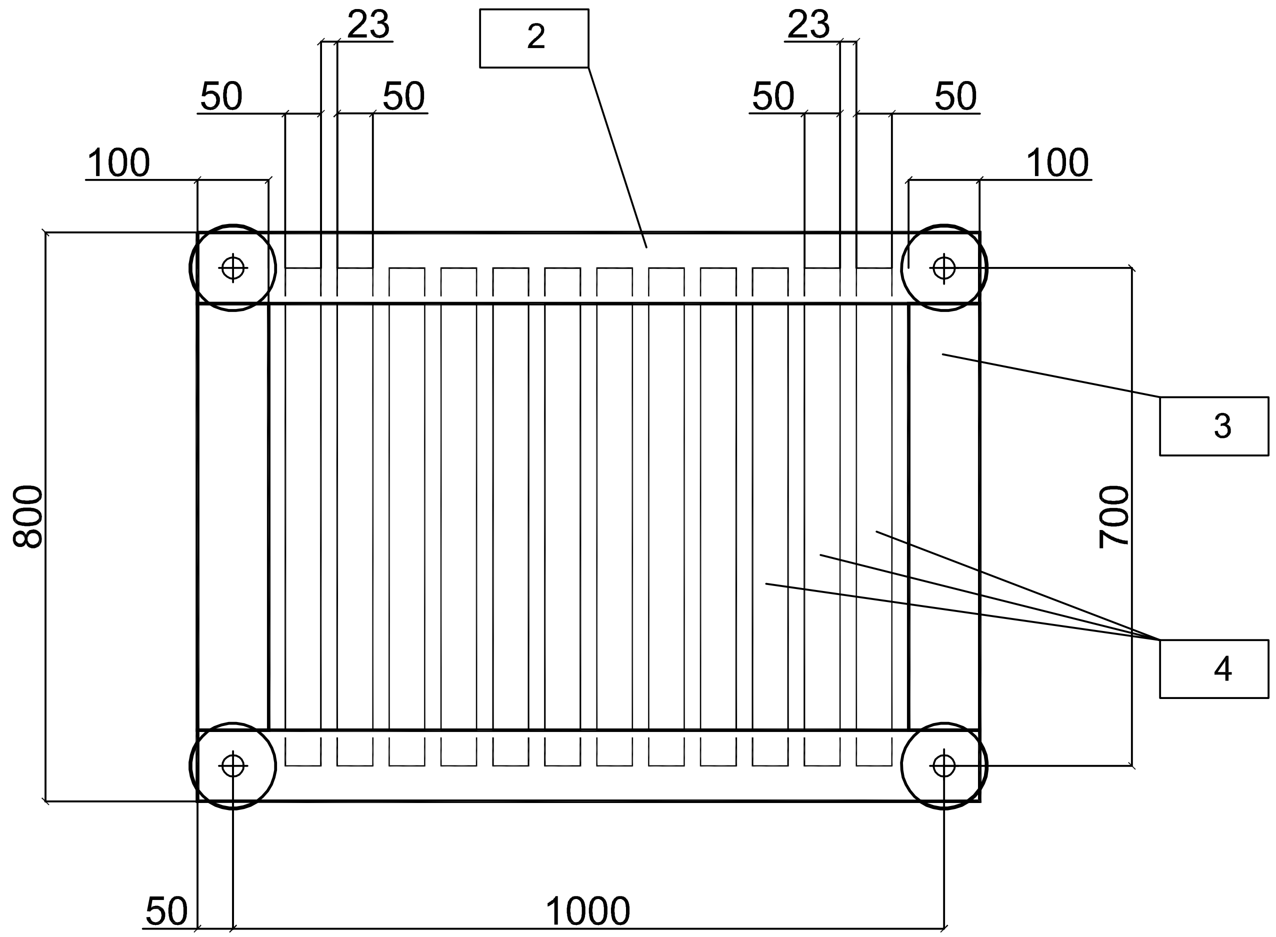


| | | | | |
|---|---|---|---|---|
| ՎԱՐՉԱԿԱՆ ՇԵՆՔԻ, ՕԺԱՆԴԱԿ ԿԱՌՈՒՅՑՆԵՐԻ, ՍՆՈՂ ԵՆԹԱԿԱՅԱՆԻ ՀԻՄՆԱՆՈՐՈԳՈՒՄ ԵՎ ՏԱՐԱԾՔԻ ԲԱՐԵԿԱՐԳՈՒՄ /Մալխասյանց 2/ | | | | Պատվեր՝ ԷԷՀՕ-ՊԸԱՇՁԲ-06/05-15 |
| | | | 1x400 կՎԱ ՀԶՈՐՈՒԹՅԱՆ ՏՐԱՆՍՖՈՐՄԱՏՈՐԱՅԻՆ ԵՆԹԱԿԱՅԱՆ | ՓՈՒԼ: Ա Ն; ԹԵՐԹ: ԷS-11; ԹԵՐԹԵՐ: 11 |
| ՆԱԽԱԳԾԵՑ | Մ.ՍՈՖՅԱՆ | | Մեկուսիչ տակդիր | «ՀԱՋԱՐԱՇԵՆ» ՍՊԸ |