ՏԱՆԻՔԻ ՓԱՅՏԵ ԷԼԵՄԵՆՏՆԵՐԻ ՀԱՏԱԿԱԳԻԾ Մ 1:200

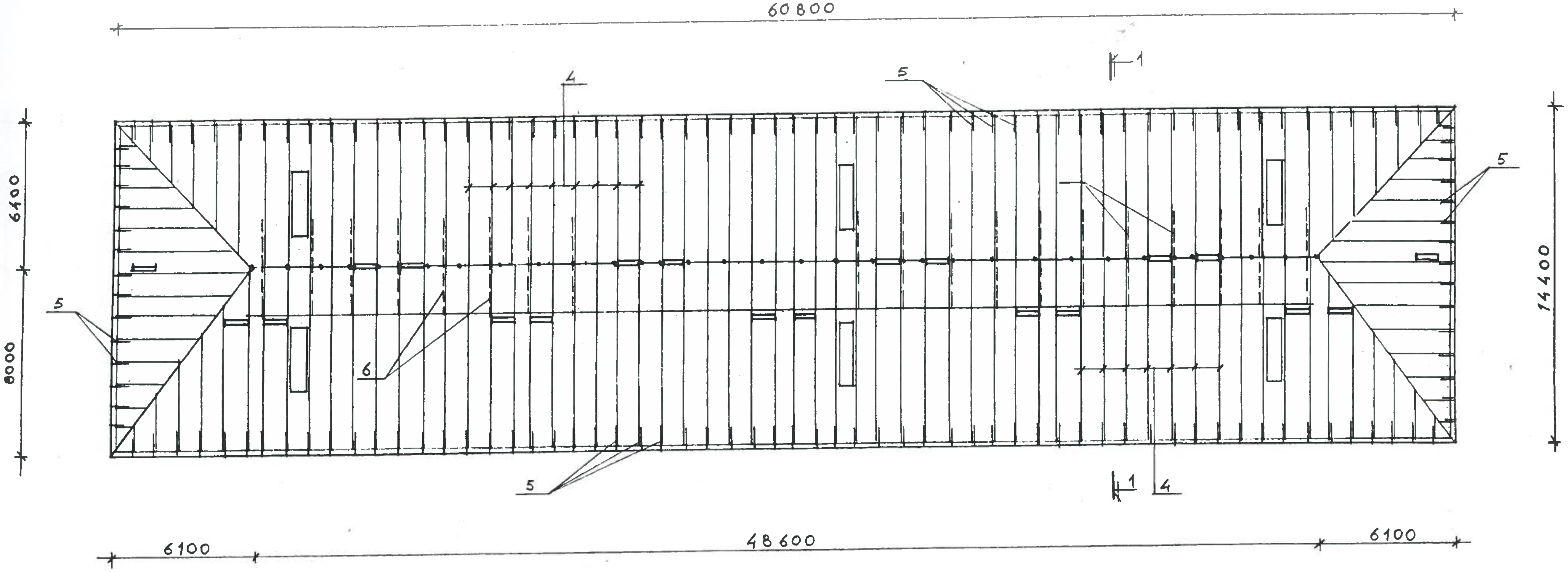

ԿՏՐՎԱԾՔ 1-1 Մ 1:100

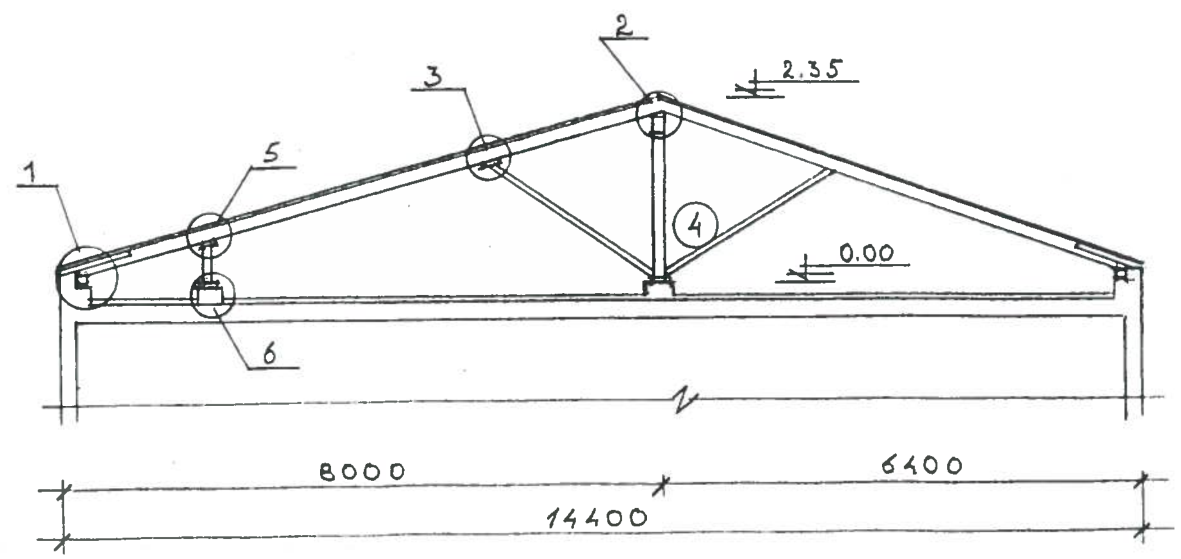

ՏԱՆԻՔԻ ՓԱՅՏԵ ՏԱՐՐԵՐԻ ՄԱՍՆԱԳԻՐ

ԴԻՐՔԻ Nº	ԱՆՎԱՆՈՒՄԸ	ՀԱՏՎԱԾՔԸ ՄՄ	ԵՐԿԱՐՈՒԹ. ՄՄ	ՔԱՆԱԿ ՀԱՏ	ԾԱՎԱԼԸ Մ³		ԾԱՆՈԹՈՒԹ.
					1 ԴԻՐՔ	ԲՈԼՈՐԸ	
1	ԿԱՎԱՐԱՍԱԾ	50x50	1824.0 գծմ	-	-	4.56	
2	ՏԱԽՏԱԿ	b=50մմ	-	-	-	0.972	
3	ՏԱԽՏԱԿ	b=40մմ	-	-	-	5.285	
4	ԾՊԵՂՆԱՈՏՔ	60x120	172.0 գծմ	26	0.0476	1.238	
5	ԾՊԵՂՆԱԹԵՎ	50x100	1000	158	0.005	0.79	
6	ԹԵՔԱՆ	60x120	43.2 գծմ	16	0.0194	0.311	

ՓՈՐՁԱՔՆՆՈՒԹՅՈՒՆ

Արտաշատ քաղաքի Իսակովի 72 բազմաբնակարան շենքի տանիքի վերանորոգում						
ՏՆՕՐԵՆ	Մ.ՄՈՒՐԱԴՅԱՆ		Պատվիրատու՝	ՓՈՒԼ	ԹԵՐԹ	ԹԵՐԹԵՐ
Ն.Գ.Ճ	Կ. ՍԱՆՈՅԱՆ		Արարատի մարզպետարան	ԱՆ	2	8
ՆԱԽԱԳԻԾ	Հ. ԳԵՈՐԳՅԱՆ		Տանիքի փայտե էլեմենտների	<<ՏԵԽՇԻՆ>> ՍՊԸ		