ՏԱՆԻՔԻ ՓԱՅՏԵ ԷԼԵՄԵՆՏՆԵՐԻ ՀԱՏԱԿԱԳԾԵՐ Մ 1:200

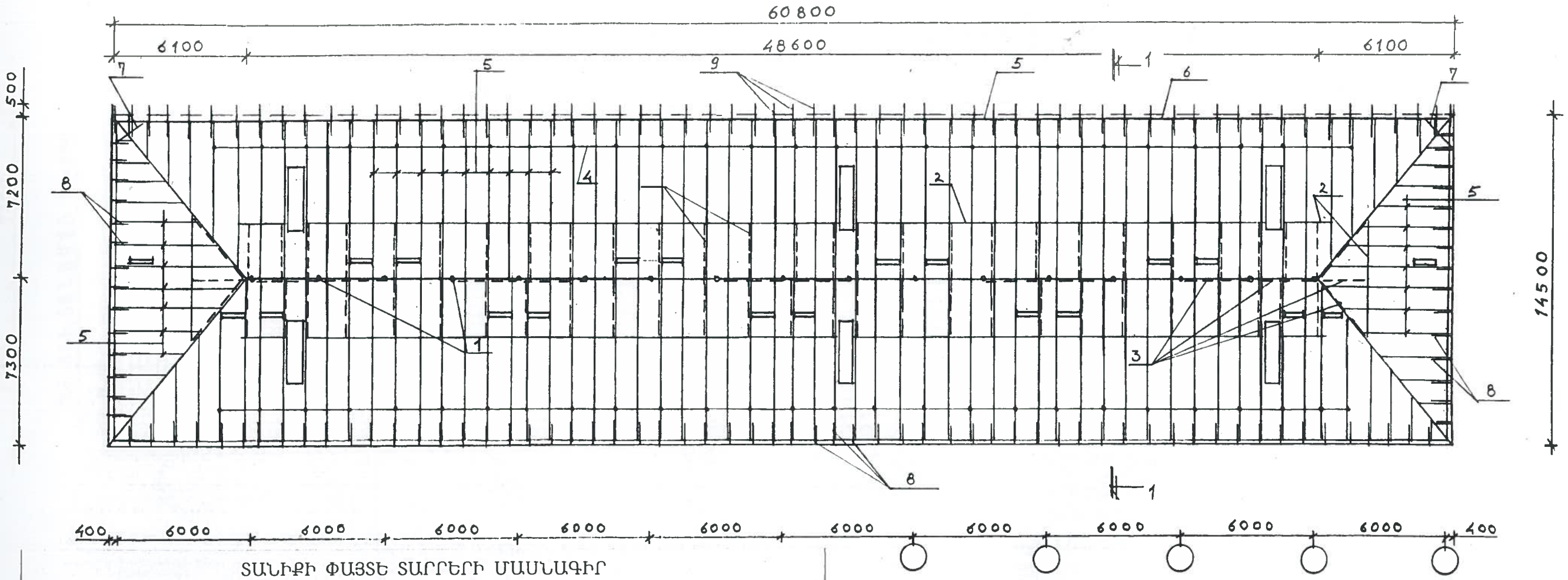

ԿՏՐՎԱԾՔ 1–1 Մ 1:100

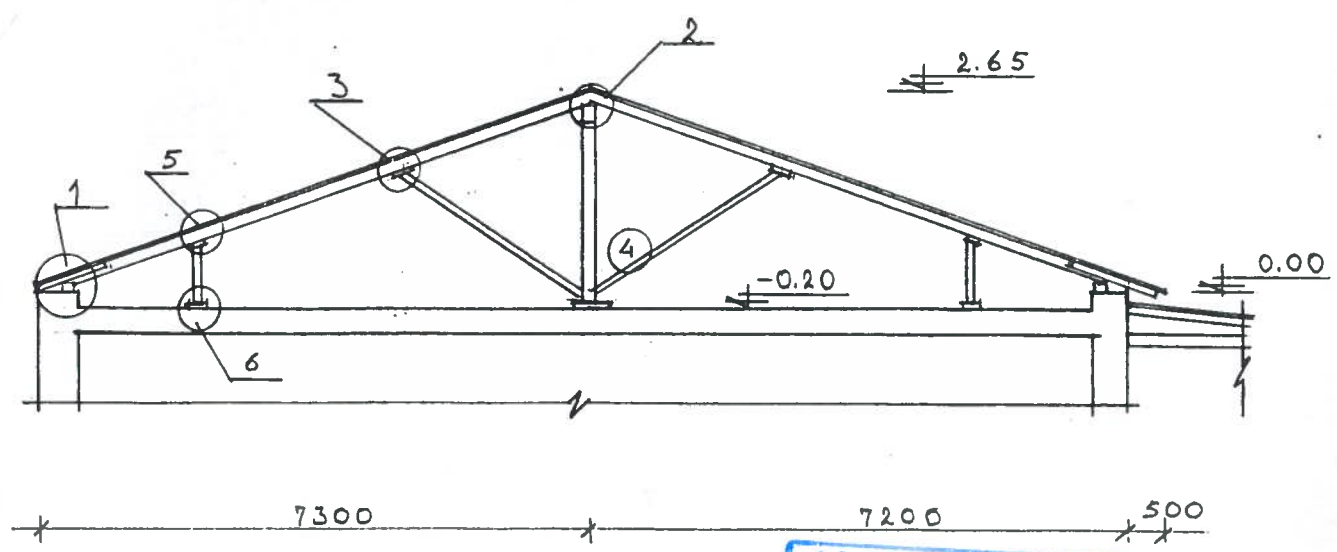

ՏԱՆԻՔԻ ՓԱՅՏԵ ՏԱՐՐԵՐԻ ՄԱՍՆԱԳԻՐ

ԴԻՐՔԻ N⁰	ԱՆՎԱՆՈՒՄԸ	ՀԱՏՎԱԾՔԸ ՄՄ	ԵՐԿԱՐՈՒԹ. ՄՄ	ՔԱՆԱԿ ՀԱՏ	ԾԱՎԱԼԸ Մ³		ԾԱՆՈԹՈՒԹ.
					1 ԴԻՐՔ	ԲՈԼՈՐԸ	
1	ԿԱՆԳՆԱԿ	140x140	18.9 գծմ	8	0.046	0.37	
2	ՀԵԾԱՆ	60x120	64.0 գծմ	-	-	0.46	
3	ԹԵՔԱՆ	60x140	37.0 գծմ	10	0.031	0.31	
4	ՀԵԾԱՆ	50x100	56.0 գծմ	-	-	0.28	
5	ԾՊԵՂՆԱՌՏՔ	60x120	668.0 գծմ	-	-	4.81	
6	ՈՐՄՆԱՓԱՅՏ	120x120	60.4 գծմ	-	-	0.87	
7	ԿՈՇՏՈՒԹՅԱՆ ԿԱՊ	100x100	1600	2	0.06	0.12	
8	ԾԱՅՐԱԿՑՈՐԴ	50x100	1000	92	0.005	0.46	
9	ԾԱՅՐԱԿՑՈՐԴ	50x100	1500	68	0.0075	0.51	
10	ՏԱԽՏԱԿ	b=40մմ	-	-	-	3.17	
11	ՏԱԽՏԱԿ	b=50մմ	-	-	-	0.97	
12	ՏԱԽՏԱԿ	b=30մմ	-	-	-	0.42	
13	ԿԱՎԱՐԱՄԱԾ	50x50	2189.0 գծմ	-	-	5.47	

ՓՈՐՁԱՔՆՆՈՒԹՅՈՒՆ
«ԱՌԱՋԸՆԹԱՑ-ԿՏԲ» ՍՊԸ
№ ___ «___» _____ 201 թ.

Արտաշատ քաղաքի Խանջյան 16 բազմաբնակարան շենքի տանիքի վերանորոգում

ՏՆՕՐԵՆ	Մ.ՄՈՒՐԱԴՅԱՆ		Պատվիրատու՝	ՓՈՒԼ	ԹԵՐԹ	ԹԵՐԹԵՐ
Ն.Գ.Ճ	Վ. ՂԱԶԱՐՅԱՆ					
ՆԱԽԱԳԻԾ	Հ. ԳԱՌՈՒՅՆԱՆ		Արարատի մարզպետարան	ԱՆ	2	8
			Տանիքի փայտե էլեմենտների հատանագիծ Մ 1:200	<<ՏԵԽՇԻՆ>> ՍՊԸ		