ՏԱՆԻՔԻ ՓԱՅՏԵ ԷԼԵՄԵՆՏՆԵՐԻ ՀԱՏԱԿԱԳԻԾ Մ 1:200

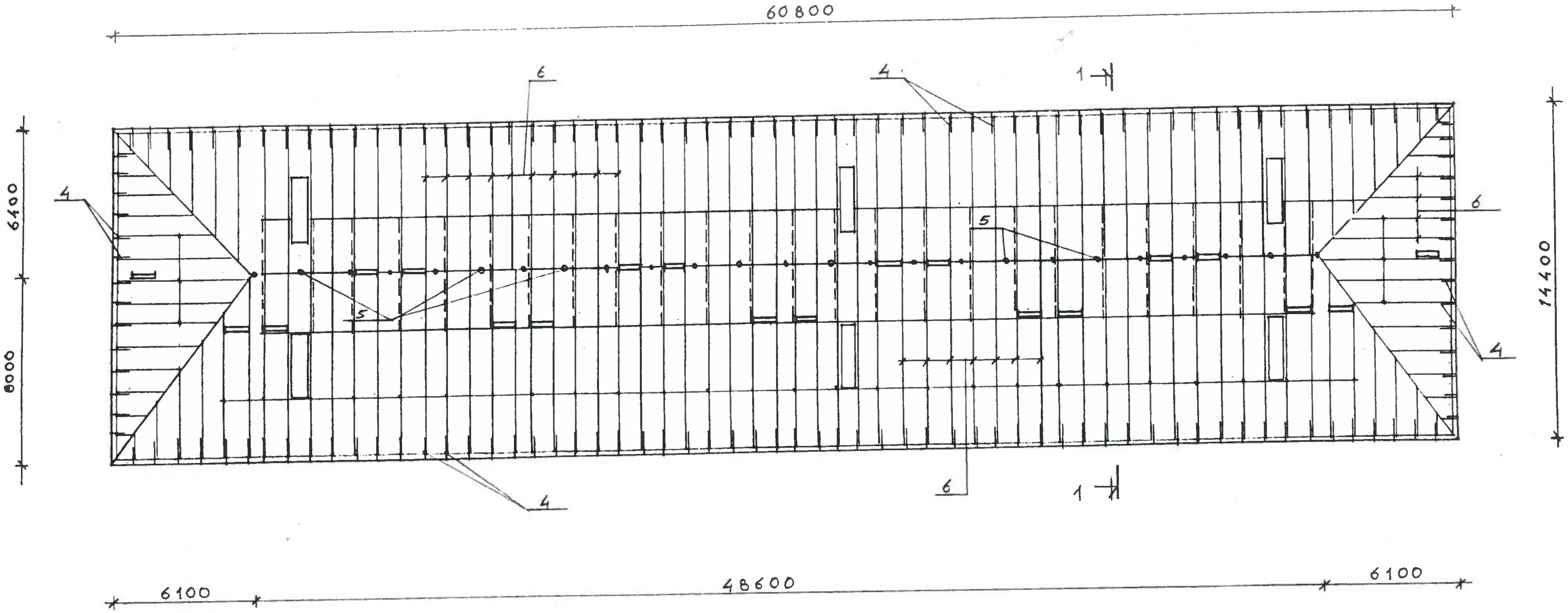

ԿՏՐՎԱԾՔ 1-1 Մ 1:100

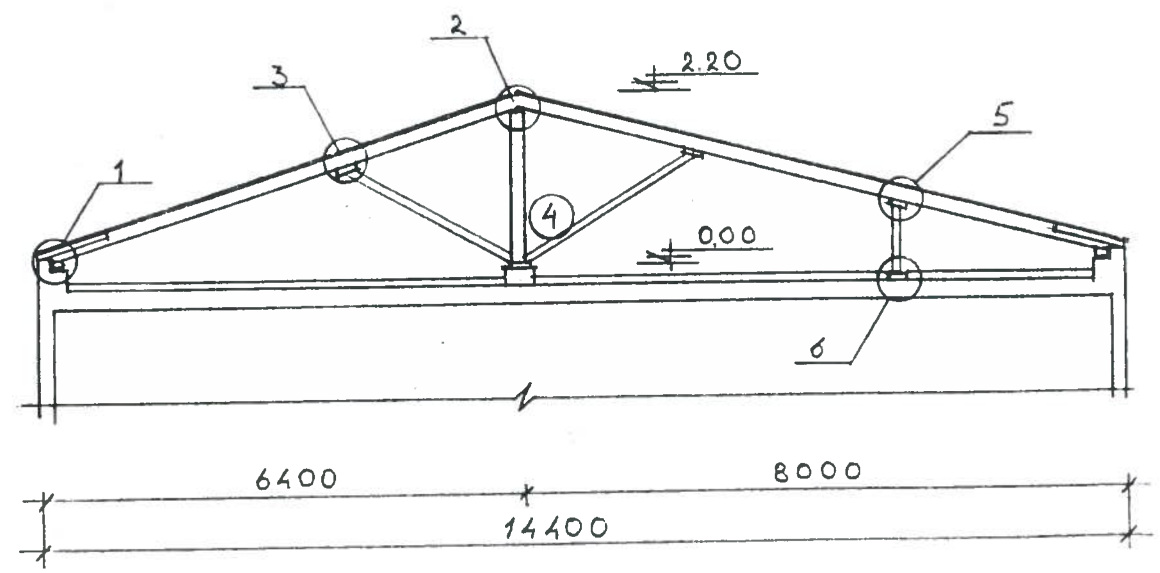

ՏԱՆԻՔԻ ՓԱՅՏԵ ՏԱՐՐԵՐԻ ՄԱՍՆԱԳԻՐ

ԴԻՐՔԻ Nº	ԱՆՎԱՆՈՒՄԸ	ՀԱՏՎԱԾՔԸ ՄՄ	ԵՐԿԱՐՈՒԹ. ՄՄ	ՔԱՆԱԿ ՀԱՏ	ԾԱՎԱԼԸ Մ³		ԾԱՆՈԹՈՒԹ.
					1 ԴԻՐՔ	ԲՈԼՈՐԸ	
1	ՏԱԽՏԱԿ	b=50մմ	-	-	-	0.975	
2	ԿԱՎԱՐԱՄԱԾ	50x50	1824.0 գծմ	-	-	4.56	
3	ՏԱԽՏԱԿ	b=40մմ	-	-	-	5.285	
4	ԾՊԵՂՆԱԹԵՎ	50x100	1000	154	0.005	0.77	
5	ԿԱՆԳՆԱԿ	120x120	16.0 գծմ	8	0.0287	0.23	
6	ԾՊԵՂՆԱՈՏՔ	60x120	334.0 գծմ	47	0.051	2.4	

ՓՈՐՁԱՔՆՆՈՒԹՅՈՒՆ «ՃԱՐՏԱՐԱԳԵՏ-ԿՏՊ» ՍՊԸ ___ 201 թ.

Արտաշատ քաղաքի Իսակովի 74 բազմաբնակարան շենքի տանիքի վերանորոգում

			Պատվիրատու՝	ՓՈՒԼ	ԹԵՐԹ	ԹԵՐԹԵՐ
ՏՆՕՐԵՆ	Մ.ՄՈՒՐԱԴՅԱՆ		Արարատի մարզպետարան	ԱՆ	2	8
Ն.Գ.Ճ	Վ. ՂԱԶԱՐՅԱՆ					
ՆԱԽԱԳԻԾ	Հ. ԳևՈՐԳՅԱՆ		Տանիքի փայտե էլեմենտների հատակագիծ Մ 1:200	<<ՏԵԽՇԻՆ>> ՍՊԸ		