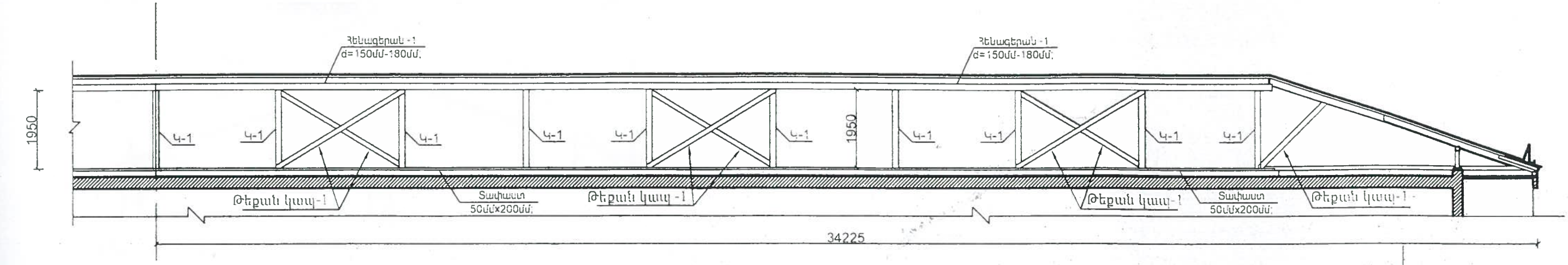

ԿՏՐՎԱԾՔ 1 -1 Մ1:100

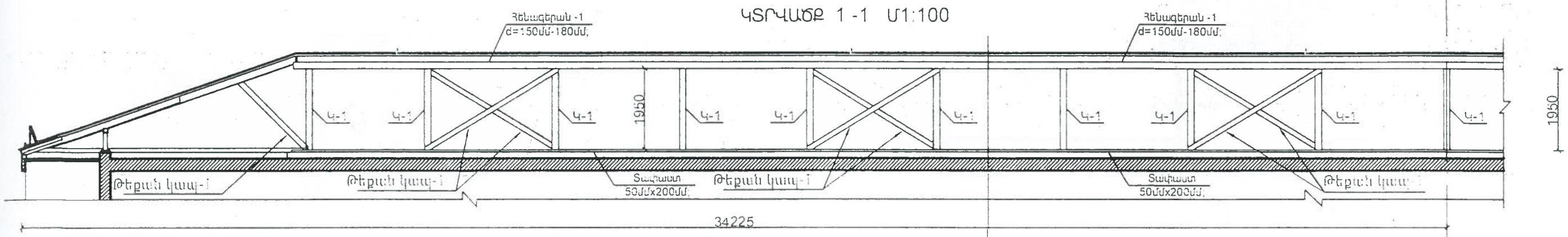

Պրոֆիլ. ցինկապատ թիթեղ ԿՊ 25-0.55մմ	
Կավարամած;	50մմx60մմ;
Ցպեղնատոք;	70մմx140մմ;
Հենաձերան -1;	120մմx130մմ;
Կանգնակ -1;	120մմx120մմ; h-2000մմ
Տափաստ	50մմx200մմ
Տանիքի մակ	

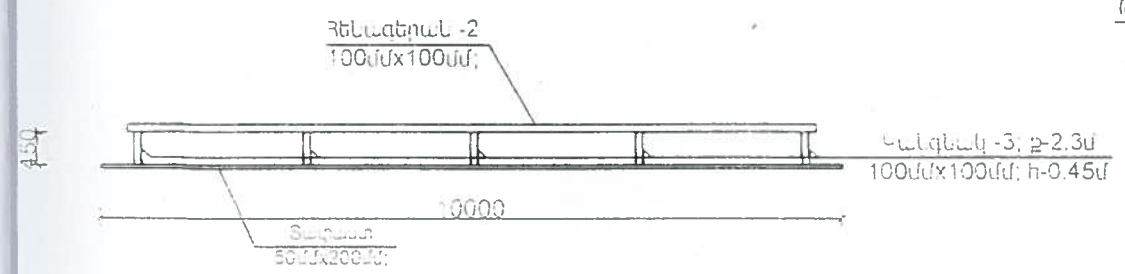

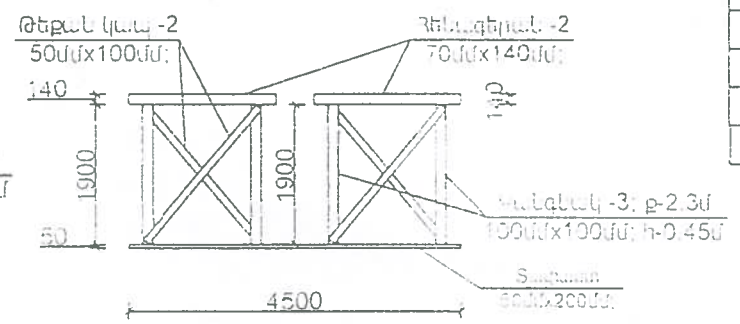

ԿՏՐՎԱԾՔ 3 - 3 Մ1:100

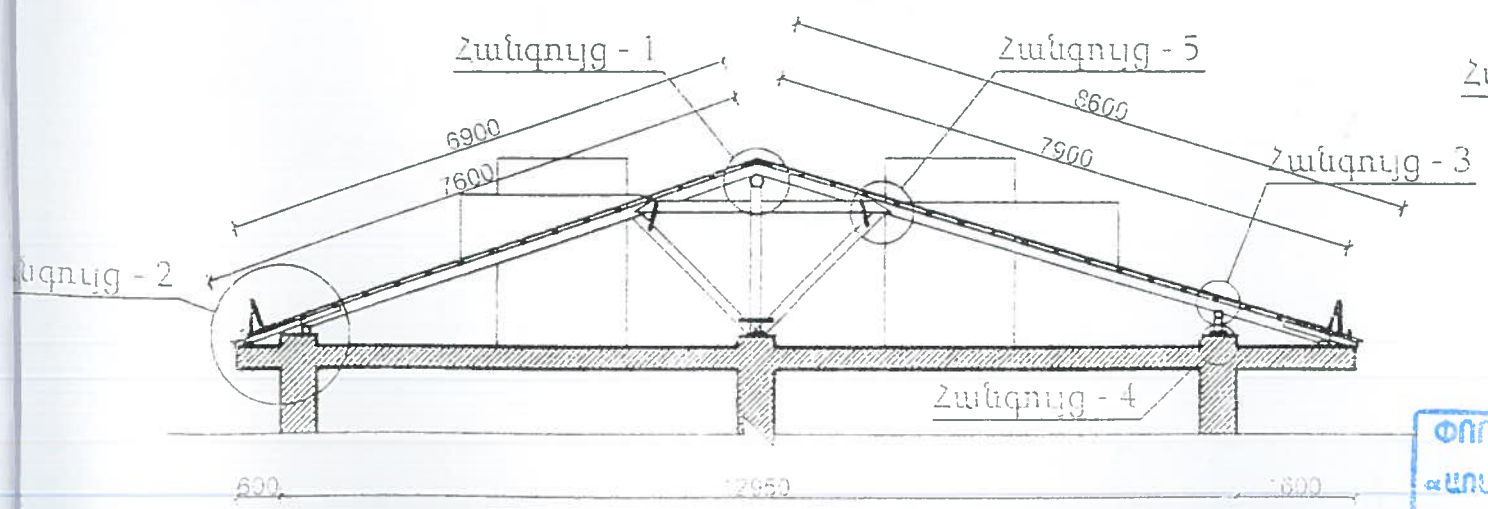

ԿՏՐՎԱԾՔ 4 - 4 Մ1:100

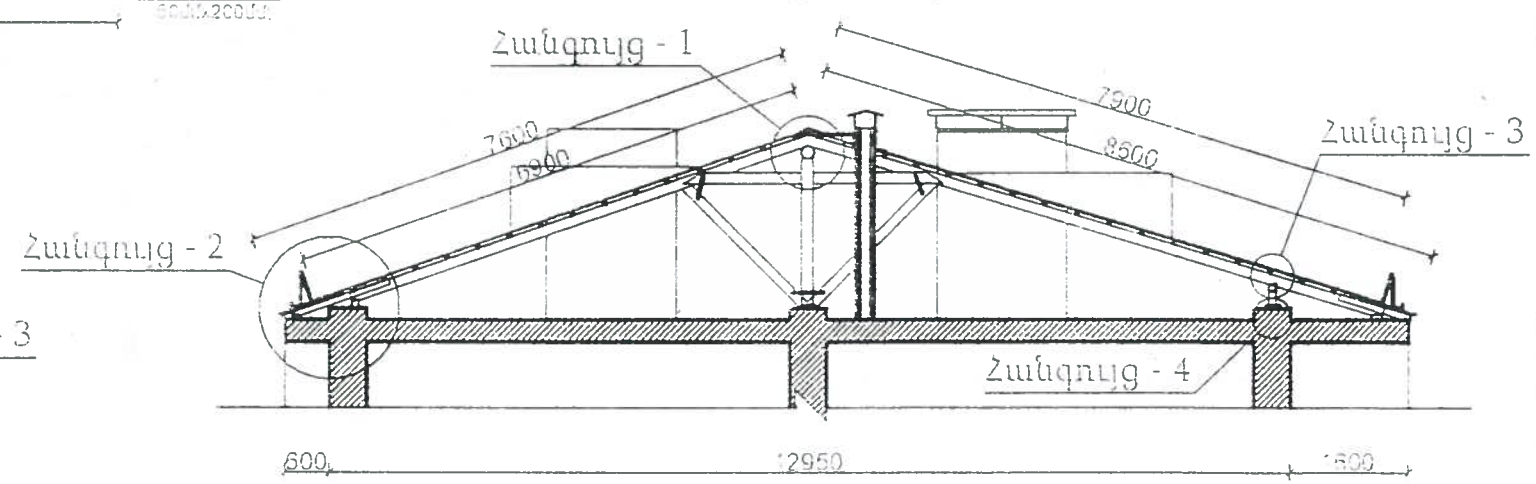

ՀԱՍՏԱՏՎԱԾ
«ԱՌԱՋԱՐԿԱՅԻՆ ԿՏՐ» ՍՊԸ
«___» _____ 201 թ.

Գրանցված քաղաքի շինարարության գլխ. տեսչ-69 բազմաբնակարան բնակելի շենքի տեսակի հանրակացարան նախագիծ

ՏԵՍՉ.	Ս. Մուրադյան		Գլխավոր -	Փուլ	Թերթ	Թերթերը
Գ. Գ. Ա.	Ա. Ղազարյան		Գլխավոր ճարտարապետ	Ա.Ն.	3	4
ՊԵՏԱՐԱՆ	Ա. Դավթյան					
	Ա. Ստանդարտ		Տեսարան կտրվածքներ 1-1; 3-3; 4-4	«Տեսչություն» ՍՊԸ		