ՏԱՆԻՔԻ ՁԱԳԱՐԻ ՀԱՆԳՈՒՅՑ

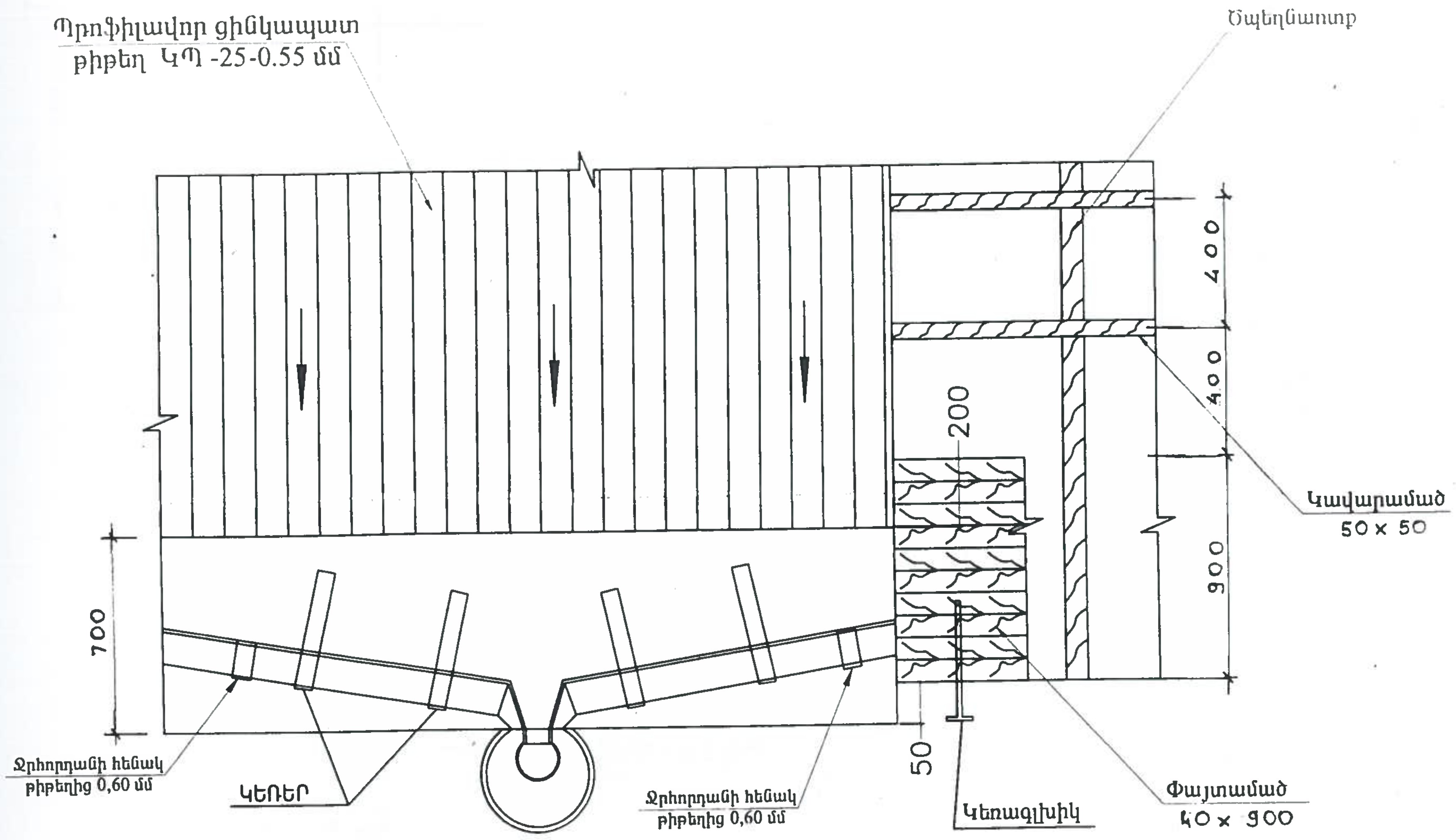
Պրոֆիլավոր ցինկապատ թիթեղ ԿՊ -25-0.55 մմ
Ծպեղնատոր
400
400
900
200
Կավարամած 50 x 50
700
Ջրհորդանի հենակ թիթեղից 0,60 մմ
ԿԵՌԵՐ
Ջրհորդանի հենակ թիթեղից 0,60 մմ
50
Կեռագլխիկ
Փայտամած 40 x 900

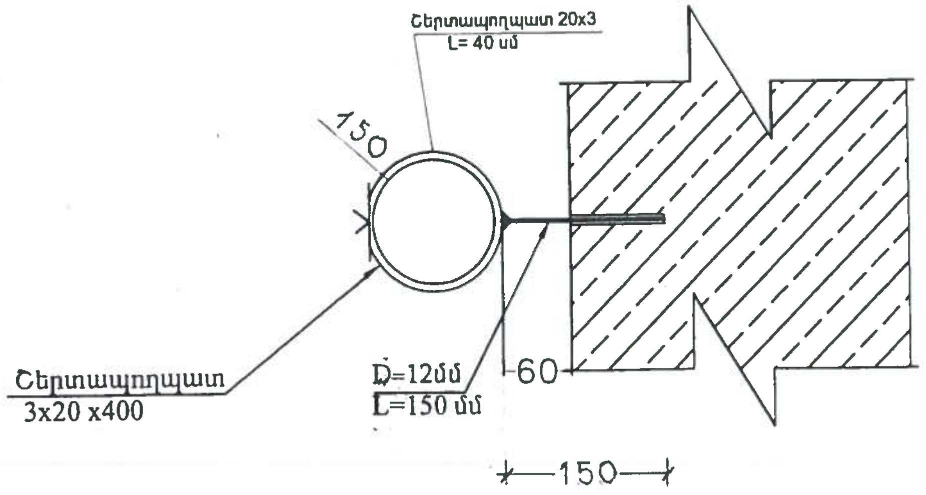
Շերտապողպատ 20x3 L= 40 մմ
150
Շերտապողպատ 3x20 x400
D=12մմ L=150 մմ
60
150

ՊՈՂՊԱՏԵ ԿԵՌԱԲԵՎԵՌ(կռվածք)

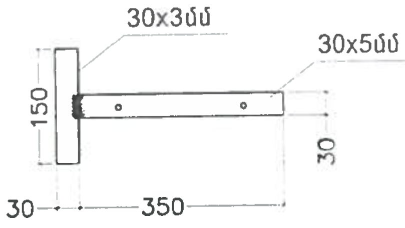
30x3մմ
30x5մմ
150
30
30
350

ԿԵՌԻԿ

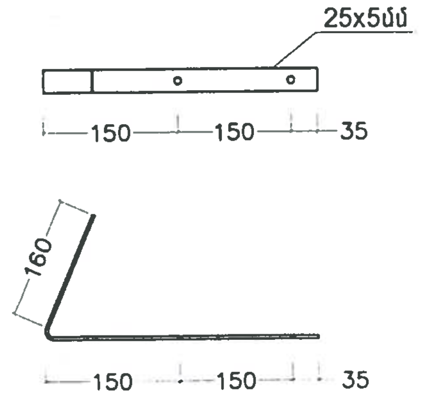
25x5մմ
150
150
35
160
150
150
35

Ջրհորդանի հենակ ցինկապատ թիթեղից 0,60 մմ

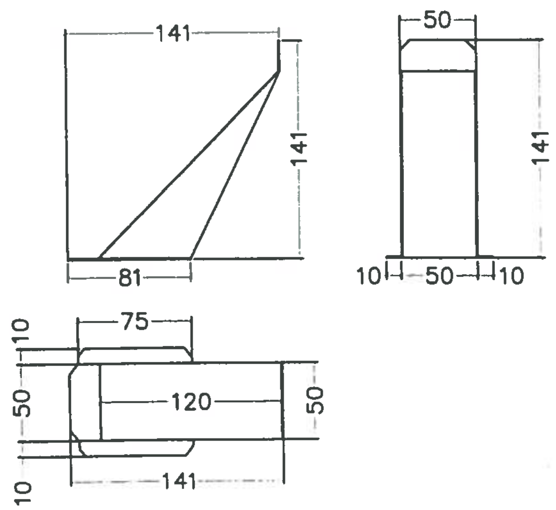
141
141
81
50
141
10
50
10
75
10
50
10
120
50
141

ՓՈՐՁԱՔՆՆՈՒԹՅՈՒՆ
«[illegible]» ՍՊԸ
«___» ________ 201 թ

Արտաշատ քաղաքի Խանջյան 16-բազմաբնակարան շենքի տանիքի վերանորոգում

ՏՆՕՐԵՆ	Մ ՄՈՒՐԱԴՅԱՆ	Պատվիրատու՝	ՓՈՒԼ	ԹԵՐԹ	ԹԵՐԹԵ
Ն.Գ.Ճ	Վ. ՂԱԶԱՐՅԱՆ				
ՆԱԽԱԳԻԾ	Հ. ԳևՈՐԳՅԱՆ	Արարատի մարզպետարան	ԱՆ	4	8
		Տանիքի ձագարի հանգույց	<<ՏԵԽՇԻՆ>> ՍՊԸ		