ՏԱՆԻՔԻ ՁԱԳԱՐԻ ՀԱՆԳՈՒՅՑ

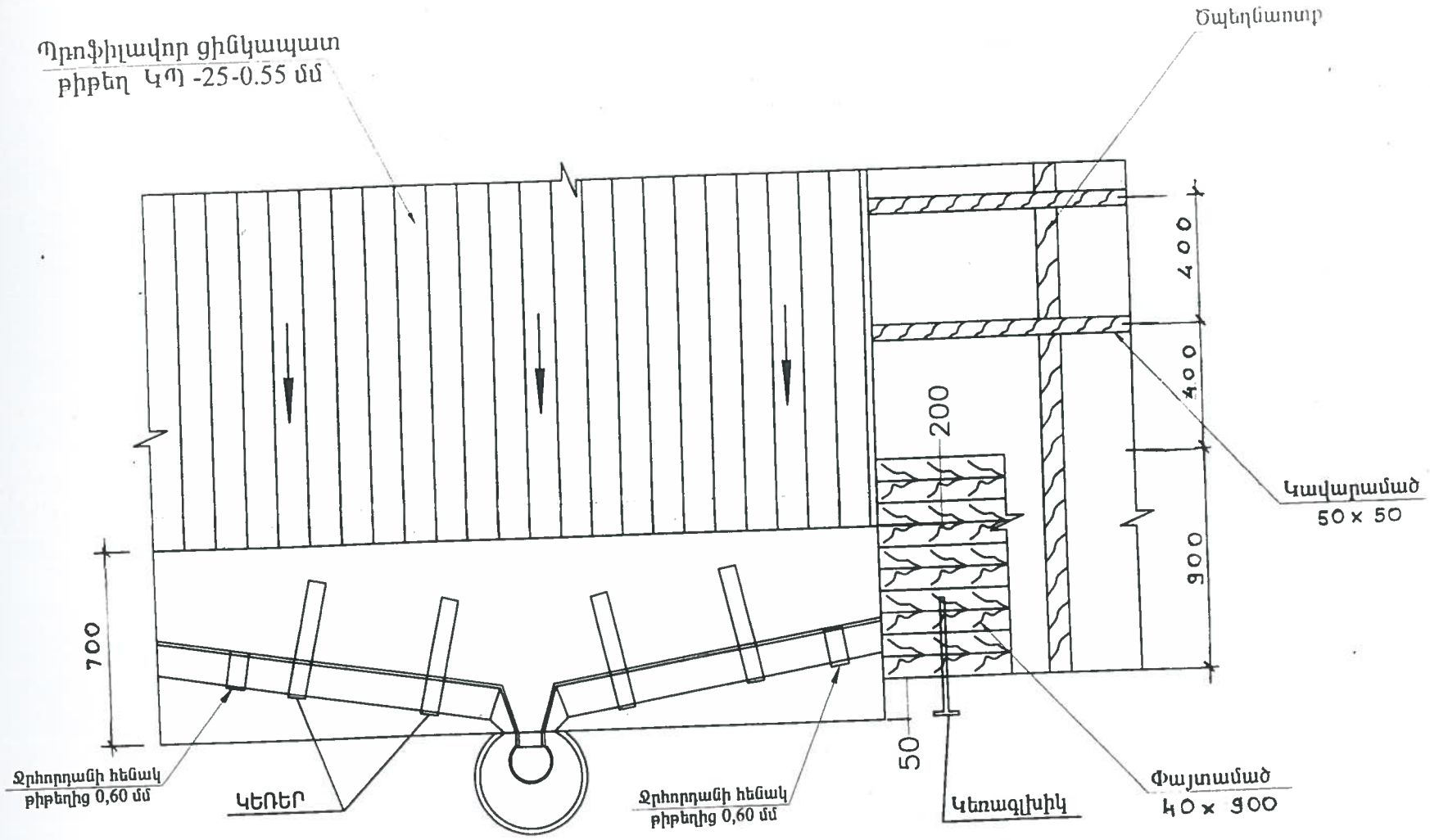

ՊՈՂՊԱՏԵ ԿԵՌԱԲԵՎԵՌ(կռվածք)

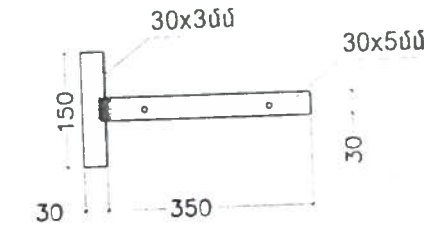

ԿԵՌԻԿ

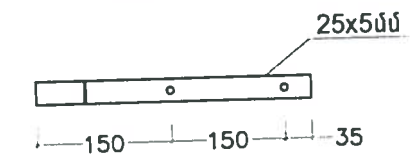

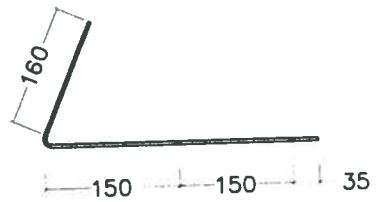

Ջրհորդանի հենակ ցինկապատ
թիթեղից 0,60 մմ

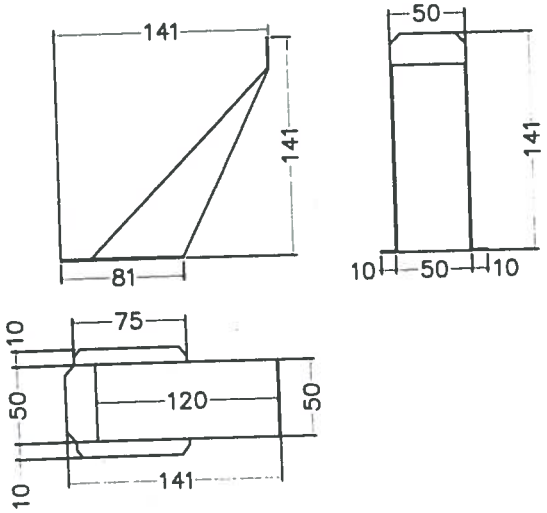

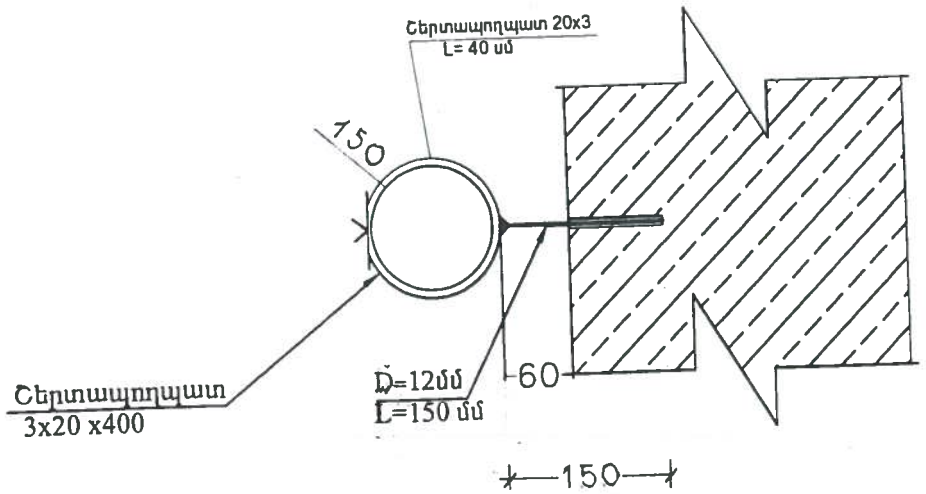

ՓՈՐՁԱՔՆՆՈՒԹՅՈՒՆ
«ԱՌՈՒՁԸՆԹԱՑ-ԿՏԳ» ՍՊԸ
«___» _____ 201 թ.

Արտաշատ քաղաքի Իսակովի 74 բազմաբնակարան շենքի տանիքի վերանորոգում

ՏՆՕՐԵՆ	Մ.ՄՈՒՐԱԴՅԱՆ		Պատվիրատու՝	ՓՈՒԼ	ԹԵՐԹ	ԹԵՐԹԵ
Ն.Գ.Ճ	Վ. ՂԱՋԱՐՅԱՆ		Արարատի մարզպետարան	ԱՆ	4	8
ՆԱԽԱԳԻԾ	Հ. ԳԵՈՐԳՅԱՆ		Տանիքի ձագարի հանգույց	<<ՏԵԽՇԻՆ>> ՍՊԸ		