ԿՏՐՎԱԾՔ 2 - 2 Մ1:100

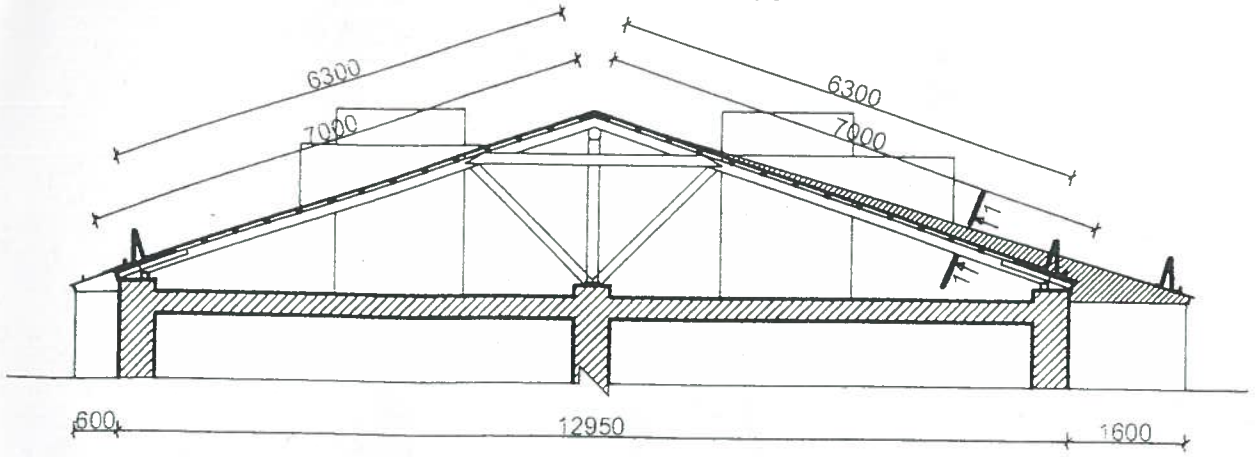

ԿՏՐՎԱԾՔ 1 -1

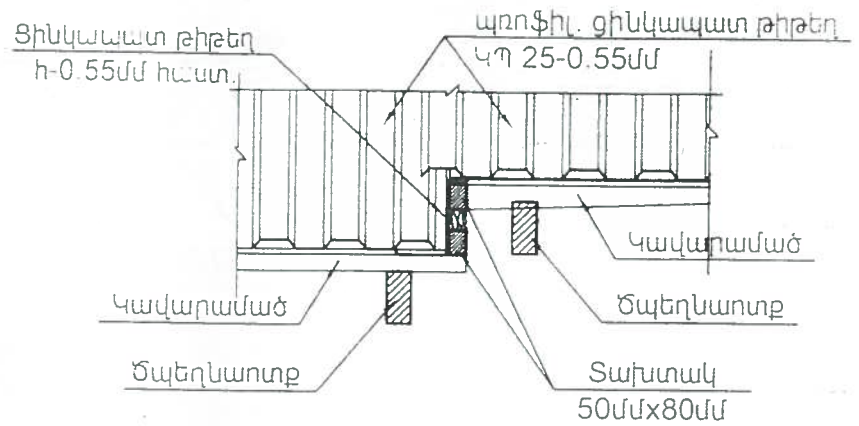

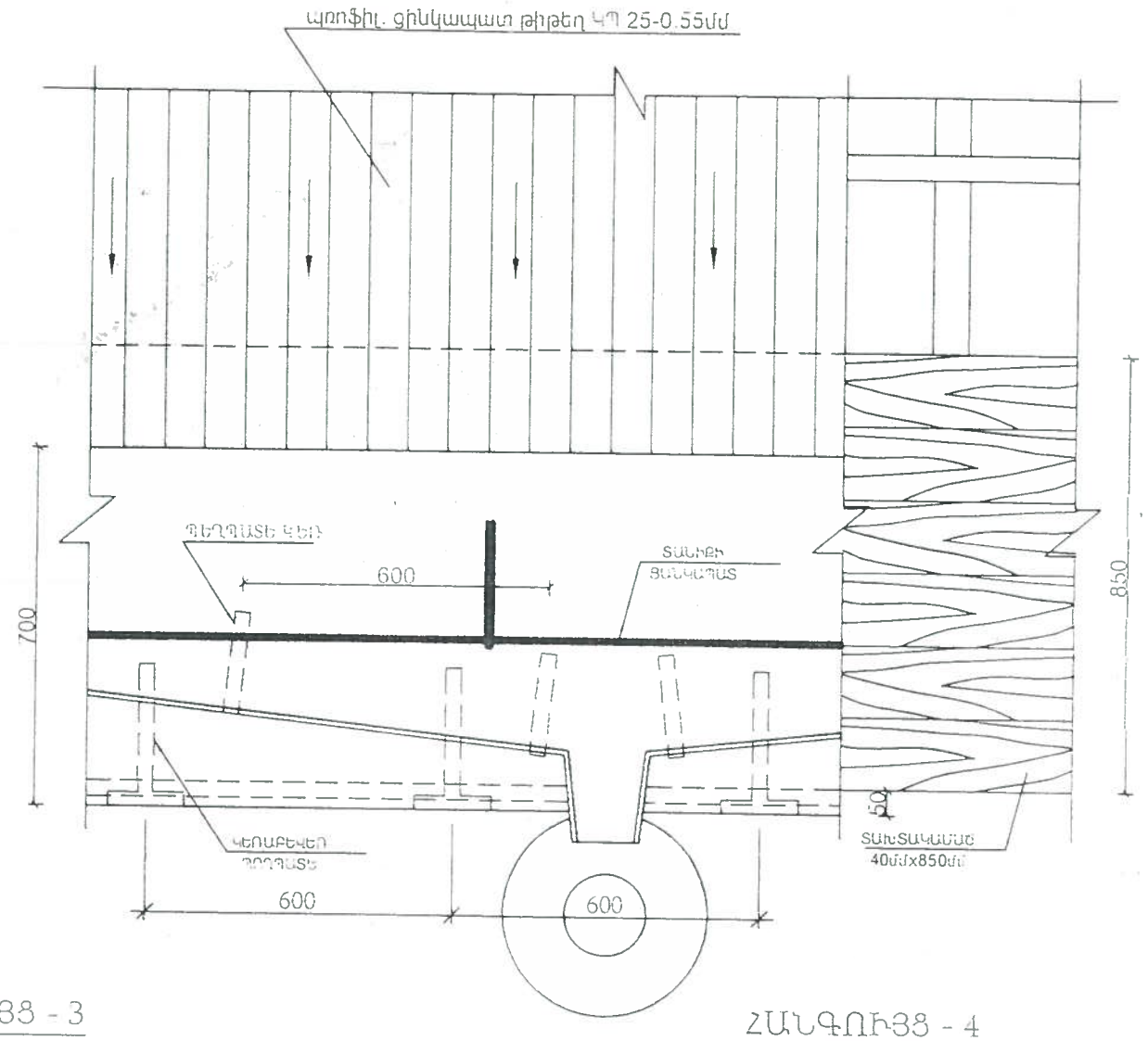

ԳԱԳԱԹԱՅԻՆ ՀԱՆԳՈՒՅՑԻ ԱՄՐԱՑՈՒՄ (Հանգույց - 1)

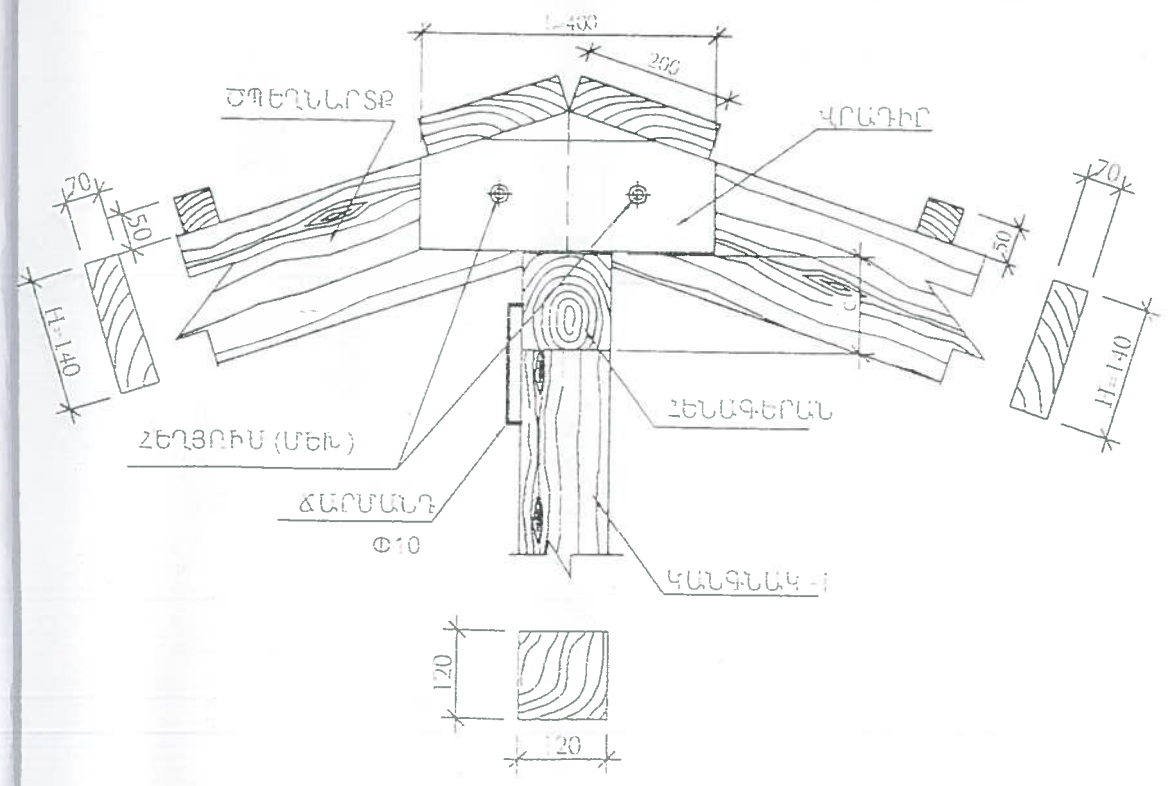

ՀԱՆԳՈՒՅՑ - 3

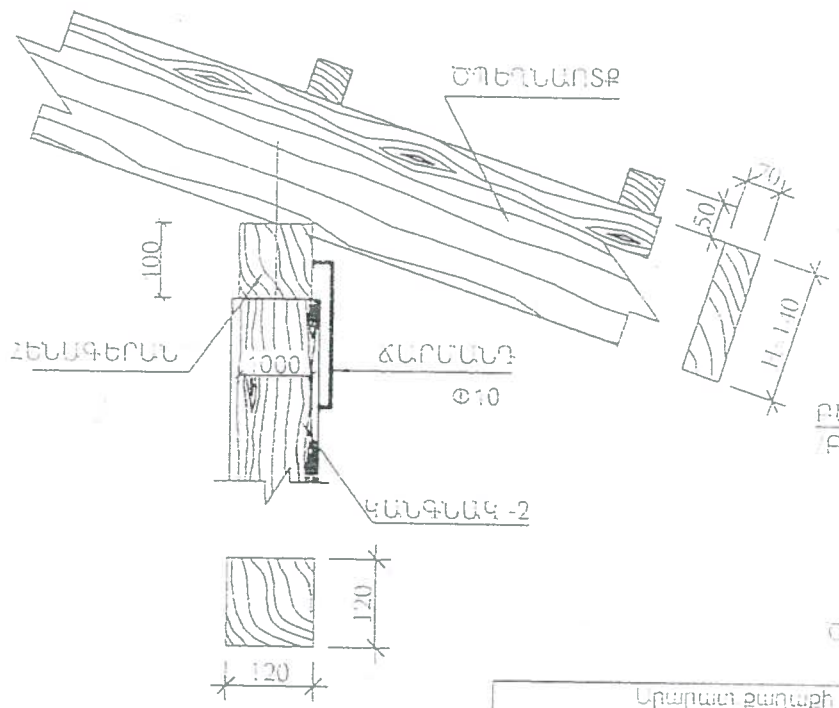

ՀԱՆԳՈՒՅՑ - 4

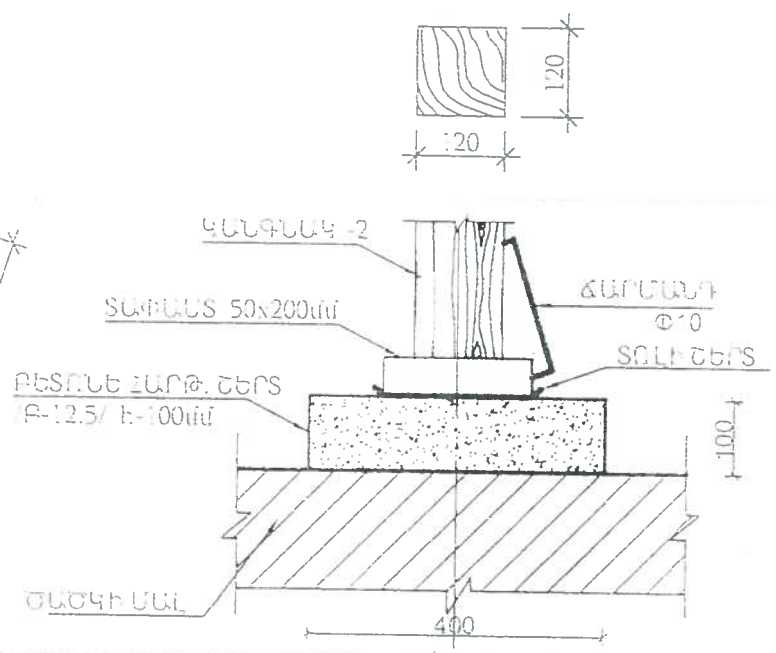

ՇԱՆԹՈՒԹՅՈՒՆ

1. ՓԱՅՏԱՆՅՈՒԹԸ ՊԱՏԵԼ ՀԱԿԱՆԵԼԻՉ ԵՎ ՀԱԿՇՈՐՈԵՇՅԻՆ ԼՈՒԾՈՒՅԹՈՎ
2. ՀԱՆԳՈՒՅՑ ՉՈՐԸ ՏԵՍ ՀԱՋՈՐԴ ԷՋՈՒՄ

ՓՈՐՁԱՔՆՆՈՒԹՅՈՒՆ
«ԱՌԱՋՆՈՐԴԱԳԻՏ» ՍՊԸ
«___» _____ 201 թ.

Երևանի քաղաքի Ծառուկյան փ. թիվ-69 բազմաբնակարան բնակելի շենքի նոր կառուցման նախագիծ							
ՏԼՕՐԵԼ	Մ. Մուրադյան			Գլխավոր ճարտարապետ - Նորարարի վարչպետարան	Փուլ	Թերթ	Թերթերի
Ն. Գ. Ճ.	Կ. Ղազարյան				Ն.Ն.	4	9
ԳԼԽՆԱԳԾ.	Կ. Ղազարյան						
	Կ. Սանոյան			Տանիքի կտրվածք 2-2 և հանգույցներ	<<ՏԵԽԾԻՆ>> ՍՊԸ		