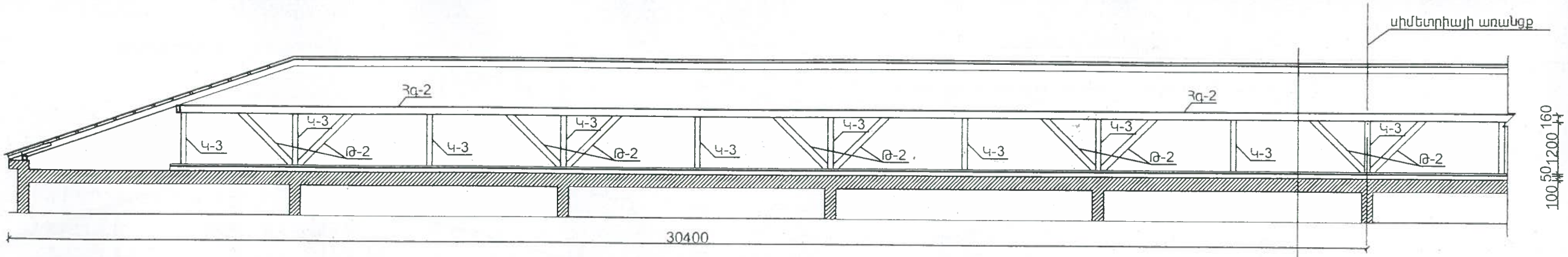

ԿՏՐՎԱԾՔ 3 - 3 Մ1:100

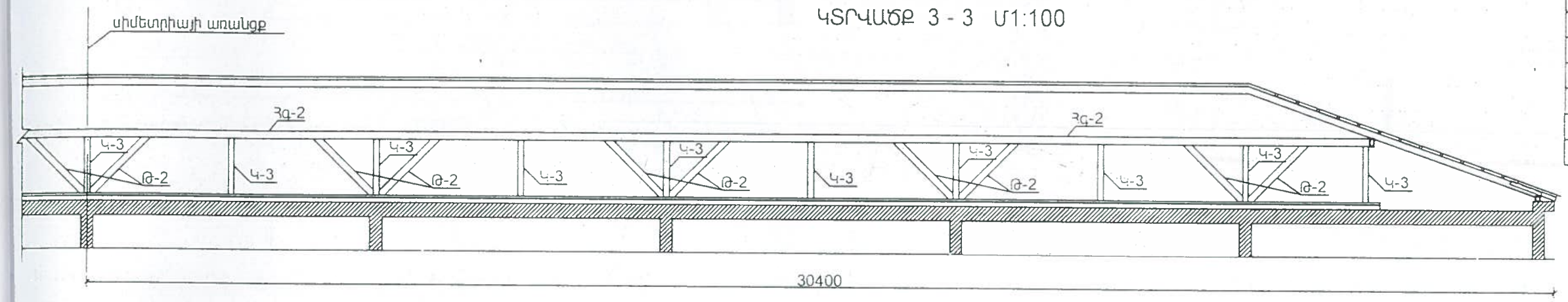

պռոֆիլ. ցինկապատ թիթեղ ԿՊ 25-0.55մմ
կավարամած; 50մմx60մմ;
ծպեղնատոր; 70մմx140մմ;
հենաձերաև -2; 80մմx160մմ;
կանգնակ -3; 120մմx120մմ; h-1200մմ
տատաստ 50մմx200մմ
բետոնե հարթեցնող շերտ h-100մմ
ծածկի սալ

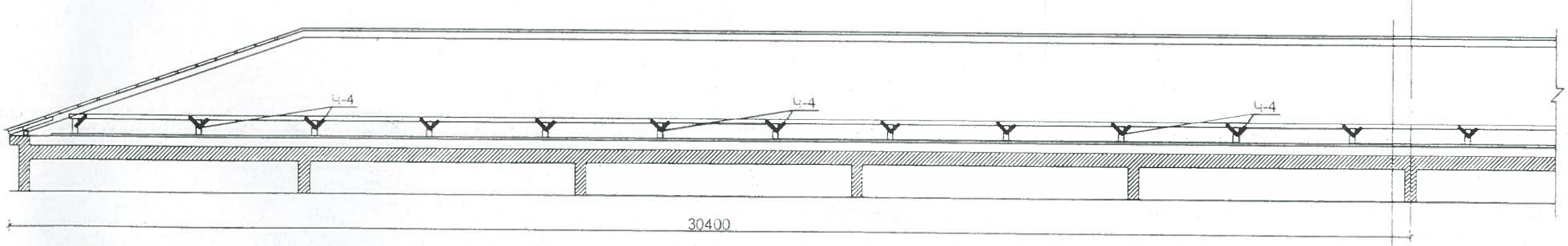

ԿՏՐՎԱԾՔ 4 - 4 Մ1:100

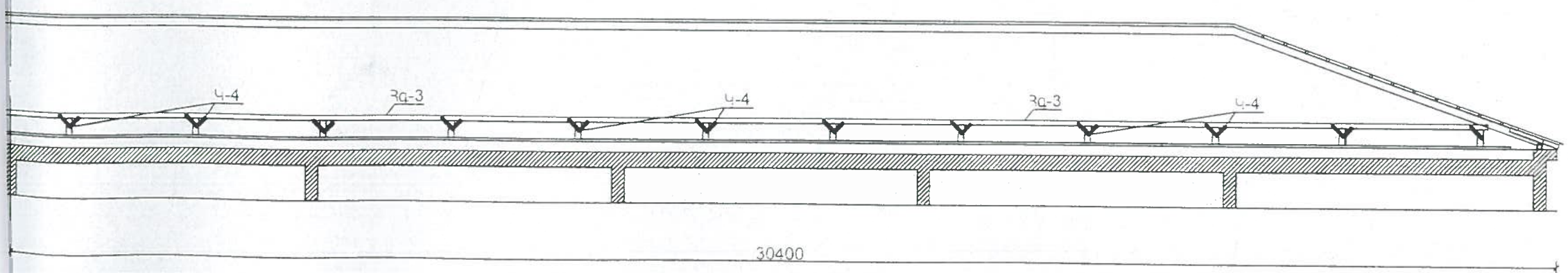

պռոֆիլ. ցինկապատ թիթեղ ԿՊ 25-0.55մմ
կավարամած; 50մմx60մմ;
ծպեղնատոր; 70մմx140մմ;
հենաձերաև -3; 100մմx100մմ;
կանգնակ -4; 120մմx120մմ; h-350մմ
տատաստ 50մմx200մմ
ծածկի սալ

ՓՈՐՁԱԳԻՏՈՒԹՅՈՒՆ
«ԱՌԱՋԸՆԹԱՑԱԿԱՆ ՍՊԸ
«___» _____ 201 թ.

Արարատ քաղաքի Խանջյան փ. թիվ-45 բազմաբնակարան բնակելի շենքի տանիքի վերանորոգման նախագիծ

ՏՆՕՐԵՆ	Մ. Մուրադյան		Դատվիրատու - Արարատի մարզպետարան	Փուլ	Թերթ	Թերթեր
Ն. Գ. Ճ.	Կ. Ղազարյան			Ա.Ն.	4	9
ԳԼԽԱՎՈՐ.	Վ. Ղազարյան					
	Վ. Սանոյան		Տանիքի կտրվածքներ 3-3 և 4-4	<<ՏԵԽՇԻՆ>> ՍՊԸ		