ՏԱՆԻՔԻ ՁԱԳԱՐԻ ՀԱՆԳՈՒՅՑ

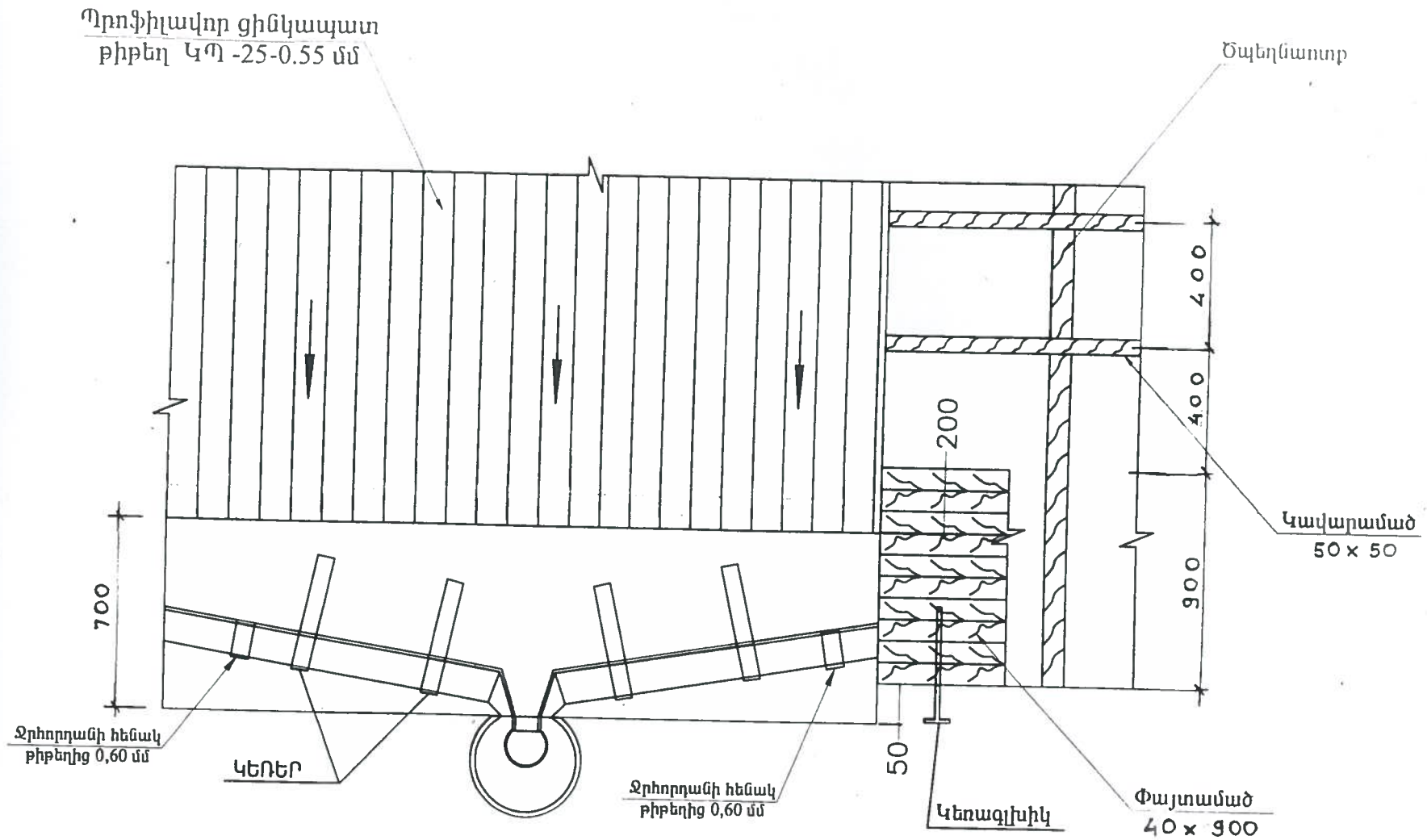

ՊՈՂՊԱՏԵ ԿԵՌԱԲԵՎԵՌ(կռվածք)

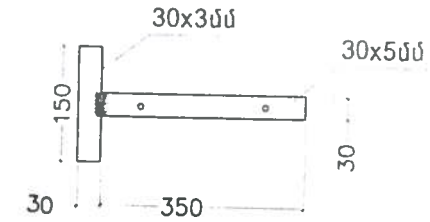

ԿԵՌԻԿ

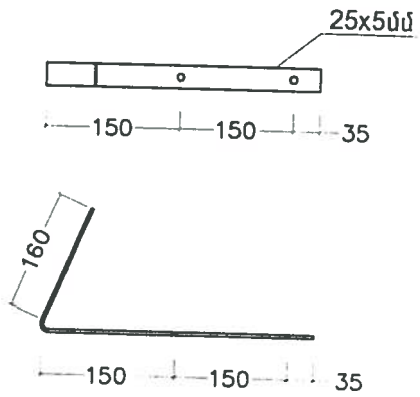

Ջրհորդանի հենակ ցինկապատ
թիթեղից 0,60 մմ

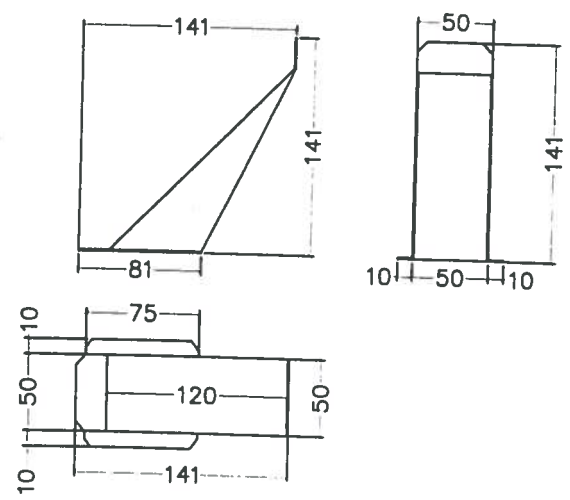

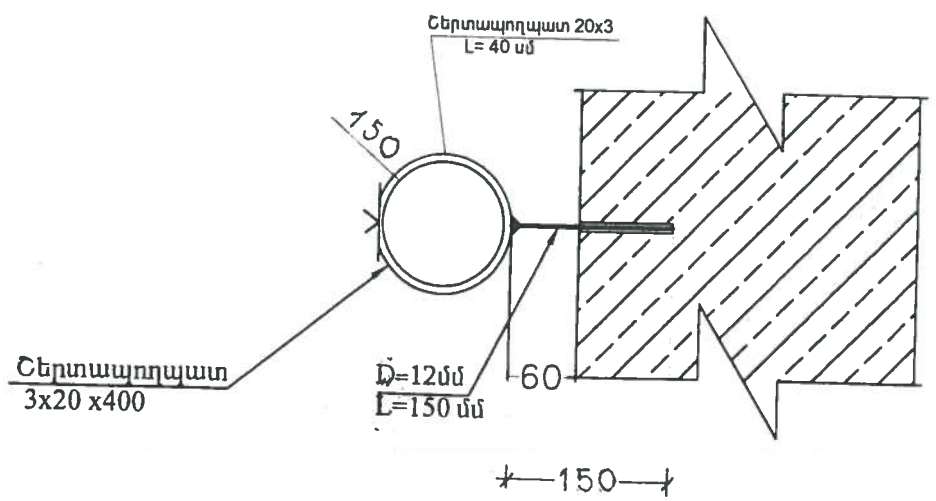

ՓՈՐՁԱԳԻՏՈՒԹՅՈՒՆ
«ԱՐԱՐԱՏՆԱՍՏ-ԿՅԱ» ՍՊԸ
«___» _____ 201 թ.

Արտաշատ քաղաքի Իսակովի 72 բազմաբնակարան շենքի տանիքի վերանորոգում

ՏՆՕՐԵՆ	Մ.ՄՈՒՐԱԴՅԱՆ		Պատվիրատու՝	ՓՈՒԼ	ԹԵՐԹ	ԹԵՐԹԵՐ
Ն.Գ.Ճ	Վ. ՍԱՆՈՅԱՆ					
ՆԱԽԱԳԻԾ	Հ. ԳԵՈՐԳՅԱՆ		Արարատի մարզպետարան	ԱՆ	5	8