ՓԱՅՏԵ ԷԼԵՄԵՆՏՆԵՐԻ ԿՑՈՐՄԱՆ ՀԱՆԳՈՒՅՑ ՇԵՂՅՈՒՄՆԵՐՈՎ
Մ 1:20

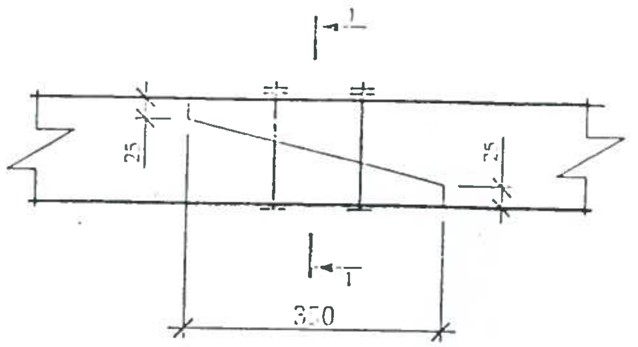

1 - 1
Մ 1:10

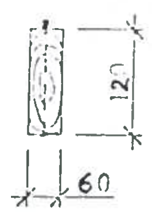

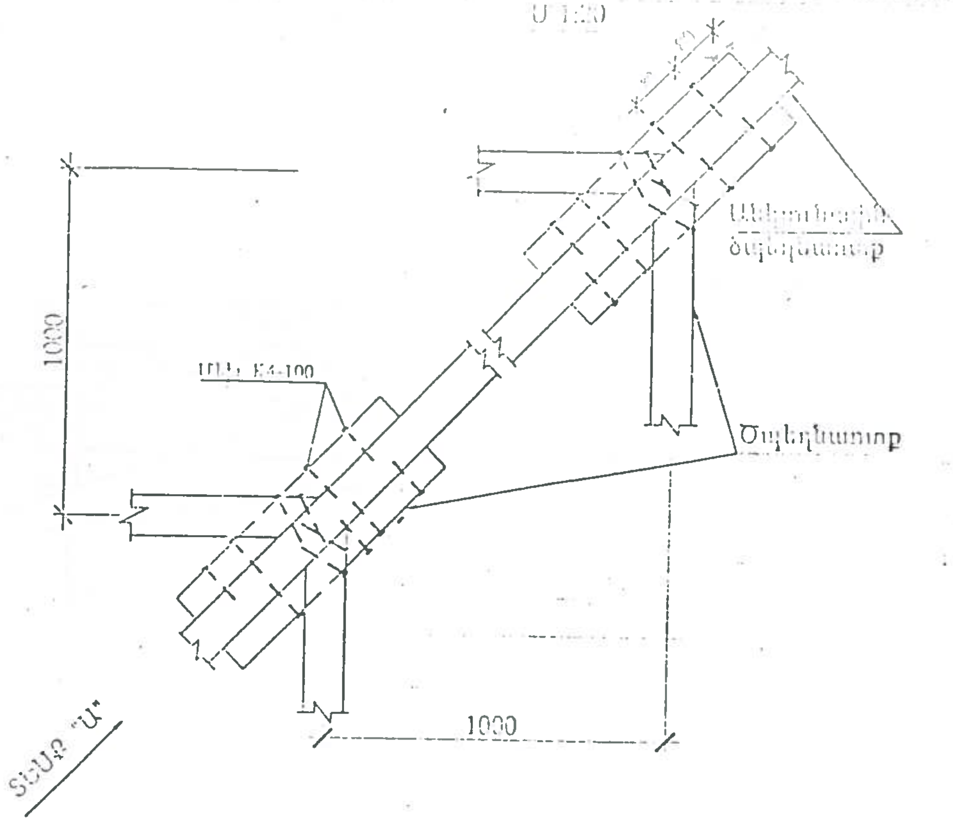

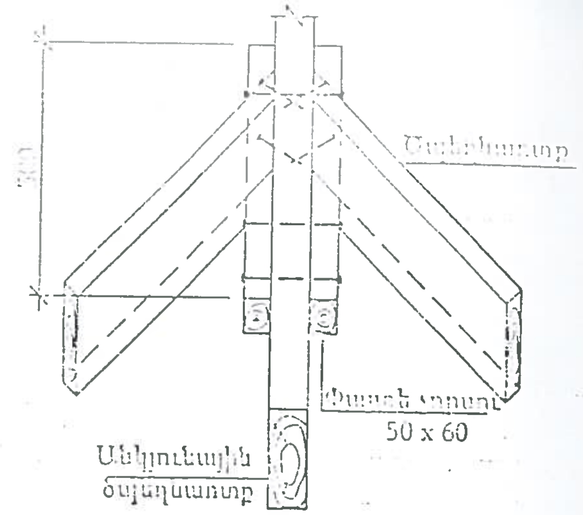

ՓԱՅՏԵ ԷԼԵՄԵՆՏՆԵՐԻ ԿՑՈՐՄԱՆ ՀԱՆԳՈՒՅՑ ՃԵՂՅՈՒՄՆԵՐՈՎ
Մ 1:10

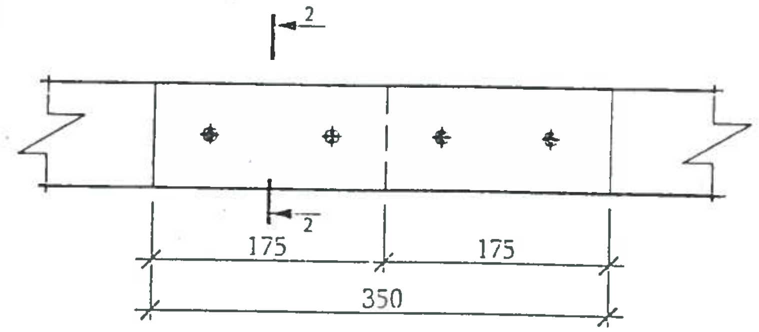

2 - 2
Մ 1:10

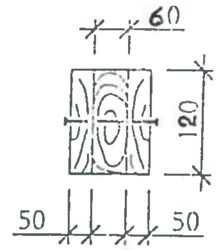

ՏԵՍՔ "Ա"
Մ 1:10

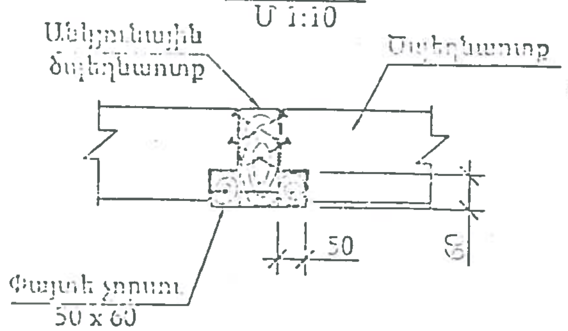

ՓԱՅՏԵ ԷԼԵՄԵՆՏՆԵՐԻ ԿՑՈՐՄԱՆ ՀԱՆԳՈՒՅՑ ՄԵԽԵՐՈՎ
Մ 1:10

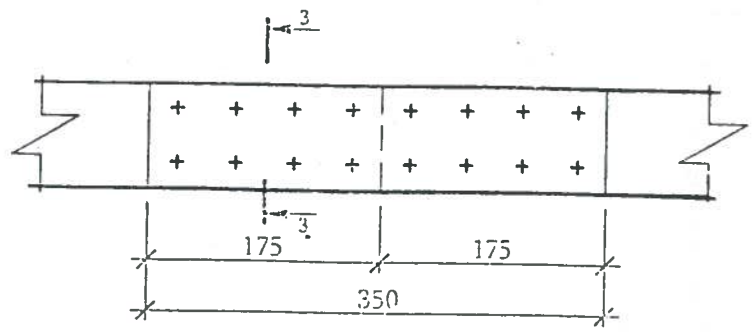

3 - 3
Մ 1:10

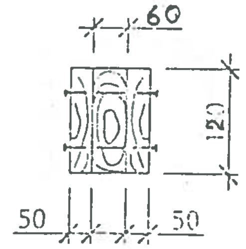

ԾԱՆՈԹՈՒԹՅՈՒՆ

1. ԲՈԼՈՐ ՉԱՓԵՐԸ ՏՐՎԱԾ ԵՆ ՄՄ-ՈՎ:
2. ՃԵՂՅՈՒՄԱՅԻՆ ՄԻԱՑՈՒՄՆԵՐՈՒՄ ՏԱՓՕՂԱԿՆԵՐԻ ԵՎ ՀԱԿԱՄԱՆԵԿՆԵՐԻ ՏԵՂԱԴՐՈՒՄԸ ՊԱՐՏԱԴԻՐ Է:
3. ՊՈՂՊԱՏԵ ԿՑՈՐԱԲԵԿՆԵՐԻ ՀԱՍՏՈՒԹՅՈՒՆԸ ՆՇԱՆԱԿԵԼ 5ՄՄ, ԻՍԿ ՊՈՂՊԱՏԵ ԿԱՌՈՒ ՀԱՍՏՈՒԹՅՈՒՆԸ ԸՍՏ ՊԱՅՄԱՆ ՀՄՄ-Ի: ՊՈՂՊԱՏԵ ԿՑՈՐԱԲԵԿՆԵՐԻ ՎԵՐԵՎԻ ՄԱԿԵՐԵՍԸ ՊԵՏՔ Է ՀԱՎԱՍԱՐ ԼԻՆԻ ՏԱԽՏԱԿԱՄԱԾԻ ՎԵՐԵՎԻ ՄԱԿԵՐԵՍԻՆ, ՈՐԻ ՀԱՄԱՐ ՆԱԽՈՐՈՔ ՏԱԽՏԱԿԱՄԱԾԻ ՎՐԱ 600ՄՄ ՔԱՅԼՈՎ ԻՐԱԿԱՆԱՑՆԵԼ ՓՈՐՎԱԾՔՆԵՐ ԿՑՈՐԱԲԵԿՆԵՐԻ ՀԱՍՏՈՒԹՅԱՄԲ:
4. ՏԱՆԻՔԻ ՓԱՅՏԱՆՅՈՒԹԸ ՊԱՏԵԼ ՀԱԿԱՆԵԽԻՉ ԵՎ ՀԱԿԱՀՐԴԵՀԱՅԻՆ ԼՈՒԾՈՒՅԹՈՎ:

ՓՈՐՁԱՔՆՆՈՒԹՅՈՒՆ
«ԱՌԱՋՆՈՐԴ-ԿՇՌ» ՍՊԸ
«__» ________ 201 թ.

Արտաշատ քաղաքի Իսակովի 72 բազմաբնակարան շենքի տանիքի վերանորոգում

ՏՆՕՐԵՆ	Մ.ՄՈՒՐԱԴՅԱՆ		Պատվիրատու՝	ՓՈՒԼ	ԹԵՐԹ	ԹԵՐԹԵՐ
Ն.Գ.Ճ	Կ. ՍԱՆՈՅԱՆ					
ՆԱԽԱԳԻԾ	Հ. ԳԱՌՐԳՅԱՆ		Արարատի մարզպետարան	ԱՆ	6	8
			Փայտե էլեմենտների	<<ՏԵԽՇԻՆ>> ՍՊԸ		