ԿՏՐՎԱԾՔ 5 - 5 Մ1:100

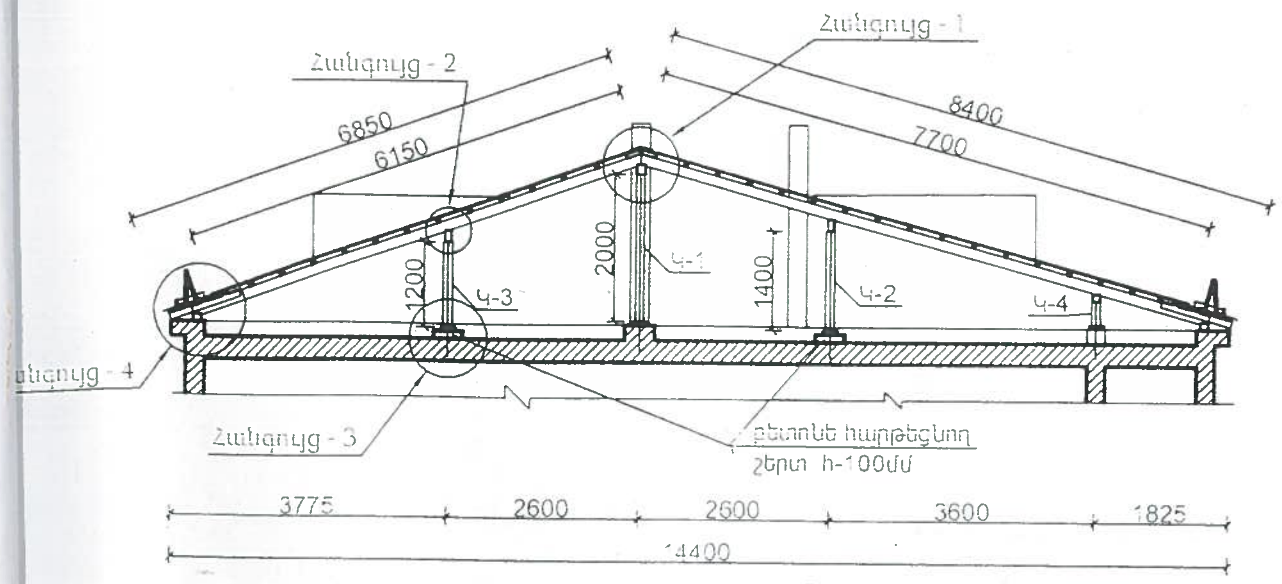
Հանգույց - 1
Հանգույց - 2
Հանգույց - 3
Հանգույց - 4
6850
6150
8400
7700
1200
2000
1400
Կ-1
Կ-2
Կ-3
Կ-4
բետոնե հարթեցնող
շերտ h-100մմ
3775
2600
2600
3600
1825
14400

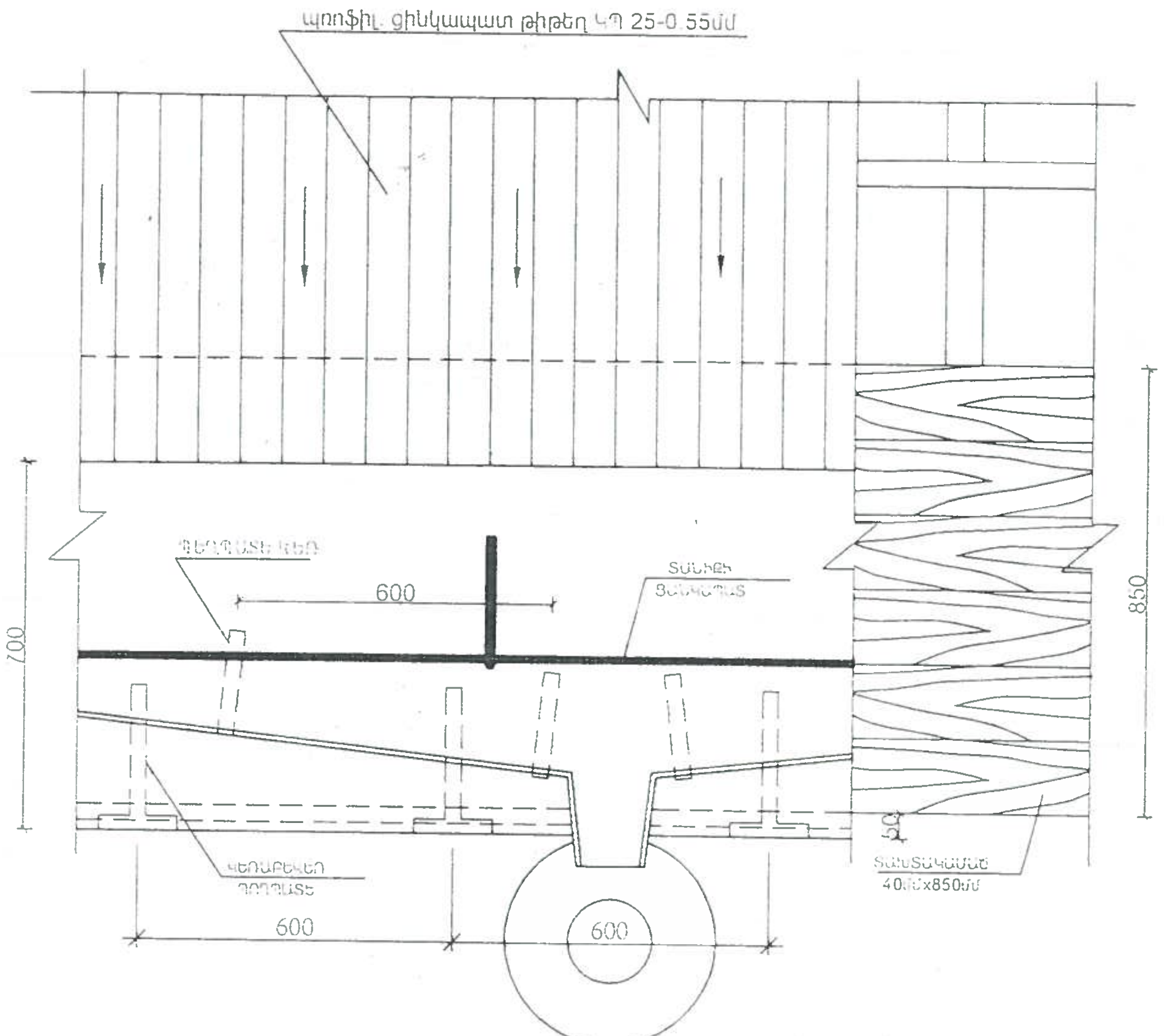
պրոֆիլ. ցինկապատ թիթեղ ԿՊ 25-0.55մմ
ՁՅՈՒՆԱՊԱՀԻԿ
ՏԱՆԻՔԻ
ՑԱՆԿԱՊԱՏ
ԿԵՌԱԲԵԿՆ
ՊՈՂՊԱՏԵ
ՏԱԽՏԱԿԱՄԱԾ
40մմx850մմ
600
600
600
700
850
50

ԳԱԳԱԹԱՅԻՆ ՀԱՆԳՈՒՅՑԻ ԱՄՐԱՑՈՒՄ (Հանգույց - 1)

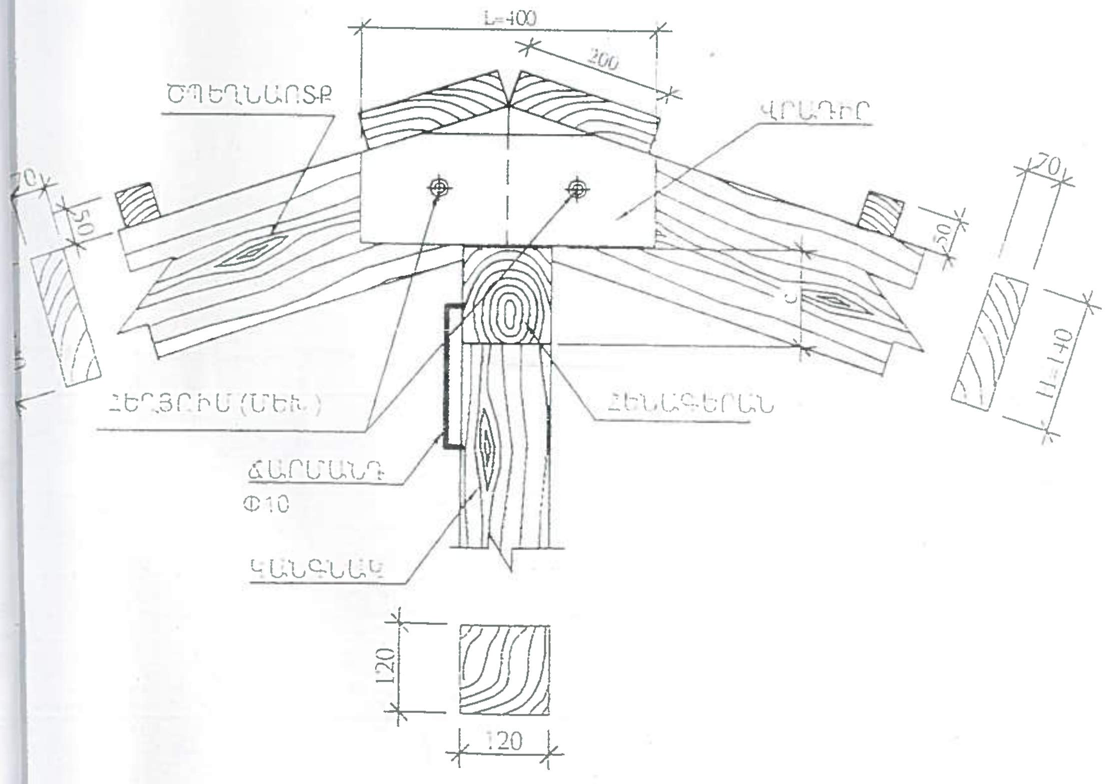
L=400
200
ԾՊԵՂՆԱՈՏՔ
ՎԵՐԱԴԻՐ
70
50
H=140
ՀԵՂՅՈՒՍ (ՄԵԽ.)
ՀԵՆԱԳԵՐԱՆ
ՃԱՐՄԱՆԴ
Φ10
ԿԱՆԳՆԱԿ
120
120

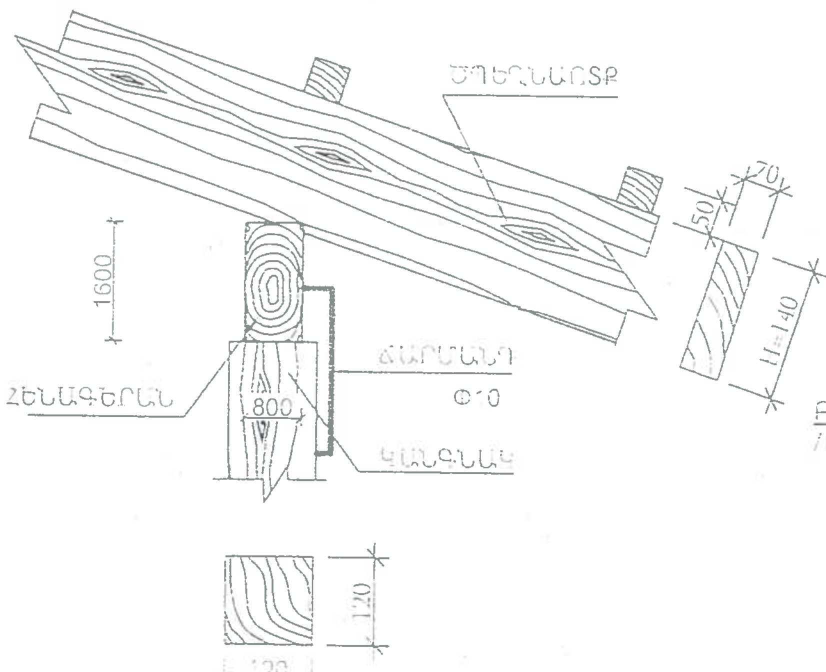
ԾՊԵՂՆԱՈՏՔ
1600
ՀԵՆԱԳԵՐԱՆ
800
ՃԱՐՄԱՆԴ
Φ10
ԿԱՆԳՆԱԿ
50
70
H=140
120
120

ՀԱՆԳՈՒՅՑ - 3

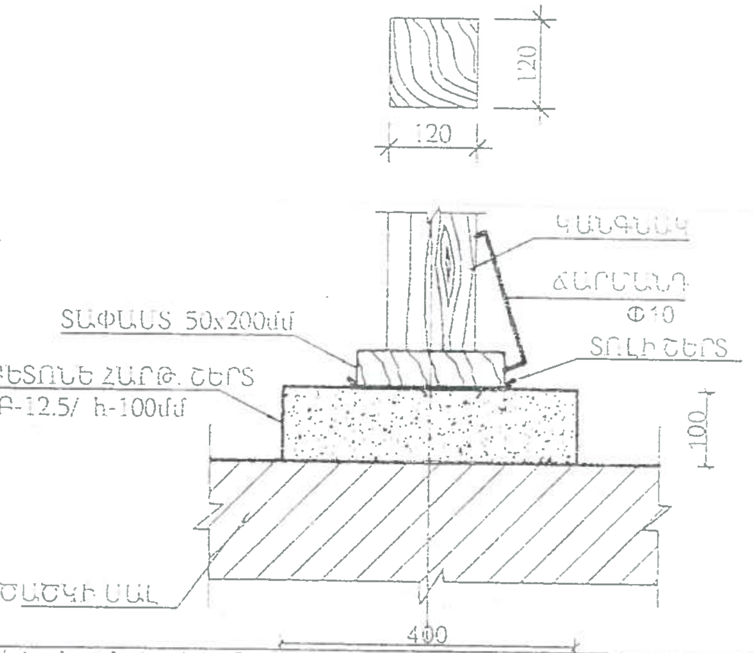
120
120
ԿԱՆԳՆԱԿ
ՃԱՐՄԱՆԴ
Φ10
ՏԱՓԱԿՏ 50x200մմ
ՏՈԼԻ ՇԵՐՏ
ԲԵՏՈՆԵ ՀԱՐԹ. ՇԵՐՏ
/B-12.5/ h-100մմ
100
ԾԱԾԿԻ ՍԱԼ
400

ԾԱՆՈԹՈՒԹՅՈՒՆ

1. ՓԱՅՏԱՆՅՈՒԹԸ ՊԱՏԵԼ ՀԱԿԱՆԵԽԻՉ ԵՎ ՀԱԿԱՀՐԴԵՀԱՅԻՆ ԼՈՒԾՈՒՅԹՈՎ.
2. ՀԱՆԳՈՒՅՑ ՉՈՐՍԸ ՏԵՍ ՀԱՋՈՐԴ ԷՋՈՒՄ:

ՓՈՐՁԱՔՆՆՈՒԹՅՈՒՆ
«[illegible]» ՍՊԸ
«__» ______ 201 թ.

Արարատ քաղաքի Խանջյան փ. թիվ-45 բազմաբնակարան բնակելի շենքի տանիքի վերանորոգման նախագիծ					
ՏՆՕՐԵՆ	Ս. Մուրադյան	Պատվիրատու - Արարատի մարզպետարան	Փուլ	Թերթ	Թերթեր
Գ.Ի.Ճ.	Կ. Ղազարյան		Ա.Ն	5	9
ԳԼԽՆԳԾ	Կ. Ղազարյան				
	Կ. Սանոյան	Տանիքի կտրվածք 5-5 և հանգույցներ	<<ՏԵԽՆՈՆ>> ՍՊԸ		