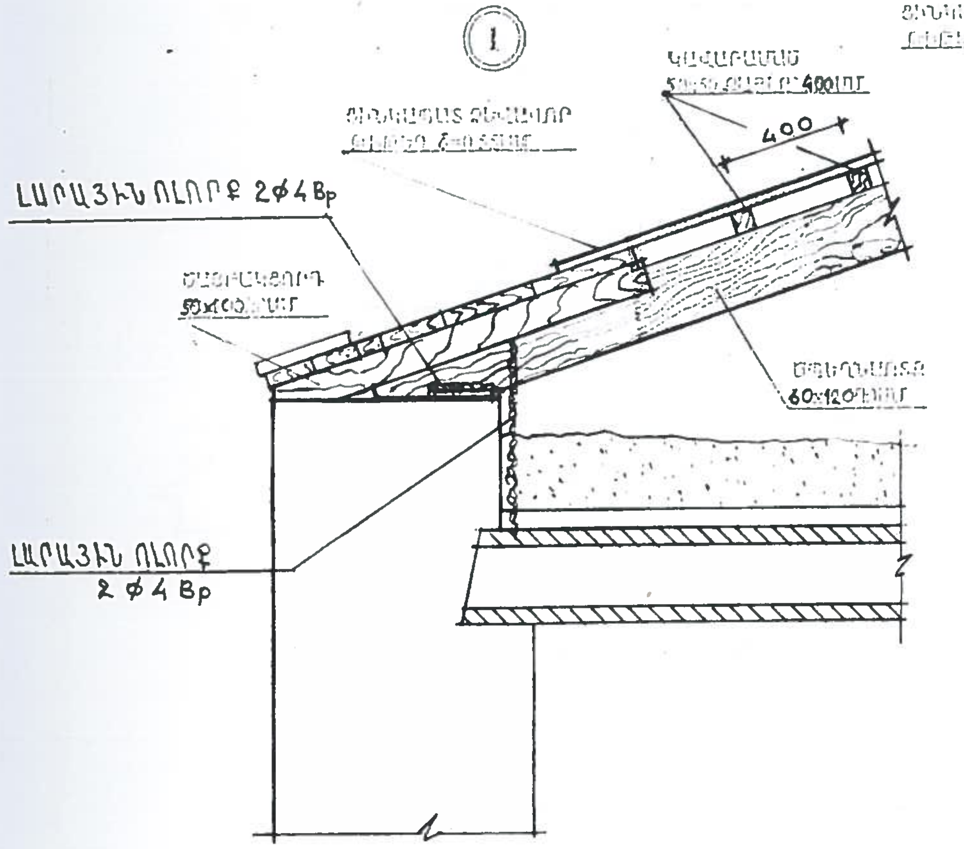
①
ԼԱՐԱՅԻՆ ՈՒԼՈՒՔ 2φ4Bp
50x100 մմ
400
60x120 մմ
ԼԱՐԱՅԻՆ ՈՒԼՈՒՔ
2 φ 4 Bp

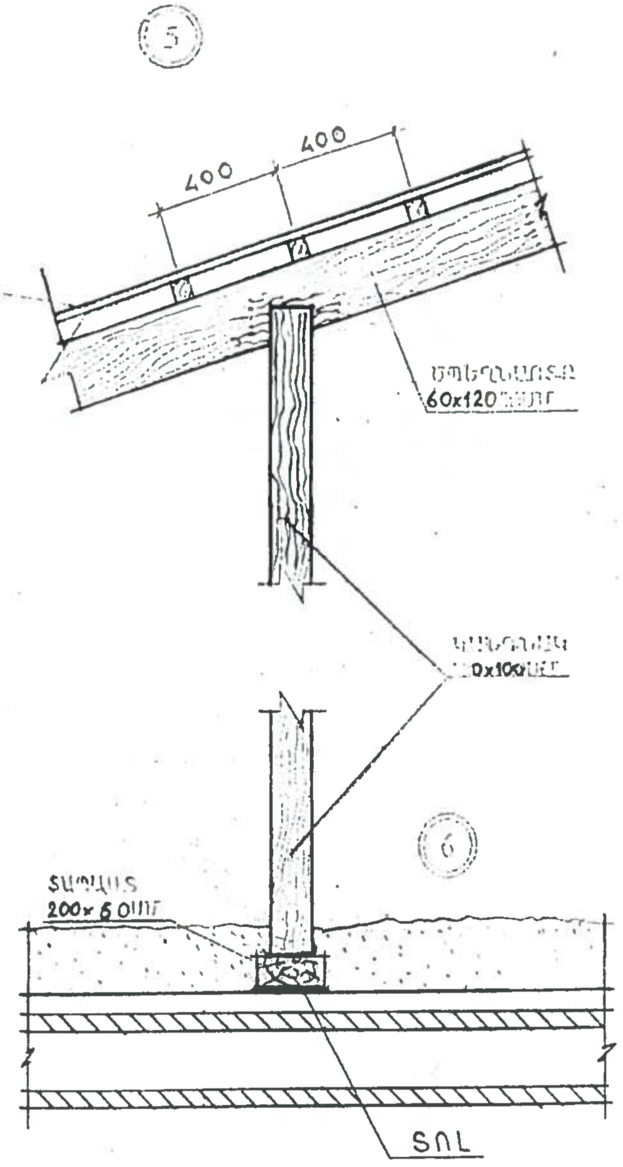
⑤
400
400
60x120 մմ
⑥
200x60 մմ
ՏՈՒՖ

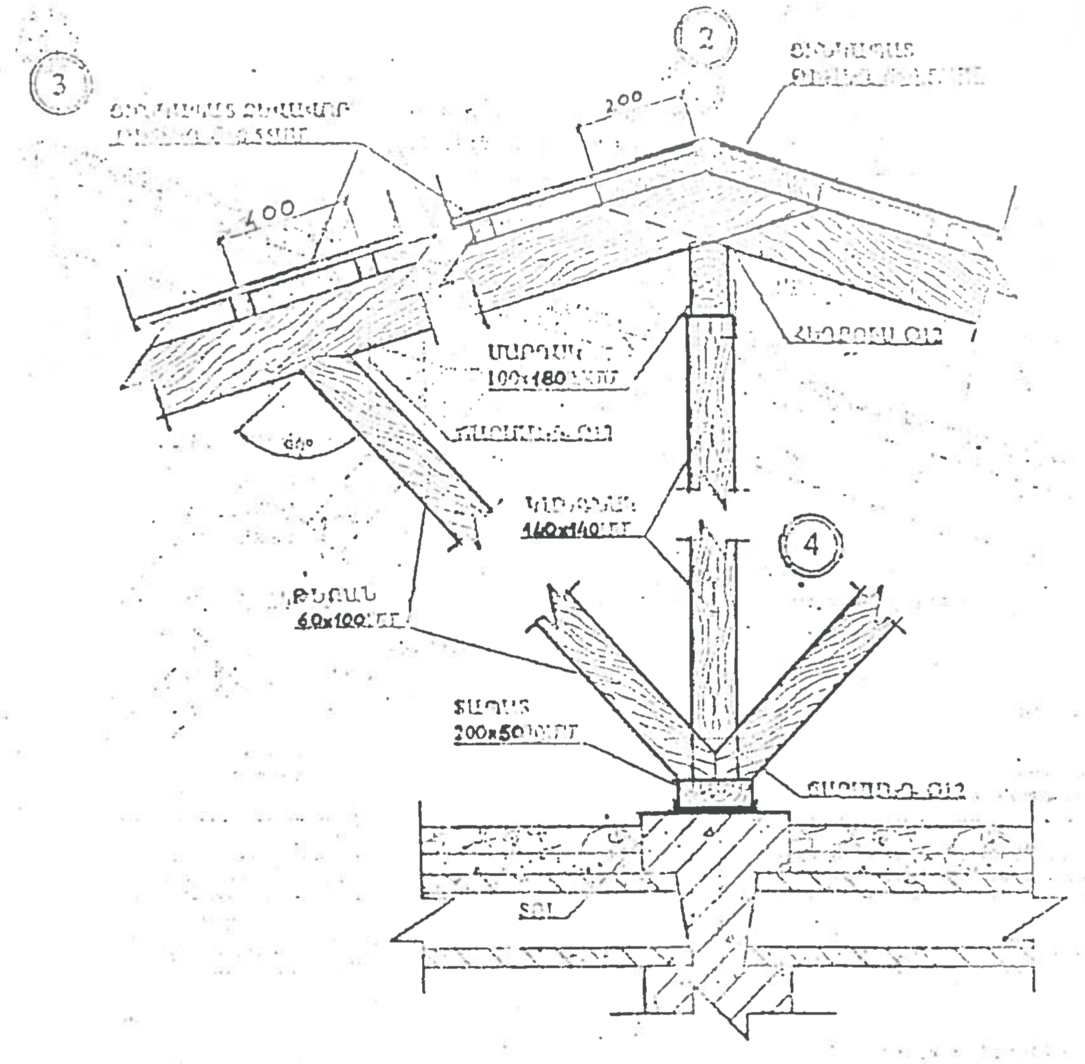
②
③
200
400
64°
100x180 մմ
140x140 մմ
60x100 մմ
④
200x50 մմ
ՏՈՒՖ

ՓՈՐՁԱՔՆՆՈՒԹՅՈՒՆ
«[illegible]» ՍՊԸ
«__» ________ 201 թ.

Արտաշատ քաղաքի Խանջյան 16 բազմաբնակարան շենքի տանիքի վերանորոգում

ՏՆՕՐԵՆ	Մ.ՄՈՒՐԱԴՅԱՆ			Պատվիրատու՝	ՓՈՒԼ	ԹԵՐԹ	ԹԵՐԹԵՐ
Ն.Գ.Ճ	Վ. ՂԱԶԱՐՅԱՆ						
ՆԱԽԱԳԻԾ	Հ. ԳԵՈՐԳՅԱՆ			Արարատի մարզպետարան	ԱՆ	7	8
				Հանգույցներ	<<ՏԵԽՇԻՆ>> ՍՊԸ		