ՓԱՅՏԵ ԷԼԵՄԵՆՏՆԵՐԻ ԿՑՈՐԴՄԱՆ ՀԱՆԳՈՒՅՑ ՀԵՂՅՈՒՍՆԵՐՈՎ
Մ 1:20

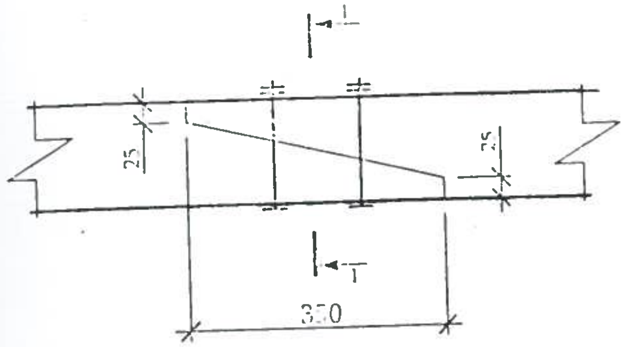

1 - 1
Մ 1:10

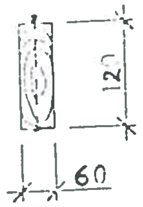

ՓԱՅՏԵ ԷԼԵՄԵՆՏՆԵՐԻ ԿՑՈՐԴՄԱՆ ՀԱՆԳՈՒՅՑ ՀԵՂՅՈՒՍՆԵՐՈՎ
Մ 1:10

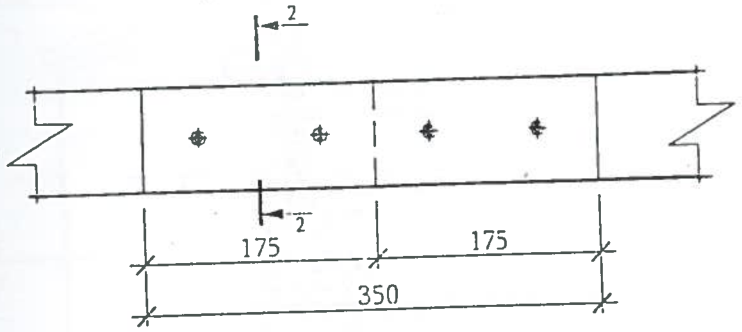
2
2
175
175
350

2 - 2
Մ 1:10

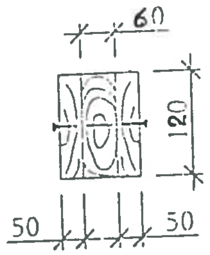

ՓԱՅՏԵ ԷԼԵՄԵՆՏՆԵՐԻ ԿՑՈՐԴՄԱՆ ՀԱՆԳՈՒՅՑ ՄԵԽԵՐՈՎ
Մ 1:10

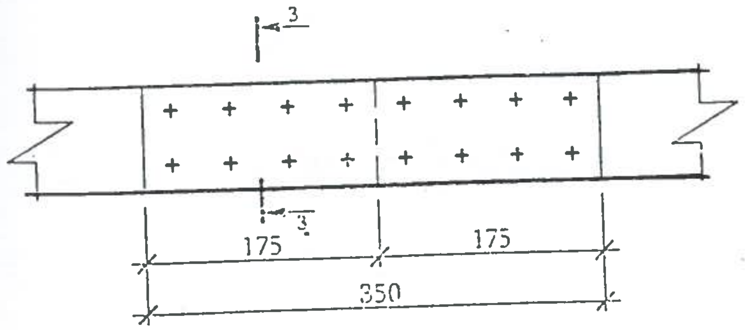
3
3
175
175
350

3 - 3
Մ 1:10

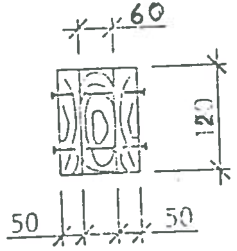

ԱՆԿՅՈՒՆԱՅԻՆ ԾՊԵՂՆԱՏՈՓԻ ԵՎ ԾՊԵՂՆԱՏՈՓԻ ՄԻԱՑՄԱՆ ՀԱՆԳՈՒՅՑ
Մ 1:20

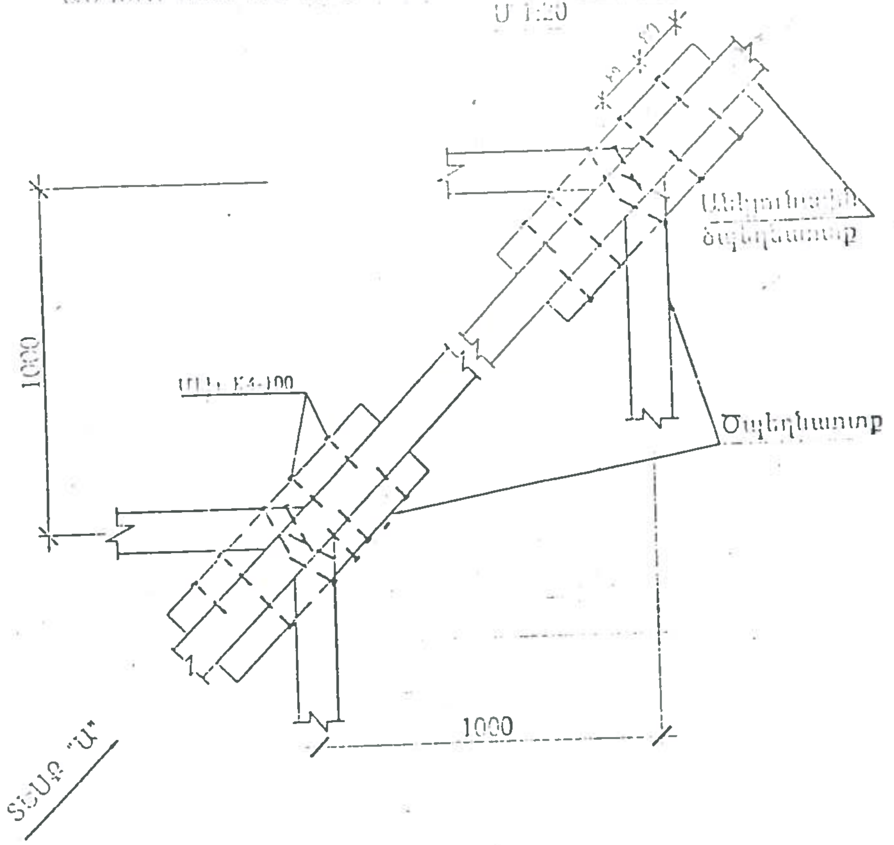
Անկյունային ծպեղնատոփ
ՄԽ Է4-100
Ծպեղնատոփ
1000
1000
ՏԵՍՔ "Ա"

ՏԵՍՔ ԱՆԿՅՈՒՆԱՅԻՆ ԾՊԵՂՆԱՏՈՓԻ ԴԻՄԱՑԻՑ
Մ 1:20

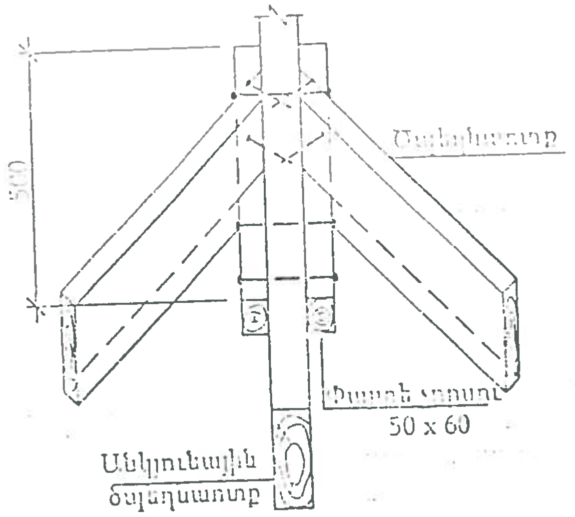
500
Ծպեղնատոփ
Փայտե չորսու
50 x 60
Անկյունային ծպեղնատոփ

ՏԵՍՔ "Ա"
Մ 1:10

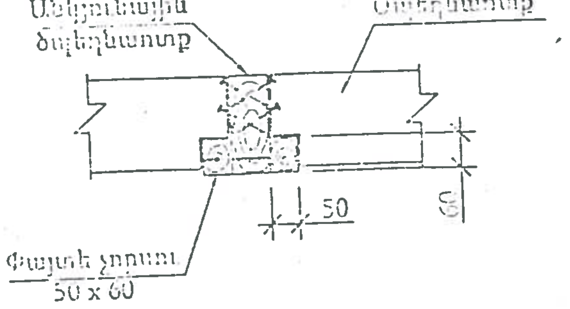
Անկյունային ծպեղնատոփ
Ծպեղնատոփ
50
60
Փայտե չորսու
50 x 60

ԾԱՆՈԹՈՒԹՅՈՒՆ

1. ԲՈԼՈՐ ՉԱՓԵՐԸ ՏՐՎԱԾ ԵՆ ՄՄ- ՌՎ:
2. ՀԵՂՅՈՒՍԱՅԻՆ ՄԻԱՑՈՒՄՆԵՐՈՒՄ ՏԱՓՕՂԱԿՆԵՐԻ ԵՎ ՀԱԿԱՄԱՆԵԿՆԵՐԻ ՏԵՂԱԴՐՈՒՄԸ ՊԱՐՏԱԴԻՐ Է: ՀԵՂՅՈՒՍԱՅԻՆ ՄԻԱՑՈՒՄՆԵՐՈՒՄ ՏԱՓՕՂԱԿՆԵՐԻ ԵՎ ՀԱԿԱՄԱՆԵԿՆԵՐԻ ՏԵՂԱԴՐՈՒՄԸ ՊԱՐՏԱԴԻՐ Է:
3. ՊՈՂՊԱՏԵ ԿԵՌԱՐԵՎԵՐԻ ՀԱՍՏՈՒԹՅՈՒՆԸ ՆՇԱՆԱԿԵԼ 5ՄՄ, ԻՍԿ ՊՈՂՊԱՏԵ ԿԵՌԻ ՀԱՍՏՈՒԹՅՈՒՆԸ ՈՉ
ՊՈՂՊԱՏԵ ԿԵՌԱՐԵՎԵՐԻ ՎԵՐԵՎԻ ՄԱԿԵՐԵՍԸ ՊԵՏՔ Է ՀԱՎԱՍԱՐ ԼԻՆԻ
ՊԱԿԱՍ 4ՄՄ-ԻՑ: ՊՈՂՊԱՏԵ ԿԵՌԱՐԵՎԵՐԻ ՎԵՐԵՎԻ ՄԱԿԵՐԵՍԻՆ, ՈՐԻ ՀԱՄԱՐ ՆԱԽՈՐՈՔ ՏԱԽՏԱԿԱՄԱԾԻ ՎՐԱ 600ՄՄ ՔԱՅԼՈՎ
ՏԱԽՏԱԿԱՄԱԾԻ ՎԵՐԵՎԻ ՄԱԿԵՐԵՍԻՆ, ՈՐԻ ՀԱՄԱՐ ՆԱԽՈՐՈՔ ՏԱԽՏԱԿԱՄԱԾԻ ՎՐԱ 600ՄՄ ՔԱՅԼՈՎ
ՏԱԽՏԱԿԱՄԱԾԻ ՎԵՐԵՎԻ ՄԱԿԵՐԵՍԻՆ, ՈՐԻ ՀԱՄԱՐ ՆԱԽՈՐՈՔ ՏԱԽՏԱԿԱՄԱԾԻ ՎՐԱ 600ՄՄ ՔԱՅԼՈՎ
ԻՐԱԿԱՆԱՑՆԵԼ ՓՈՐՎԱԾՔՆԵՐ ԿԵՌԱՐԵՎԵՐԻ ՀԱՍՏՈՒԹՅԱՄԲ:
ԻՐԱԿԱՆԱՑՆԵԼ ՓՈՐՎԱԾՔՆԵՐ ԿԵՌԱՐԵՎԵՐԻ ՀԱՍՏՈՒԹՅԱՄԲ: ՀԱԿԱՀՐԴԵՀԱՅԻՆ ԼՈՒԾՈՒՅԹՈՎ:
4. ՏԱՆԻՔԻ ՓԱՅՏԱՆՅՈՒԹԸ ՊԱՏԵԼ ՀԱԿԱՆԵԽԻՉ ԵՎ ՀԱԿԱՀՐԴԵՀԱՅԻՆ ԼՈՒԾՈՒՅԹՈՎ:

ՓՈՐՁԱՔՆՆՈՒԹՅՈՒՆ
«ՄՈՆՔՆԻՇԱՆ-ԿԵՏ» ՍՊԸ
«___» ________ 201 թ.

Արտաշատ քաղաքի Իսակովի 74 բազմաբնակարան շենքի տանիքի վերանորոգում						
ՏՆՕՐԵՆ	Ս.ՄՈՒՐԱԴՅԱՆ		Պատվիրատու՝	ՓՈՒԼ	ԹԵՐԹ	ԹԵՐԹԵՐ
Ն.Գ.Ճ	Վ. ՂԱԶԱՐՅԱՆ		Արարատի մարզպետարան	ԱՆ	6	8
ՆԱԽԱԳԻԾ	Հ. ԳԵՈՐԳՅԱՆ		Փայտե էլեմենտների կցորդման հանգույց	<<ՏԵԽՇԻՆ>> ՍՊԸ		