ՏԵՍՔ Ա - Ա

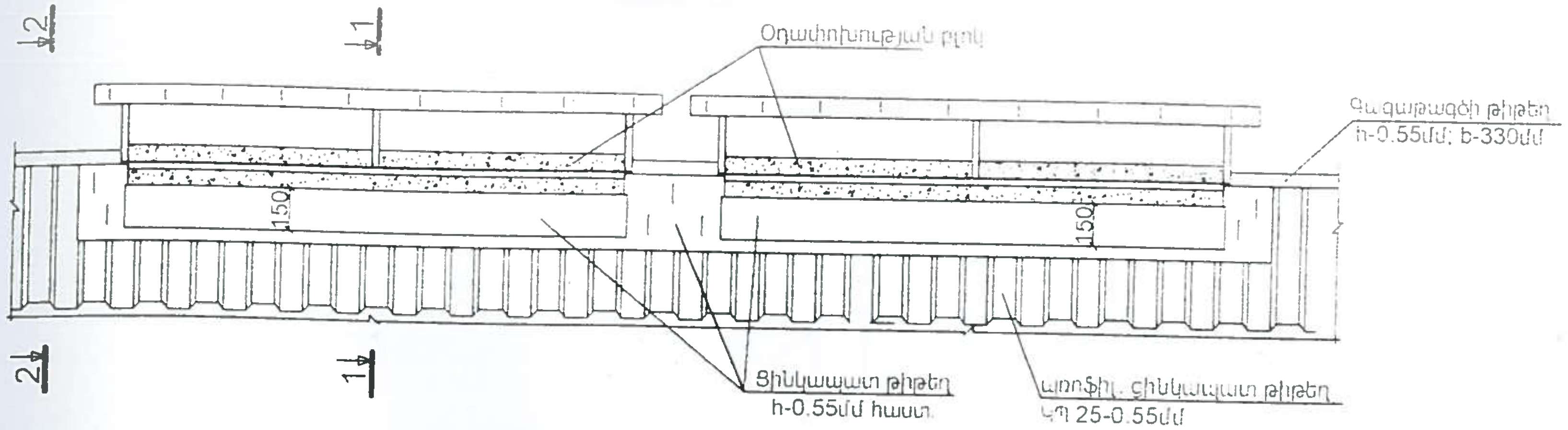

ԿՏՐՎԱԾՔ 1 - 1

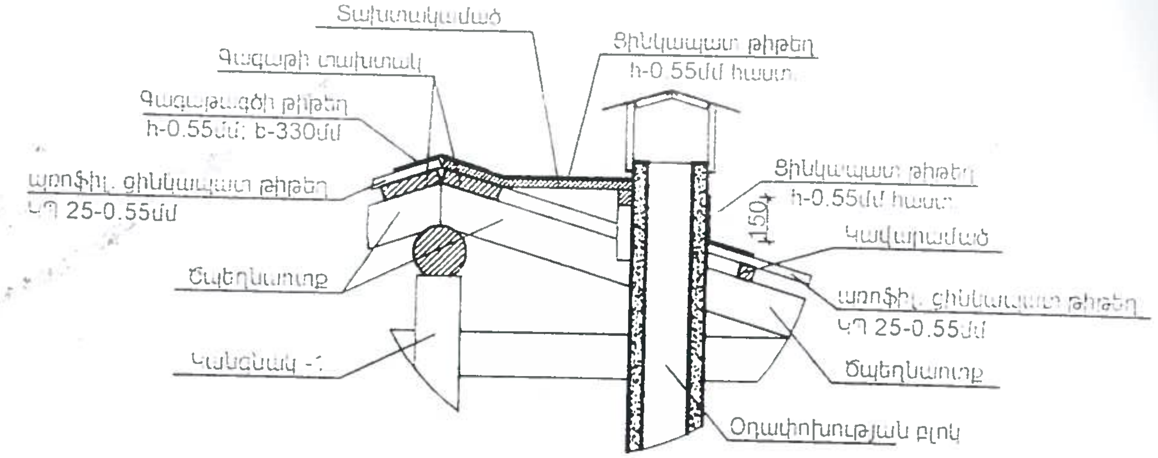

ՀԱՏԱԿԱԳԻԾ

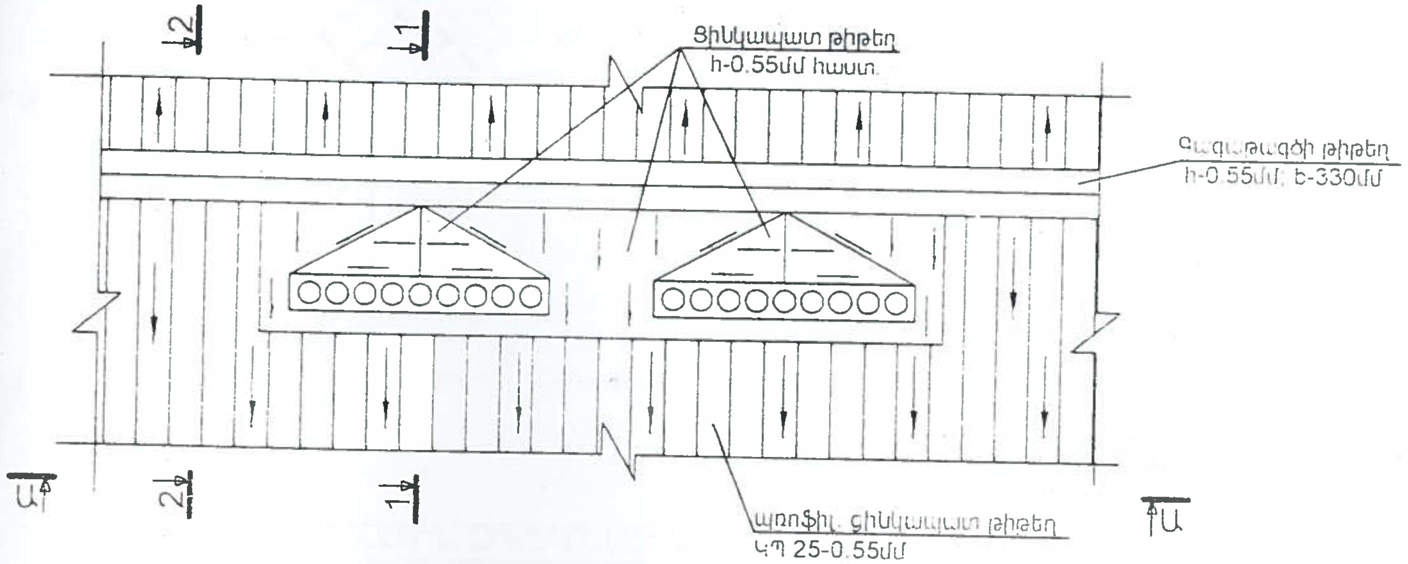

ԿՏՐՎԱԾՔ 2 - 2

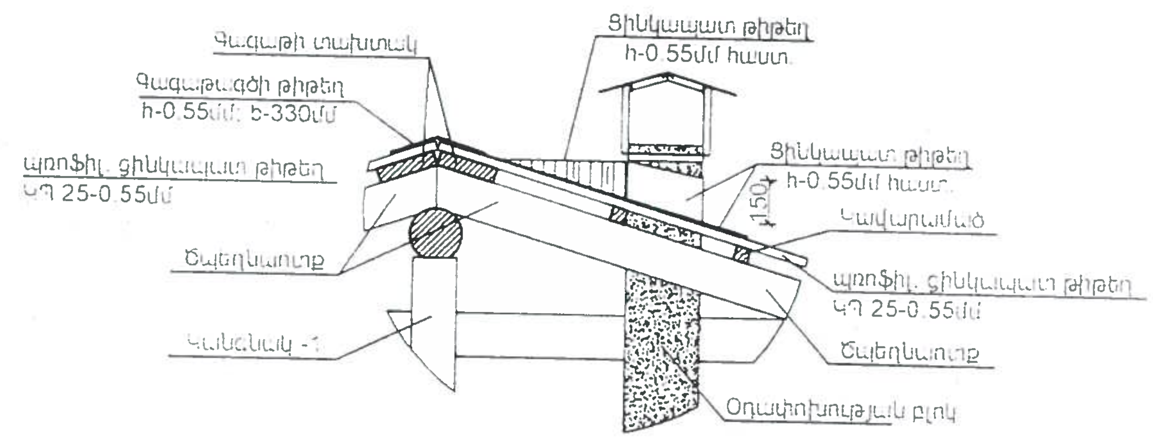

ԿՏՐՎԱԾՔ 4 - 4 Մ1:100

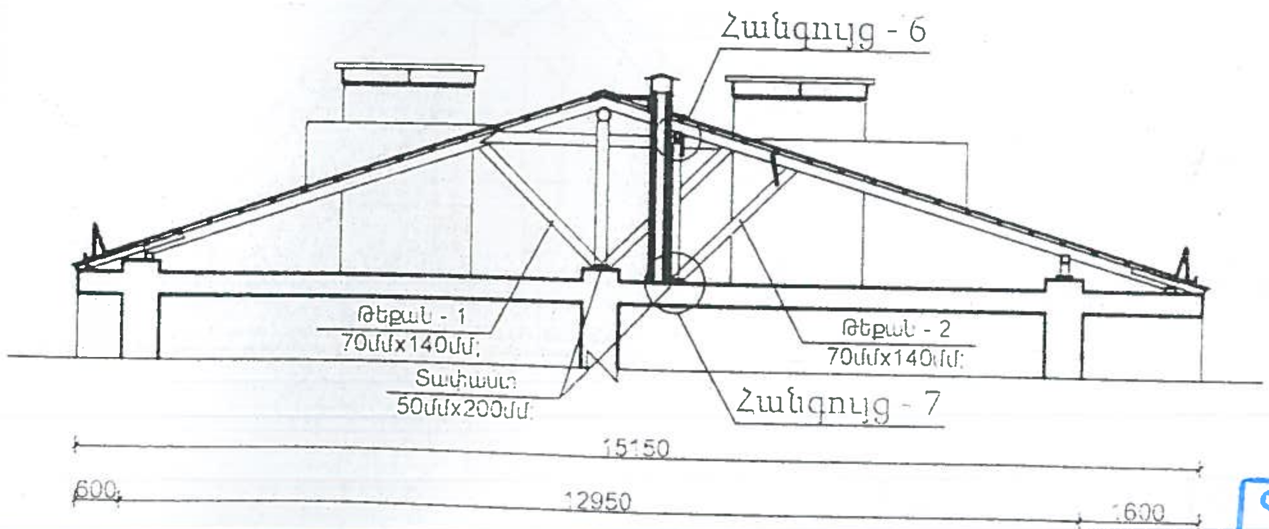

ՀԱՆԳՈՒՅՑ - 6

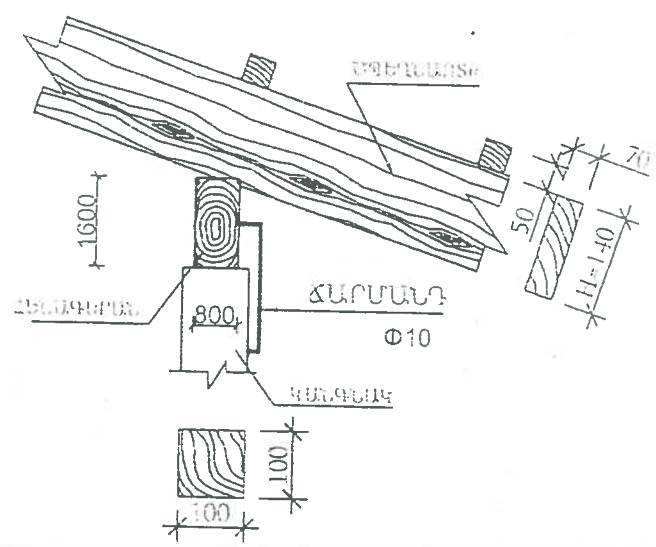

ՀԱՆԳՈՒՅՑ - 7

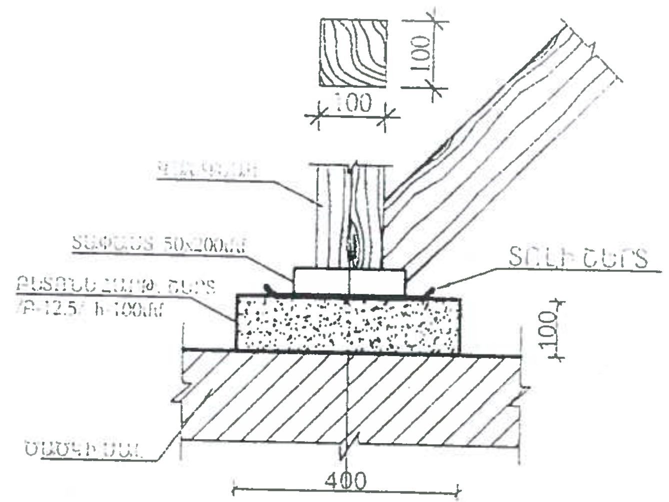

ՓՈՐՁԱՔՆՆՈՒԹՅՈՒՆ
«ԱՌԱՋՆՈՐԴ-ՎՏԴ» ՍՊԸ
«___» ________ 201 թ

Արարատ քաղաքի Շահումյան փ. թիվ-69 բազմաբնակարանային բնակելի շենքի տանիքի վերանորոգման նախագիծ					
ՏՆՕՐԵՆ	Մ. Մուրադյան	Պատվիրատու - Արարատի մարզպետարան	Փուլ	Թերթ	Թերթեր
Ն. Գ. Ճ.	Կ. Ղազարյան		Ա.Ն.	6	9
ԳԱԽԱՍՏ	Կ. Ղազարյան				
	Կ. Սանոյան	Տանիքի հանգույցներ	«Տեխտոն» ՍՊԸ		