ԱՆԿՅՈՒՆԱՅԻՆ ԾՊԵՂՆԱՌՈՏՔԻ ԵՎ ԾՊԵՂՆԱՌՈՏՔԻ ՄԻԱՑՄԱՆ ՀԱՆԳՈՒՅՑ

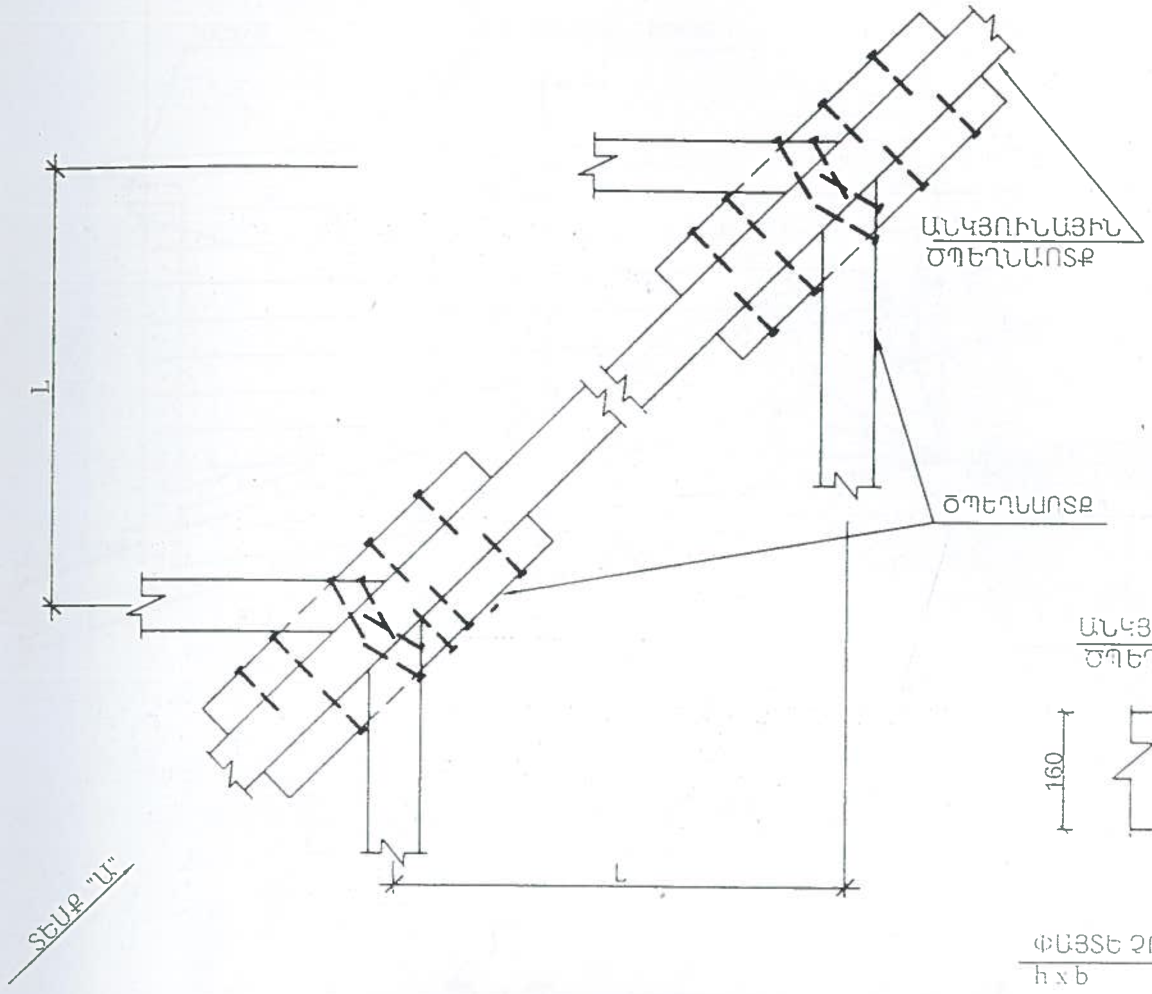

ԾՊԵՂՆԱՌՈՏՔԻ ԵՎ ԹԵՔԱՆԻ ՄԻԱՑՈՒՄ (ՏԱՐԲԵՐԱԿ)

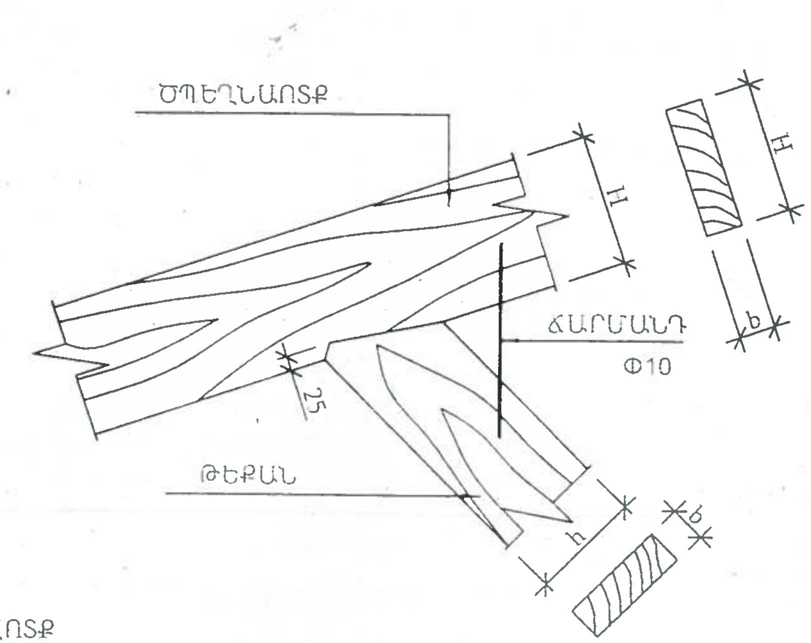

ՏԵՍՔ "Ա"

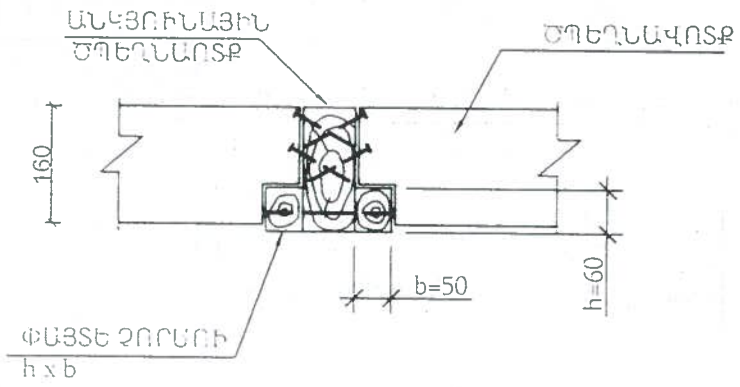

ԾՊԵՂՆԱՌՈՏՔԻ ԵՎ ԹԵՔԱՆԻ ՄԻԱՑՈՒՄ (ՏԱՐԲԵՐԱԿ)

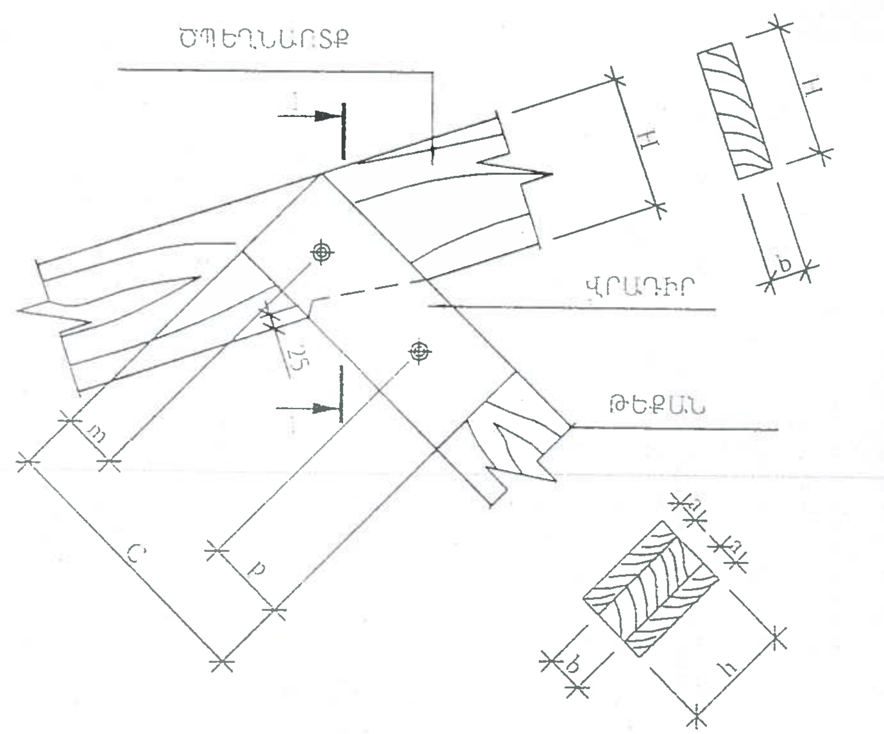

ՏԵՍՔԸ ԱՆԿՅՈՒՆԱՅԻՆ ԾՊԵՂՆԱՌՈՏՔԻ ԴԻՄԱՑԻՑ

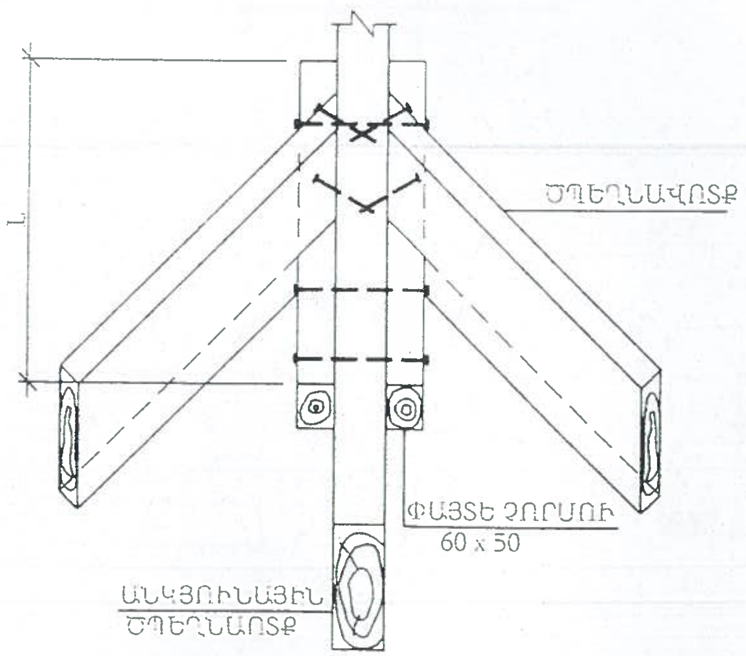

1 - 1

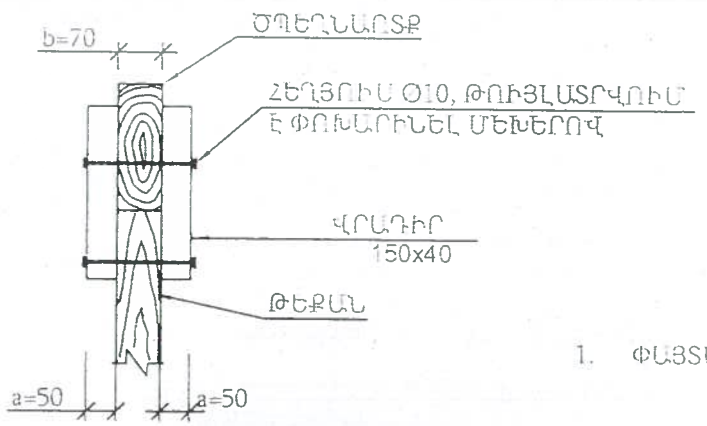

ԾԱՆՈԹՈՒԹՅՈՒՆ

1. ՓԱՅՏԱՆՅՈՒԹԸ ՊԱՏԵԼ ՀԱԿԱՆԵԽԻՉ ԵՎ ՀԱԿԱՀՐԴԵՀԱՅԻՆ ԼՈՒԾՈՒՅԹՈՎ:

ՓՈՐՁԱՔՆՆՈՒԹՅՈՒՆ
«___» ________ 201 թ.

Արարատ քաղաքի Խանջյան փ. թիվ-45 բազմաբնակարան բնակելի շենքի տանիքի վերանորոգման նախագիծ						
ՏՆՕՐԵՆ	Մ. Մուրադյան		Պատվիրատու - Արարատի մարզպետարան	Փուլ	Թերթ	Թերթեր
Ն. Գ. Ճ.	Վ. Ղազարյան			Ա.Ն.	7	9
ԳԱԽԱԳՃ.	Վ. Ղազարյան					
	Վ. Սանոյան		Տանիքի հանգույցներ	<<ՏԵԽՇԻՆ>> ՍՊԸ		