ՓԱՅՏԵ ԷԼԵՄԵՆՏՆԵՐԻ ԿՑՈՐԴՄԱՆ ՀԱՆԳՈՒՅՑ ՀԵՂՅՈՒՍՆԵՐՈՎ
Մ 1:20

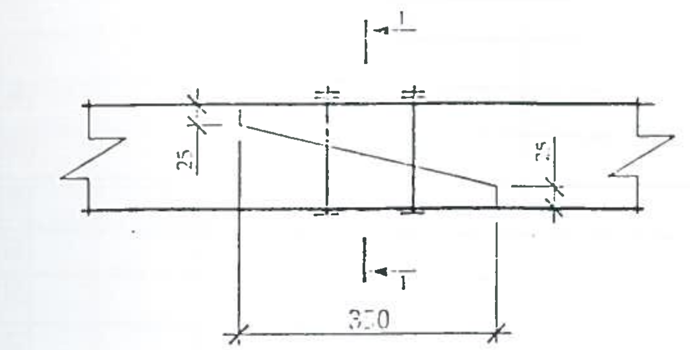

1 - 1
Մ 1:10

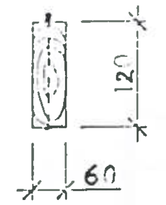

ՓԱՅՏԵ ԷԼԵՄԵՆՏՆԵՐԻ ԿՑՈՐԴՄԱՆ ՀԱՆԳՈՒՅՑ ՀԵՂՅՈՒՍՆԵՐՈՎ
Մ 1:10

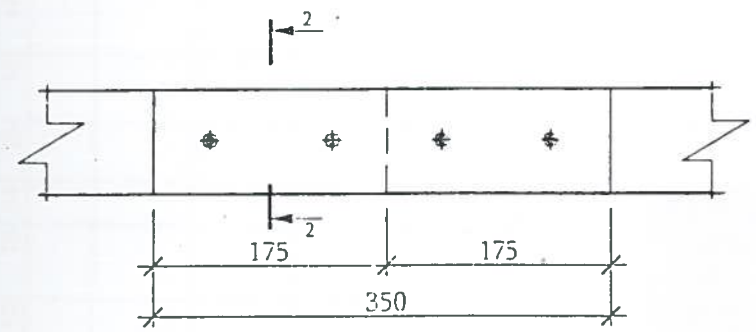

2 - 2
Մ 1:10

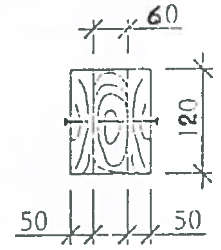

ՓԱՅՏԵ ԷԼԵՄԵՆՏՆԵՐԻ ԿՑՈՐԴՄԱՆ ՀԱՆԳՈՒՅՑ ՄԵԽԵՐՈՎ
Մ 1:10

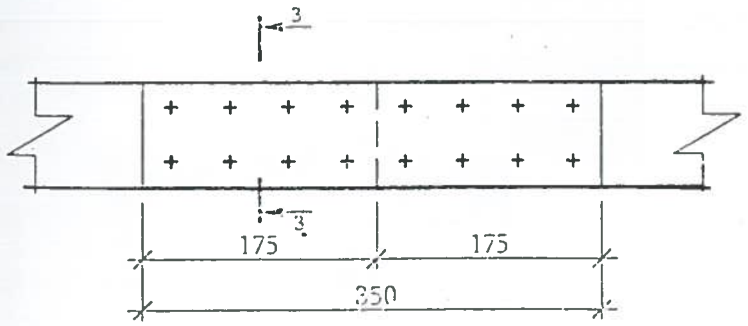

3 - 3
Մ 1:10

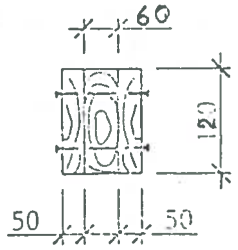

ԱՆԿՅՈՒՆԱՅԻՆ ԾԵՂՆԱՊԱՏԻ ԵՎ ԾԵՂՆԱՊԱՏԻ ՄԻԱՑՄԱՆ ՀԱՆԳՈՒՅՑ
Մ 1:20

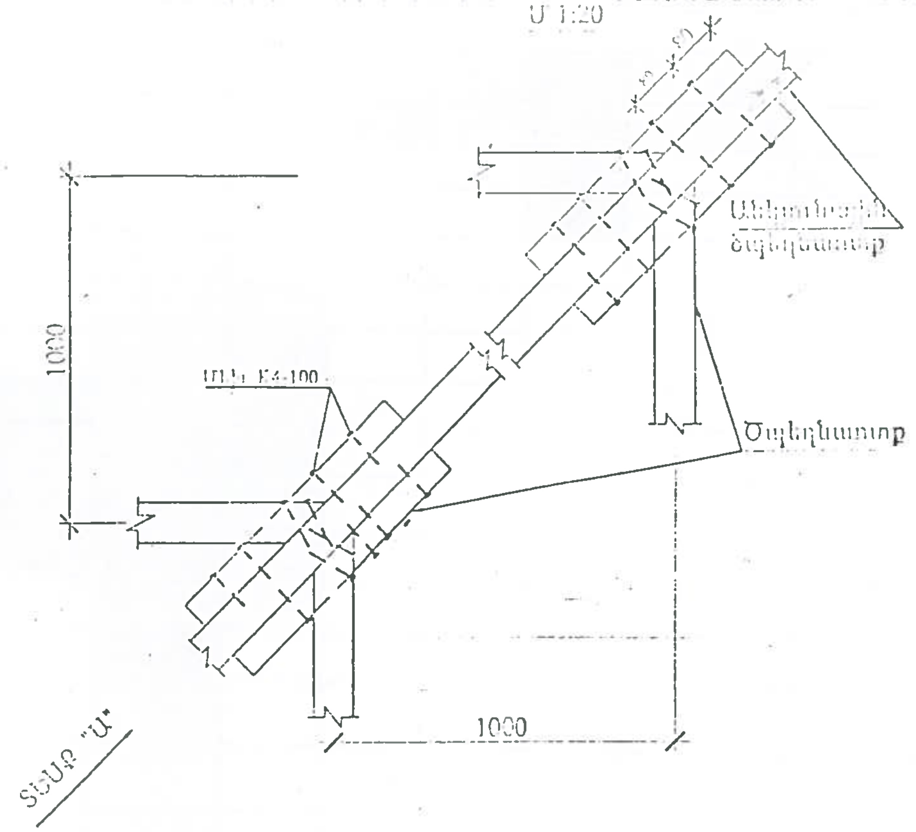

ՏԵՍՔԸ ԱՆԿՅՈՒՆԱՅԻՆ ԾԵՂՆԱՊԱՏԻ ԴԻՄԱՑԻՑ
Մ 1:20

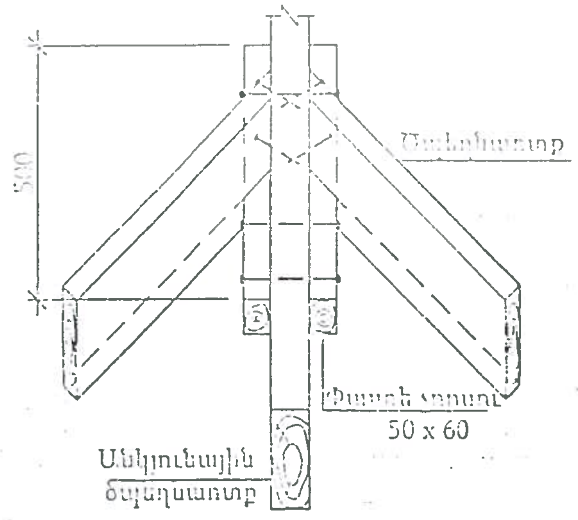

ՏԵՍՔ "Ա"
Մ 1:10

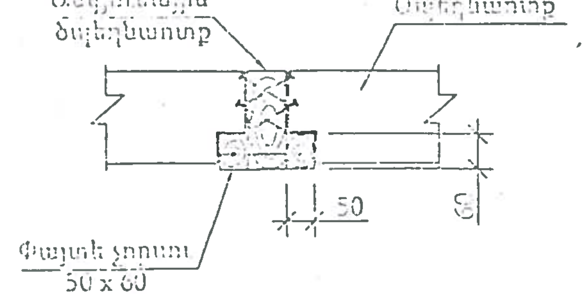

ԾԱՆՈԹՈՒԹՅՈՒՆ

1. ԲՈԼՈՐ ՉԱՓԵՐԸ ՏՐՎԱԾ ԵՆ ՄՄ-ՈՎ:
2. ՀԵՂՅՈՒՍԱՅԻՆ ՄԻԱՑՈՒՄՆԵՐՈՒՄ ՏԱՓՕՂԱԿՆԵՐԻ ԵՎ ՀԱԿԱՄԱՆԵԿՆԵՐԻ ՏԵՂԱԴՐՈՒՄԸ ՊԱՐՏԱԴԻՐ Է:
3. ՊՈՂՊԱՏԵ ԿԵՌԱՓԵՎԵՐԻ ՀԱՍՏՈՒԹՅՈՒՆԸ ՆՇԱՆԱԿԵԼ 5ՄՄ, ԻՍԿ ՊՈՂՊԱՏԵ ԿԵՌԻ ՀԱՍՏՈՒԹՅՈՒՆԸ ԸՍՏ ՀՄՄ-Ի: ՊՈՂՊԱՏԵ ԿԵՌԱՓԵՎԵՐԻ ՎԵՐԵՎԻ ՄԱԿԵՐԵՍԸ ՊԵՏՔ Է ՀԱՎԱՍԱՐ ԼԻՆԻ ՏԱԽՏԱԿԱՄԱԾԻ ՎԵՐԵՎԻ ՄԱԿԵՐԵՍԻՆ, ՈՐԻ ՀԱՄԱՐ ՆԱԽՈՐՈՔ ՏԱԽՏԱԿԱՄԱԾԻ ՎՐԱ 600ՄՄ ՔԱՅԼՈՎ ԻՐԱԿԱՆԱՑՆԵԼ ՓՈՐՎԱԾՔՆԵՐ ԿԵՌԱՓԵՎԵՐԻ ՀԱՍՏՈՒԹՅԱՄԲ:
4. ՏԱՆԻՔԻ ՓԱՅՏԱՆՅՈՒԹԸ ՊԱՏԵԼ ՀԱԿԱՆԵԽԻՉ ԵՎ ՀԱԿԱՀՐԴԵՀԱՅԻՆ ԼՈՒԾՈՒՅԹՈՎ:

ՓՈՐՁԱՔՆՆՈՒԹՅՈՒՆ
«ԱՈՒԱԶՈՆՑԱՑ-ԿՇՔ» ՍՊԸ
« » ______ 201 թ.

Արտաշատ քաղաքի Խանջյան 16 բազմաբնակարան շենքի տանիքի վերանորոգում

ՏՆՕՐԵՆ	Մ ՍՈՒՐԱԴՅԱՆ		Պատվիրատու	ՓՈՒԼ	ԹԵՐԹ	ԹԵՐԹԵՐ
Ն.Գ.Ճ	Վ. ՂԱԶԱՐՅԱՆ					
ՆԱԽԱԳԻԾ	Հ ԳԵՈՐԳՅԱՆ		Արտաշատի մարզպետարան	ԱՆ	8	8
			Փայտե էլեմենտների կցորդման հանգույց հեղյուսներով Մ 1:20	<<ՏԵԽՇԻՆ>> ՍՊԸ		