ԱՆԿՅՈՒՆԱՅԻՆ ԾՊԵՂՆԱՈՏՔԻ ԵՎ ԾՊԵՂՆԱՈՏՔԻ ՄԻԱՑՄԱՆ ՀԱՆԳՈՒՅՑ

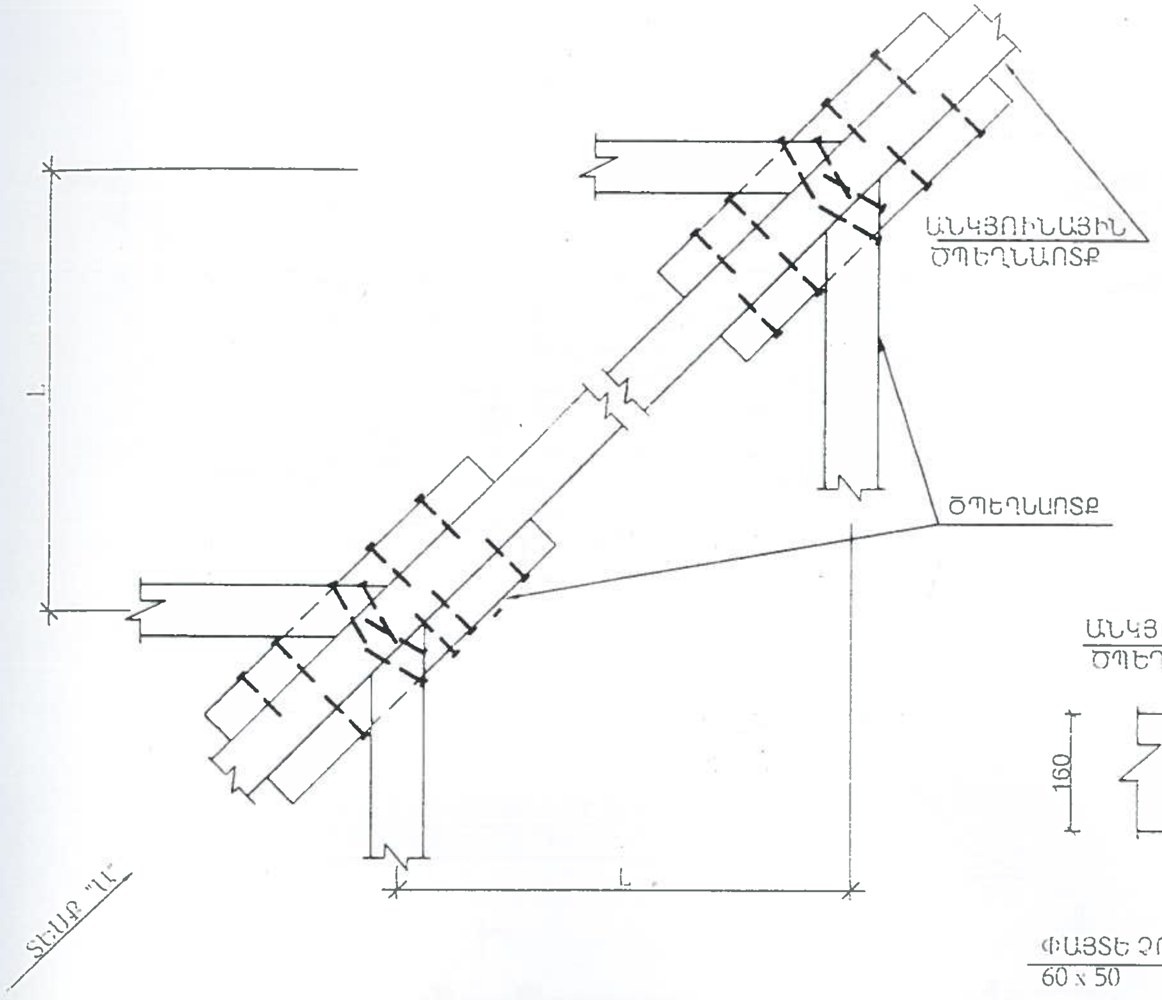
ԱՆԿՅՈՒՆԱՅԻՆ
ԾՊԵՂՆԱՈՏՔ
ԾՊԵՂՆԱՈՏՔ
L
L
ՏԵՍՔ "Ա"

ՏԵՍՔ "Ա"

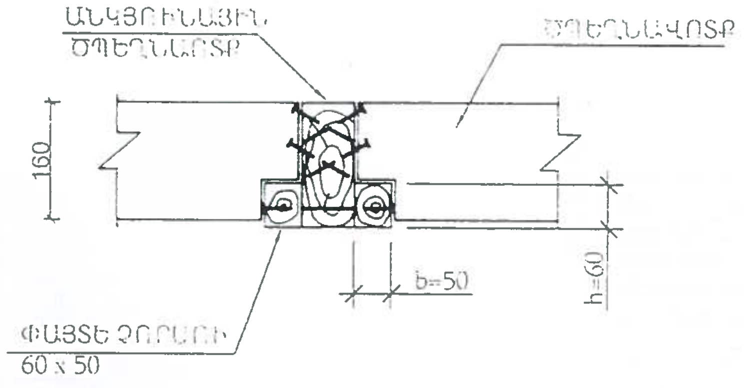
ԱՆԿՅՈՒՆԱՅԻՆ
ԾՊԵՂՆԱՈՏՔ
ԾՊԵՂՆԱՎՈՏՔ
160
b=50
h=60
ՓԱՅՏԵ ՉՈՐՍՈՒ
60 x 50

ՏԵՍՔԸ ԱՆԿՅՈՒՆԱՅԻՆ ԾՊԵՂՆԱՈՏՔԻ ԴԻՄԱՑԻՑ

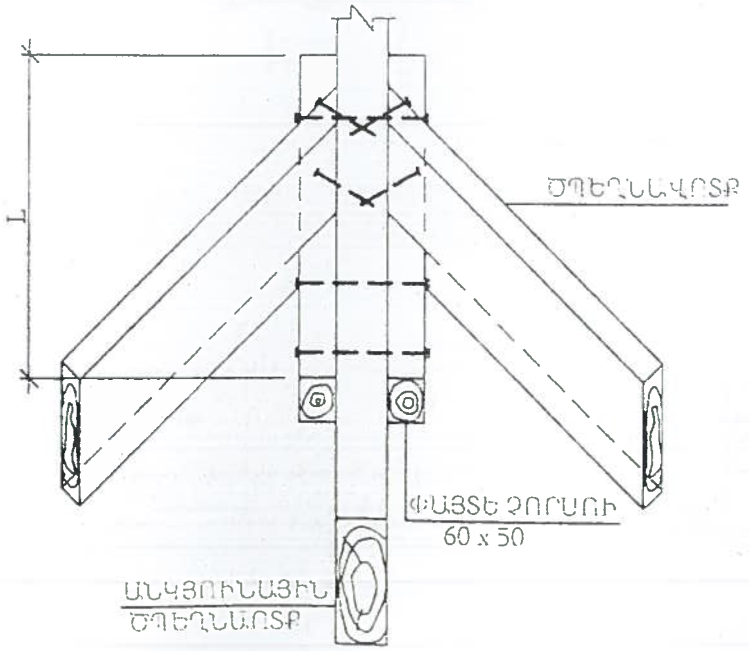
L
ԾՊԵՂՆԱՎՈՏՔ
ՓԱՅՏԵ ՉՈՐՍՈՒ
60 x 50
ԱՆԿՅՈՒՆԱՅԻՆ
ԾՊԵՂՆԱՈՏՔ

1 - 1

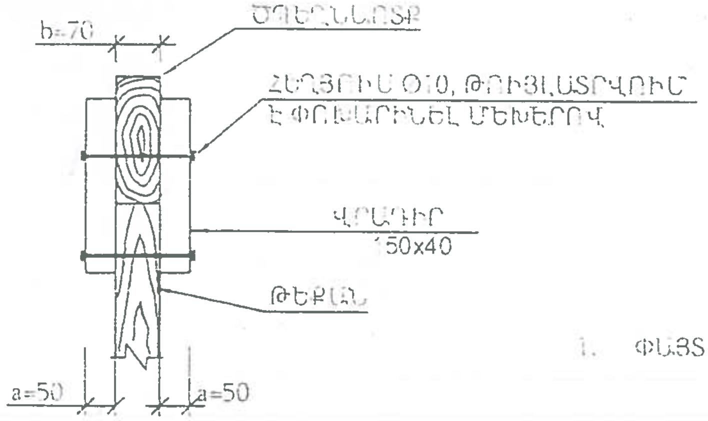
b=70
ԾՊԵՂՆԱՈՏՔ
ՀԵՂՅՈՒՍ Φ10, ԹՈՒՅԼԱՏՐՎՈՒՄ
Է ՓՈԽԱՐԻՆԵԼ ՄԵԽԵՐՈՎ
ՎԵՐԱԴԻՐ
150x40
ԹԵՔԱՆ
a=50
a=50

ԾՊԵՂՆԱՈՏՔԻ ԵՎ ԹԵՔԱՆԻ ՄԻԱՑՈՒՄ (Հանգույց - 5)

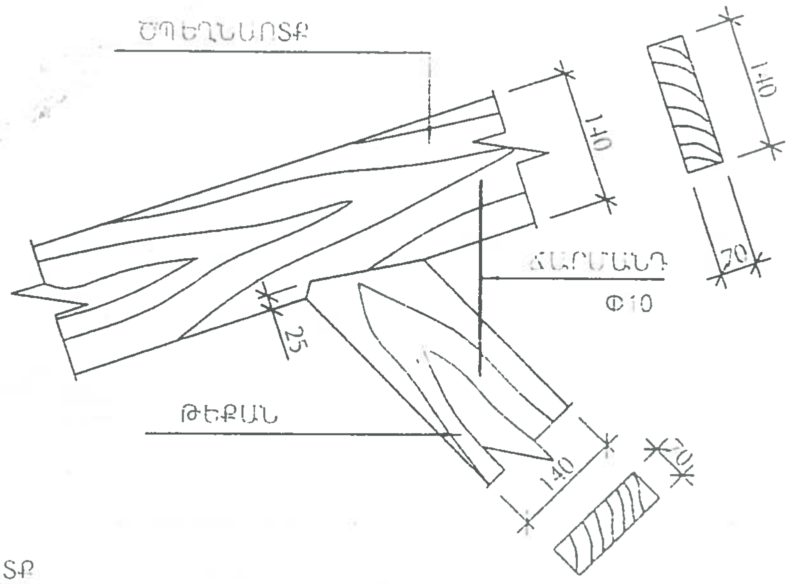
ԾՊԵՂՆԱՈՏՔ
140
140
70
ՃԱՐՄԱՆԴ
Φ10
25
ԹԵՔԱՆ
140
70

ԾՊԵՂՆԱՈՏՔԻ ԵՎ ԹԵՔԱՆԻ ՄԻԱՑՈՒՄ (ՏԱՐԲԵՐԱԿ)

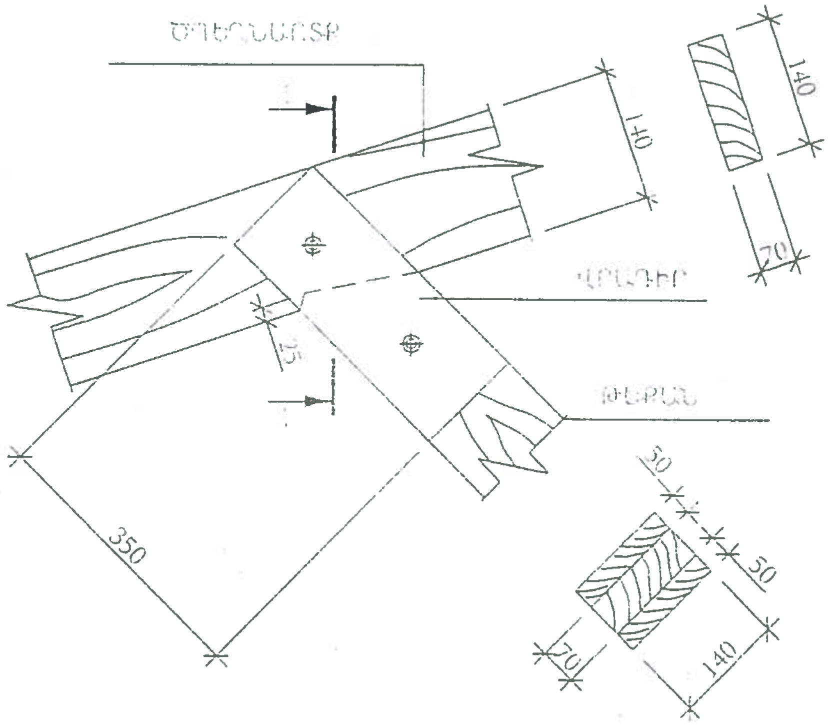
ԾՊԵՂՆԱՈՏՔ
140
140
70
ՎԵՐԱԴԻՐ
25
ԹԵՔԱՆ
350
50
50
70
140

ԾԱՆՈԹՈՒԹՅՈՒՆ

1. ՓԱՅՏԱՆՅՈՒԹԸ ՊԱՏԵԼ ՀԱԿԱՆԵԽԻՉ ԵՎ ՀԱԿԱՀՐԴԵՀԱՅԻՆ ԼՈՒԾՈՒՅԹՈՎ։

ՓՈՐՁԱՔՆՆՈՒԹՅՈՒՆ
«ԱՌԱՋՆՈՐԴ-ԿՅՊ» ՍՊԸ
« __ » ________ 201 թ.

Արարատ քաղաքի Շահումյան փ. թիվ-69 բազմաբնակարան բնակելի շենքի տանիքի վերականգնման նախագիծ					
ՏՆՕՐԵՆ	Ս. Մուրադյան	Պատվիրատու - Արարատի մարզպետարան	Փուլ	Թերթ	Թերթեր
Ն. Գ. Ճ.	Վ. Ղազարյան		Ա.Ն.	7	9
ԳԼԽԱԳԾ.	Վ. Ղազարյան				
	Վ. Սանոյան	Տանիքի հանգույցներ	<<ՏԵԽՇԻՆ>> ՍՊԸ		