ՏԱՆԻՔԻ ՊԱՏՈՒՀԱՆԻ ՀԱՏՈՒՅԹ (ՏԱՐԲԵՐԱԿ)

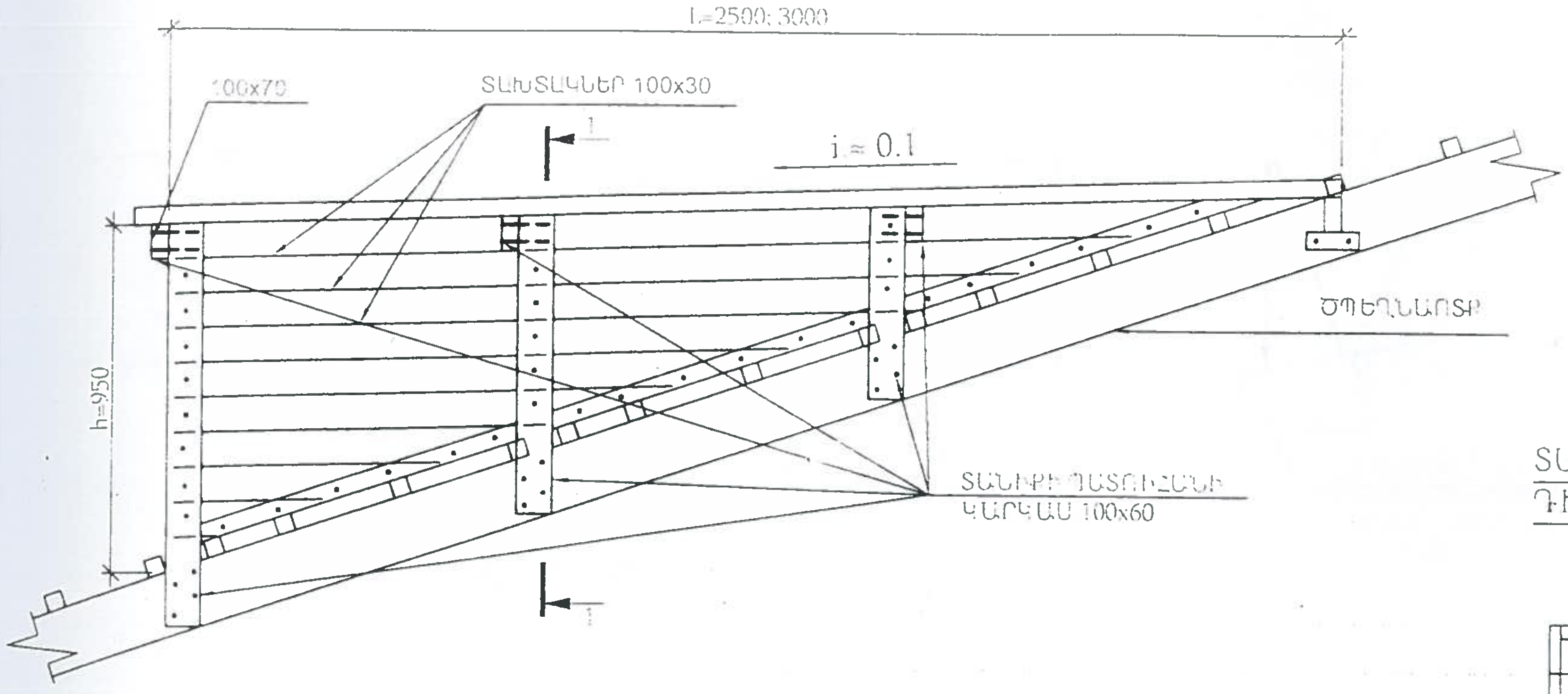

1 - 1

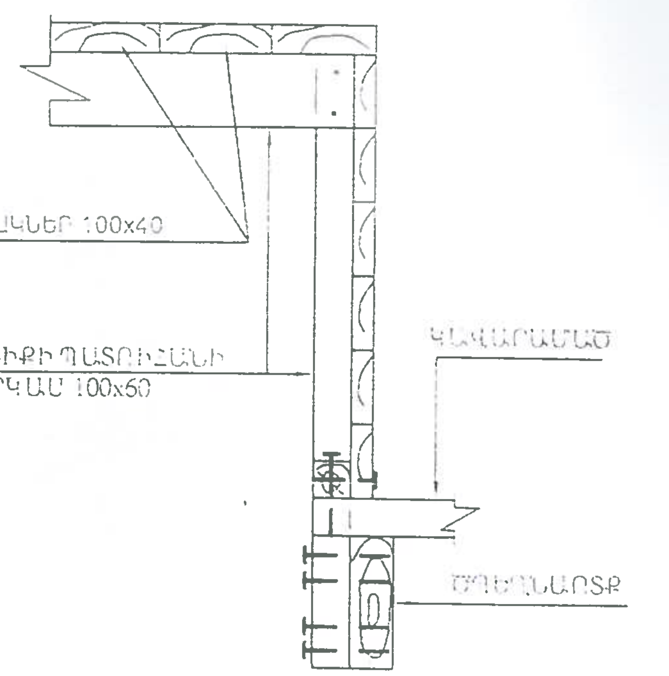

ՏԱՆԻՔԻ ՊԱՏՈՒՀԱՆԻ ՏԵՍՔԸ ԴԻՄԱՑԻՑ (ՏԱՐԲԵՐԱԿ)

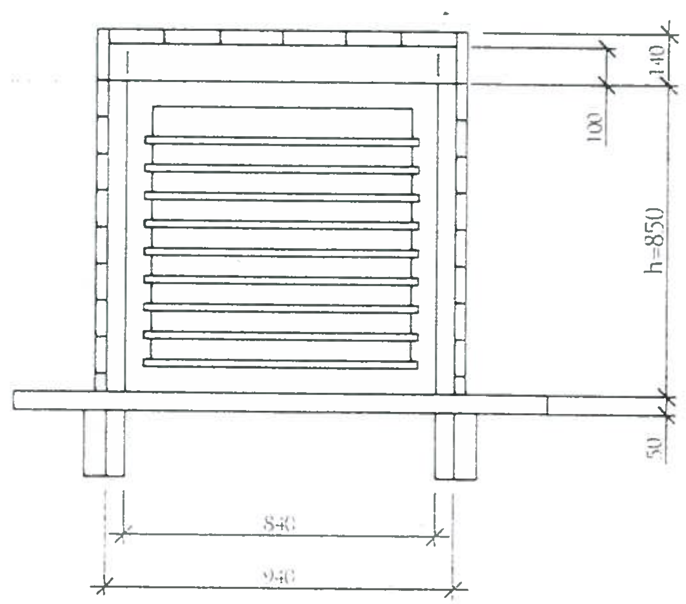

ՇԵՐՏԱՓԵՂԿԻ ՀԱՏՈՒՅԹ

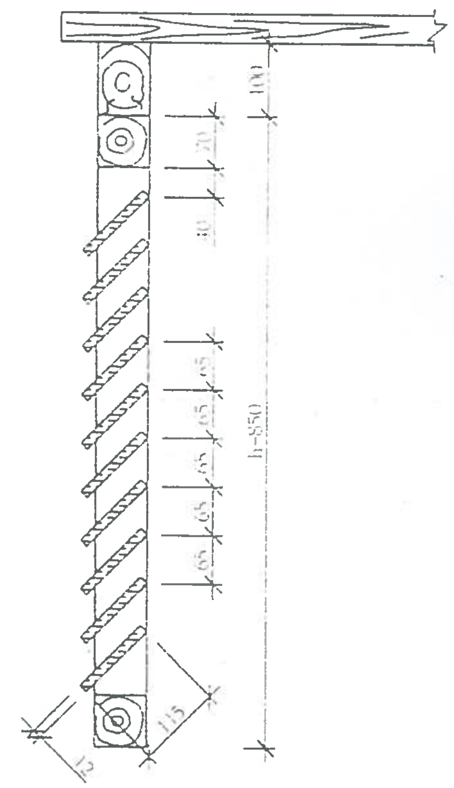

ՓԱՅՏԵ ԷԼԵՄԵՆՏՆԵՐԻ ԿՑՈՐՄԱՆ ՀԱՆԳՈՒՅՑ ՀԵՂՅՈՒՍՆԵՐՈՎ (ՏԱՐԲԵՐԱԿ)

1 - 1

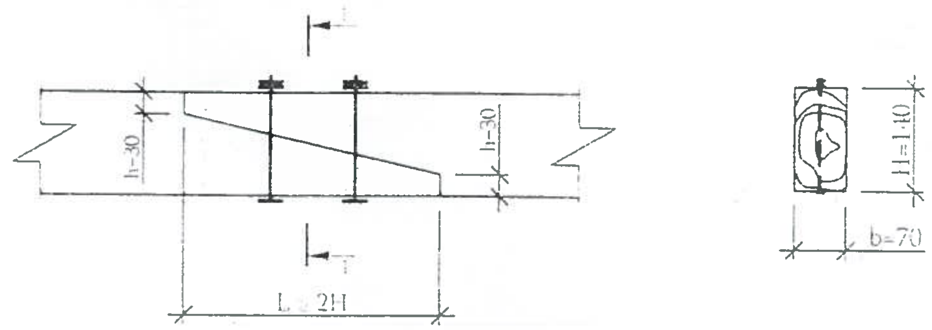

ՓԱՅՏԵ ԷԼԵՄԵՆՏՆԵՐԻ ԿՑՈՐՄԱՆ ՀԱՆԳՈՒՅՑ ՀԵՂՅՈՒՍՆԵՐՈՎ (ՏԱՐԲԵՐԱԿ)

2 - 2

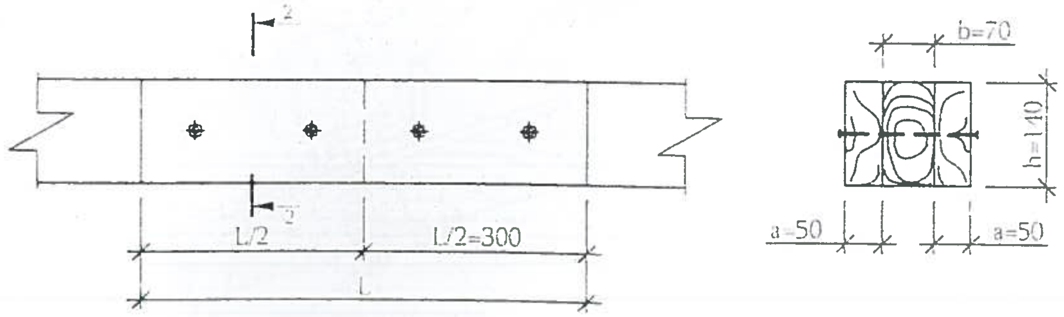

ՓԱՅՏԵ ԷԼԵՄԵՆՏՆԵՐԻ ԿՑՈՐՄԱՆ ՀԱՆԳՈՒՅՑ ՄԵԽԵՐՈՎ

3 - 3

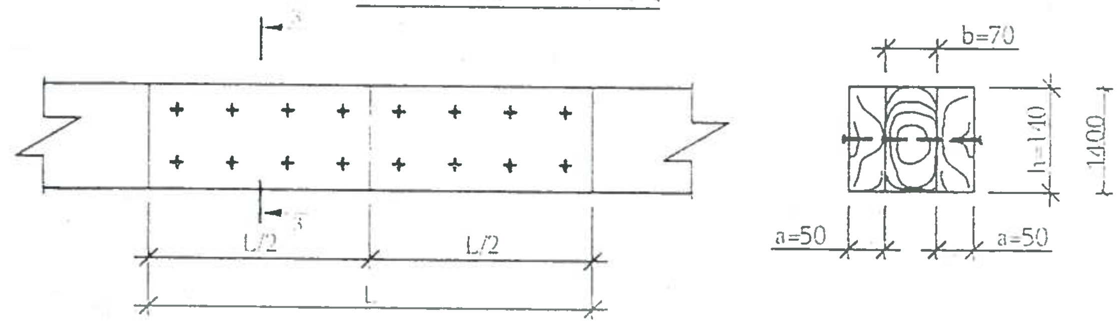

ԾԱՆՈԹՈՒԹՅՈՒՆ.

1. Փայտանյութը պատել հակասեպտիկ և հակահրդեհային նյութերով

Արարատ քաղաքի Ծաղկաձորյան փ. թիվ-69 բազմաբնակարանային բնակելի շենքի տանիքի վերանորոգման նախագիծ						
ՏՆՕՐԵՆ	Մ. Մուրադյան		Պատվիրատու - Արարատի մարզպետարան	Փուլ	Թերթ	Թերթեր
Գ. Ի. Ճ.	Կ. Ղազարյան			Ա.Ն.	8	9
ՆԱԽԱԳԾ.	Կ. Ղազարյան		Տանիքի հանգույցներ	<<ՏԵԽՕՀԻՆ>> ՍՊԸ		
	Վ. Սահոյան					