ԵՐԿՈՒ ՏԱՆԻՔՆԵՐԻ ՄԻՋԵՎ ԲԱՑՎԱԾՔԸ ՓԱԿՈՂ ՓԱՅՏԵ ԿԱՐԿԱՍ

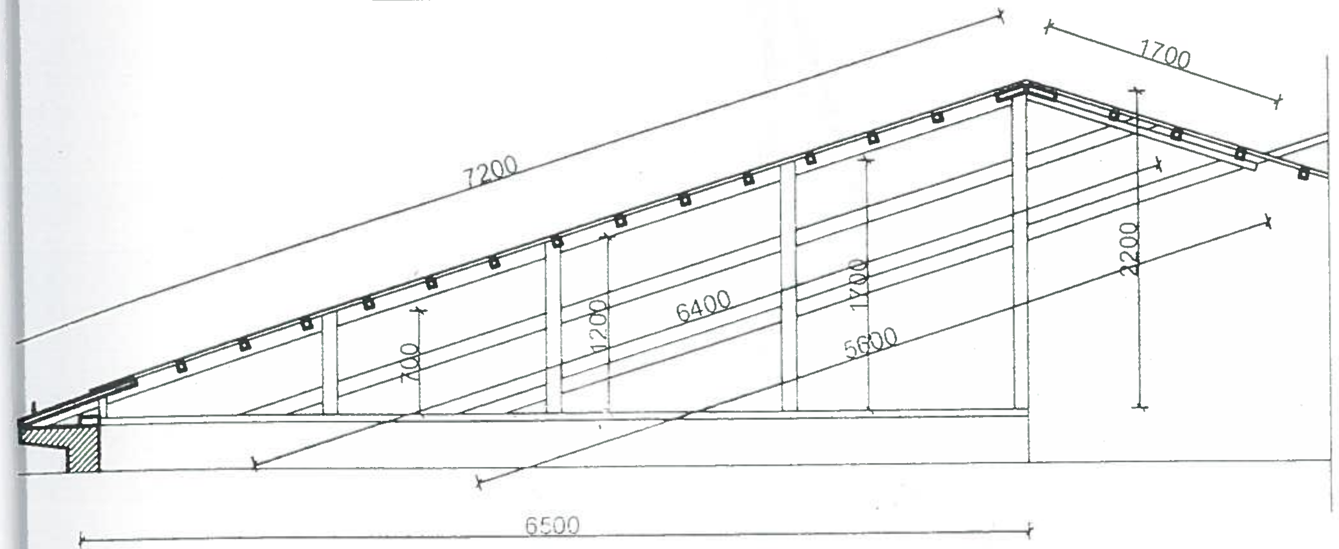
7200
1700
6400
5600
2200
1700
1200
700
6500

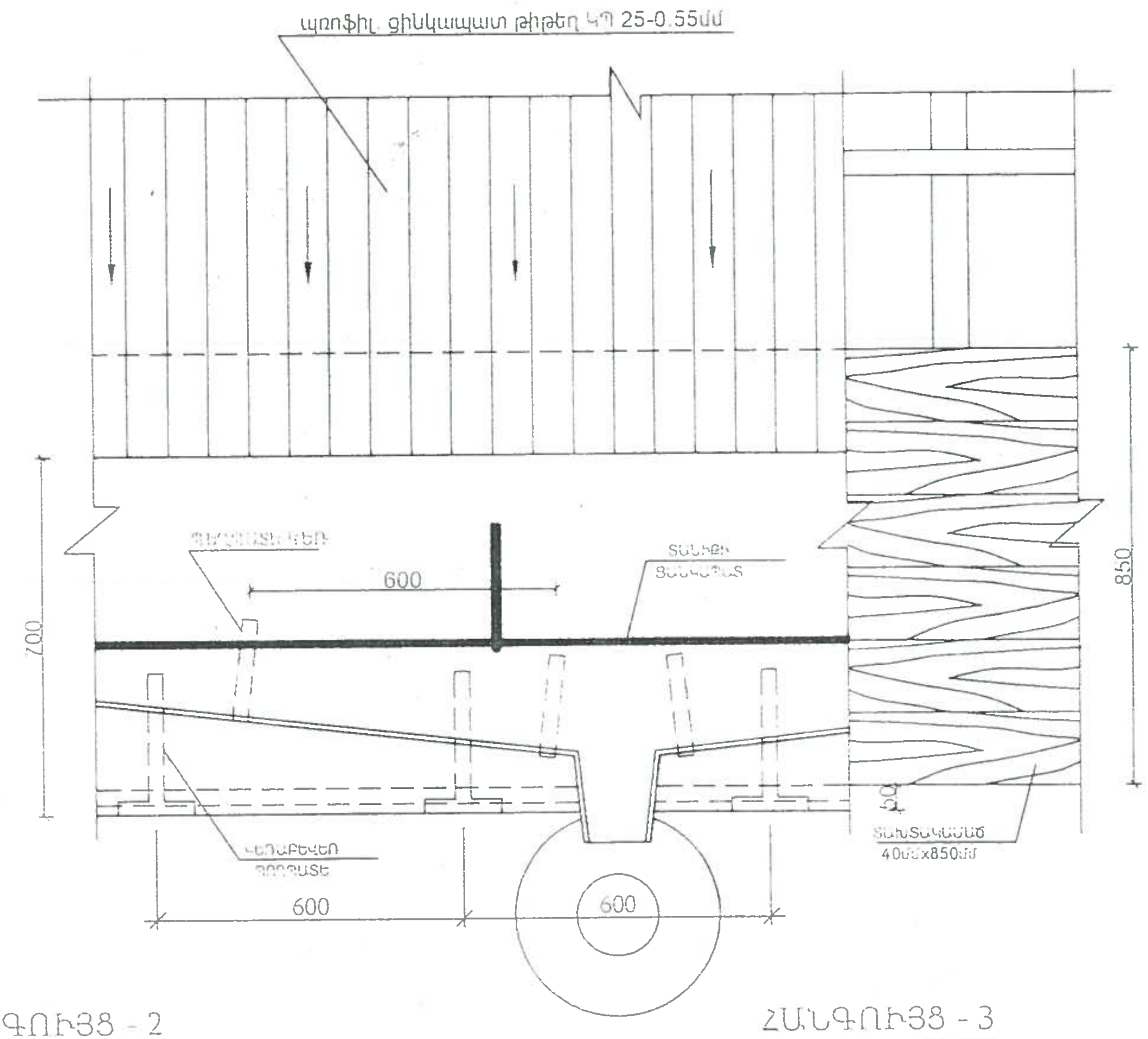
պրոֆիլ. ցինկապատ թիթեղ ԿՊ 25-0.55մմ
ՏԱՆԻՔԻ ՑԱՆԿԱՊԱՏ
600
700
850
50
ՏԱԽՏԱԿԱՄԱԾ
40մմx850մմ
600
600

ԳԱԳԱԹԱՅԻՆ ՀԱՆԳՈՒՅՑԻ ԱՄՐԱՑՈՒՄ (Հանգույց - 1)

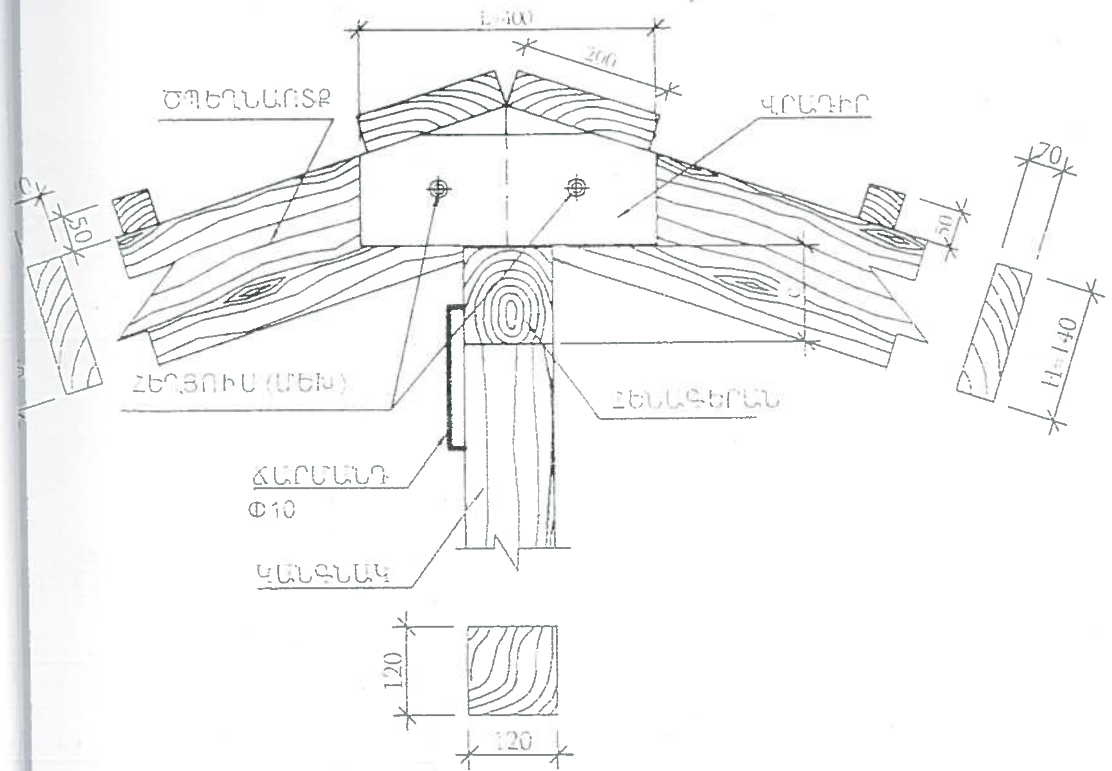
L=400
200
ԾՊԵՂՆԱՈՏՔ
ՎԵՐԱԴԻՐ
50
50
70
H=140
ՀԵՂՅՈՒՍ (ՄԵԽ)
ՀԵՆԱԳԵՐԱՆ
ՃԱՐՄԱՆԴ
Φ10
ԿԱՆԳՆԱԿ
120
120

ՀԱՆԳՈՒՅՑ - 2

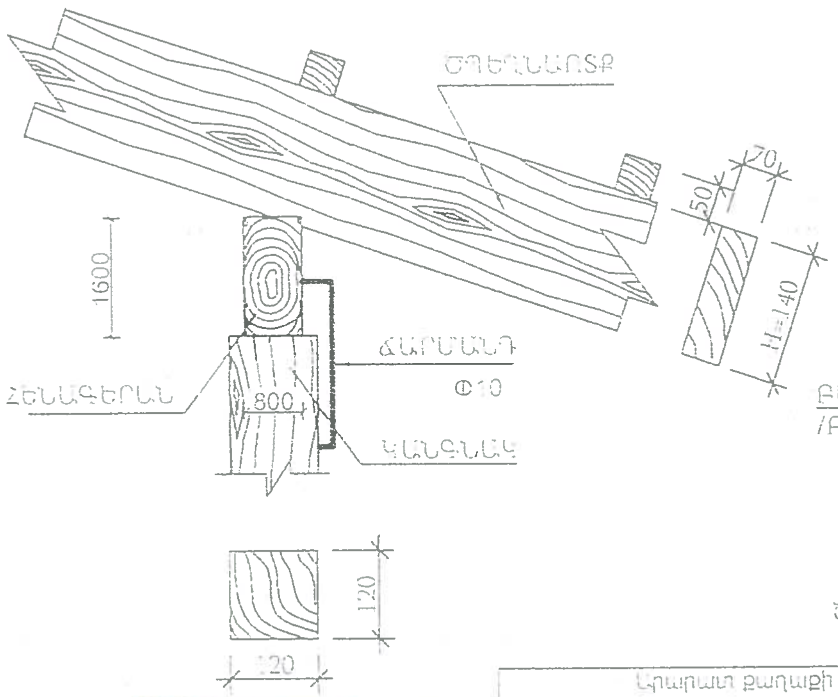
ԾՊԵՂՆԱՈՏՔ
50
70
H=140
1600
ՃԱՐՄԱՆԴ
Φ10
ՀԵՆԱԳԵՐԱՆ
800
ԿԱՆԳՆԱԿ
120
120

ՀԱՆԳՈՒՅՑ - 3

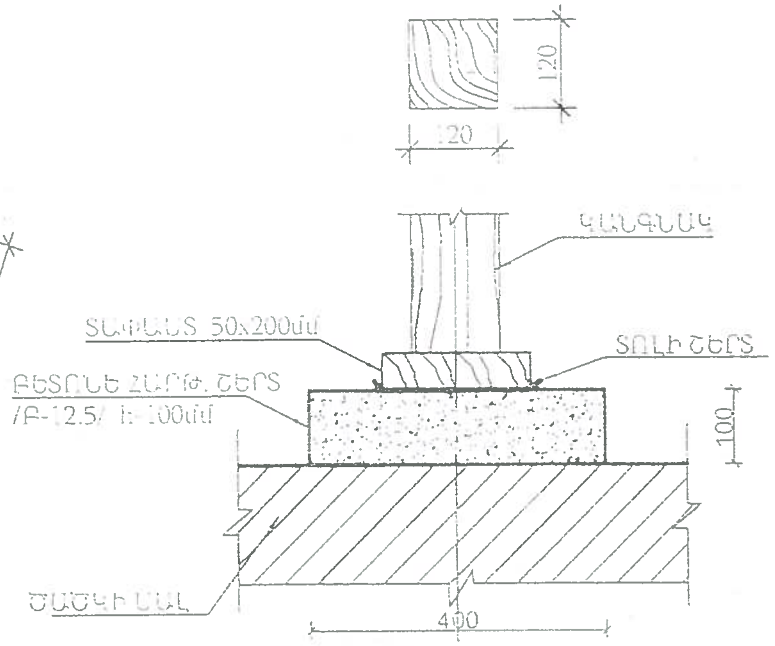
120
120
ԿԱՆԳՆԱԿ
ՏԱՓԱԿ 50x200մմ
ՏՈՒԼԻ ՇԵՐՏ
ԲԵՏՈՆԵ ՀԱՐԹ. ՇԵՐՏ
/B-12.5/ h=100մմ
100
ԾԱԾԿԻ ՍԱԼ
400

ԾԱՆՈԹՈՒԹՅՈՒՆ

1. ՓԱՅՏԱՆՅՈՒԹԸ ՊԱՏԵԼ ՀԱԿԱՆԵԽԻՉ ԵՎ ՀԱԿԱՀՐԴԵՀԱՅԻՆ ԼՈՒԾՈՒՅԹՈՎ:

ՓՈՐՁԱՔՆՆՈՒԹՅՈՒՆ
«ԱՌԱՋՆՈՐԴ-ԿՇՌ» ՍՊԸ
«__» ________ 201 թ

Արարատ քաղաքի ՈՒՏ թաղամասի թիվ-7 բազմաբնակարան բնակելի շենքի տանիքի վերանորոգման նախագիծ

ՏՆՕՐԵՆ	Մ. Մուրադյան	Ղատվիրատու՝ Արարատի մարզպետարան	Փուլ	Թերթ	Թերթեր
Ն. Գ. Ճ.	Կ. Ղազարյան		Ա.Ն.	7	12
ԿԱԶՄԵՑ	Կ. Ղազարյան				
	Կ. Սանոյան	Տանիքի հանգույցներ	<<Տեխծրին>> ՍՊԸ		