ՏԱՆԻՔԻ ԵԶՐԱՅԻՆ ՀԱՆԳՈՒՅՑ. ԿՏՐՎԱԾՔ

ՀԱՆԳՈՒՅՑ - 4

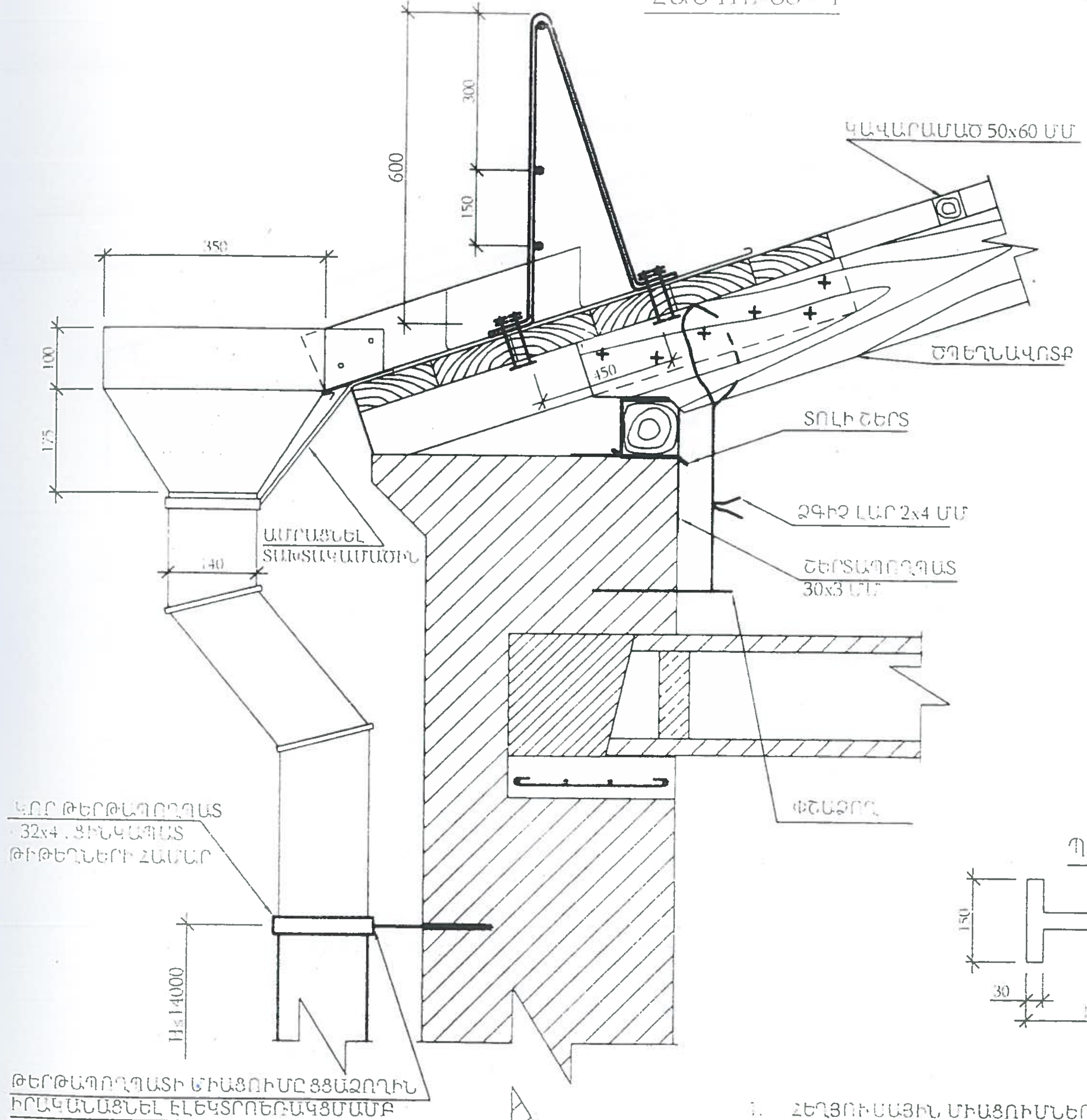

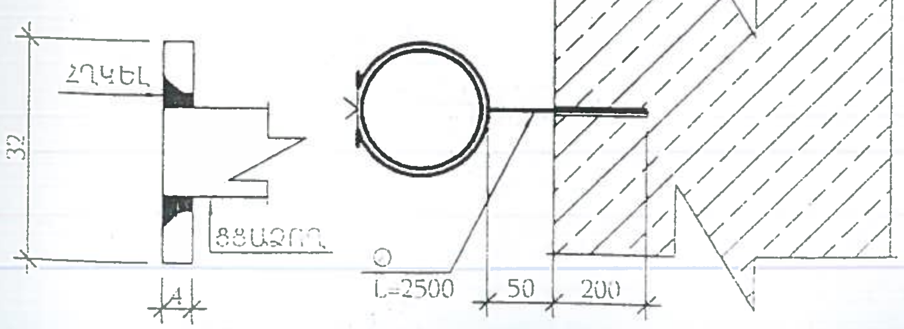

ՏԱՆԻՔԻ ՁԱԳԱՐԻ ՀԱՆԳՈՒՅՑ. ՀԱՏԱԿԱԳԻԾ

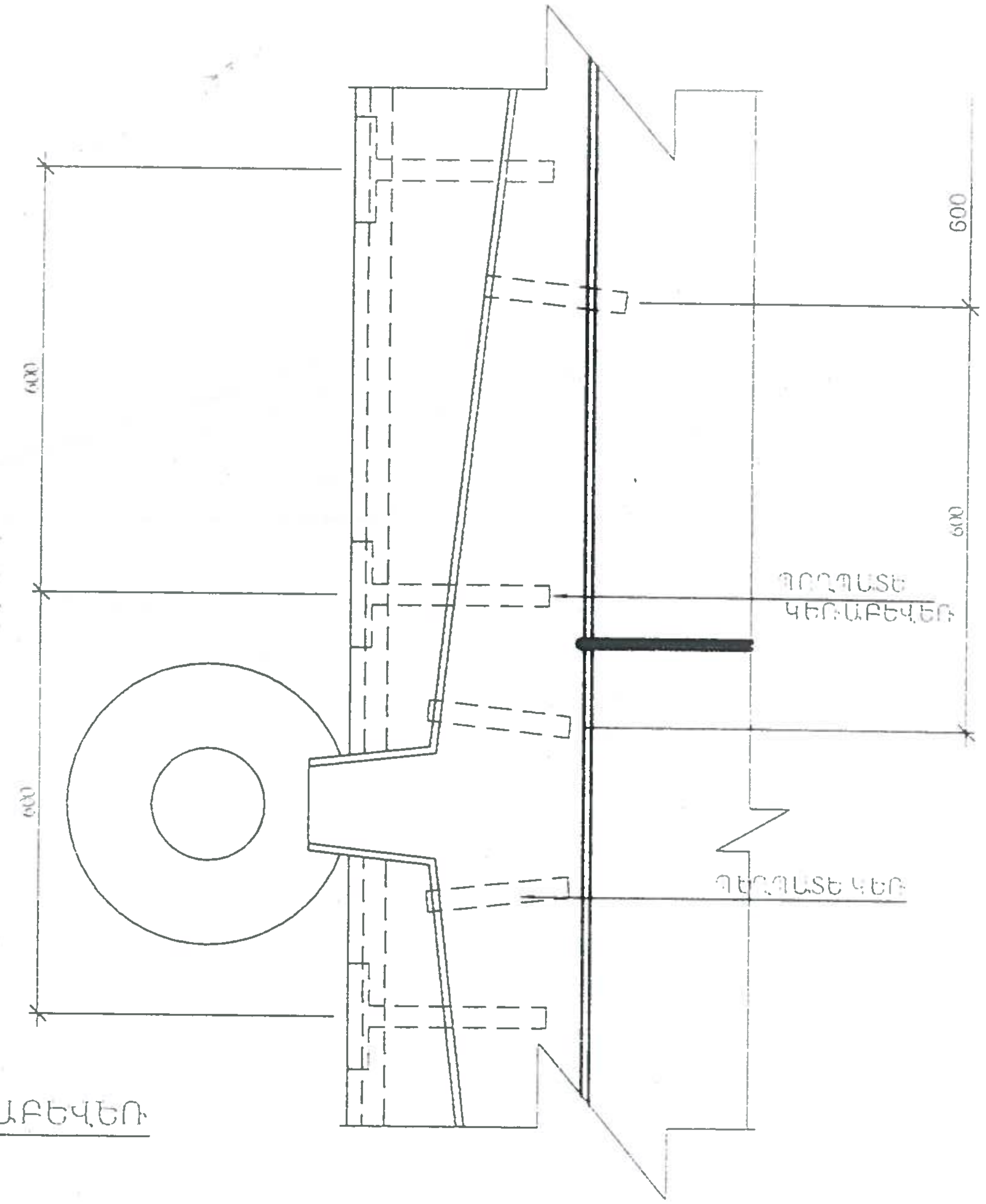

ՊՈՂՊԱՏԵ ԿԵՌԱԲԵՎԵՌ

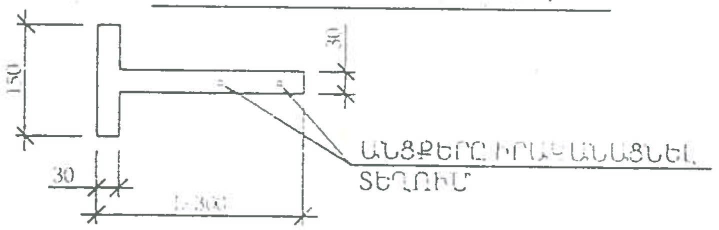

ԾԱՆՈԹՈՒԹՅՈՒՆ

1. ՀԵՂՅՈՒՍԱՅԻՆ ՄԻԱՑՈՒՄՆԵՐՈՒՄ ՏԱՓՕՂԱԿՆԵՐԻ ԵՎ ՀԱԿԱՄԱՆԵԿՆԵՐԻ ՏԵՂԱԴՐՈՒՄԸ ՊԱՐՏԱԴԻՐ Է:
2. ՊՈՂՊԱՏԵ ԿԵՌԱԲԵՎԵՌԻ ՀԱՍՏՈՒԹՅՈՒՆԸ ՆՇԱՆԱԿԵԼ 5ՄՄ, ԻՍԿ ՊՈՂՊԱՏԵ ԿԵՌԻ ՀԱՍՏՈՒԹՅՈՒՆԸ ՈՉ ՊԱԿԱՍ 4ՄՄ-ԻՑ: ՊՈՂՊԱՏԵ ԿԵՌԱԲԵՎԵՌԻ ՎԵՐԵՎԻ ՄԱԿԵՐԵՍԸ ՊԵՏՔ Է ՀԱՎԱՍԱՐ ԼԻՆԻ ՏԱԽՏԱԿԱՄԱԾԻ ՎԵՐԵՎԻ ՄԱԿԵՐԵՍԻՆ, ՈՐԻ ՀԱՄԱՐ ՆԱԽՈՐՈՔ ՏԱԽՏԱԿԱՄԱԾԻ ՎՐԱ 600ՄՄ ՔԱՅԼՈՎ ԻՐԱԿԱՆԱՑՆԵԼ ՓՈՐՎԱԾՔՆԵՐ ԿԵՌԱԲԵՎԵՌԻ ՀԱՍՏՈՒԹՅԱՄԲ:
3. ՏԱՆԻՔԻ ՓԱՅՏԱՆՅՈՒԹԸ ՊԱՏԵԼ ՀԱԿԱՆԵԽԻՉ ԵՎ ՀԱԿԱՀՐԴԵՀԱՅԻՆ ԼՈՒԾՈՒՅԹՈՎ:
4. ՋՐԱՀԵՌԱՑՄԱՆ ԽՈՂՈՎԱԿՆԵՐԻ ԱՄՐԱՑՈՒՄԸ ՊԱՏԻՆ ԿԱՏԱՐՎՈՒՄ Է ՓԾԱՄԵԽԵՐԻ (ՑՑԱԶՈՂ) ԵՎ ԵՐԿԱԹԱԿԱՊԻ ՕԳՆՈՒԹՅԱՄԲ ՈՉ ԱՎԵԼԻ, ՔԱՆ 1500 ՄՄ ՔԱՅԼՈՎ:
5. ԵՌԱԿՑՈՒՄԸ ԻՐԱԿԱՆԱՑՆԵԼ Э42Ա ՏԻՊԻ ԷԼԵԿՏՐՈԴՆԵՐՈՎ:

ՓՈՐՁԱՔՆՆՈՒԹՅՈՒՆ
«ԱՈՒԱՋԴԱՇԱՑ-ԿՏՐ» ՍՊԸ
«___» ________ 201 թ.

Արմավիր քաղաքի ՈՒՖ թաղամասի թիվ-7 բազմաբնակարան բնակելի շենքի տանիքի վերանորոգման նախագիծ						
ՏՆՕՐԵՆ	Մ. Մուրադյան		Պատվիրատու - Արմավիրի մարզպետարան	Փուլ	Թերթ	Թերթեր
Ն. Գ. Ճ.	Վ. Ղազարյան			Ա.Ն.	8	12
ԳԱԽՆԳԾ	Վ. Ղազարյան					
	Վ. Սանոյան		Տանիքի հանգույցներ	<<Տեխնիկ>> ՍՊԸ		