ՏԱՆԻՔԻ ՑԱՆԿԱՊԱՏ (ՏԱՐԲԵՐԱԿ)

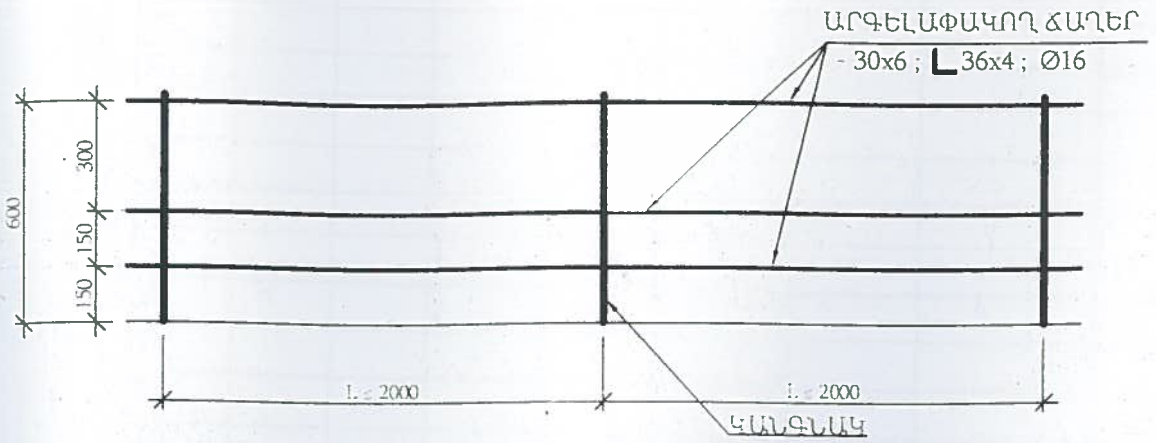

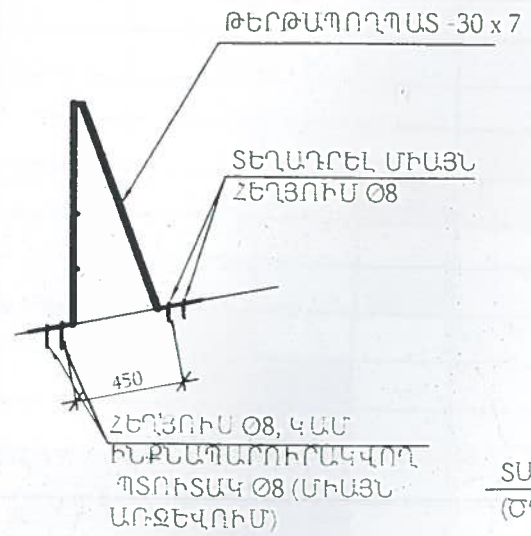

ՀԱՆԳՈՒՅՑ «Ա»
ՏԱՐԲԵՐԱԿ

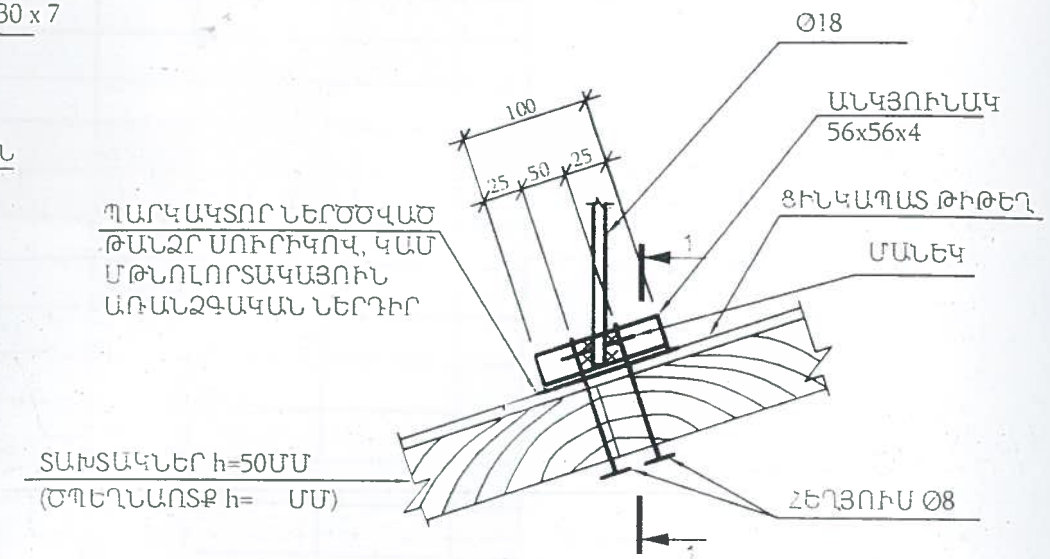

1 - 1

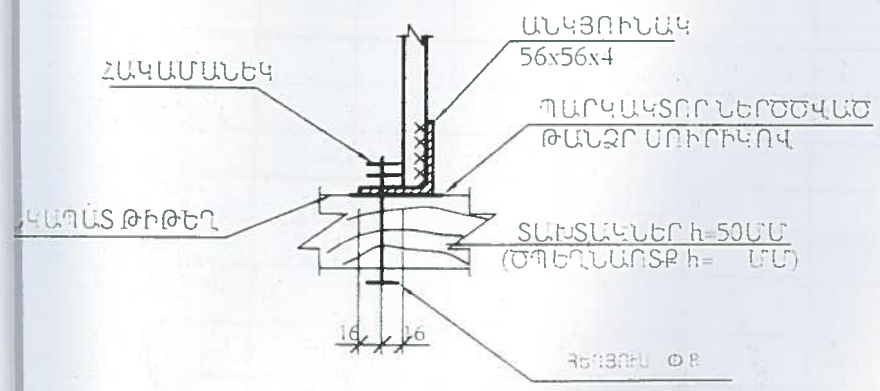

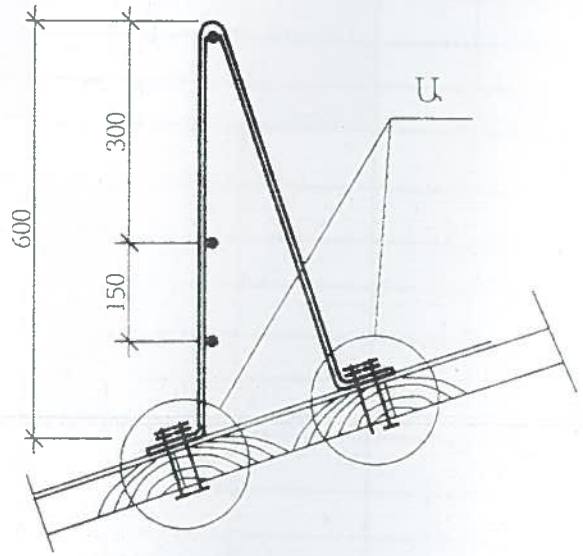

ՀԱՐԹ ԹԻԹԵՂԻՑ ԿԱՐԱՆՆԵՐԻ ԻՐԱԿԱՆԱՑՄԱՆ ՀԱՋՈՐԴԱԿԱՆՈՒԹՅԱՆ ՏԱՐԲԵՐԱԿՆԵՐ

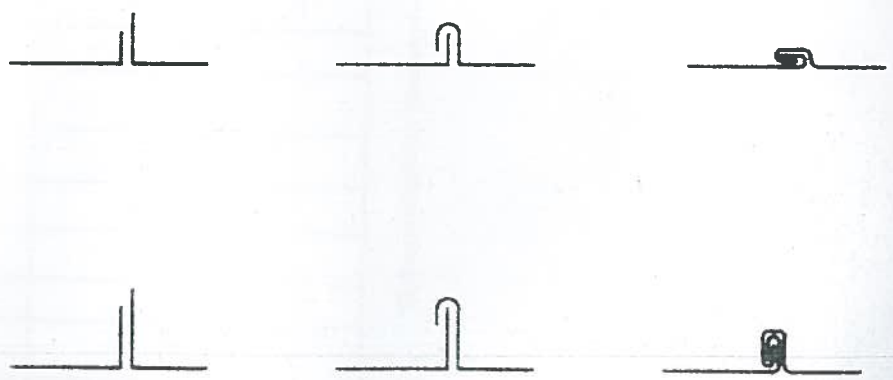

ՀԱՆԳՈՒՅՑ «Ա»
ՏԱՐԲԵՐԱԿ

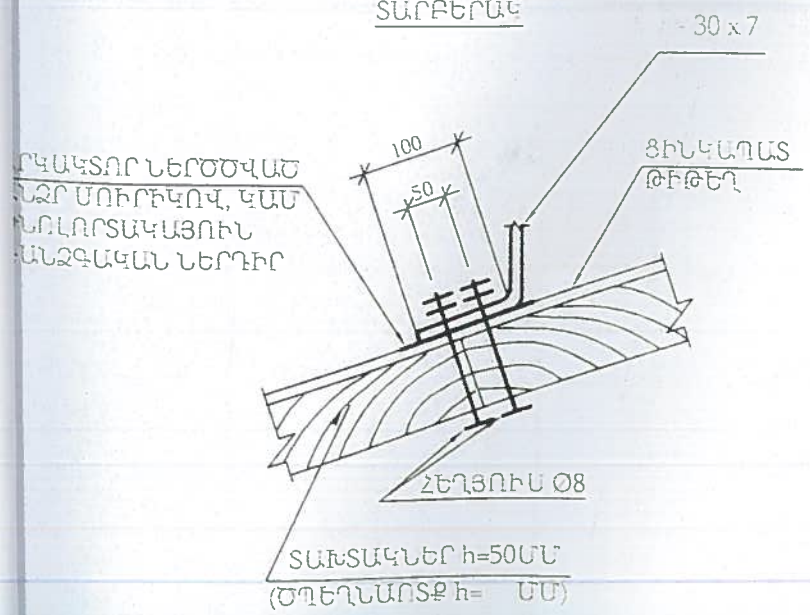

ԾԱՆՈԹՈՒԹՅՈՒՆ

1. ՀԵՂՅՈՒՍԱՅԻՆ ՄԻԱՑՈՒՄՆԵՐՈՒՄ ՏԱՓՕՂԱԿՆԵՐԻ ԵՎ ՀԱԿԱՄԱՆԵԿՆԵՐԻ ՏԵՂԱԴՐՈՒՄԸ ՊԱՐՏԱԴԻՐ Է:
2. ԵՌԱԿՑՈՒՄԸ ԻՐԱԿԱՆԱՑՆԵԼ Э42А ՏԻՊԻ ԷԼԵԿՏՐՈԴՆԵՐՈՎ:
3. ՓԱՅՏԱՆՅՈՒԹԸ ՊԱՏԵԼ ՀԱԿԱՆԵԽԻՋ ԵՎ ՀԱԿԱԶՐԴԵՇԱՅԻՆ ԼՈՒԾՈՒՅԹՈՎ:
4. ՅՈՒՐԱՔԱՆՉՅՈՒՐ ԵՐՐՈՐԴ ԿԱՆԳՆԱԿԸ ԱՄՐԱՑՆԵԼ ԾՊԵՂՆԱՈՏՔԻՆ:

ՓՈՐՁԱԲՆՈՒԹՅՈՒՆ
«ԱՌԱՋՆԱՑԱՑ-ԿՅԲ» ՍՊԸ
«___» _____ 201 թ.

Արարատ քաղաքի Խանջյան փ. թիվ-45 բազմաբնակարան բնակելի շենքի տանիքի վերանորոգման նախագիծ						
ՏՆՕՐԵՆ	Մ. Մուրադան		Դատվիճաստան - Արարատի մարզպետարան	Փուլ	Թերթ	Թերթ
Ն. Հ. Ճ.	Վ. Ղազարյան			Ա.Ն.	9	9
ԳԼԽԱՎՈՐ	Վ. Ղազարյան					
	Վ. Սանոյան		Տանիքի հանգույցներ	<<ՏԵԽՇԻՆ>> ՍՊԸ		