ՏԱՆԻՔԻ ՑԱՆԿԱՊԱՏ (ՏԱՐԲԵՐԱԿ)

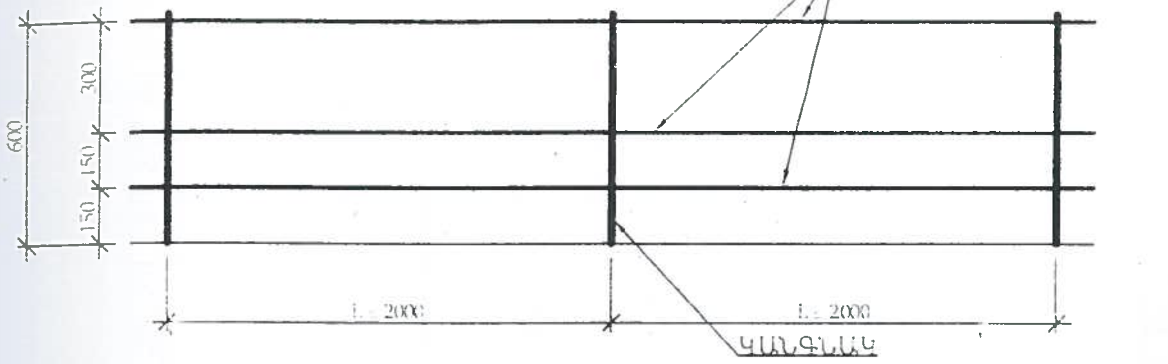

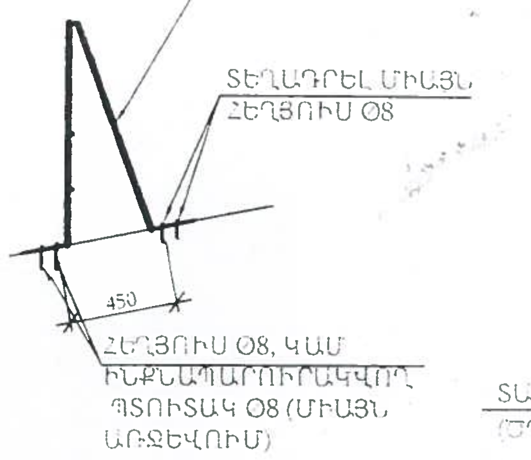

ՀԱՆԳՈՒՅՑ «Ա» ՏԱՐԲԵՐԱԿ

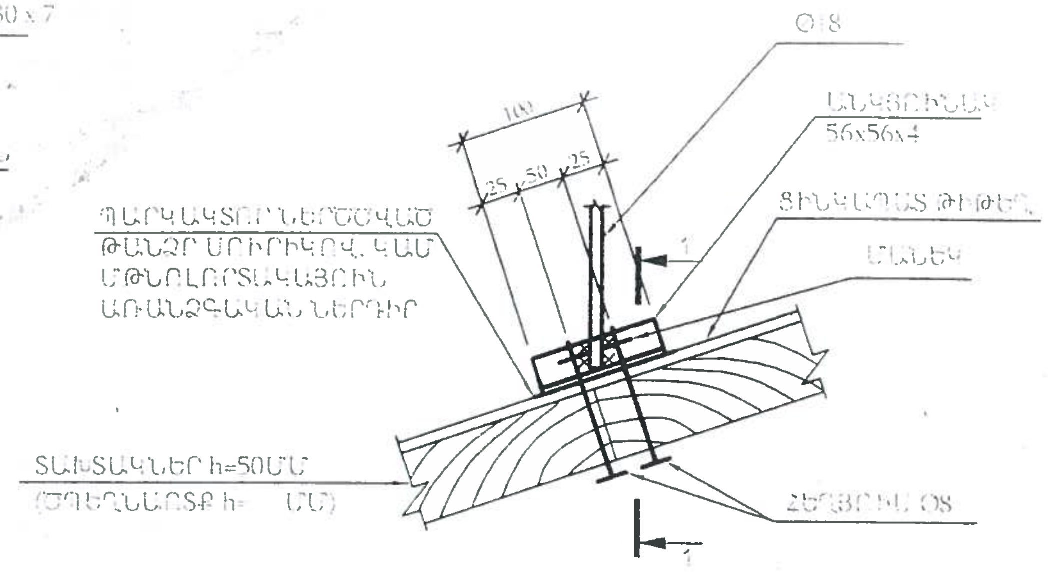

1 - 1

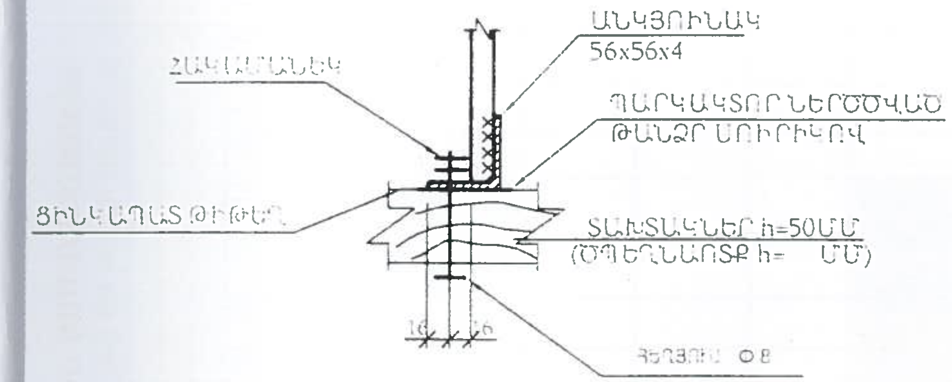

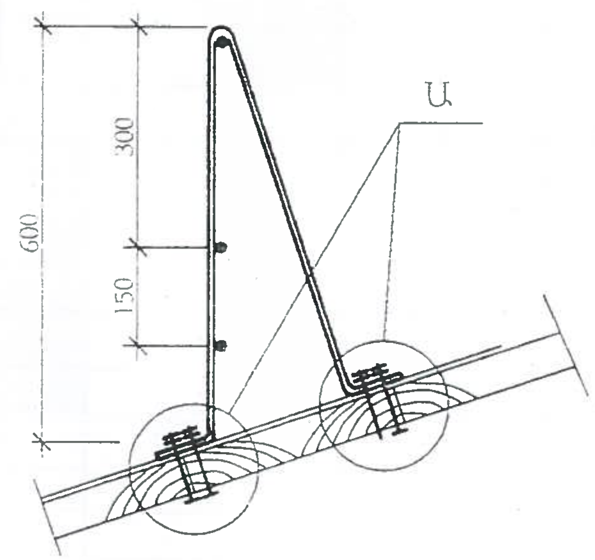

ՀԱՐԹ ԹԻԹԵՂԻՑ ԿԱՐԱՆՆԵՐԻ ԻՐԱԿԱՆԱՑՄԱՆ ՀԱՋՈՐԴԱԿԱՆՈՒԹՅԱՆ ՏԱՐԲԵՐԱԿՆԵՐ

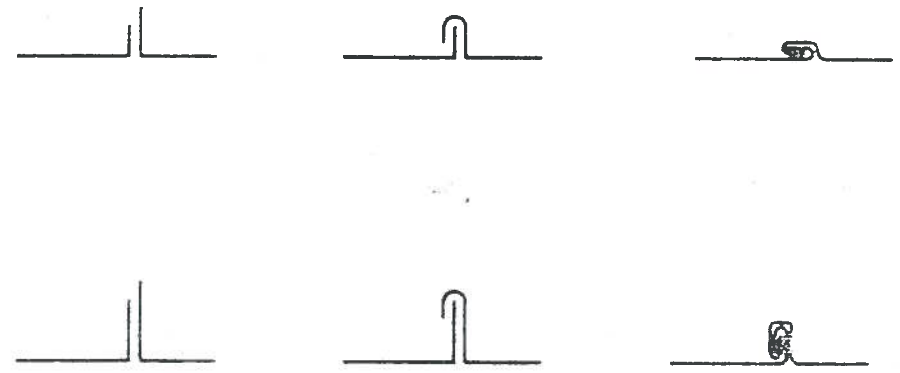

ՀԱՆԳՈՒՅՑ «Ա» ՏԱՐԲԵՐԱԿ

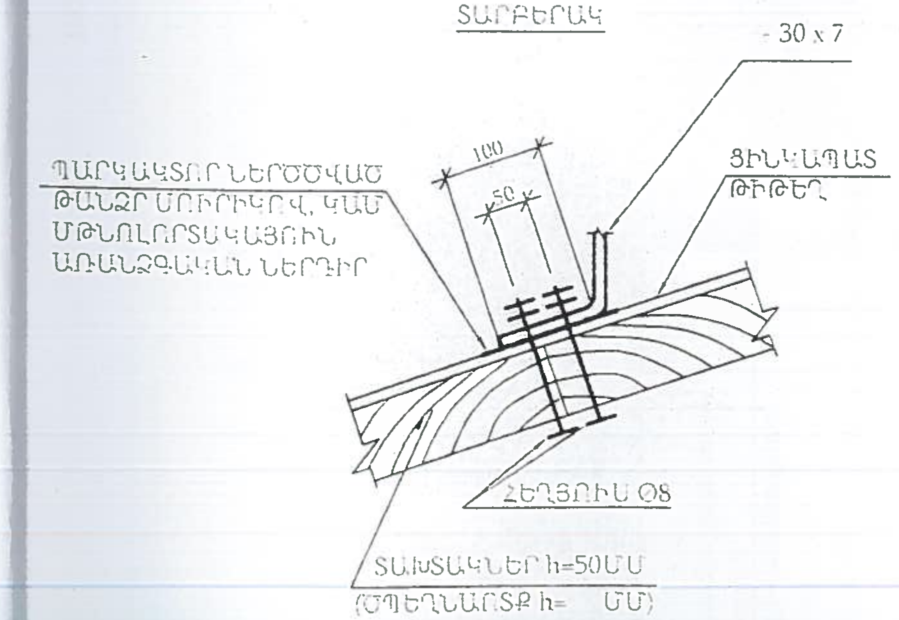

ԾԱՆՈԹՈՒԹՅՈՒՆ

1. ՀԵՂՅՈՒՍԱՅԻՆ ՄԻԱՑՈՒՄՆԵՐՈՒՄ ՏԱՓՈՂԱԿՆԵՐԻ ԵՎ ՀԱԿԱՄԱՆԵԿՆԵՐԻ ՏԵՂԱԴՐՈՒՄԸ ՊԱՐՏԱԴԻՐ Է:
2. ԵՌԱԿՑՈՒՄԸ ԻՐԱԿԱՆԱՑՆԵԼ Э42A ՏԻՊԻ ԷԼԵԿՏՐՈԴՆԵՐՈՎ:
3. ՓԱՅՏԱՆՅՈՒԹԸ ՊԱՏԵԼ ՀԱԿԱՆԵԽԻՉ ԵՎ ՀԱԿԱՀՐԴԵՀԱՅԻՆ ԼՈՒԾՈՒՅԹՈՎ:
4. ՅՈՒՐԱՔԱՆՉՅՈՒՐ ԵՐՐՈՐԴ ԿԱՆԳՆԱԿԸ ԱՄՐԱՑՆԵԼ ԾՊԵՂՆԱՐՏՔԻՆ:

ՓՈՐՁԱՔՆՆՈՒԹՅՈՒՆ
«...» ՍՊԸ
«__» ________ 201 թ.

Արարատ քաղաքի Ծաղիկյան փ. թիվ-69 բազմաբնակարան բնակելի շենքի տանիքի վերանորոգման նախագիծ					
ՏՆՕՐԵՆ	Մ. Մուրադյան	Պատվիրատու - Արարատի մարզպետարան	Փուլ	Թերթ	Թերթեր
Գ. Ճ. Ն.	Վ. Ղազարյան		Ա.Ն.	9	9
ԳԼԽՆԱԳԾ	Վ. Ղազարյան				
	Վ. Սանոյան	Տանիքի հանգույցներ	<<Տեխծին>> ՍՊԸ		