ԱՆԿՅՈՒՆԱՅԻՆ ԾՊԵՂՆԱՈՏՔԻ ԵՎ ԾՊԵՂՆԱՈՏՔԻ ՄԻԱՑՄԱՆ ՀԱՆԳՈՒՅՑ

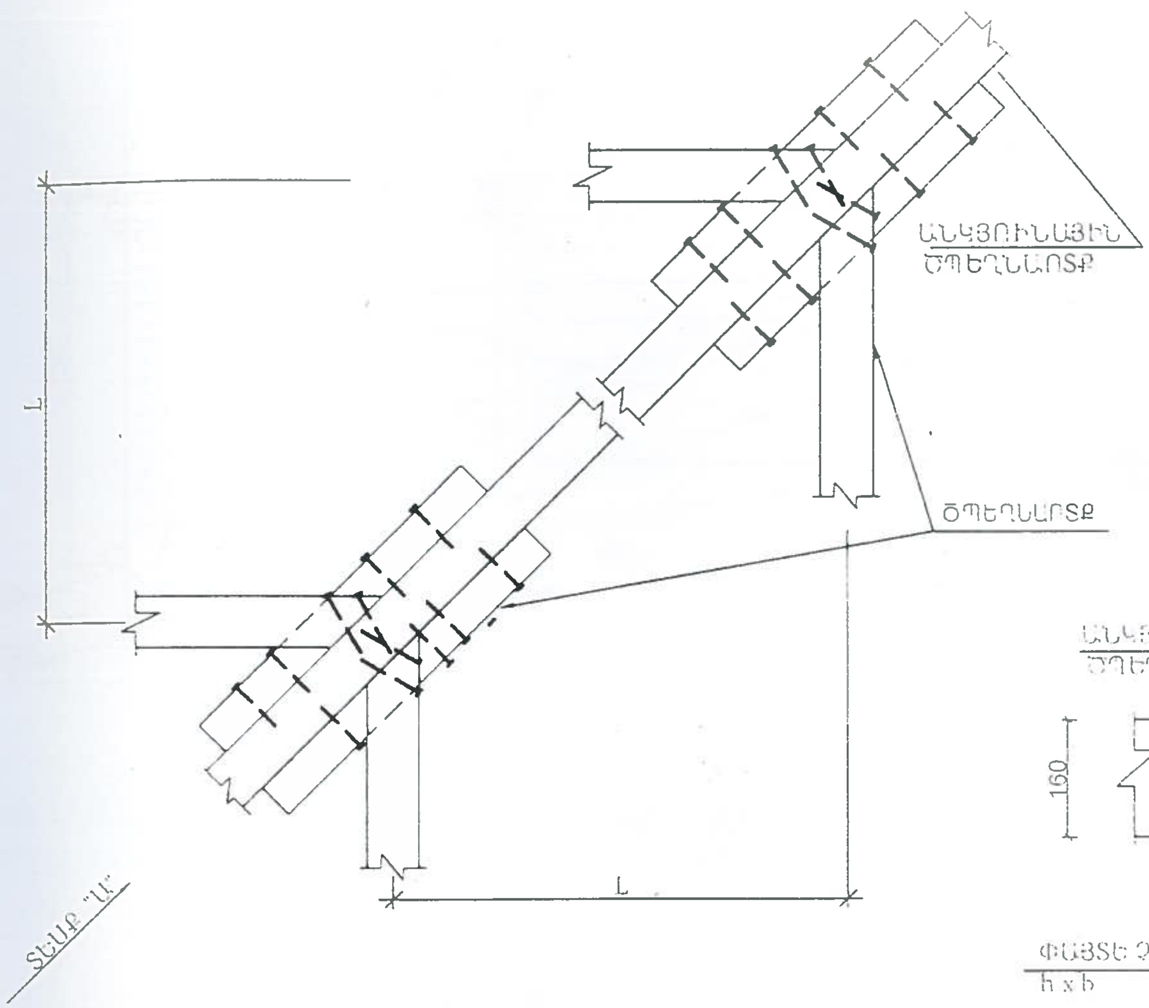
L
ԱՆԿՅՈՒՆԱՅԻՆ ԾՊԵՂՆԱՈՏՔ
ԾՊԵՂՆԱՈՏՔ
L
ՏԵՍՔ "Ա"

ՏԵՍՔ "Ա"

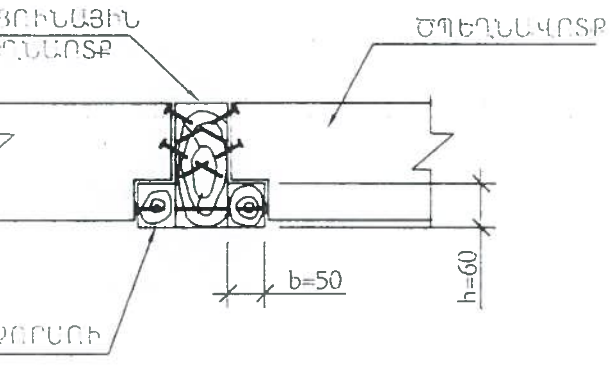
ԱՆԿՅՈՒՆԱՅԻՆ ԾՊԵՂՆԱՈՏՔ
ԾՊԵՂՆԱՎՈՏՔ
160
b=50
h=60
ՓԱՅՏԵ ՉՈՐՍՈՒ h x b

ՏԵՍՔԸ ԱՆԿՅՈՒՆԱՅԻՆ ԾՊԵՂՆԱՈՏՔԻ ԴԻՄԱՑԻՑ

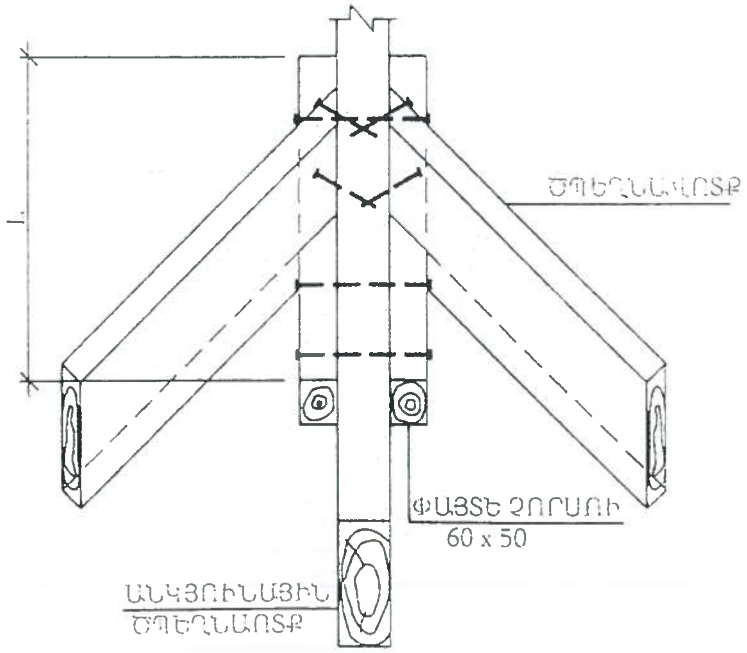
L
ԾՊԵՂՆԱՎՈՏՔ
ՓԱՅՏԵ ՉՈՐՍՈՒ 60 x 50
ԱՆԿՅՈՒՆԱՅԻՆ ԾՊԵՂՆԱՈՏՔ

1 - 1

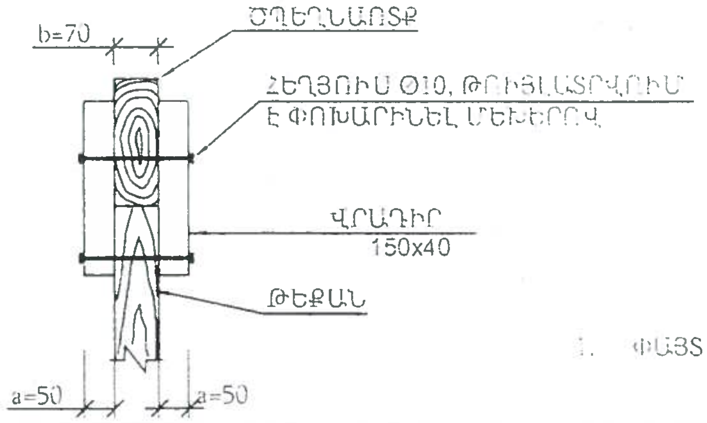
b=70
ԾՊԵՂՆԱՈՏՔ
ՀԵՂՅՈՒՍ Ø10, ԹՈՒՅԼԱՏՐՎՈՒՄ Է ՓՈԽԱՐԻՆԵԼ ՄԵԽԵՐՈՎ
ՎՐԱԴԻՐ 150x40
ԹԵՔԱՆ
a=50
a=50

ԾՊԵՂՆԱՈՏՔԻ ԵՎ ԹԵՔԱՆԻ ՄԻԱՑՈՒՄ (ՏԱՐԲԵՐԱԿ)

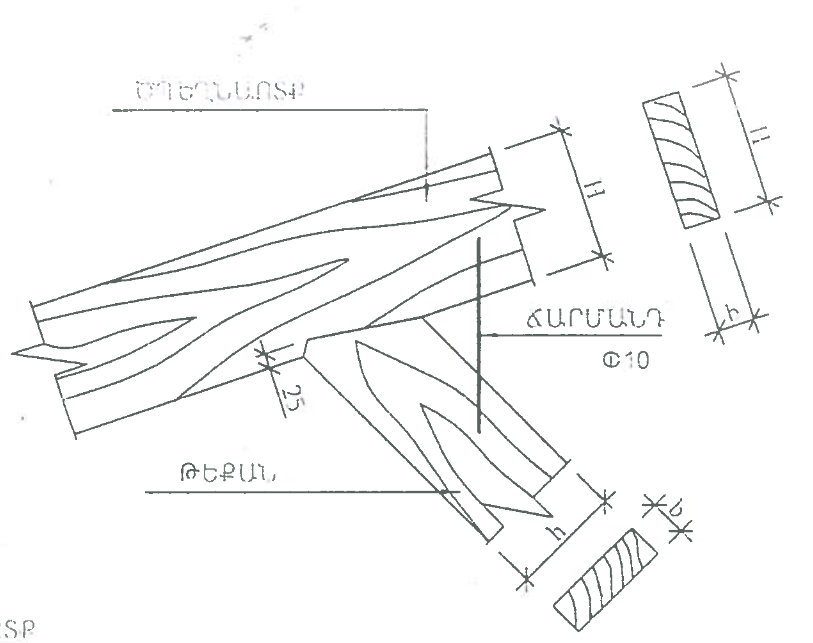
ԾՊԵՂՆԱՈՏՔ
H
H
h
ՃԱՐՄԱՆԴ Φ10
25
ԹԵՔԱՆ
h
b

ԾՊԵՂՆԱՈՏՔԻ ԵՎ ԹԵՔԱՆԻ ՄԻԱՑՈՒՄ (ՏԱՐԲԵՐԱԿ)

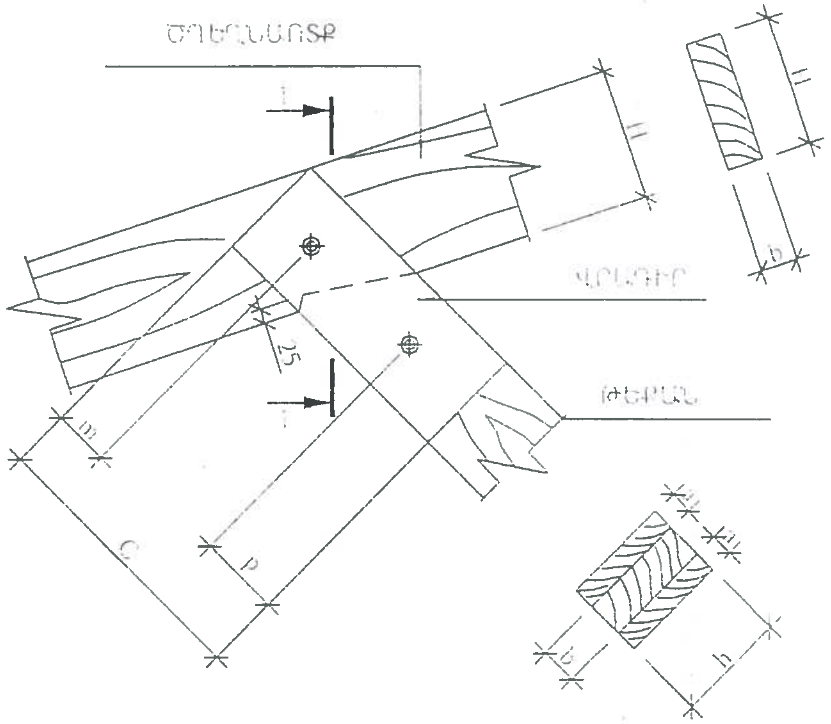
ԾՊԵՂՆԱՈՏՔ
1
H
H
b
ՎՐԱԴԻՐ
25
1
ԹԵՔԱՆ
m
C
p
b
h

ԾԱՆՈԹՈՒԹՅՈՒՆ

1. ՓԱՅՏԱՆՅՈՒԹԸ ՊԱՏԵԼ ՀԱԿԱՆԵԽԻՉ ԵՎ ՀԱԿԱՀՐԴԵՀԱՅԻՆ ԼՈՒԾՈՒՅԹՈՎ:

ՓՈՐՁԱՔՆՆՈՒԹՅՈՒՆ
«[illegible]» ՍՊԸ
«___» ________ 201 թ.

Արարատ քաղաքի ՊԳՖ բանավանի թիվ-7 բազմաբնակարան բնակելի շենքի տանիքի վերանորոգման նախագիծ						
Տնօրեն	Ա. Մուրադյան		Պատվիրատու - Արարատի մարզպետարան	Փուլ	Թերթ	Թերթեր
Գ.Ի.Ճ.	Վ. Ղազարյան			Ա.Ն.	10	12
Կատարեց	Վ. Ղազարյան					
	Վ. Սանոյան		Տանիքի հանգույցներ	<<ՏԵԽՆԻԿ>> ՍՊԸ		