ՏԱՆԻՔԻ ՊԱՏՈՒՀԱՆԻ ՀԱՏՈՒՅԹ (ՏԱՐԲԵՐԱԿ)

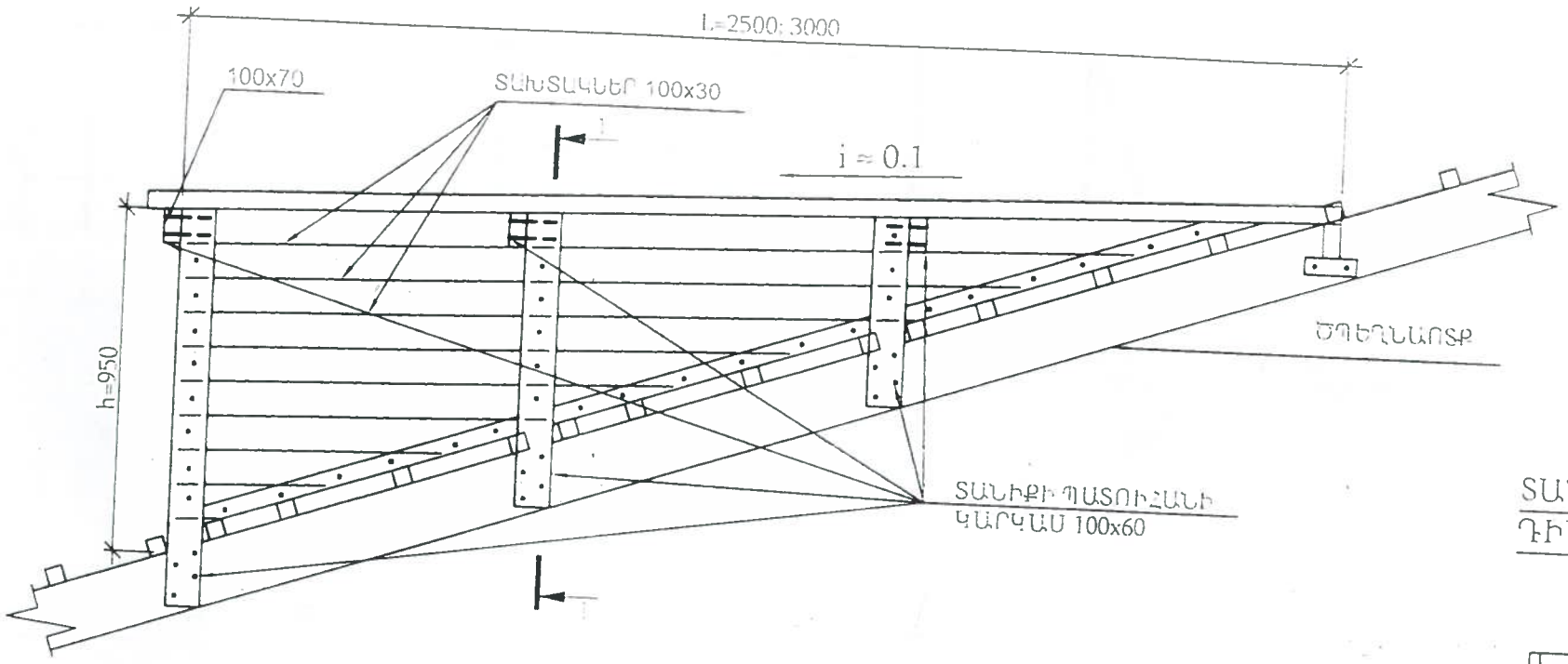

1 - 1

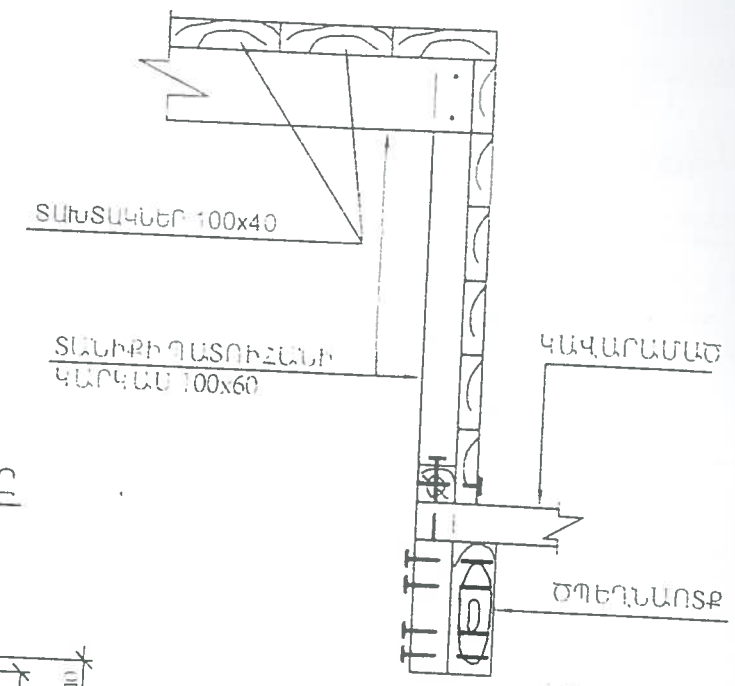

ՏԱՆԻՔԻ ՊԱՏՈՒՀԱՆԻ ՏԵՍՔԸ ԴԻՄԱՑԻՑ (ՏԱՐԲԵՐԱԿ)

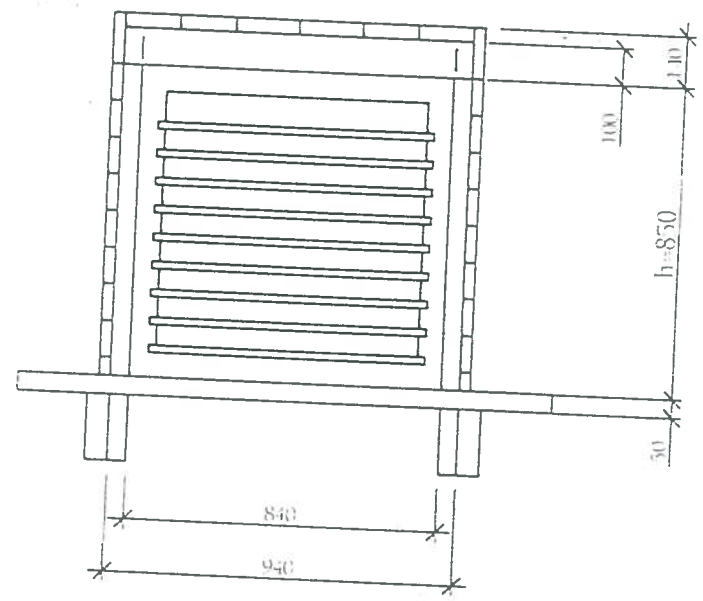

ՓԱՅՏԵ ԷԼԵՄԵՆՏՆԵՐԻ ԿՑՈՐԴՄԱՆ ՀԱՆԳՈՒՅՑ ՀԵՂՅՈՒՄՆԵՐՈՎ (ՏԱՐԲԵՐԱԿ)

1 - 1

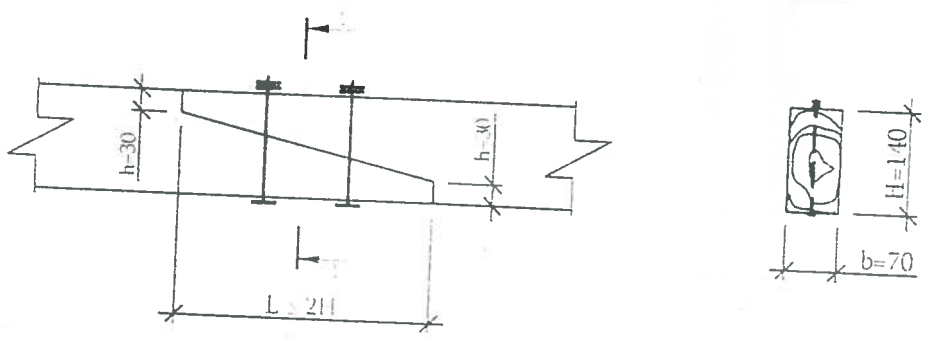

ՓԱՅՏԵ ԷԼԵՄԵՆՏՆԵՐԻ ԿՑՈՐԴՄԱՆ ՀԱՆԳՈՒՅՑ ՀԵՂՅՈՒՄՆԵՐՈՎ (ՏԱՐԲԵՐԱԿ)

2 - 2

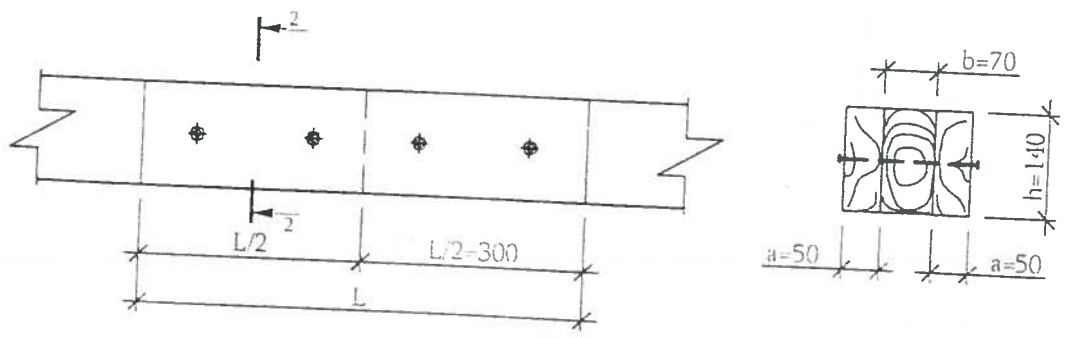

ՓԱՅՏԵ ԷԼԵՄԵՆՏՆԵՐԻ ԿՑՈՐԴՄԱՆ ՀԱՆԳՈՒՅՑ ՄԵԽԵՐՈՎ

3 - 3

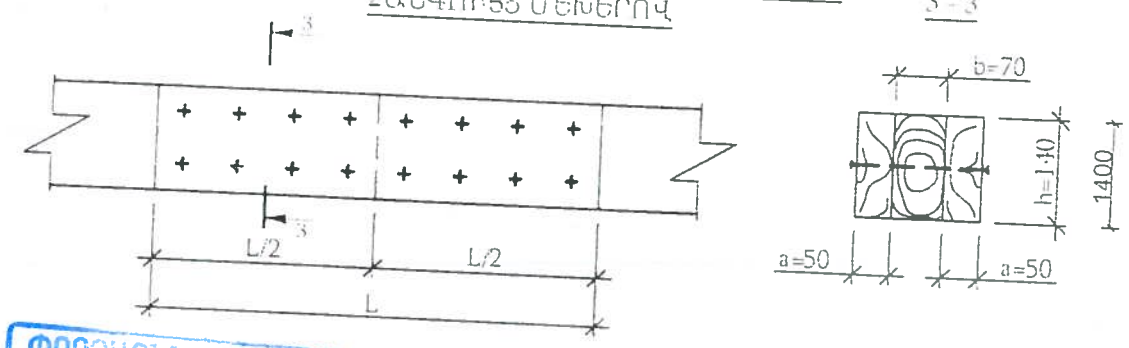

ՇԵՐՏԱՓԵՂԿԻ ՀԱՏՈՒՅԹ

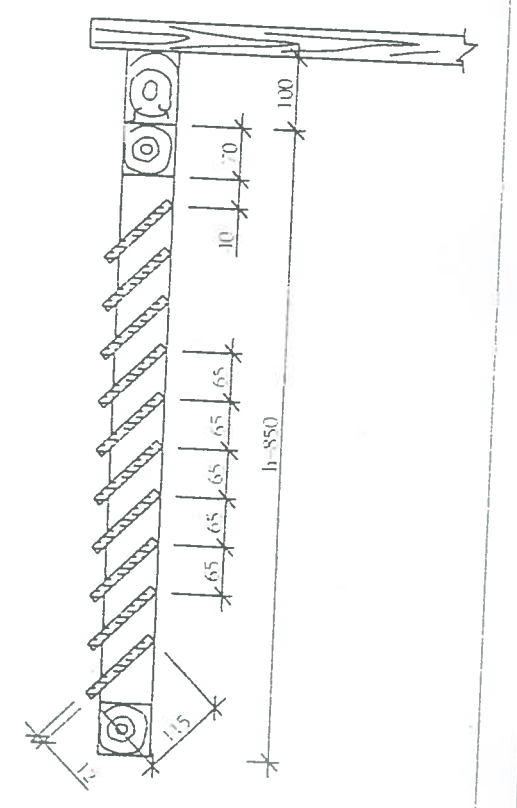

ՇԱՆՈԹՈՒԹՅՈՒՆ

1. ՓԱՅՏԱՆՑՈՒԹԸ ՊԱՏԵԼ ՀԱԿԱՆԵՑԻՉ ԵՎ ՀԱԿԱԼՈՂԵՇԱՅԻՆ ԼՈՒԾՈՒՄՈՎ:

ՓՈՐՁԱԳԻՏՈՒԹՅՈՒՆ
«ԱՌԱՋԻՆՈՒԹՅՈՒՆ-ԿՅԲ» ՍՊԸ
«___» _____ 201 թ.

Արարատ քաղաքի ՈՒՑ բանավանի թիվ-7 բազմաբնակարան բնակելի շենքի տանիքի վերանորոգման նախագիծ						
ՏՆՕՐԵՆ	Մ. Մուրադյան		Գլխավորություն - Արարատի մարզպետարան	Փուլ	Թերթ	Թերթեր
Ն. Գ. Ն.	Վ. Ղազարյան			Ա.Ն		12
ԳԱՆԱԳԾ.	Վ. Ղազարյան					