ՏԱՆԻՔԻ ՑԱՆԿԱՊԱՏ (ՏԱՐԲԵՐԱԿ)

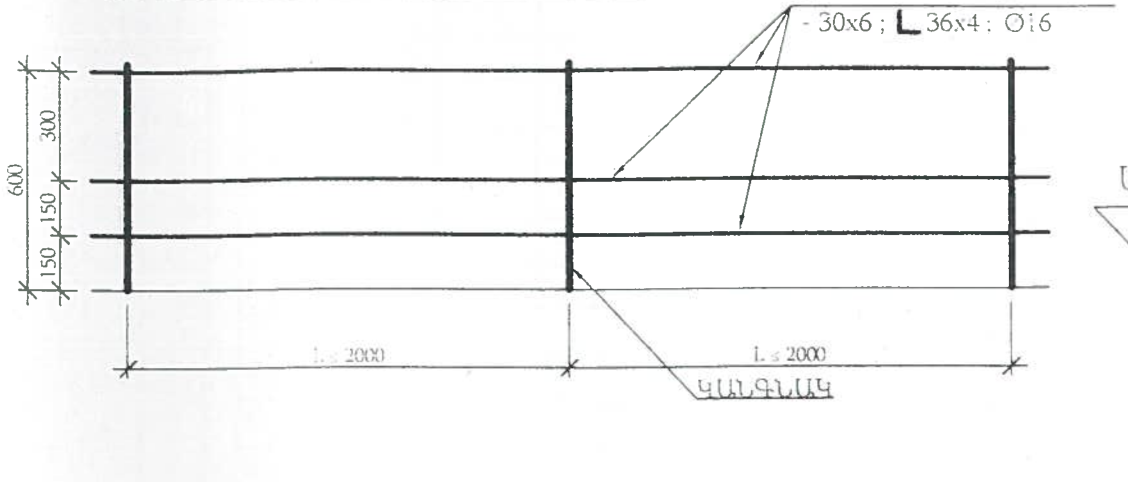
ԱՐԳԵԼԱՓԱԿՈՂ ՃԱՂԵՐ
- 30x6 ; L 36x4 ; Ø16
600
300
150
150
L ≤ 2000
L ≤ 2000
ԿԱՆԳՆԱԿ

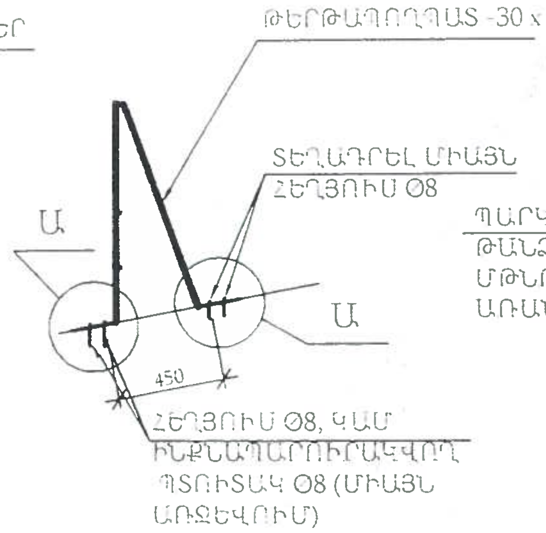
ԹԵՐԹԱՊՈՂՊԱՏ -30 x 7
ՏԵՂԱԴՐԵԼ ՄԻԱՅՆ
ՀԵՂՅՈՒՍ Ø8
Ա
Ա
450
ՀԵՂՅՈՒՍ Ø8, ԿԱՄ
ԻՆՔՆԱՊԱՐՈՒՐԱԿՈՂ
ՊՏՈՒՏԱԿ Ø8 (ՄԻԱՅՆ
ԱՌՋԵՎՈՒՄ)

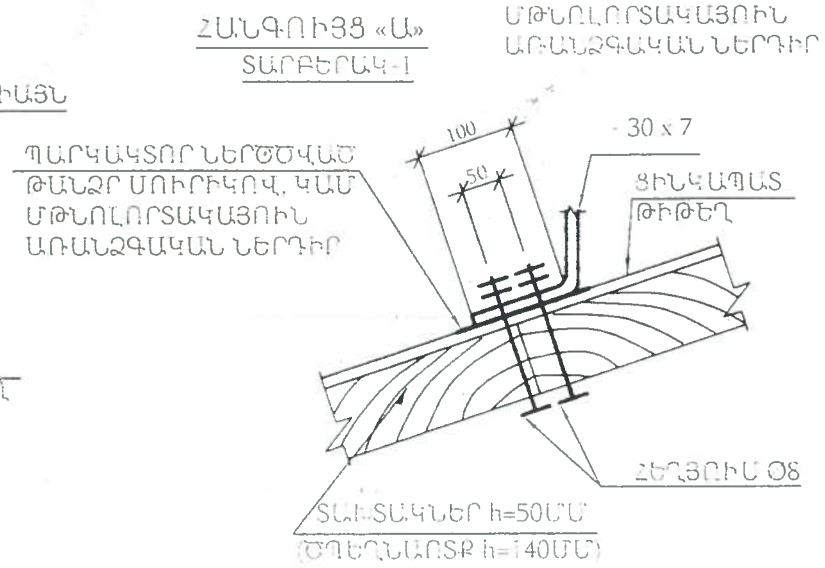
ՀԱՆԳՈՒՅՑ «Ա»
ՏԱՐԲԵՐԱԿ-1
ՊԱՐԿԱՏՈՐ ՆԵՐԾԾՎԱԾ
ԹԱՆՁՐ ՄՈՒՐԻԿՈՎ, ԿԱՄ
ՄԹՆՈԼՈՐՏԱԿԱՅՈՒՆ
ԱՌԱՆՁԳԱԿԱՆ ՆԵՐԴԻՐ
100
50
- 30 x 7
ՑԻՆԿԱՊԱՏ
ԹԻԹԵՂ
ՀԵՂՅՈՒՍ Ø8
ՏԱԽՏԱԿՆԵՐ h=50ՄՄ
(ԾՊԵՂՆԱՐՏՔ h=140ՄՄ)

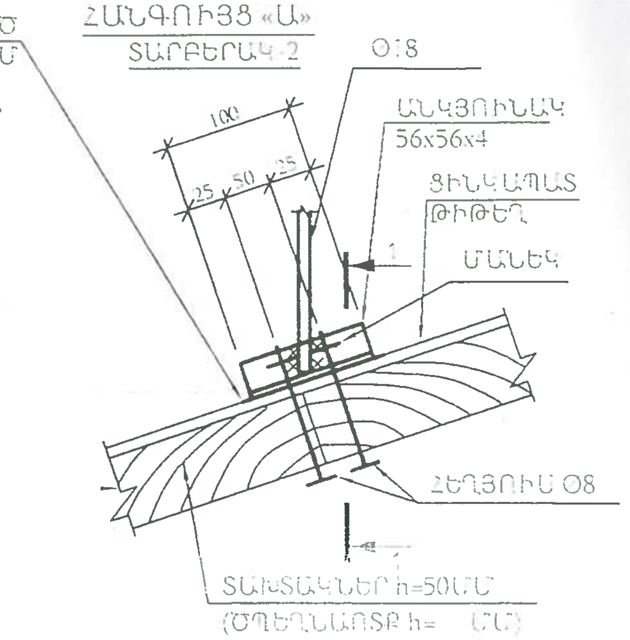
ՊԱՐԿԱՏՈՐ ՆԵՐԾԾՎԱԾ
ԹԱՆՁՐ ՄՈՒՐԻԿՈՎ, ԿԱՄ
ՄԹՆՈԼՈՐՏԱԿԱՅՈՒՆ
ԱՌԱՆՁԳԱԿԱՆ ՆԵՐԴԻՐ
ՀԱՆԳՈՒՅՑ «Ա»
ՏԱՐԲԵՐԱԿ-2
Ø18
100
25
50
25
ԱՆԿՅՈՒՆԱԿ
56x56x4
ՑԻՆԿԱՊԱՏ
ԹԻԹԵՂ
ՄԱՆԵԿ
1
ՀԵՂՅՈՒՍ Ø8
ՏԱԽՏԱԿՆԵՐ h=50ՄՄ
(ԾՊԵՂՆԱՐՏՔ h= ՄՄ)

Օդափոխության բլոկների մասնագիր

համարը	անվանումը	երկար. L-մմ	քանակը հատ	քաշը կգ	ծանոթություն
1	Անկյունակ 40x40x3մմ	4800	12	135.4	
1'	Անկյունակ 40x40x3մմ	4300	16	161.7	
1"	Անկյունակ 40x40x3մմ	3500	12	98.7	
2	Անկյունակ 40x40x3մմ	900	60	126.9	
3	Անկյունակ 40x40x3մմ	200	60	28.2	
4	Անկյունակ 40x40x3մմ	1000	30	70.5	
5	Անկյունակ 40x40x3մմ	150	40	14.1	
	Ընդամենը			635.5	
6	Ցինկապատ թիթեղ - 0.55մմ				85.0 քմ
7	Ցինկապատ թիթեղ - 0.55մմ				6.0 քմ
	Ընդամենը				91.0 քմ
8	Հանքաբամբակ				85.0 քմ
9	Ցինկապատ խողովակ				39.0 գծմ d=100 մմ

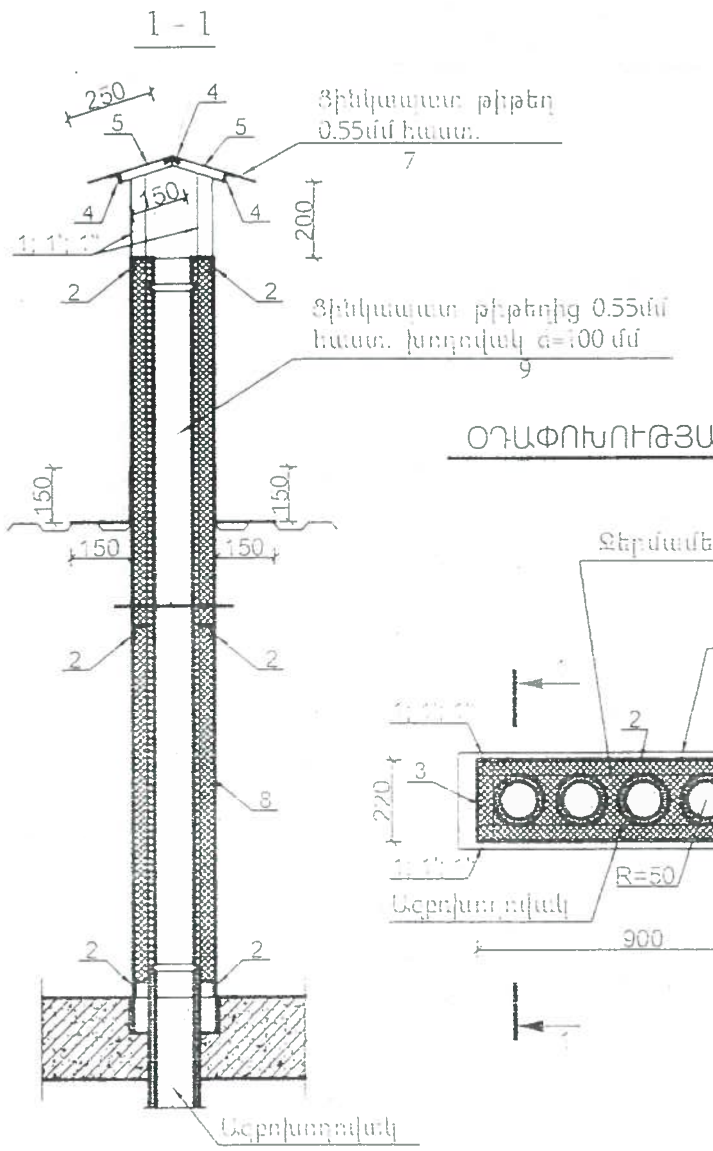
1 - 1
250
5
4
4
5
150
4
4
1; 1'; 1"
200
Ցինկապատ թիթեղ
0.55մմ հաստ.
7
2
2
Ցինկապատ թիթեղից 0.55մմ
հաստ. խողովակ d=100 մմ
9
150
150
150
150
2
2
8
2
2
Աղյուսե պատ

ՕԴԱՓՈԽՈՒԹՅԱՆ ԲԼՈԿ

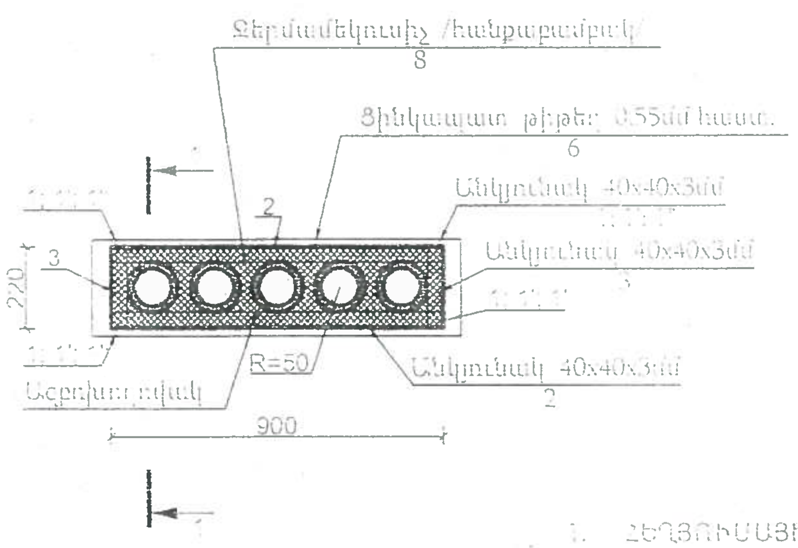
Ջերմամեկուսիչ /հանքաբամբակ/
8
Ցինկապատ թիթեղ 0.55մմ հաստ.
6
Անկյունակ 40x40x3մմ
1; 1'; 1"
Անկյունակ 40x40x3մմ
3
Անկյունակ 40x40x3մմ
2
2
3
220
1; 1'; 1"
R=50
900
Աղյուսե պատ
1
1

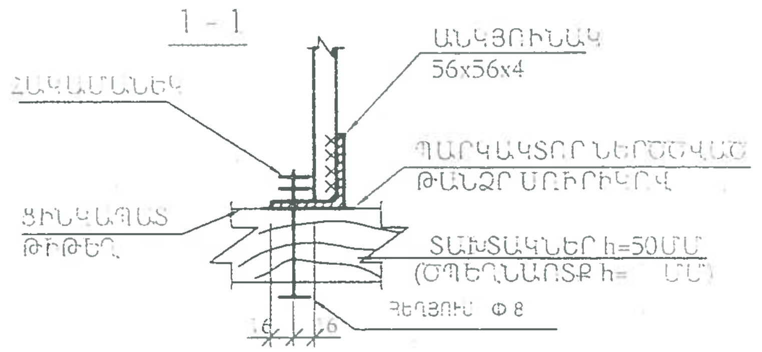
1 - 1
ԱՆԿՅՈՒՆԱԿ
56x56x4
ՀԱԿԱՄԱՆԵԿ
ՊԱՐԿԱՏՈՐ ՆԵՐԾԾՎԱԾ
ԹԱՆՁՐ ՄՈՒՐԻԿՈՎ
ՑԻՆԿԱՊԱՏ
ԹԻԹԵՂ
ՏԱԽՏԱԿՆԵՐ h=50ՄՄ
(ԾՊԵՂՆԱՐՏՔ h= ՄՄ)
ՀԵՂՅՈՒՍ Φ 8
16
16

ՀԱՐԹ ԹԻԹԵՂԻՑ ԿԱՐԱՆՆԵՐԻ ԻՐԱԿԱՆԱՑՄԱՆ ՀԱՋՈՐԴԱԿԱՆՈՒԹՅԱՆ ՏԱՐԲԵՐԱԿՆԵՐ

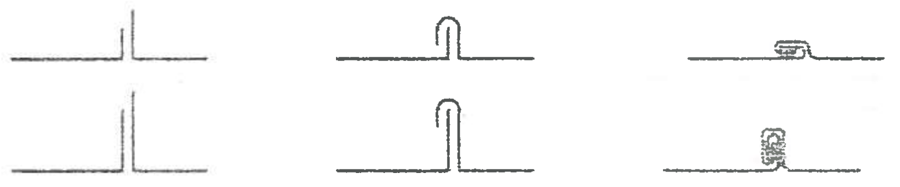

ԾԱՆՈԹՈՒԹՅՈՒՆ

1. ՀԵՂՅՈՒՍԱՅԻՆ ՄԻԱՑՈՒՄՆԵՐՈՒՄ ՏԱՓՕՂԱԿՆԵՐԻ ԵՎ ՀԱԿԱՄԱՆԵԿՆԵՐԻ ՏԵՂԱԴՐՈՒՄԸ ՊԱՐՏԱԴԻՐ Է:
2. ԵՌԱԿՑՈՒՄԸ ԻՐԱԿԱՆԱՑՆԵԼ Э42A ՏԻՊԻ ԷԼԵԿՏՐՈԴՆԵՐՈՎ:
3. ՓԱՅՏԱՆՅՈՒԹԸ ՊԱՏԵԼ ՀԱԿԱՆԵԽԻՉ ԵՎ ՀԱԿԱՀՐԴԵՀԱՅԻՆ ԼՈՒԾՈՒՅԹՈՎ:
4. ՅՈՒՐԱՔԱՆՉՅՈՒՐ ԵՐՐՈՐԴ ԿԱՆԳՆԱԿԸ ԱՄՐԱՑՆԵԼ ԾՊԵՂՆԱՐՏՔԻՆ:

ԾԱՆՈԹՈՒԹՅՈՒՆ

Օդափոխության բլոկները ըստ բարձրության երեք չափսի են.
- 3 հատը h- 4.5մ; 4 հատը h-4.0մ; 3 հատը h-3.2մ բարձրությամբ:

ՓՈՐՁԱՔՆՆՈՒԹՅՈՒՆ
«[illegible]» ՍՊԸ
«__» ________ 201 թ.

Արարատ քաղաքի ՈԿՖ թաղամասի թիվ-7 բազմաբնակարան բնակելի շենքի տանիքի վերանորոգման նախագիծ							
ՏՆՕՐԵՆ	Մ. Մուրադյան			Պատվիրատու - Արարատի մարզպետարան	Փուլ	Թերթ	Թերթեր
Ն. Գ. Ճ.	Կ. Ղազարյան				ԱՆ	12	12
ԳԱՄԱԳԾ.	Կ. Ղազարյան						
	Կ. Սանոյան			Տանիքի հանգույցներ	<<Տենտոն>> ՍՊԸ		