PRODUCED BY AN AUTODESK EDUCATIONAL PRODUCT

ԱՌԱՋԻՆ ԵՎ ԵՐԿՐՈՐԴ ՀԱՐԿԵՐԻ ՀԱՏԱԿԱԳԻԾ

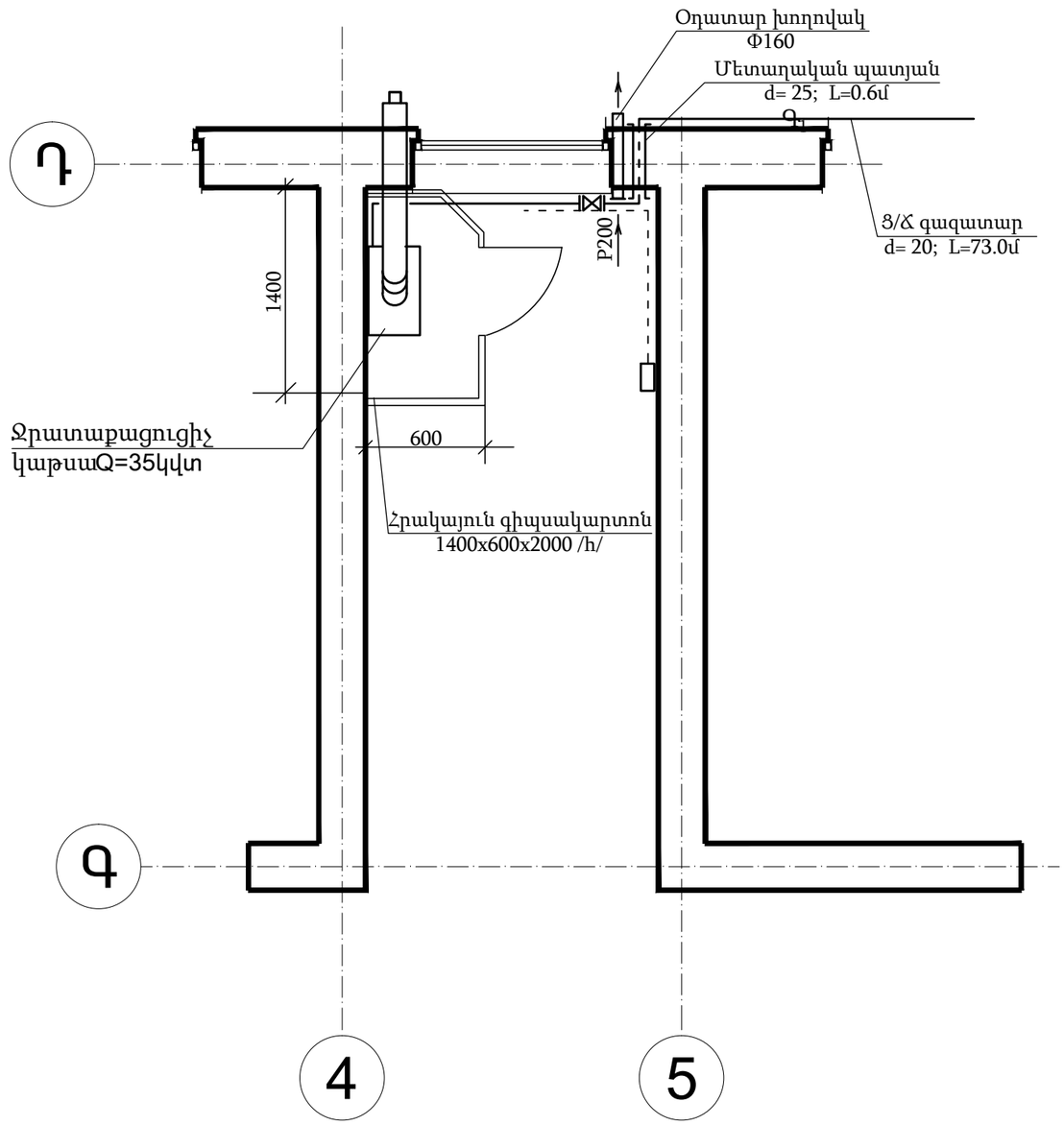

ԳԱԶԱՖԻԿԱՑՄԱՆ ՍԽԵՄԱ

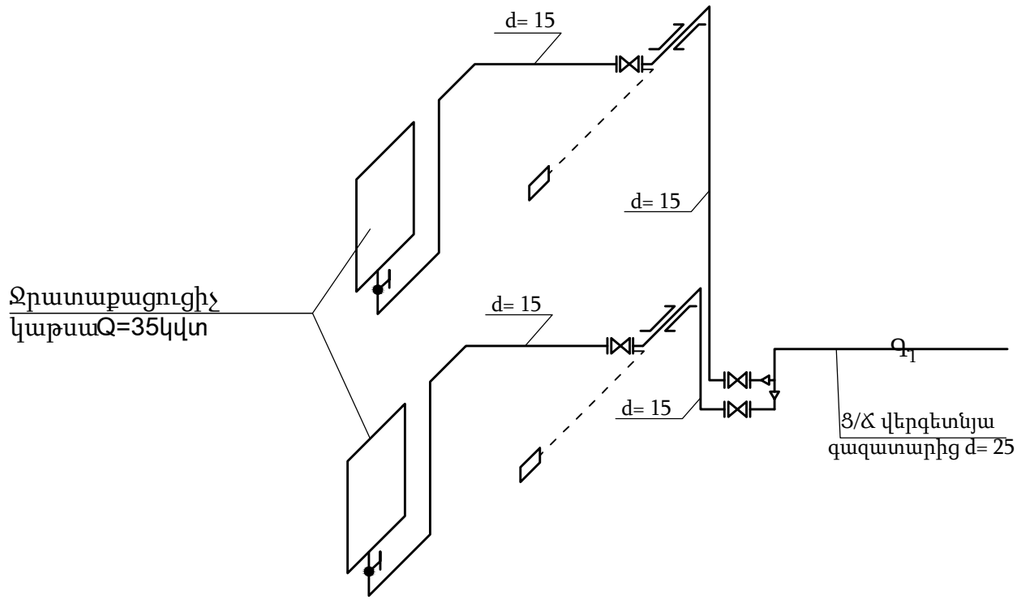

PRODUCED BY AN AUTODESK EDUCATIONAL PRODUCT

PRODUCED BY AN AUTODESK EDUCATIONAL PRODUCT

ՆԳԵ	Մ.ԵՇԻԼԲՇՅԱՆ			
Նախագծեց	Ա.Կարակաշյան			
Գլխ.մասն.				ՀՀ ՇԻՐԱԿԻ ՄԱՐԶԻ ՎԱՐԴԱՔԱՐԻ 100 ՏԵՂԱՆՈՑ ԴՊՐՈՑԻ ԿԱՌՈՒՑՄԱՆ ԱՇԽԱՏԱՆՔԱՅԻՆ ՆԱԽԱԳԻԾ
				ԳԱԶԱՄԱՏԱԿԱՐԱՐՈՒՄ
ԱՄՍԱԹԻՎ	ԳՈՒՅՔԱՀԱՄԱՐ	ԱՐԽԻՎ No		

ՓՈՒԼ	ԹԵՐԹ	ԹԵՐԹԵՐ
ԱՆ	ԳՄ-1	4

«ԵՐԱՆԳ» ՍՊԸ

YERANG LLC architectural designing and construction

PRODUCED BY AN AUTODESK EDUCATIONAL PRODUCT