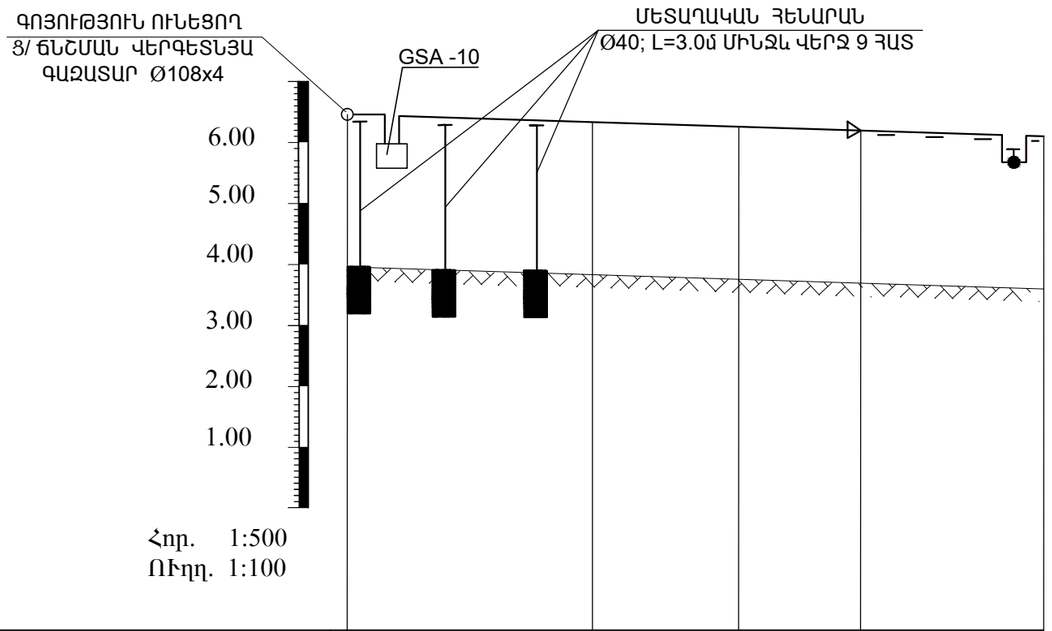

ՀՈՂԻ ԲՆԱԿԱՆ ՆԻՇԸ	3.97	3.80	3.64	3.60	3.60	
ԽՈՂԱՎԱԿԻ ՀԱՏԱԿԻ ՆԻՇԸ	6.50	6.36	6.28	6.22	6.11	
ԽՈՂՈՎԱԿԻ ԽՈՐՈՒԹՅՈՒՆԸ (ՀՈՂԻ ՄԱԿԵՐԵՍԻՑ)	2.53	2.56	2.64	2.62	2.51	
ԹԵՔՈՒԹՅՈՒՆԸ ՀԵՌԱՎՈՐՈՒԹՅՈՒՆԸ	L=56.0մ			=0,007		
ՏԵՂԱԴՐՄԱՆ ՏԵՍԱԿ	ՄԵՏԱՂԱԿԱՆ ՎԵՐԳԵՏՆՅԱ ԳԱԶԱՏԱՐ					
ՄԵԿՈՒՍԱՑՈՒՄ	Յուղաներկում կրկնակի անգամ դեղին գույնով					
ԽՈՂՈՎԱԿԻ ՏՐԱՄԱԳԻԾԸ	D=40 ԳՕՍՏ 3262-75					
ՑՑԱՆՇՈՒՄ	ՊԿ0+00	+20	ՊԿ0+32	+40	ՊԿ0+41	ՊԿ0+56
ՀԵՌԱՎՈՐՈՒԹՅՈՒՆԸ	20,0		12,0	8,0	1	1
ԳԱԶԱՏԱՐԻ ՀԱՏԱԿԱԳԻԾ						

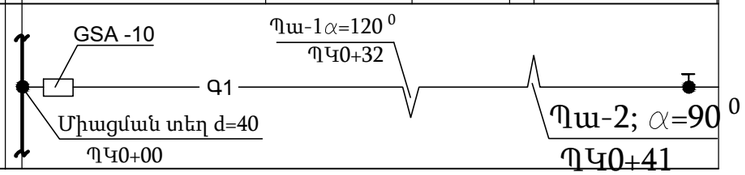

ՄԵՏԱՂԱԿԱՆ ՀԵՆԱՐԱՆ

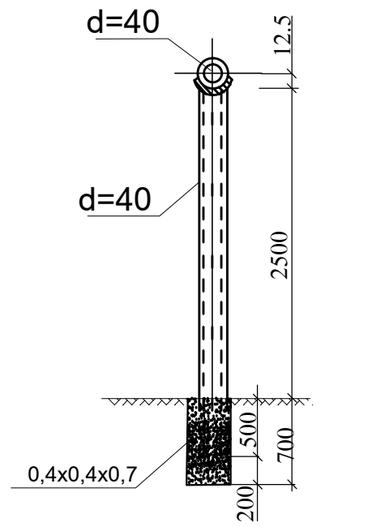

ՃԱՐՏԱՐԱՊԵՏ	Մ.ԵՇԻԼԲԱՇՅԱՆ			ՊԱՏՎԵՐ 03/1-10	ԱԼԲՈՄ	ՄԱՍ ԳՄ
ՆԱԽԱԳԾ	Ա.ԿԱՐԱԿԱՇՅԱՆ			ՀՀ ՇԻՐԱԿԻ ՄԱՐԶԻ ՎԱՐԴԱՔԱՐԻ 100ա². ՏԵՂՈՎ ԴՊՐՈՑԻ ԿԱՌՈՒՑՄԱՆ ԱՇԽԱՏԱՆՔԱՅԻՆ ՆԱԽԱԳԻԾ		
				ԳԱԶԱՄԱՏԱԿԱՐԱՐՈՒՄ	ՓՈՒԼ	ԹԵՐԹ	ԹԵՐԹԵՐ
					Ա.Ն.	ԳՄ-3	3
	ԳՈՒՅՔԱՀԱՄԱՐ	ԱՐԽԻՎ No		ԳԱԶԱՏԱՐԻ ԵՐԿԱՅՆԱԿԱՆ ԿՏՐՎԱԾՔ	«ԵՐԱՆԳ» ՍՊԸ	