Հեռախոսային կապ

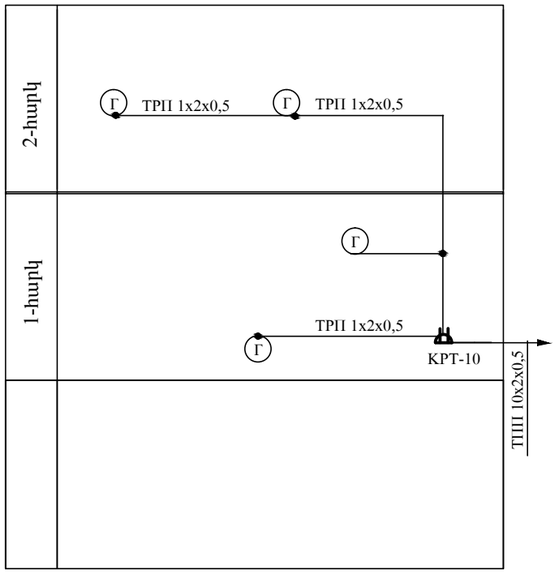

Էլեկտրաժամացույցի ցանց

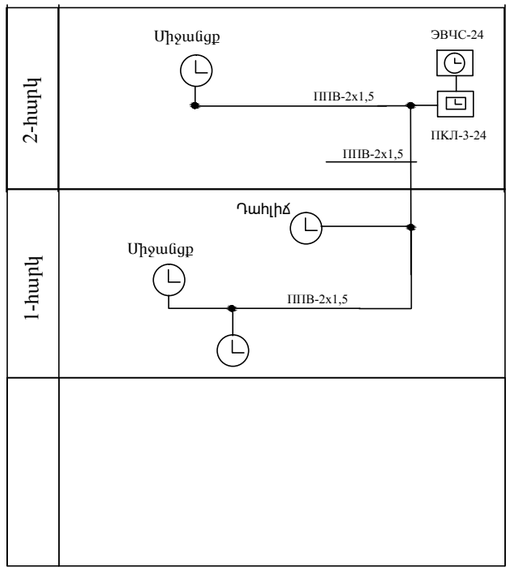

Զանգի ազդարարման ցանց

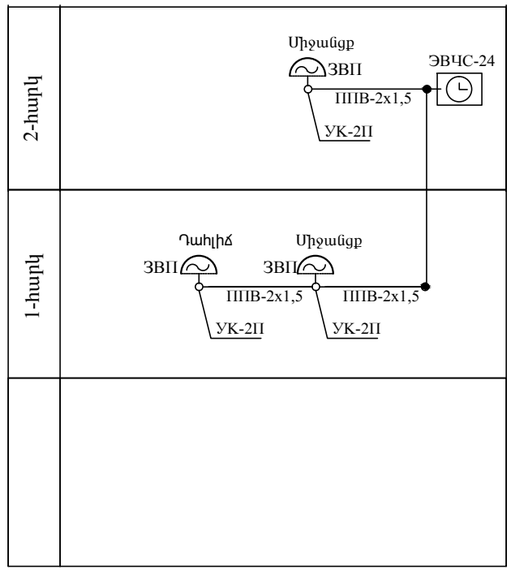

Հրդեհային ազդարարման ցանց

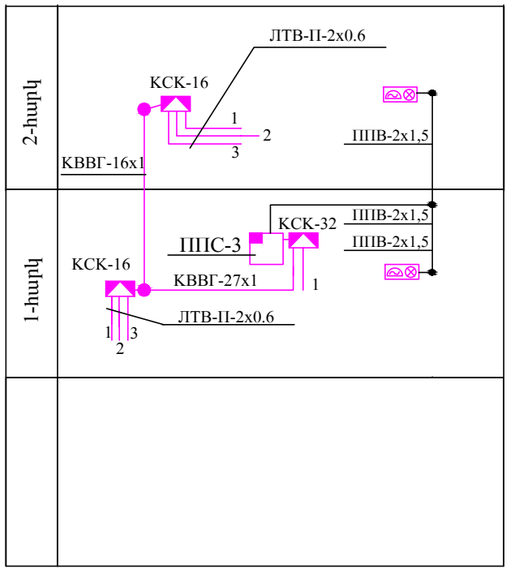

ՆԱԽԱԳԱՀ	Ա.ԴՈԳՈՒԶՈՎ			ՊԱՏՎԵՐ ԱԲԱՀՁԲ-10/1-3(03/1-10)	ԱԼԲՈՄ 3	ՄԱՍ ԿԱ
ՆԳՑ	ԵՇԻԼԲԱՇՅԱՆ Մ.					
ՆԱԽԱԳԾ	ԿԼԴԻԱՇՎԻԼԻ Թ.			ՀՀ ՇԻՐԱԿԻ ՄԱՐԶԻ ՎԱՐԴԱՁԱՐԻ 100 ՏԵՂԱՆՈՑ ԴՊՐՈՑԻ ԿԱՌՈՒՑՄԱՆ ԱՇԽԱՏԱՆՔԱՅԻՆ ՆԱԽԱԳԻԾ		
					ՓՈՒԼ	ԹԵՐԹ	ԹԵՐԹԵՐ
					Ա.Ն.	2	5
				ԲԱՇԽԻՉ ՍԽԵՄԱՆԵՐ	«ԵՐԱՆԳ» ՍՊԸ	

YERANG LLC
Architectural designing and construction