ՇԵՆՔԻ ԳԼԽԱՎՈՐ ՄՈՒՏՔԸ Մ 1:100

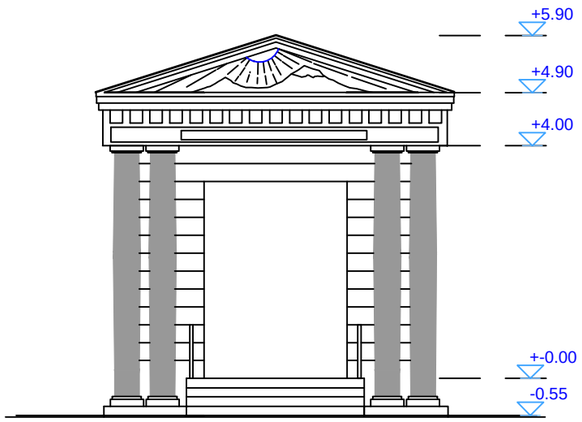

ՀԱՏԱԿԱԳԻԾ Մ 1:100

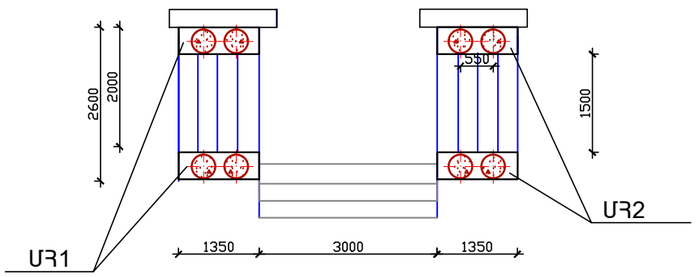

ՄԱՆՐԱՄԱՍՆԵՐԻ ԱՄՓՈՓԱԳԻՐ

ԴԻՐՔ	ԷՍՔԻԶ
4	1330; 750; 1250; 820
6	270; 200; 200; 280

ԿՏՐՎԱԾՔ Ա-Ա Մ 1:25

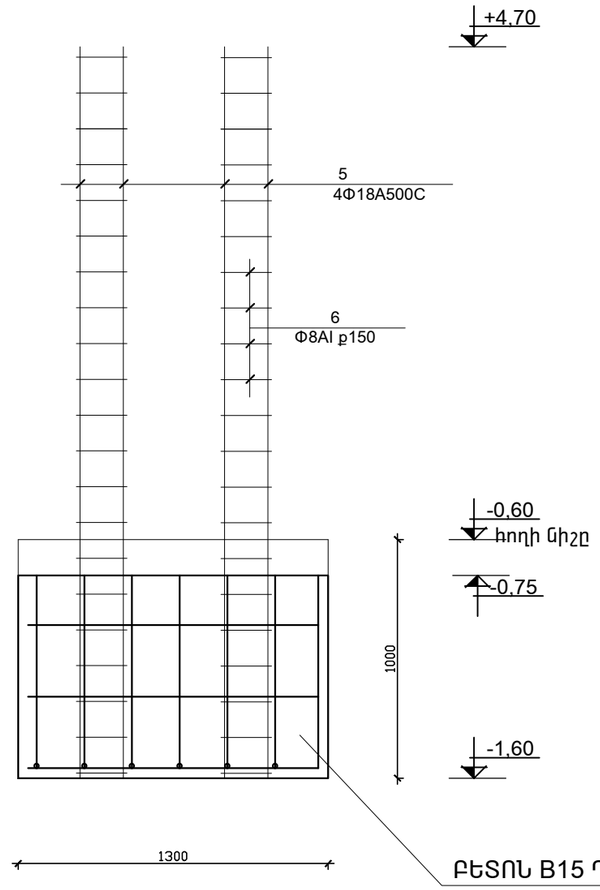

ԿՏՐՎԱԾՔ Բ-Բ Մ 1:25

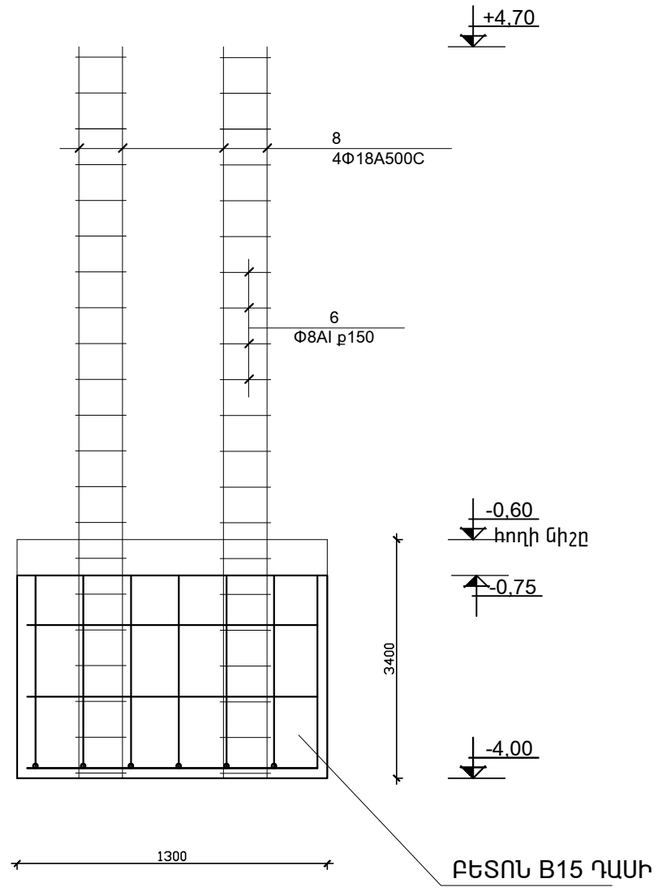

ՄՀ1 Մ 1:50

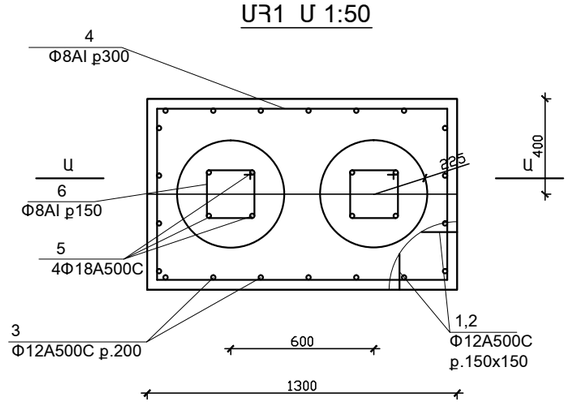

ՄՀ2 Մ 1:50

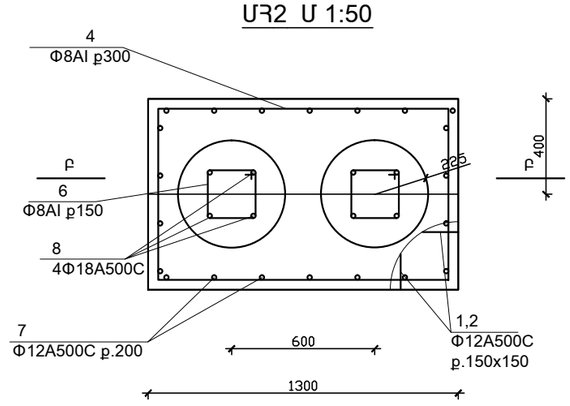

				ԵՐԵՎԱՆ ՔԱՂԱՔԻ ԱԶԱՏՈՒԹՅԱՆ ՊՈՂՈՏԱ 26 ՀԱՍՑԵՈՒՄ ԳՏՆՎՈՂ ՄԱՍՆԱՇԵՆՔԻ ՎԵՐԱԿԱՌՈՒՑՈՒՄ		
ՏՆՕՐԵՆ	Ս. ՄԱՐԳԱՐՅԱՆ			ճարտարապետաշինարարական մաս	ՓՈՒԼ	ԹԵՐԹ	ԹԵՐԹԵՐ
				ՇԵՆՔԻ ԳԼԽԱՎՈՐ ՄՈՒՏՔԸ: ԿՏՐՎԱԾՔՆԵՐ:	ճՇ	16	21
					"ԲԱԳԱՐԱՆԻ ԲԱՐԻՔ" ՓԲԸ		