ՀԱԿԱՍԵՅՍՄԻԿ ԳՈՏՈՒ ՀԱՏԱԿԱԳԻԾ Մ 1:100

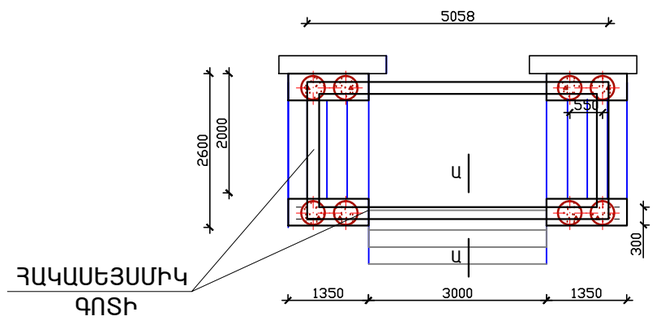

ԿՏՐՎԱԾՔ Ա-Ա

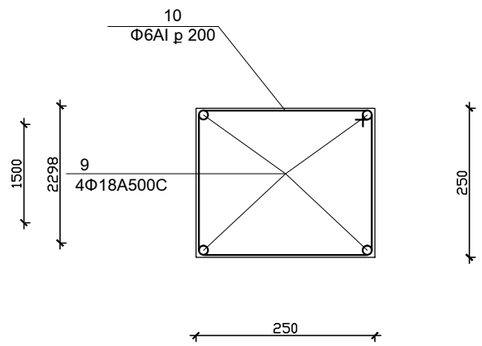

ՄԱՍՆԱԳԻՐ ՄԵԿ ԷԼԵՄԵՆՏԻ ՀԱՄԱՐ

Ֆորմատ	Գոտի	Դիրք	ՆՇԱՆԱԿՈՒՄ	ԱՆՎԱՆՈՒՄ	ՔԱՆԱԿ ՀԱՏ	ԾԱՆՈԹՈՒԹ.
1	2	3	4	5	6	7
				Միաձույլ հիմք ՄՀ-1 (2հատ)		
		1	ԳՈՍՏ 10884-94	Φ12A500c L=1250մմ	6	1,11կգ
		2	ԳՈՍՏ 10884-94	Φ12A500c L=750մմ	9	0.67կգ
		3	ԳՈՍՏ 10884-94	Φ12A500c L=850մմ	24	0,755կգ
		4	ԳՈՍՏ 5781-82	Φ8AI L=4150մմ	4	1,64կգ
		5	ԳՈՍՏ 10884-94	Φ18A500c L=6300մմ	8	12,6կգ
		6	ԳՈՍՏ 5781-82	Φ8AI L=950մմ	42	0,375կգ
				Բետոն B15 դասի		0,89մ^3
				Բետոն B20 դասի		0,68մ^3
				Միաձույլ հիմք ՄՀ-2 (2հատ)		
		1	ԳՈՍՏ 10884-94	Φ12A500c L=1250մմ	6	1,11կգ
		2	ԳՈՍՏ 10884-94	Φ12A500c L=750մմ	9	0.67կգ
		7	ԳՈՍՏ 10884-94	Φ12A500c L=3250մմ	24	2,89կգ
		4	ԳՈՍՏ 5781-82	Φ8AI L=4150մմ	11	0.67կգ
		8	ԳՈՍՏ 10884-94	Φ18A500c L=8700մմ	8	17,4կգ
		6	ԳՈՍՏ 5781-82	Φ8AI L=950մմ	58	0.67կգ
				Բետոն B15 դասի		3,38մ^3
				Բետոն B20 դասի		0,68մ^3
				Հակասեյսմիկ գոտի ՀՍԳ		
		9	ԳՈՍՏ 10884-94	Φ18A500c L=14,8գծմ	4	29,6կգ
		10	ԳՈՍՏ 5781-82	Φ6AI L=950մմ	74	0.211կգ
				Բետոն B15 դասի		0,93մ^3

ՄԱՆՐԱՄԱՍՆԵՐԻ ԱՄՓՈՓԱԳԻՐ

ԴԻՐՔ	ԷՍՔԻԶ
10	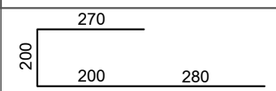

ՏՆՕՐԵՆ	Ս. ՄԱՐԳԱՐՅԱՆ	ԵՐԵՎԱՆ ՔԱՂԱՔԻ ԱԶԱՏՈՒԹՅԱՆ ՊՈՂՈՏԱ 26 ՀԱՍՑԵՈՒՄ ԳՏՆՎՈՂ ՄԱՍՆԱՇԵՆՔԻ ՎԵՐԱԿԱՌՈՒՑՈՒՄ	
		ճարտարապետաշինարարական մաս	
		ՀԱԿԱՍԵՅՍՄԻԿ ԳՈՏՈՒ ՀԱՏԱԿԱԳԻԾ: Մ1:100: ՆՅՈՒԹԱԾԱԽՍԸ:	

ՓՈՒԼ	ԹԵՐԹ	ԹԵՐԹԵՐ
ճՇ	17	21
"ԲԱԳԱՐԱՆԻ ԲԱՐԻՔ" ՓԲԸ		