ՍՆՈՂ ՑԱՆՑԻ ՏՎՅԱԼՆԵՐ							
ՀԱՂՈՐԴԱԹԻԹԻՎ ԲԱՇԽԻՉ ՎԱՀԱՆ	ՄՈՒՏՔԻ ԱՊԱՐԱՏԻ ՏԵՍԱԿԸ	$I_{ն}$ Ա , ԽԶԻՉ Ա					
	ՆՇԱՆԱԿՈՒՄԸ,ՏԵՍԱԿԸ, ԼԱՐՈՒՄԸ	$P_{տեղ.}$ կՎտ, $I_{հաշվ.}$ Ա					
ԵԼՔԻ ԱՊԱՐԱՏ	ՏԵՍԱԿԸ $I_{նոմ.}$ Ա, ԽԶԻՉ ԿԱՄ ՀԱԼՈՒՆ ՆԵՐԴԻՐ,Ա						
ՀԱՂՈՐԴԱԳԾԻ ՄԱԿՆԻՇԸ ԵՒ ՏԵՍԱԿԸ	ՑԱՆՑԻ ՀԱՏՎԱԾԻ ՆՇԱՆԱԿՈՒՄԸ ,ԵՐԿԱՐՈՒԹՅՈՒՆԸ,Մ. ԽՈՂՈՎԱԿԻ ՆՇԱՆԱԿՈՒՄԸ ՀԱՏԱԿԱԳԾԻ ՎՐԱ ԸՍՏ ՍՏԱՆԴԱՐՏԻ , Մ						
ԳՈՐԾԱՐԿՈՂ ԱՊԱՐԱՏ	ՆՇԱՆԱԿՈՒՄԸ ՏԵՍԱԿԸ I Ա, ԽԶԻՉ ՋԵՐՄԱՅԻՆ ՌԵԼԵՅԻ ԴՐՎԱԾՔ, Ա						
ՀԱՂՈՐԴԱԳԾԻ ՄԱԿՆԻՇԸ ԵՒ ՏԵՍԱԿԸ	ՑԱՆՑԻ ՀԱՏՎԱԾԻ ՆՇԱՆԱԿՈՒՄԸ ,ԵՐԿԱՐՈՒԹՅՈՒՆԸ,Մ. ԽՈՂՈՎԱԿԻ ՆՇԱՆԱԿՈՒՄԸ ՀԱՏԱԿԱԳԾԻ ՎՐԱ ԸՍՏ ՍՏԱՆԴԱՐՏԻ , Մ						
ԷԼԵԿՏՐԱՍՊԱՌԻՉ	ՊԱՅՄԱՆԱԿԱՆ ՊԱՏԿԵՐՈՒՄԸ						
	ՀԱՄԱՐ ԸՍՏ ՀԱՏԱԿԱԳԾԻ		Վ-4	Վ-3	Վ-2	Վ-1	-	-
	ՏԵՍԱԿԸ		-	-	-	-	-	-
	$P_{հաշվ.}$ կՎտ		31.3	26.4	24.5	8.6	-	-
	ՀՈՍԱՆՔ Ա	$I_{հաշվ.}$ Ա	52.8	44.7	41.3	14.5	-	-
		$I_{գործ.}$ Ա	-	-	-	-	-	-
	ԱՆՎԱՆՈՒՄ		ԼՈՒՍԱՎՈՐՈՒԹՅԱՆ ՎԱՀԱՆԱԿ	ԼՈՒՍԱՎՈՐՈՒԹՅԱՆ ՎԱՀԱՆԱԿ	ԼՈՒՍԱՎՈՐՈՒԹՅԱՆ ՎԱՀԱՆԱԿ	ԼՈՒՍԱՎՈՐՈՒԹՅԱՆ ՎԱՀԱՆԱԿ	ՊԱՀՈՒՍՏԱՅԻՆ	ՊԱՀՈՒՍՏԱՅԻՆ

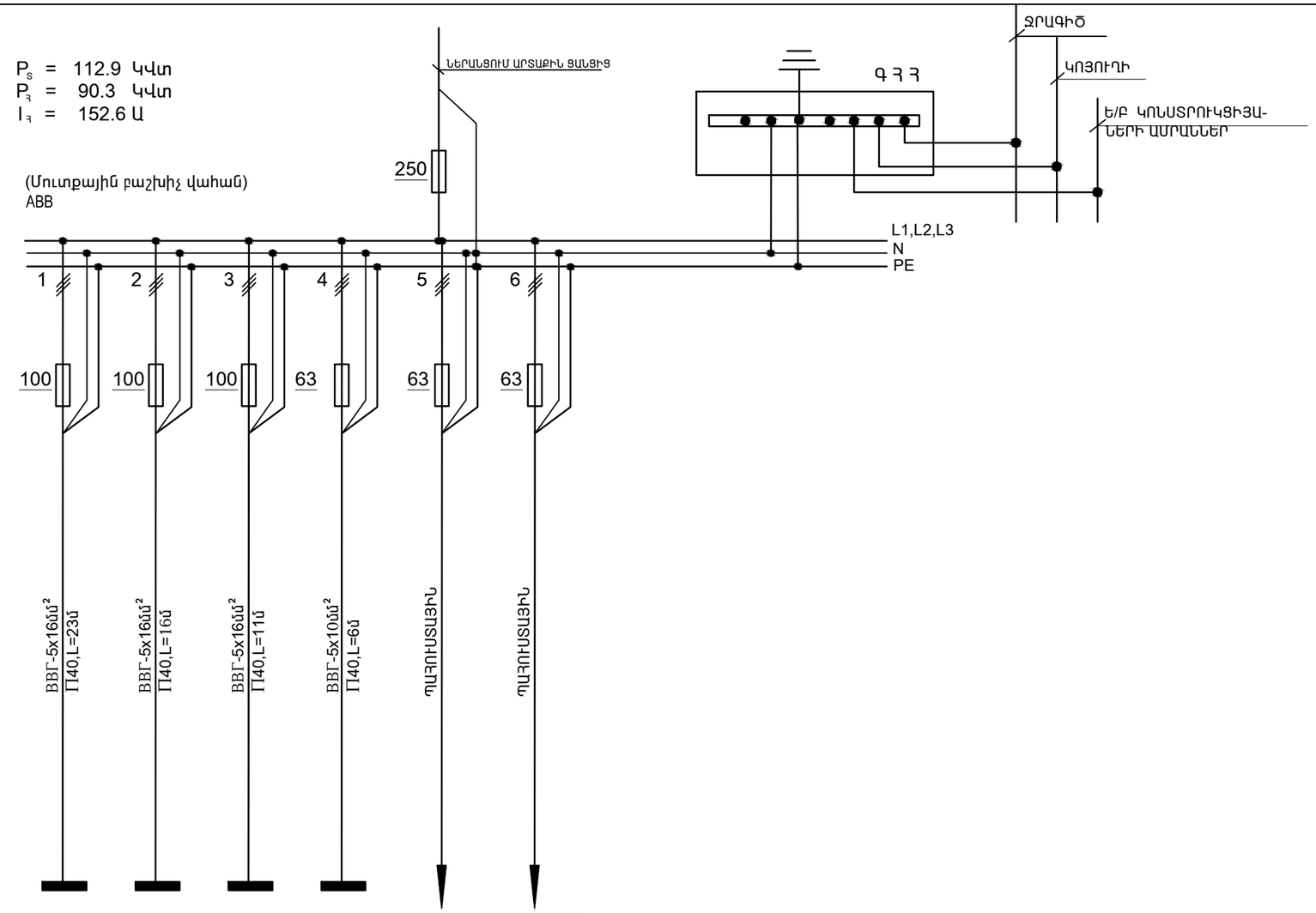

ՆԱԽԱԳԾԵՑ	Վ.ԱՂԴԱԼՅԱՆ			ԵՐԵՎԱՆ ՔԱՂԱՔԻ ԱԶԱՏՈՒԹՅԱՆ ՊՈՂՈՏԱ 26 ՀԱՍՑԵՈՒՄ ԳՏՆՎՈՂ ՄԱՍՆԱՇԵՆՔԻ ՎԵՐԱԿԱՌՈՒՑՈՒՄ
ՏՆՕՐԵՆ	Ս. ՄԱՐԳԱՐՅԱՆ			ԷԼԵԿՏՐԱՏԵԽՆԻԿԱԿԱՆ ՄԱՍ
				ՆԵՐԱՆՑՈՒՄԱՅԻՆ ԲԱՇԽԻՉ ՎԱՀԱՆԻ ՀԱՇՎԱՐԿԱՅԻՆ ՄՈՆՏԱԺԱՅԻՆ ՍԽԵՄԱ

ՓՈՒԼ	ԹԵՐԹ	ԹԵՐԹԵՐ
ՃՇ	3	16
"ԲԱԳԱՐԱՆԻ ԲԱՐԻՔ" ՓԲԸ		