## ՇԵՆՔԻ ՀԱՏԱԿԱԳԻԾ + 0.00 ՆԻՇՈՒՄ

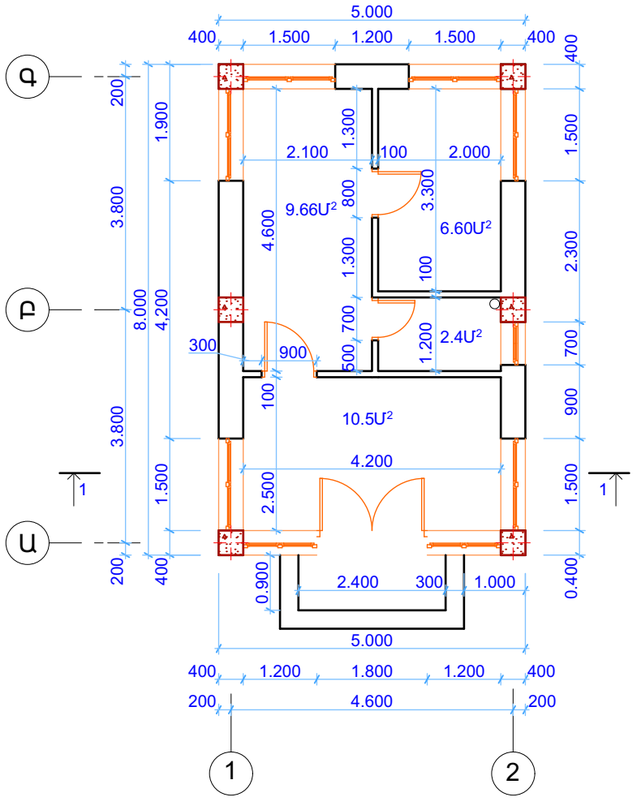


## ՇԵՆՔԻ ՀԱՏԱԿԱԳԻԾ + 0.00 ՆԻՇՈՒՄ
## ՀԱՏԱԿՆԵՐԻ,ՊԱՏՈՒՀԱՆՆԵՐԻ ԵՎ ԴՌՆԵՐԻ ՄԱԿՆԻՇԱՎՈՐՄԱՄԲ

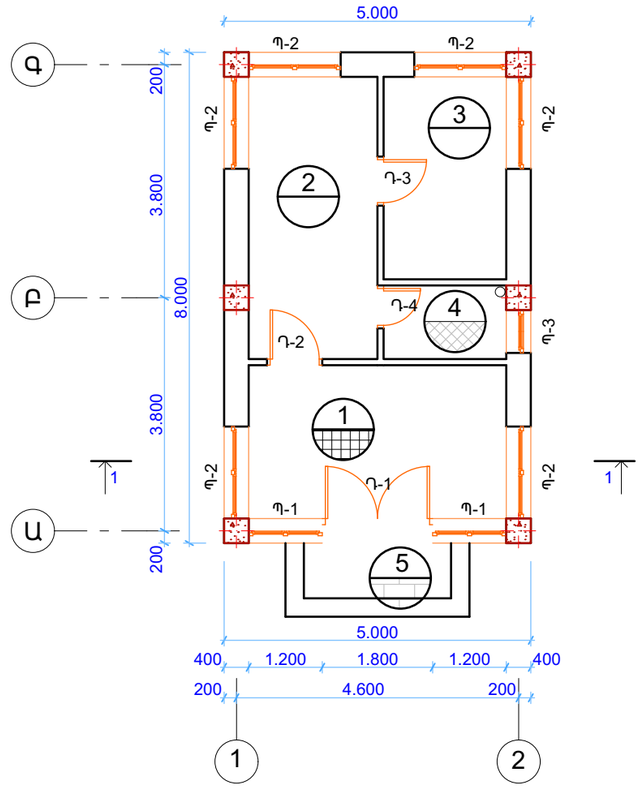


## ՍԵՆՅԱԿՆԵՐԻ ԱՆՎԱՆԱՑԱՆԿ

| ՍԵՆՅԱԿԻ Հ/Հ | ԱՆՎԱՆՈՒՄ | ՄԱԿ-ԵՐԵՍ մ² | |
|---|---|---|---|
| 1 | Սրահ | 10.5մ² | |
| 2 | Սենյակ | 9.66մ² | |
| 3 | Խոհանոց | 6.60մ² | |
| 4 | Սանհանգույց | 2.40մ² | |
| 5 | Հարթակ | 2.16մ² | |

## ՊԱՅՄԱՆԱԿԱՆ ՆՇԱՆՆԵՐ

- Պրես գրանիտե սալիկներ
- Հատակի կերամիկական սալիկներ /Մետլախ/
- Լամինատե հատակներ
- Բազալտե սալերի երեսապատում
- Պ- Պատուհան
- Դ- Դուռ

## ԾԱՆՈԹՈՒԹՅՈՒՆ

1.Հատակների հատույթները և մասնագիրը տես թերթ ԱՆ - 7

2.Դռների և պատուհանների մասնագիրը և էսկիզները տես թերթ ԱՆ -6

| Փուի | Տղմքան | Թերթ | Փաստթիվ | Ստորագ | Թվակ. |
|---|---|---|---|---|---|
| Տնօրեն | | է.Մարտիրոսյան | | | |
| Նախագծող | | Ա.Գրիգորյան | | | |
| Նախագծող | | Վ.Շահինյան | | | |

Հայաստանի Հանրապետության ոստիկանության Լոռու՝ մարզային վարչության Տարոն բաժնին կից հենակետ

Ճարտարապետա-շինարարական մաս

| Փուլ | Թերթ | Թերթեր |
|---|---|---|
| ԱՆ | 2 | |

ՇԵՆՔԻ ՀԱՏԱԿԱԳԻԾ + 0.00 ՆԻՇՈՒՄ

<<Ձանգված>> ՍՊԸ