Էլեկտրականության մասնագիր			
N.	Անվանումը	Չափման միավոր	Ընդամենը
1.	Եռաֆազ ավտոմատ անջատիչ 63 Ա	հատ	1
2.	Միաֆազ ավտոմատ անջատիչ 25 Ա	հատ	3
3.	Միաստեղ անջատիչ 10 Ա	հատ	4
4.	Երկբևեռ վարդակ 10 Ա	հատ	6
5.	Բաժանման տուփ	հատ	4
6.	Վարդակների և անջատիչների համար տուփեր	հատ	10
7.	Լյումինիսցենտային լուսատու 2x36 վտ	հատ	6
8.	Կետային լուսատու 1x1006 վտ	հատ	1
9.	Մալուխ ՎՎԳ 4x10 մայրուղային գիծ	գծմ	20
10.	Հաղորդալար ՊՊՎ 2x4 մմ/ք (կապույտ)	գծմ	94
11.	Հաղորդալար ՊՊՎ 1x2.5 մմ/ք (կարմիր)	գծմ	56
12.	Վինիլպլաստե Φ 20 մմ խողովակ մայրուղային գծի համար	գծմ	20
13.	Կրակմարիչ YO 3	հատ	1

ՇԵՆՔԻ ՀԱՏԱԿԱԳԻԾ + 0.00 ՆԻՇՈՒՄ
ԷԼԵԿՏՐԱԿԱՆ ՍԱՐՔԱՎՈՐՈՒՄԵՆՐ

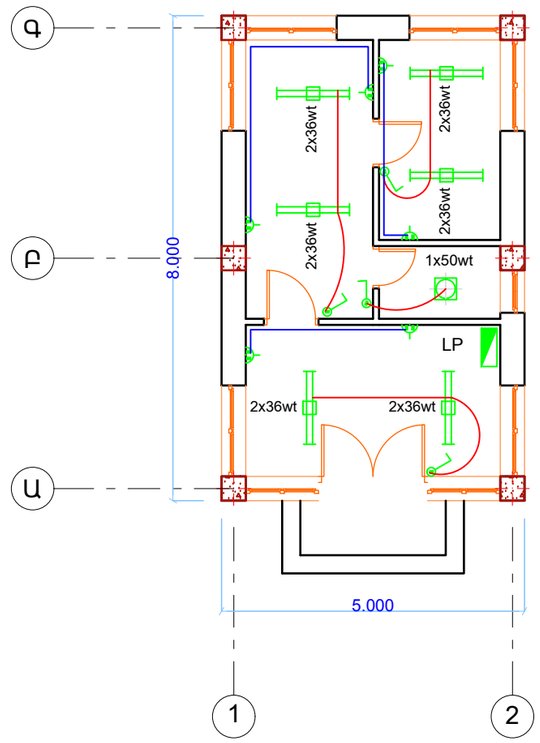

Փուլ	Տղմքան	Թերթ	Փաստթիվ	Ստորագ	Թվակ.	Հայաստանի Հանրապետության ոստիկանության Լոռու՝ մարզային վարչության Տարոն բաժնին կից հենակետ		
						Էլեկտրոտեխնիկական մաս	Փուլ	Թերթ	Թերթեր
Նախագծող		Հ. Մեսրոպյան					ԱՆ	2	2
						ՇԵՆՔԻ ՀԱՏԱԿԱԳԻԾ + 0.00 ՆԻՇՈՒՄ ԷԼԵԿՏՐԱԿԱՆ ՍԱՐՔԱՎՈՐՈՒՄԵՆՐ	«ԶԱՆԳՎԱԾ» ՍՊԸ	