ՀԻՄՔԻ ՀԱՏԱԿԱԳԻԾ -1.25 ՆԻՇՈՒՄ

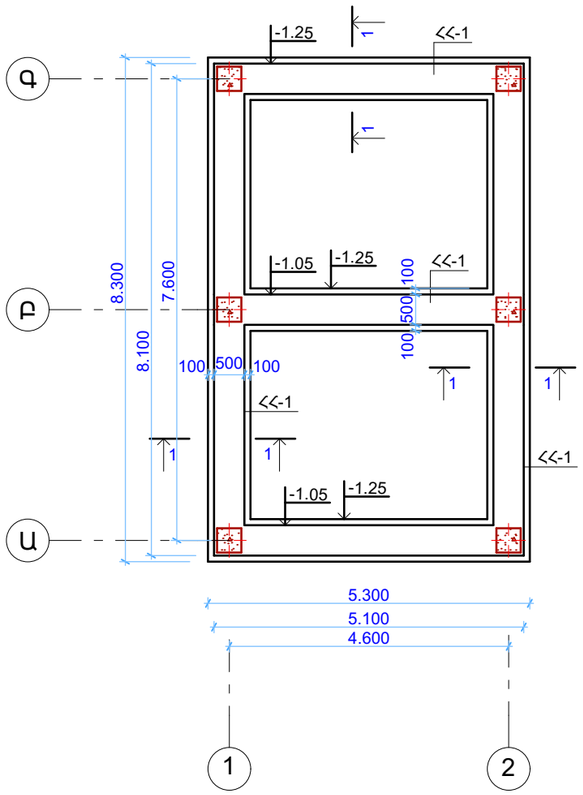

1 - 1
/<<-1/

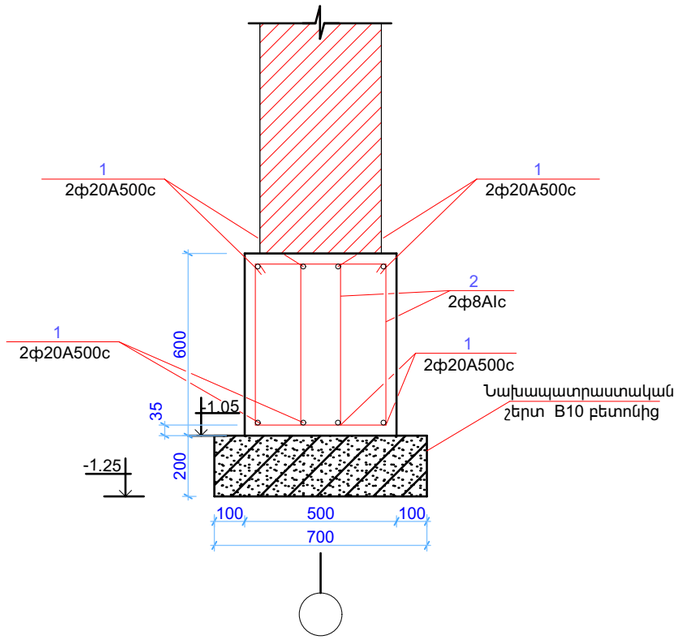

<<-1 ՀԻՄՔԻ ՄԱՍՆԱԳԻՐ

էլեմենտի անվանումը	Դիրք	էսքիզ	Φ մմ.	Երկա-րություն	Քանակ հատ	Քաշը կգ.
<<-1	1		20A500c	Ընդ.երկ. 286 մ.	——	715.0
	2	Նայել էսքիզը	8AIc	1830 մմ	370	270.8
	Բետոն B20 - 8.55մ³					
	Նախապատրաստական շերտ բետոն B12.5 - 3.96 մ³					

Դիրք -2

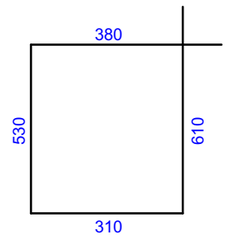

ՔԱՆԴՄԱՆ ԱՇԽԱՏԱՆՔՆԵՐ

III կարգի բնահողի քանդում էքսկավատրով ժապավենային հիմքերի տակ - 38.0մ³

III կարգի բնահողի մշակում ձեռքով - 3.8մ³

Հետլիցք բուլդոզերով - 13.95մ³

Ավելորդ բնահողի տեղափոխում - 24.05մ³

Գրունտի լիցք ձեռքով տոփանումով - 3.8մ³

ԾԱՆՈԹՈՒԹՅՈՒՆ

1/ Որպես հիմնատակ ընդունված է II կարգի կոպճային գրունտներ որոնց պայմանական հաշվարկային դիմադրությունը R= 2.5կգ/սմ²

2/ Հիմքերի ներբանի տակի նիշը ճշտել փոսորակը քանդելուց հետո, երկրաբանի հսկողությամբ:

3/ Հետլիցքը իրականացնել քանդված գրունտով,շերտային տոփանումով, խտությունը հասցնելով 1.7տ/մ³ / բացառել շինարարական աղբի և բուսական գրունտի առկայությունը/:

Փուլ	Տղմքան	Թերթ	Փաստթիվ	Ստորագ	Թվակ.
Տնօրեն		է.Մարտիրոսյան			
Նախագծող		Ա.Գրիգորյան			
Նախագծող		Վ.Շահինյան			

Հայաստանի Հանրապետության ոստիկանության Լոռու՝ մարզային վարչության Տարոն բաժնին կից հենակետ

Ճարտարապետա-շինարարական մաս	Փուլ	Թերթ	Թերթեր
	ԱՆ	10	

ՀԻՄՔԻ ՀԱՏԱԿԱԳԻԾ -1.25 ՆԻՇՈՒՄ /<<-1/

<<Ձանգված>> ՍՊԸ