ՃԱՐՏԱՐԱՊԵՏՈՒԹՅԱՆ ԵՎ ՇԻՆԱՐԱՐՈՒԹՅԱՆ ՀԱՅԱՍՏԱՆԻ ԱԶԳԱՅԻՆ ՀԱՄԱԼՍԱՐԱՆ

«Հաստատում եմ»

ՊՐՈՌԵԿՏՈՐ Գիտական Աշխատանքների Գծով
Յու. ՍԱՖԱՐՅԱՆ
Ճարտ. Դ-ր., Պրոֆ; ՀՃԱ ակադեմիկոս

«Երաշխավորված է ՃՇՀԱՀ ԳՏԽ»

«ՀՐԱՆՏ ՄԱԹԵՎՈՍՅԱՆ»

ՄՇԱԿՈՒԹԱՅԻՆ ԿԵՆՏՐՈՆ-ԹԱՆԳԱՐԱՆԻ ՆԱԽԱԳԻԾ

Հասցե՝ Կենտրոն վարչական շրջան, Աբովյան փողոց h.51/1 հողամաս

Կառուցապատող՝ ՀՀ քաղաքաշինության նախարարության աշխատակազմի կառուցապատման ներդրումային ծրագրերի վարչություն

ԳԻՐՔ -1-

ՃԱՐՏԱՐԱՊԵՏԱԿԱՆ ՄԱՍ

ՆԱԽԱԳԾԻ ԳԼԽԱՎՈՐ ՃԱՐՏԱՐԱՊԵՏ Տ.ԲԱՐՍԵՂՅԱՆ

ԵՐԵՎԱՆ 2015

Նախագծի փաստաթղթային մաս

1. Նախագծման լիցենզիա «ՃՇՀԱՀ»ՊՈԱԿ; հ.8547
2. Ճարտարապետահատակագծային առաջադրանք; 24.09.2015թ. հ.01/18-07/2-40690-536
3. Պետական ռեգիստր՝ «ՀՐԱՆՏ ՄԱԹԵՎՈՍՅԱՆ» մշակութային բարեգործական հիմնադրամ (հ.03Ա 060679)
4. Անձնագրի պատճեն՝ Դավիթ Հրանտի Մաթևոսյան «AG0690651»
5. Անշարժ գույքի սեփականության գրանցման վկայական՝ հ.02052013-01-0206
6. Երաշխավորագիր «ՃՇՀԱՀ ԳՏԽ»-ի կողմից՝ 10.07.2014թ. քաղվածք
7. Հեղինակային հսկողության պայմանագիր՝ հ.17

Աշխատանքային գծագրերի լրակազմի անվանացանկ		
Անվանումը	Նշանակումը	Ծանոթություն
ՃԼ	Ճարտարապետական լուծումներ	Գիրք 1
ԵԿ	Երկաթ-բետոնե կոնստրուկցիաներ	Գիրք 2
ՋԿ	Ջրամատակարարում և կոյուղի	Գիրք 3, Հատոր-1; Հատոր-2
ՋՕ	Ջեռուցում և օդափոխություն	Գիրք 4
ԷՏ	Էլեկտրատեխնիկական մաս	Գիրք 5
ՆՀ	Նախահաշվային մաս	Գիրք 6 Հատոր-1; Հատոր-2; Հատոր-3

ՏՆՕՐԵՆ	Հ.ՔԵԼԵՋՅԱՆ	«ՀՐԱՆՏ ՄԱԹԵՎՈՍՅԱՆ» Մշակութային կենտրոն-թանգարանի նախագիծ Հասցե՝ Կենտրոն վարչական շրջան, Աբովյան փողոց h.51/1 հողամաս Կառուցապատող՝ «ՀՐԱՆՏ ՄԱԹԵՎՈՍՅԱՆ» մշակութային բարեգործական հիմնադրամ	ՃԼ
Ն.Գ. ՃԱՐՏԱՐԱՊԵՏ	Տ.ԲԱՐՍԵՂՅԱՆ		ՓՈՒԼ: ԱՆ; ԹԵՐԹ: ՃԼ- 1; ԹԵՐԹԵՐ: 36
ՃԱՐՏԱՐԱՊԵՏ	Մ.ԱԶԵՋՅԱՆ		
		ՃԱՐՏԱՐԱՊԵՏԱԿԱՆ ՄԱՍ	«ՃՇՀԱՀ»
		Նախագծի փաստաթղթային կազմ	

ՆԱԽԱԳԾԻ ՑԱՆԿ

1- Նախագծի փաստաթղթերի կազմ	
2- Նախագծի ցանկ; Բացատրագիր	
3- Իրավիճակային հատակագիծ	Մ1:500
4- Իրավիճակային լուսանկարներ	
5- Հեռանկարներ	
6- Շին. աշխ. իրականացման ժամանակացույց	
7- Գլխավոր հատակագիծ	Մ1:300
8- Շինարարական գլխավոր հատակագիծ	Մ1:300
9- Փոսորակի հատակագիծ տեղակայմամբ	Մ1:300
10- Նկուղային հարկի հատակագիծ -3.60 նիշի վրա	Մ1:100
11- Առաջին հարկի հատակագիծ ±0.00 նիշի վրա	Մ1:100
12- Երկրորդ հարկի հատակագիծ 3.60 նիշի վրա	Մ1:100
13- Տանիքի հատակագիծ 7.20 նիշի վրա	Մ1:100
14- Կահավորման հատակագիծ -3.60 նիշի վրած	Մ1:100
15- Կահավորման հատակագիծ ±0.00 նիշի վրած	Մ1:100
16- Կահավորման հատակագիծ 3.60 նիշի վրած	Մ1:100
17- Կահավորման հատակագիծ 7.20 նիշի վրած	Մ1:100
18- Ծածկի հատակագիծ	Մ1:100
19- Ճակատ «1-4» առանցքներով	Մ1:75
20- Ճակատ «4-1» առանցքներով	Մ1:75
21- Ճակատ «Ե-Ա» առանցքներով	Մ1:75
22- Ճակատ «Ա-Ե» առանցքներով	Մ1:75
23- Երկայնական կտրվածք	Մ1:100
24- Մասնակի փռվածք «1-4» ճակատից	Մ1:20
25- Մասնակի փռվածք «Ա-Ե» ճակատից	Մ1:25
26- Մասնակի փռվածք «Ե-Ա» ճակատից	Մ1:25
27- Սանհանգույցի փռվածք -3.60 նիշի վրա	Մ1:40
28- Սանհանգույցի փռվածք -3.60 նիշի վրա	Մ1:40
29- Սանհանգույցի փռվածք 7.20 նիշի վրա	Մ1:40
30- Դռների գծագրեր	Մ1:50
31- Դռների գծագրեր	Մ1:50
32- Ապակեպատ մակերեսների և պատուհանների գծագրեր	Մ1:50
33- Ապակեպատ մակերեսների և պատուհանների գծագրեր	Մ1:50
34- Ապակեպատ մակերեսների և պատուհանների գծագրեր	Մ1:50
35- Ապակեպատ մակերեսների և պատուհանների գծագրեր	Մ1:50
36- Հանգույցներ	

ԲԱՑԱՏՐԱԳԻՐ

Նախագծի համար հիմք է հանդիսացել պատվիրատուի հայտը, ՀՀ կառավարության 20.09.2012թ. հ.1193-Ա որոշումը, Երևանի քաղաքապետի 06.11.2012թ. հ.7186-Ա որոշումը, ՀՀ մշակույթի նախարարության 27.03.2014թ. հ.01/1.1/1148-14 գրությունը, հողամասի 08.11.2012թ. հ.3237-2012 հատակագիծը, անշարժ գույքի սեփականության իրավունքի գրանցման հ.02052013-01-0206 վկայականը, Երևանի քաղաքապետի կողմից տրված ճարտարապետահատակագծային առաջադրանքը:

Հրանտ Մաթեվոսյանի մշակութային կենտրոն-թանգարանը նախատեսվում է տեղադրել Աբովյան հրապարակի և համանուն փողոցին հարող պուրակի կենտրոնական հատվածում գտնվող անավարտ շինության հողատարածքում: Այն հատակագծում ունի շրջանաձև տեսք, որի կ մակերեսը կազմում է 360.0 քմ:

Թանգարանի ծավալատարածական հորինվածքը էյապես թելադրված է միջավայրի քաղաքաշինական իրավիճակով: Արտաքին հարդարանքը նախատեսվում է բաց վարդագույն բազալտի, գրանիտի և մգեցված ապակեպատ բացվածքների համադրությամբ:

Գրական մշակութային կենտրոնի ճարտարապետական կերպար է
հատորաշարք հիշեցնող պատ ի հարթությունների .
, , . :

Կառույցը նախատեսված է երկու վերգետնյա և մեկ ստորգետնյա հարկերով: Նկուղային հարկում կազմակերպված են հանդիսատեսային սրահ` 112 նստատեղով, սանհանգույց և այլ սպասարկման սենքեր: Առաջին հարկում կազմակերպված է նախամուտքը, ցուցասրահը, ինչպես նաև թեմատիկ վաճառակետը և հսկիչ տաղավարը: Երկրորդ անտրեսոլային հարկում կազմակերպված է ցուցասրահի հաջորդ մասնաբաժինը, հարակից սենքերով (գիտական ուսումնասիրության, ծառայողական և վարչական սենյակներ, ֆոնդարան):

Հարկերը հաղորդակցվում են սանդղավանդակներով և վերելակով:

Տանիքը հարթ է օգտագործվող, ջրահեռացումը կազմակերպված:

Տեխնիկական տվյալներ:		
	Կառուցապատման տոկոսը`	89.8 %
	Կանաչապատման տոկոսը`	10.2 %
	Ընդհանուր շին. մակերեսը`	982.4 մ²
	Ընդհանուր մակերեսը`	768.0 մ²

Նախագիծը մշակված է գործող քաղաքաշինական նորմերին համապատասխան:

ՆԳՃ Տ. Բարսեղյան

ԾԱՆՈԹՈՒԹՅՈՒՆ

- ՍՅՈՒՆ ՆԱԽԱԳԾԻ ԹԵՐԹԵՐԻ ՇՏԱՄՊՆԵՐՈՒՄ ՈՐՊԵՍ ԿԱՌՈՒՑԱՊԱՏՈՂ` «ՀՐԱՆՏ ՄԱԹԵՎՈՍՅԱՆ» ՄՇԱԿՈՒԹԱՅԻՆ ԲԱՐԵԳՈՐԾԱԿԱՆ ՀԻՄՆԱԴՐԱՄԻ ՓՈԽԱՐԵՆ ԱՆՀՐԱԺԵՇՏ Է ԿԱՐԴԱԼ ՀՀ ՔԱՂԱՔԱՇԻՆՈՒԹՅԱՆ ՆԱԽԱՐԱՐՈՒԹՅԱՆ ԱՇԽԱԸԱԿԱՋՄԻ ԿԱՌՈՒՑԱՊԱՏՄԱՆ ՆԵԴՐՈՒՄԱՅԻՆ ԾՐԱԳՐԵՐԻ ՎԱՐՉՈՒԹՅՈՒՆԼ: ՀԻՄՔ` 24.09.2015 թ. հ. 01/18-07/2-40690-536 ՆԱԽԱԳԾՄԱՆ ԹՈՒՅԼՏՎՈՒԹՅՈՒՆ:
- ՍՅՈՒՆ ՆԱԽԱԳԾԻ ԹԵՐԹԵՐԻ ՇՏԱՄՊՆԵՐՈՒՐՄ ՈՐՊԵՍ ՏՆՕՐԵՆ (Հ. ՔԵԼԵՋՅԱՆ)-ի ՓՈԽԱՐԵՆ ԱՆՀՐԱԺԵՇՏ Է ԿԱՐԴԱԼ` Յու. ՍԱՖԱՐՅԱՆ

ՏՆՕՐԵՆ	Հ.ՔԵԼԵՋՅԱՆ	
Ն.Գ. ՃԱՐՏԱՐԱՊԵՏ	Տ.ԲԱՐՍԵՂՅԱՆ	
ՃԱՐՏԱՐԱՊԵՏ	Մ.ԱԶԵՋՅԱՆ	

«ՀՐԱՆՏ ՄԱԹԵՎՈՍՅԱՆ»
Մշակութային կենտրոն-թանգարանի նախագիծ
Հասցե` Կենտրոն վարչական շրջան, Աբովյան փողոց հ.51/1 հողամաս
Կառուցապատող` «ՀՐԱՆՏ ՄԱԹԵՎՈՍՅԱՆ» մշակութային բարեգործական հիմնադրամ

ՃԼ

ՓՈՒԼ	ԹԵՐԹ	ԹԵՐԹԵՐ
ԱՆ	ՃԼ- 2	36

ՃԱՐՏԱՐԱՊԵՏԱԿԱՆ ՄԱՍ

Նախագծի ցանկ; Բացատրագիր

«ՃՇՀԱՀ»

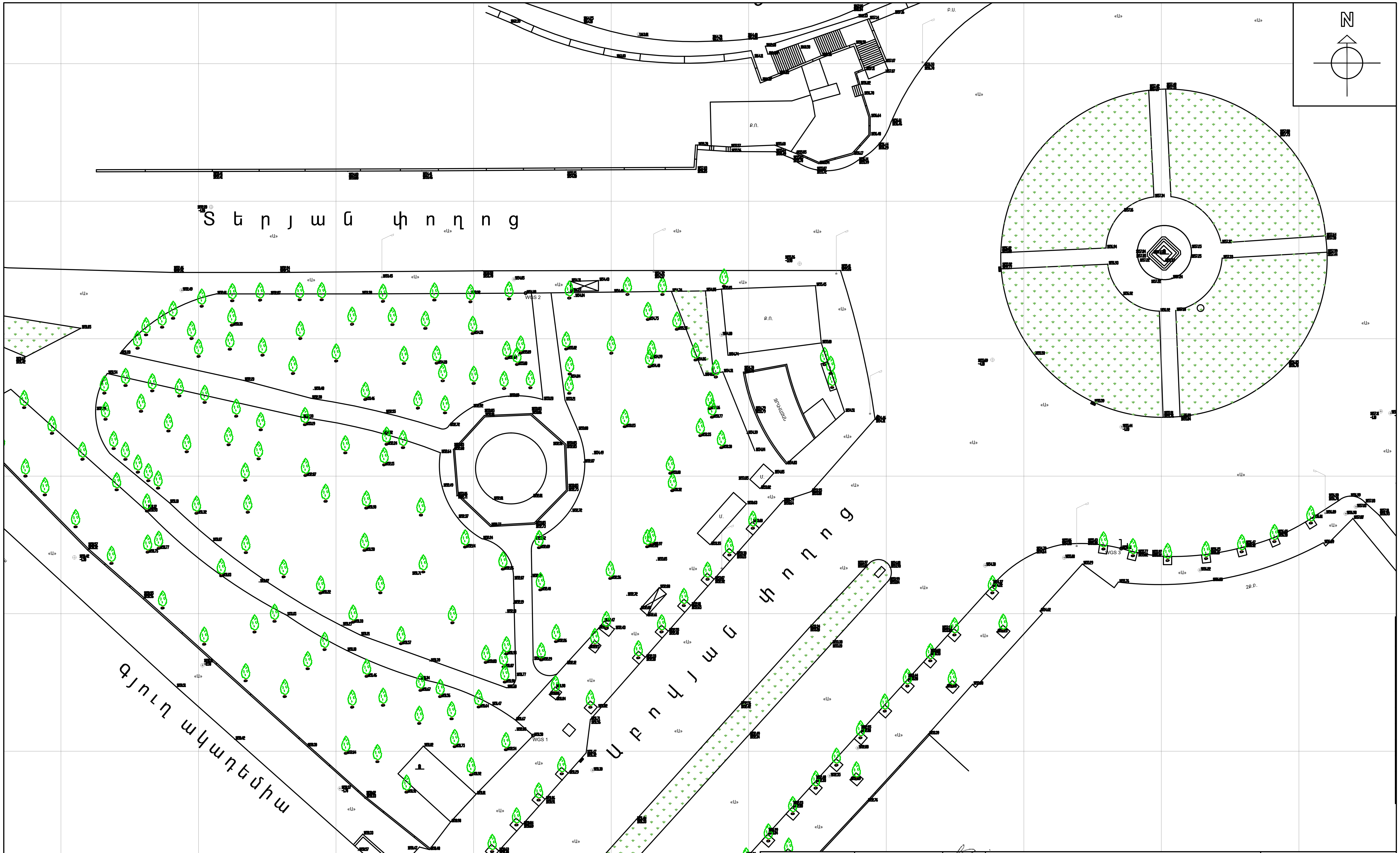

ՏՆՕՐԵՆ	Հ.ՔԵԼԵՋՅԱՆ		«ՀՐԱՆՏ ՄԱԹԵՎՈՍՅԱՆ» Մշակութային կենտրոն-թանգարանի նախագիծ Հասցե՝ Կենտրոն վարչական շրջան, Աբովյան փողոց h.51/1 հողամաս Կառուցապատող՝ «ՀՐԱՆՏ ՄԱԹԵՎՈՍՅԱՆ» մշակութային բարեգործական հիմնադրամ
Ն.Գ. ՃԱՐՏԱՐԱՊԵՏ	Տ.ԲԱՐՍԵՂՅԱՆ		
ՃԱՐՏԱՐԱՊԵՏ	Մ.ԱԶԵՋՅԱՆ		
			ՃԱՐՏԱՐԱՊԵՏԱԿԱՆ ՄԱՍ
			Իրավիճակային հատակագիծ Մ1:500

ՃԼ		
ՓՈՒԼ	ԹԵՐԹ	ԹԵՐԹԵՐ
ԱՆ	ՃԼ- 3	36

«ՃՇՀԱՅ»

ՏՆՕՐԵՆ	Հ.ՔԵԼԵՋՅԱՆ		«ՀՐԱՆՏ ՄԱԹԵՎՈՍՅԱՆ» Մշակութային կենտրոն-թանգարանի նախագիծ Հասցե՝ Կենտրոն վարչական շրջան, Աբովյան փողոց հ.51/1 հողամաս Կառուցապատող՝ «ՀՐԱՆՏ ՄԱԹԵՎՈՍՅԱՆ» մշակութային բարեգործական հիմնադրամ	ՃԼ
Ն.Գ. ՃԱՐՏԱՐԱՊԵՏ	Տ.ԲԱՐՍԵՂՅԱՆ			
ՃԱՐՏԱՐԱՊԵՏ	Մ.ԱԶԵԶՅԱՆ			

ՓՈՒԼ	ԹԵՐԹ	ԹԵՐԹԵՐ
ԱՆ	ՃԼ-4	36

Իրավիճակային լուսանկարներ
ՃԱՐՏԱՐԱՊԵՏԱԿԱՆ ՄԱՍ

«ՃՇՀԱՀ»

ՏՆՕՐԵՆ	Հ.ՔԵԼԵՋՅԱՆ		«ՀՐԱՆՏ ՄԱԹԵՎՈՍՅԱՆ» Մշակութային կենտրոն-թանգարանի նախագիծ
Ն.Գ. ՃԱՐՏԱՐԱՊԵՏ	Տ.ԲԱՐՍԵՂՅԱՆ		Հասցե՝ Կենտրոն վարչական շրջան, Աբովյան փողոց h.51/1 հողամաս
ՃԱՐՏԱՐԱՊԵՏ	Մ.ԱՋԵՋՅԱՆ		Կառուցապատող՝ «ՀՐԱՆՏ ՄԱԹԵՎՈՍՅԱՆ» մշակութային բարեգործական հիմնադրամ
			ՃԱՐՏԱՐԱՊԵՏԱԿԱՆ ՄԱՍ
			Հեռանկարներ

ՃԼ		
ՓՈՒԼ	ԹԵՐԹ	ԹԵՐԹԵՐ
ԱՆ	ՃԼ- 5	36

«ՃՇՀԱՀ»

«Հրանտ Մաթևոսյան» Մշակութային կենտրոն-թանգարան նախագծի
շինարարական աշխատանքների իրականացման ժամանակացույց

Հասցե՝ Կենտրոն վարչական շրջան, Աբովյան փողոց հ.51/1 հողամաս

ԱՇԽԱՏԱՆՔՆԵՐԻ ԱՆՎԱՆՈՒՄԸ		ԱՌԱՋԻՆ ՏԱՐԻ												ԵՐԿՐՈՐԴ ՏԱՐԻ											
		1	2	3	4	5	6	7	8	9	10	11	12	1	2	3	4	5	6	7	8	9	10	11	12
1	ԳՈՅՈՒԹՅՈՒՆ ՈՒՆԵՑՈՂ ԱՍՏԻՃԱՆՆԵՐԻ ՔԱՆԴՈՒՄ և ՓՈՍՈՐԱԿԻ ՓՈՌՈՒՄ																								
2	ՀԻՄՆԱՅԻՆ ԱՇԽԱՏԱՆՔՆԵՐ																								
3	ՄԻԱՁՈՒԼ Ե/Բ ԿՄԱԽՔԻ ԿԱՌՈՒՑՈՒՄ																								
4	ԱՐՏԱՔԻՆ ՊԱՏԵՐԻ ԵՎ ՄԻՋՆՈՐՈՒՄՆԵՐԻ ԻՐԱԿԱՆԱՑՈՒՄ																								
5	ՏԱՆԻՔԱՅԻՆ ԱՇԽԱՏԱՆՔՆԵՐ																								
6	ԱՐՏԱՔԻՆ ԵՎ ՆԵՐՔԻՆ ՍԱՆՏԵԽՆԻԿԱԿԱՆ ԱՇԽԱՏԱՆՔՆԵՐ																								
7	ԷԼ. ՄՈՆՏԱԺԱՅԻՆ ԱՇԽԱՏԱՆՔՆԵՐ																								
8	ԱՐՏԱՔԻՆ ՀԱՐԴԱՐՄԱՆ ԱՇԽԱՏԱՆՔՆԵՐ																								
9	ՏԱՐԱԾՔԻ ԲԱՐԵԿԱՐԳՈՒՄ																								

ԾԱՆՈԹՈՒԹՅՈՒՆ

ՇԻՆԱՐԱՐԱԿԱՆ ՏՐԱՆՍՊՈՐՏԸ՝ ՇԻՆ. ՄԵՔԵՆԱՆԵՐԸ ՕԲՅԵԿՏ ՊԵՏՔ Է ՄՏՆԵՆ ԵՎ ԴՈՒՐՍ ԳԱՆ ՄԱՔՈՒՐ ՎԻՃԱԿՈՎ, ՉԱԽՏՈՏԵԼՈՎ ՃԱՆԱՊԱՐՀՆԵՐԸ ՇԻՆԱՐԱՐԱԿԱՆ ԱՂԲՈՎ:
ՀՈՂԱՅԻՆ ԱՇԽԱՏԱՆՔՆԵՐԸ ԿԱՏԱՐԵԼՈՒ ԺԱՄԱՆԱԿ ԳՈՅՈՒԹՅՈՒՆ ՈՒՆԵՑՈՂ ԲՈՒՍԱԿԱՆ ՀՈՂԸ ՊԱՀԵՍՏԱՎՈՐԵԼ, ՀԵՏԱԳԱՅՈՒՄ ԲԱՐԵԿԱՐԳՄԱՆ ՆՊԱՏԱԿՈՎ: ԹՈՒՅԼ ՉՏԱԼ ԻՆՔՆԱՀՈՍ ՋՐԻ ՀՈՍՔ:

ՆԳՃ Տ.Բարսեղյան

ՏՆՕՐԵՆ	Հ.ՔԵԼԵՋՅԱՆ		«ՀՐԱՆՏ ՄԱԹԵՎՈՍՅԱՆ» Մշակութային կենտրոն-թանգարանի նախագիծ Հասցե՝ Կենտրոն վարչական շրջան, Աբովյան փողոց h.51/1 հողամաս Կառուցապատող՝ «ՀՐԱՆՏ ՄԱԹԵՎՈՍՅԱՆ» մշակութային բարեգործական հիմնադրամ
Ն.Գ. ՃԱՐՏԱՐԱՊԵՏ	Տ.ԲԱՐՍԵՂՅԱՆ		
ՃԱՐՏԱՐԱՊԵՏ	Մ.ԱԶԵԶՅԱՆ		
			ՃԱՐՏԱՐԱՊԵՏԱԿԱՆ ՄԱՍ
			Շին. աշխ. իրականացման ժամանակացույց

ՃԼ

ՓՈՒԼ	ԹԵՐԹ	ԹԵՐԹԵՐ
ԱՆ	ՃԼ- 6	36

«ՃՇՀԱՀ»

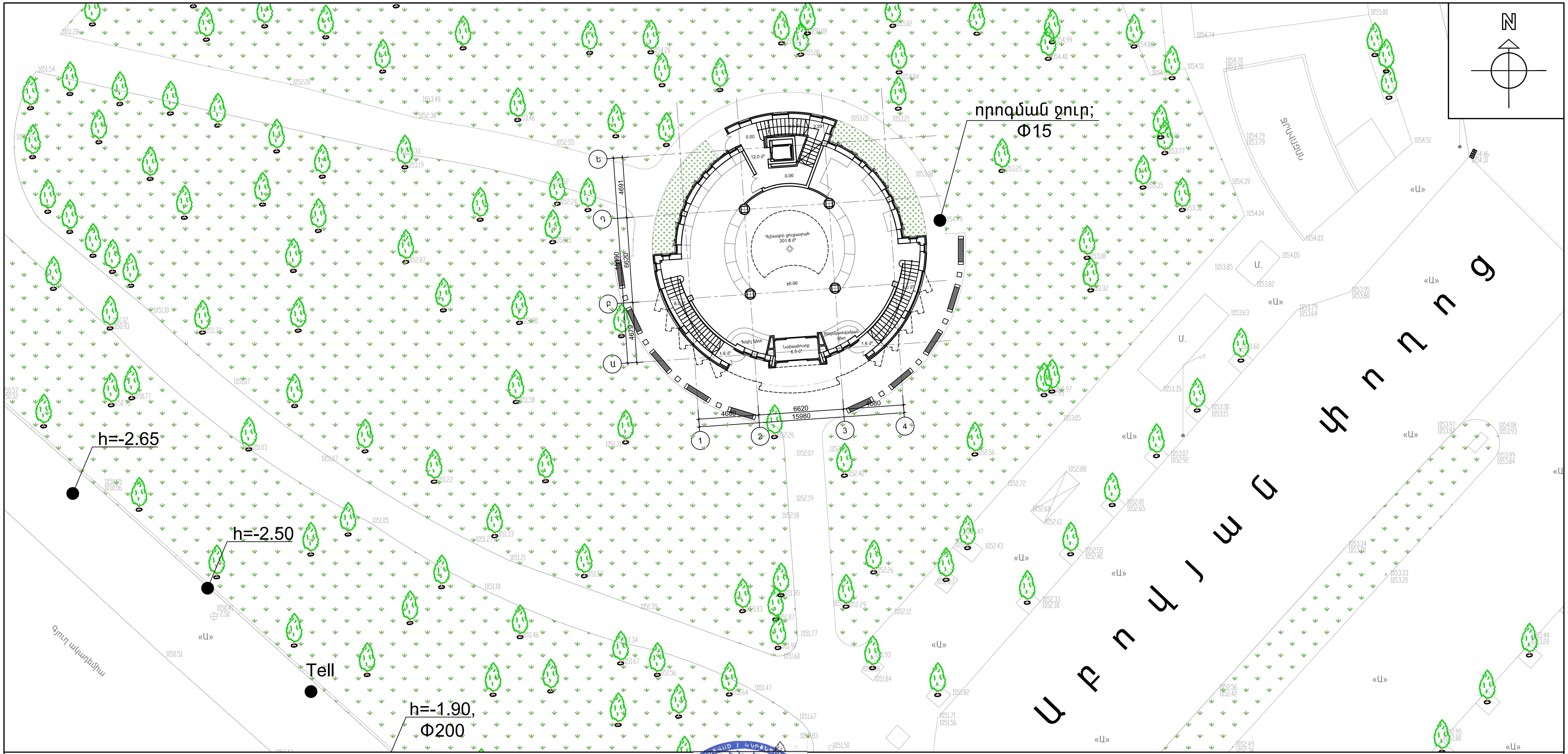

ՀԱՄԱՁԱՅՆԵՑՎԱԾ Է
ԵՐԵՎԱՆԻ ՔԱՂԱՔԱՊԵՏ՝

Տ. ՄԱՐԳԱՐՅԱՆ

ՏՆՕՐԵՆ	Հ.ՔԵԼԵՋՅԱՆ		«ՀՐԱՆՏ ՄԱԹԵՎՈՍՅԱՆ» Մշակութային կենտրոն-թանգարանի նախագիծ Հասցե՝ Կենտրոն վարչական շրջան, Արովյան փողոց հ.51/1 հողամաս Կառուցապատող՝ «ՀՐԱՆՏ ՄԱԹԵՎՈՍՅԱՆ» մշակութային բարեգործական հիմնադրամ	ՃԼ		
Ն.Գ. ՃԱՐՏԱՐԱՊԵՏ	Տ.ԲԱՐՍԵՂՅԱՆ			ՓՈՒԼ	ԹԵՐԹ	ԹԵՐԹԵՐ
ՃԱՐՏԱՐԱՊԵՏ	Մ.ԱԶԵԶՅԱՆ			ԱՆ	ՃԼ- 7	36
			ՃԱՐՏԱՐԱՊԵՏԱԿԱՆ ՄԱՍ	«ՃՇՀԱՀ»		
			Գլխավոր հատակագիծ Մ1:300			

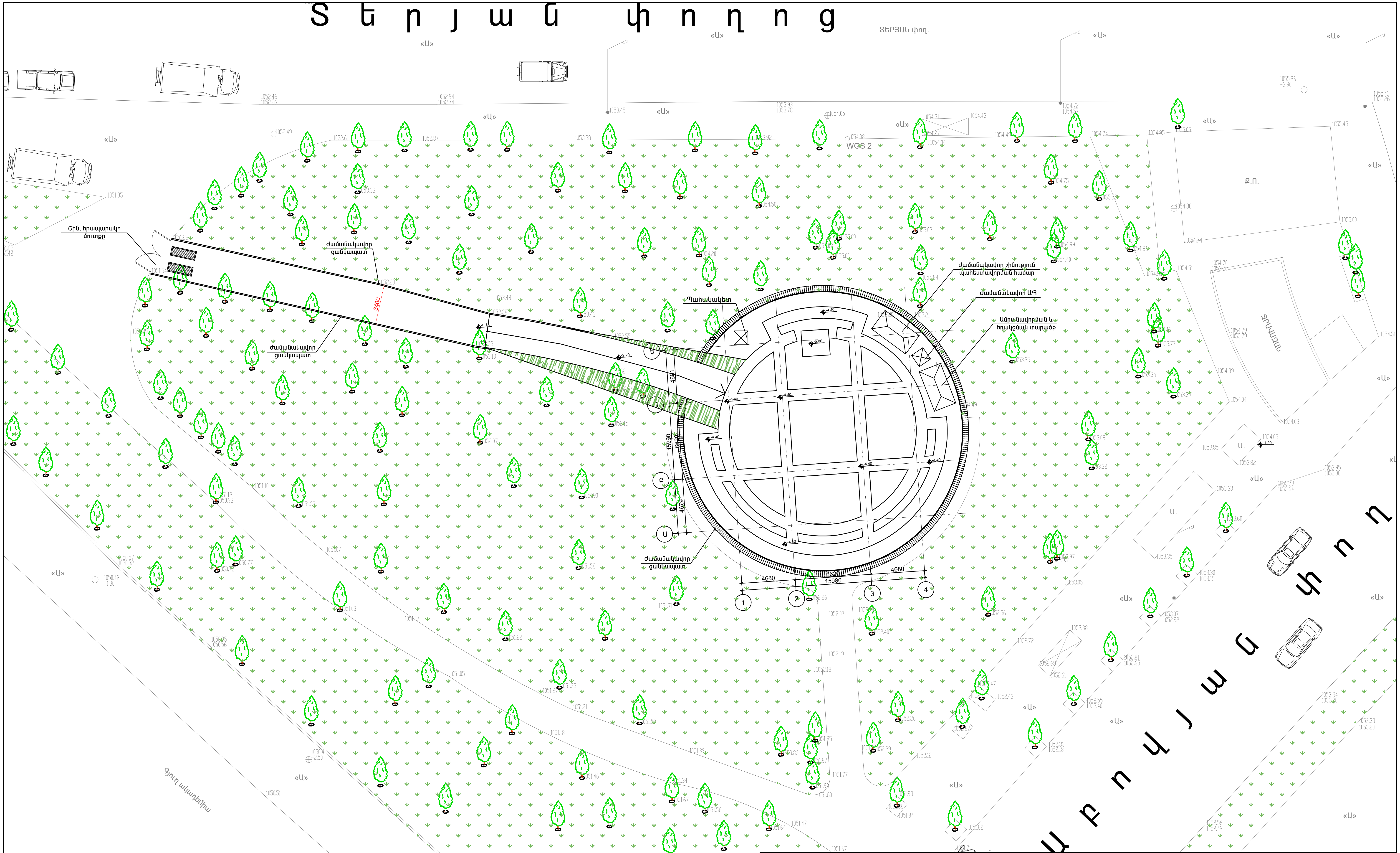

ՏՆՕՐԵՆ	Հ.ՔԵԼԵՋՅԱՆ	«ՀՐԱՆՏ ՄԱԹԵՎՈՍՅԱՆ» Մշակութային կենտրոն-թանգարանի նախագիծ Հասցե՝ Կենտրոն վարչական շրջան, Աբովյան փողոց h.51/1 հողամաս Կառուցապատող՝ «ՀՐԱՆՏ ՄԱԹԵՎՈՍՅԱՆ» մշակութային բարեգործական հիմնադրամ	ճԼ
Ն.Գ. ճԱՐՏԱՐԱՊԵՏ	Տ.ԲԱՐՍԵՂՅԱՆ		
ճԱՐՏԱՐԱՊԵՏ	Մ.ԱԶԵՋՅԱՆ		

ՓՈՒԼ	ԹԵՐԹ	ԹԵՐԹԵՐ
ԱՆ	ճԼ- 8	36

ճԱՐՏԱՐԱՊԵՏԱԿԱՆ ՄԱՍ

Շինարարական գլխավոր հատակագիծ Մ1:300

«ճՇՀԱՀ»

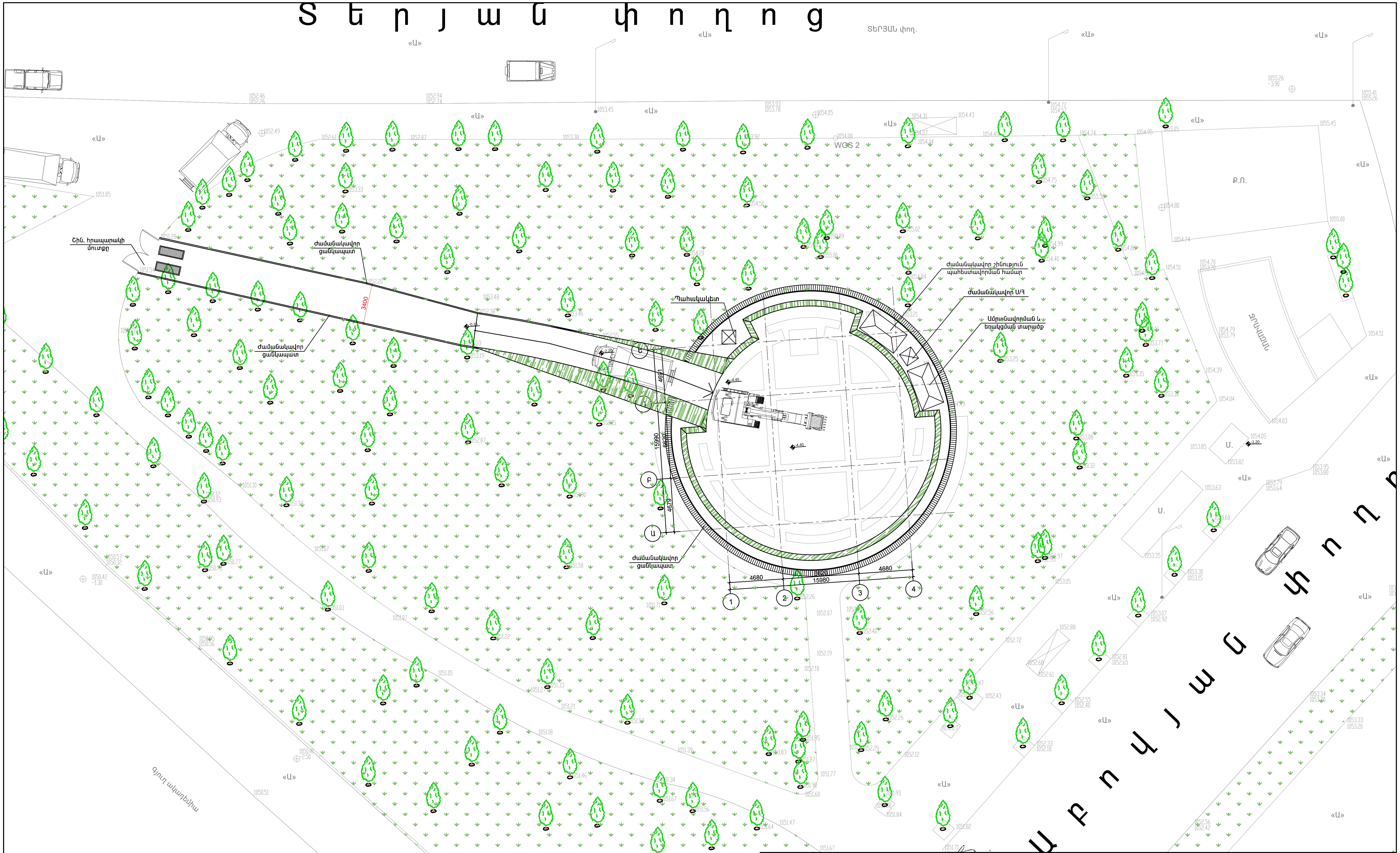

ՏՆՕՐԵՆ	Հ.ՔԵԼԵՋՅԱՆ		«ՀՐԱՆՏ ՄԱԹԵՎՈՍՅԱՆ» Մշակութային կենտրոն-թանգարանի նախագիծ Հասցե՝ Կենտրոն վարչական շրջան, Արովյան փողոց h.51/1 հողամաս Կառուցապատող՝ «ՀՐԱՆՏ ՄԱԹԵՎՈՍՅԱՆ» մշակութային բարեգործական հիմնադրամ
Ն.Գ. ճԱՐՏԱՐԱՊԵՏ	Տ.ԲԱՐՍԵՂՅԱՆ		
ճԱՐՏԱՐԱՊԵՏ	Մ.ԱԶԵՋՅԱՆ		
			ՃԱՐՏԱՐԱՊԵՏԱԿԱՆ ՄԱՍ
			Փոսորակի հատակագիծ տեղակապմամբ Մ1:100

ՓՈՒԼ	ԹԵՐԹ	ԹԵՐԹԵՐ
ԱՆ	ճL- 9	36

ճL

«ճՇՀԱՀ»

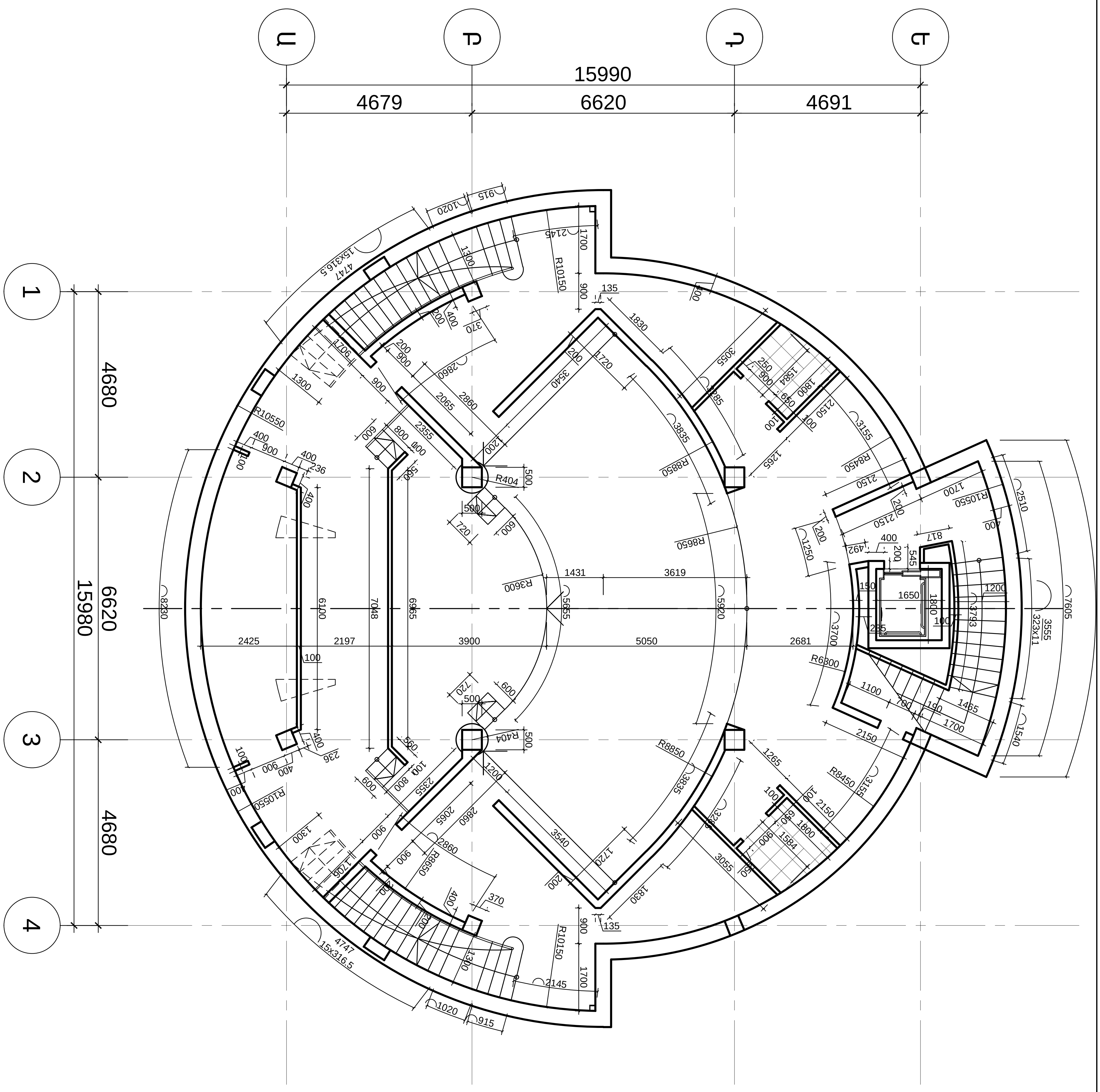

ՏՆՕՐԵՆ	Հ.ՔԵԼԵՉՅԱՆ	«ՀՐԱՆՏ ՄԱԹԵՎՈՍՅԱՆ» Մշակութային կենտրոն-թանգարանի նախագիծ Հասցե՝ Կենտրոն վարչական շրջան, Աբովյան փողոց h.51/1 հողամաս Կառուցապատող՝ «ՀՐԱՆՏ ՄԱԹԵՎՈՍՅԱՆ» մշակութային բարեգործական հիմնադրամ	ճL		
Ն.Գ. ճԱՐՏԱՐԱՊԵՏ	Տ.ԲԱՐՍԵՂՅԱՆ		ՓՈՒԼ	ԹԵՐԹ	ԹԵՐԹԵՐ
ճԱՐՏԱՐԱՊԵՏ	Մ.ԱՁԵՉՅԱՆ		ԱՆ	ճL- 10	36
		ճԱՐՏԱՐԱՊԵՏԱԿԱՆ ՄԱՍ	«ճՇՀԱՀ»		
		Նկուղային հարկի հատակագիծ -3.60 նիշի վրա Մ1:100			

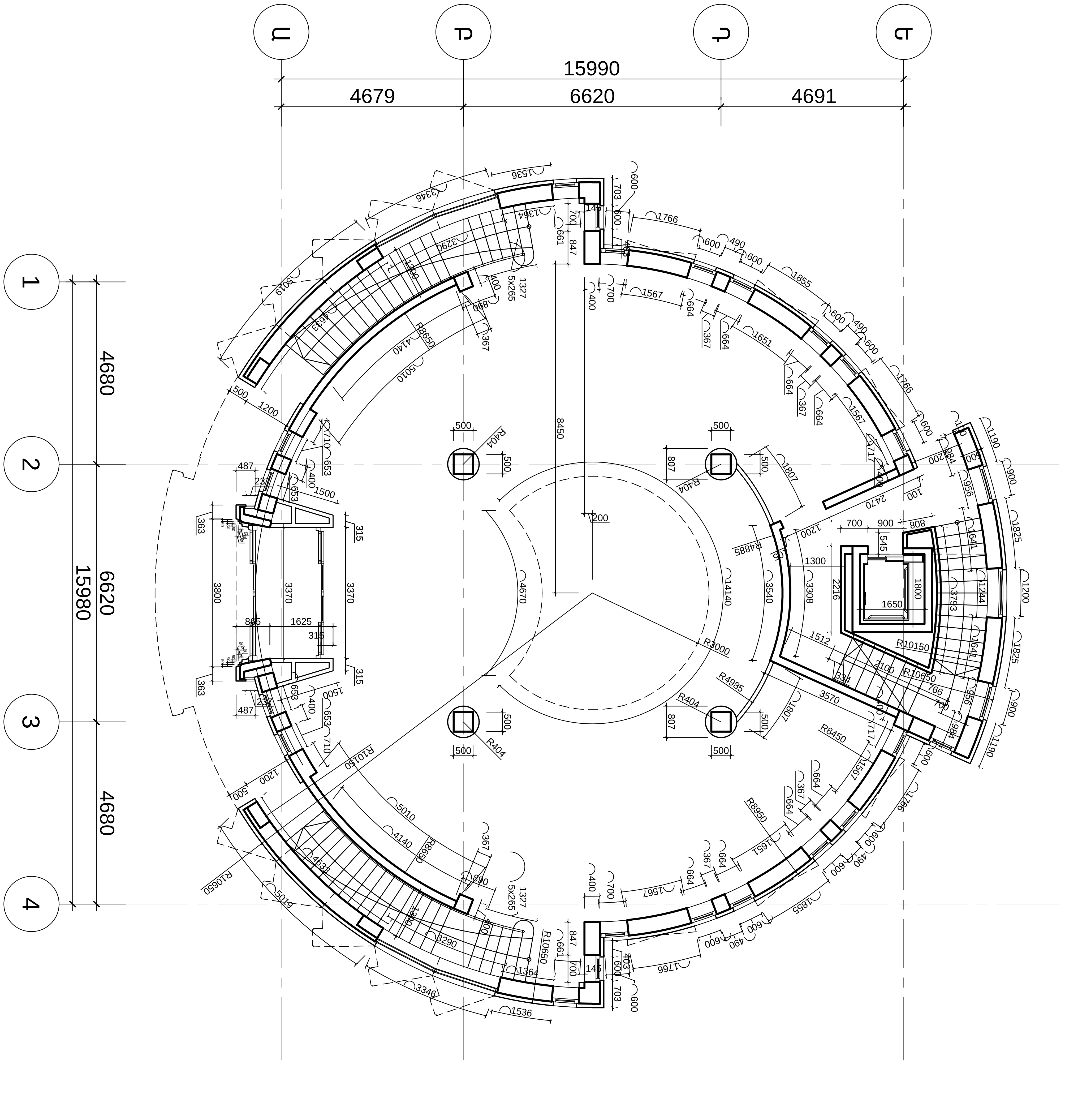

ՏՆՕՐԵՆ	Հ.ՔԵԼԵՋՅԱՆ		«ՀՐԱՆՏ ՄԱԹԵՎՈՍՅԱՆ» Մշակութային կենտրոն-թանգարանի նախագիծ Հասցե՝ Կենտրոն վարչական շրջան, Աբովյան փողոց h.51/1 հողամաս Կառուցապատող՝ «ՀՐԱՆՏ ՄԱԹԵՎՈՍՅԱՆ» մշակութային բարեգործական հիմնադրամ	ՃԼ
Ն.Գ. ՃԱՐՏԱՐԱՊԵՏ	Տ.ԲԱՐՍԵՂՅԱՆ			ՓՈՒԼ: ԱՆ; ԹԵՐԹ: ՃԼ- 11; ԹԵՐԹԵՐ: 36
ՃԱՐՏԱՐԱՊԵՏ	Մ.ԱԶԵՋՅԱՆ			
			ՃԱՐՏԱՐԱՊԵՏԱԿԱՆ ՄԱՍ	«ՃՇՀԱՀ»
			Առաջին հարկի հատակագիծ ±0.00 նիշի վրա Մ1:100	

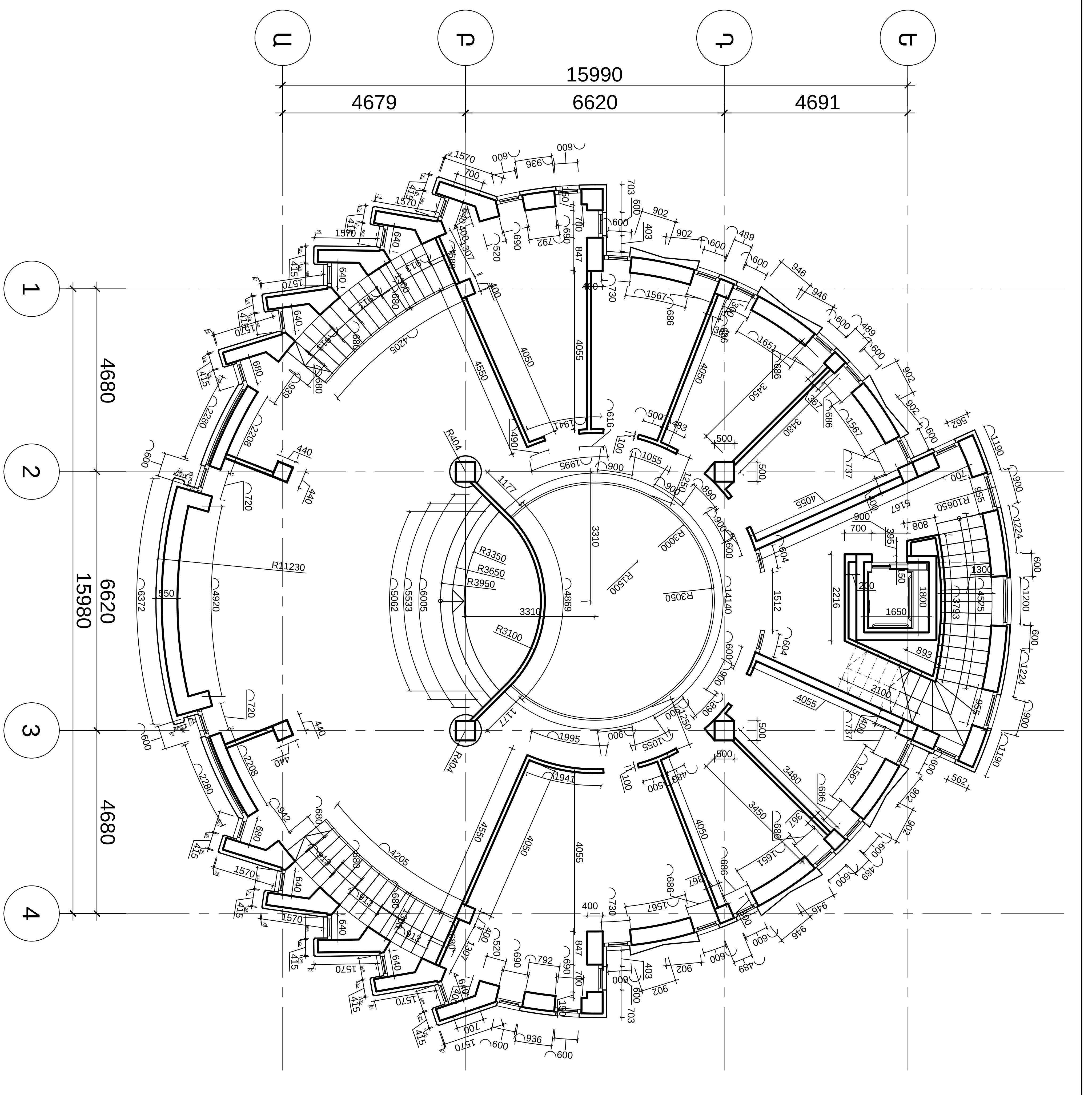

ՏՆՕՐԵՆ	Հ.ՔԵԼԵՇՅԱՆ		«ՀՐԱՆՏ ՄԱԹԵՎՈՍՅԱՆ» Մշակութային կենտրոն-թանգարանի նախագիծ Հասցե՝ Կենտրոն վարչական շրջան, Աբովյան փողոց h.51/1 հողամաս Կառուցապատող՝ «ՀՐԱՆՏ ՄԱԹԵՎՈՍՅԱՆ» մշակութային բարեգործական հիմնադրամ
Ն.Գ. ՃԱՐՏԱՐԱՊԵՏ	Տ.ԲԱՐՍԵՂՅԱՆ		
ՃԱՐՏԱՐԱՊԵՏ	Մ.ԱԶԵԶՅԱՆ		
			ՃԱՐՏԱՐԱՊԵՏԱԿԱՆ ՄԱՍ
			Երկրորդ հարկի հատակագիծ 3.60 նիշի վրա Մ1:100

ՃԼ

ՓՈՒԼ	ԹԵՐԹ	ԹԵՐԹԵՐ
ԱՆ	ՃԼ- 12	36

«ՃՇՀԱՀ»

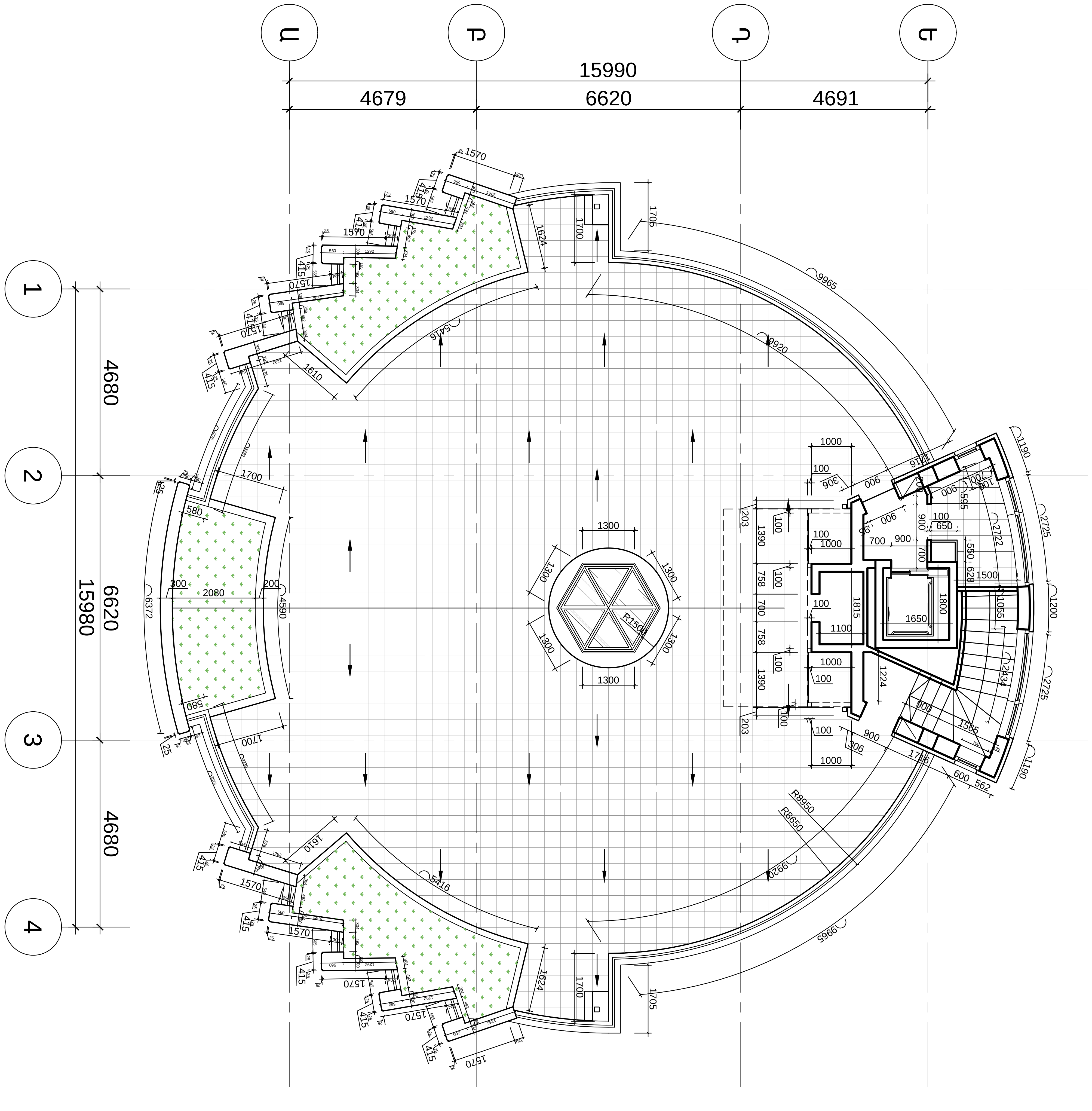

ՏՆՕՐԵՆ	Հ.ՔԵԼԵՋՅԱՆ		«ՀՐԱՆՏ ՄԱԹԵՎՈՍՅԱՆ» Մշակութային կենտրոն-թանգարանի նախագիծ Հասցե՝ Կենտրոն վարչական շրջան, Աբովյան փողոց h.51/1 հողամաս Կառուցապատող՝ «ՀՐԱՆՏ ՄԱԹԵՎՈՍՅԱՆ» մշակութային բարեգործական հիմնադրամ	ՃԼ
Ն.Գ. ՃԱՐՏԱՐԱՊԵՏ	Տ.ԲԱՐՍԵՂՅԱՆ			ՓՈՒԼ: ԱՆ; ԹԵՐԹ: ՃԼ- 13; ԹԵՐԹԵՐ: 36
ՃԱՐՏԱՐԱՊԵՏ	Մ.ԱՋԵՋՅԱՆ			
			ՃԱՐՏԱՐԱՊԵՏԱԿԱՆ ՄԱՍ	«ՃՇՀԱՀ»
			Տանիքի հատակագիծ 7.20 նիշի վրա Մ1:100	

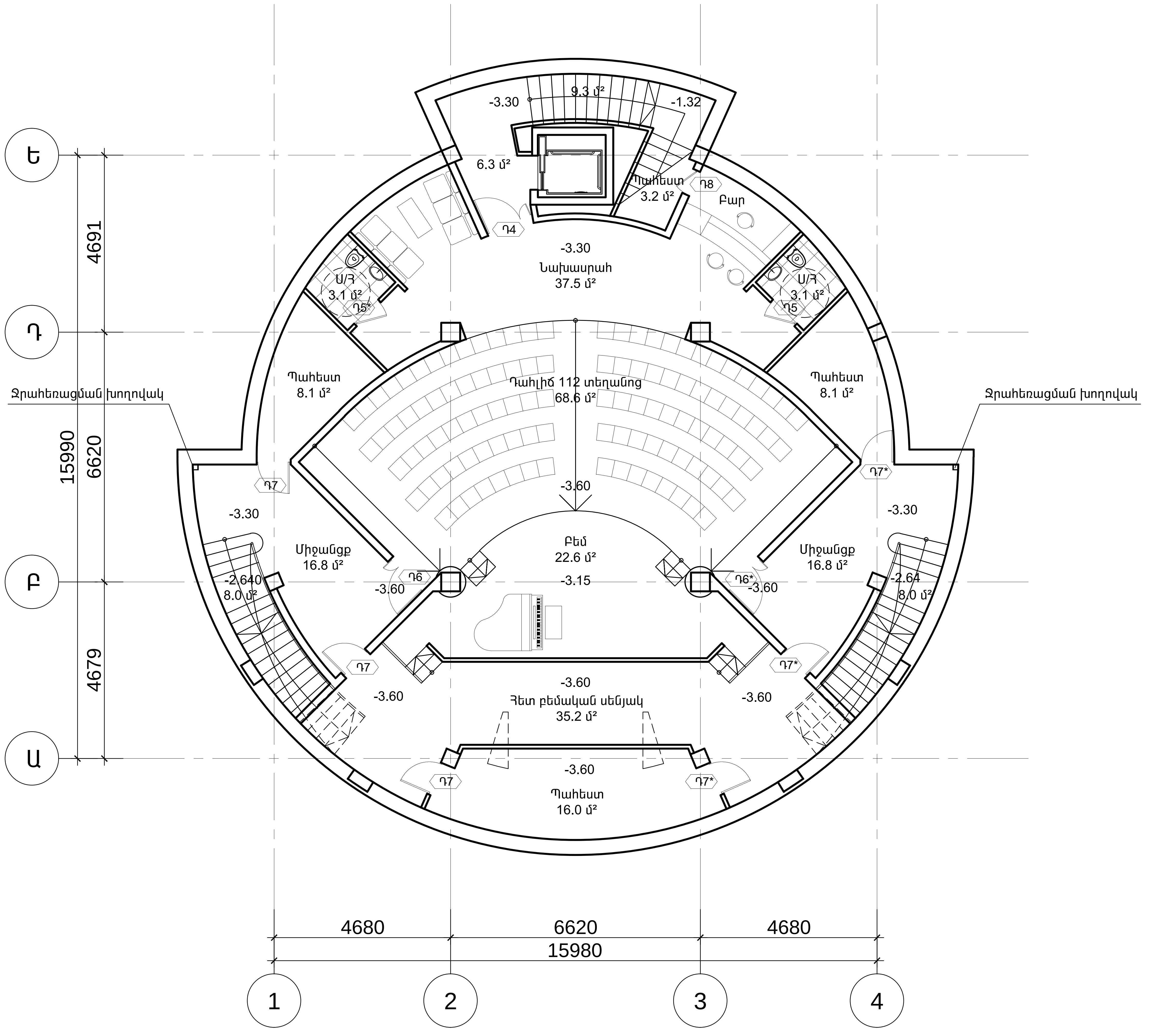

ՏՆՕՐԷՆ	Դ.ՔԵԼԵՉՅԱՆ		
Ն.Գ. ՃԱՐՏԱՐԱՊԵՏ	Տ.ԲԱՂԴԱՍԱՐՅԱՆ		
ՃԱՐՏԱՐԱՊԵՏ	Մ.ԱՏԵՉՅԱՆ		

«ՀՈՎՆԱՆՏ ՍԱԹԵՎՈՍՅԱՆ»
Մշակութային կենտրոն-թանգարանի վերակառուցման նախագիծ
Հասցե՝ Կենտրոն վարչական շրջան, Աբովյան փողոց h.51/1 հողամաս
Կառուցապատող՝ «ՀՈՎՆԱՆՏ ՍԱԹԵՎՈՍՅԱՆ»
մշակութային բարեգործական հիմնադրամ

ՃԱՐՏԱՐԱՊԵՏԱԿԱՆ ՄԱՍ

Կահավորման հատակագիծ
-3.60 նիշի վրա Մ1:100

ՃԼ

ՓՈՒԼ	ԹԵՐԹ	ԹԵՐԹԵՐ
ԱՆ	ՃԼ- 14	36

«ՃՇՀԱՀ»

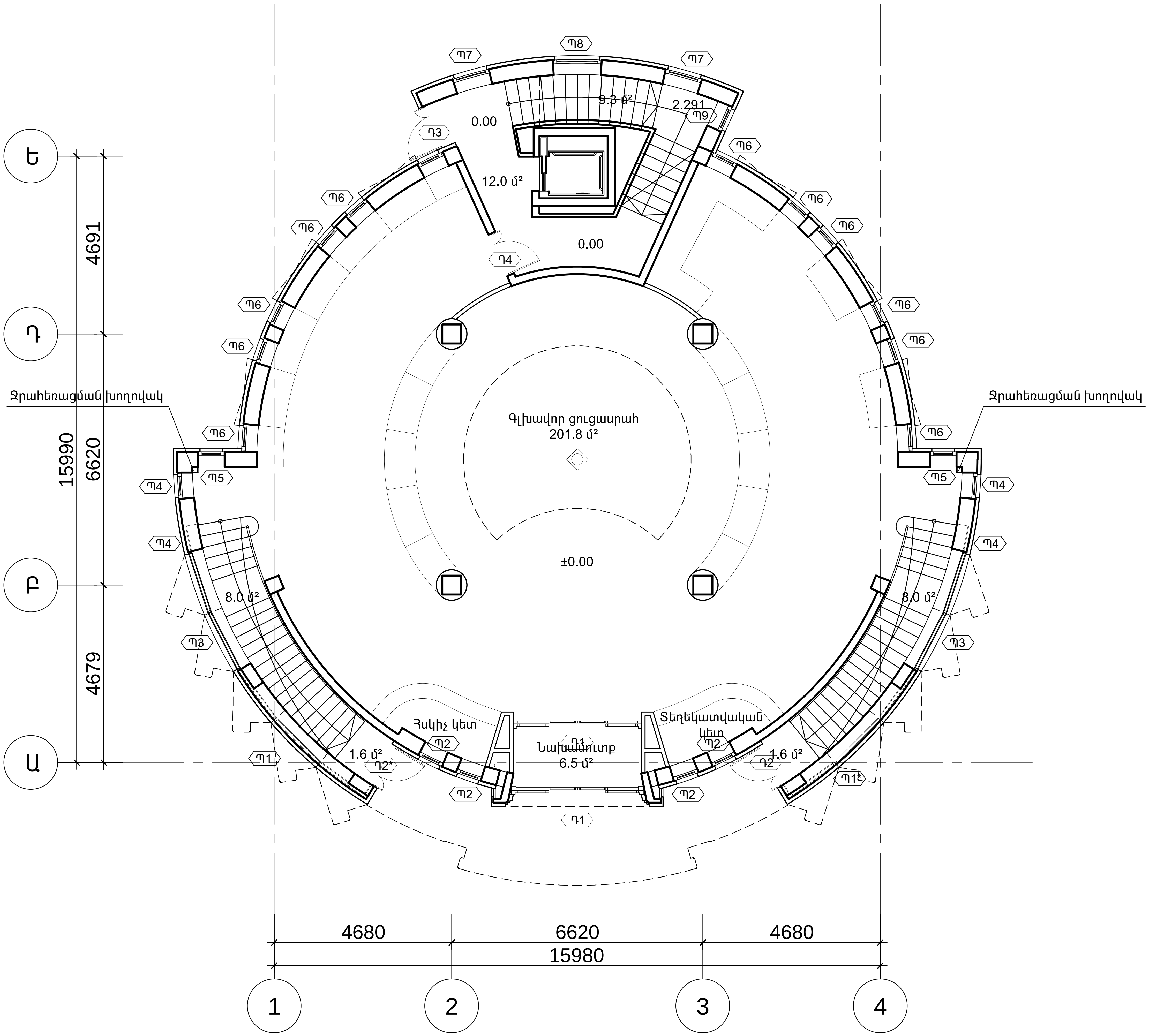

ՏՆՕՐԵՆ	Դ.ՔԵԼԵՉՅԱՆ		
Ն.Գ. ՃԱՐՏԱՐԱՊԵՏ	Տ.ԲԱՐԱՍԵՂՅԱՆ		
ՃԱՐՏԱՐԱՊԵՏ	Մ.ԱՑԵՅԱՆ		

«ՀՈՎՍԵՓ ՍԱԹԵՎՈՍՅԱՆ»
Մշակութային կենտրոն-թանգարանի նախագիծ
Հասցե՝ Կենտրոն վարչական շրջան, Աբովյան փողոց հ.51/1 հողամաս
Պատվիրատու՝ «ՀՈՎՍԵՓ ՍԱԹԵՎՈՍՅԱՆ»
մշակութային բարեգործական հիմնադրամ

ՃԼ

ՓՈՒԼ	ԹԵՐԹ	ԹԵՐԹԵՐ
ԱՆ	ՃԼ- 15	36

ՃԱՐՏԱՐԱՊԵՏԱԿԱՆ ՄԱՍ

Կահավորման հատակագիծ
±0.00 նիշի վրա Մ1:100

«ՃՇՀԱՐ»

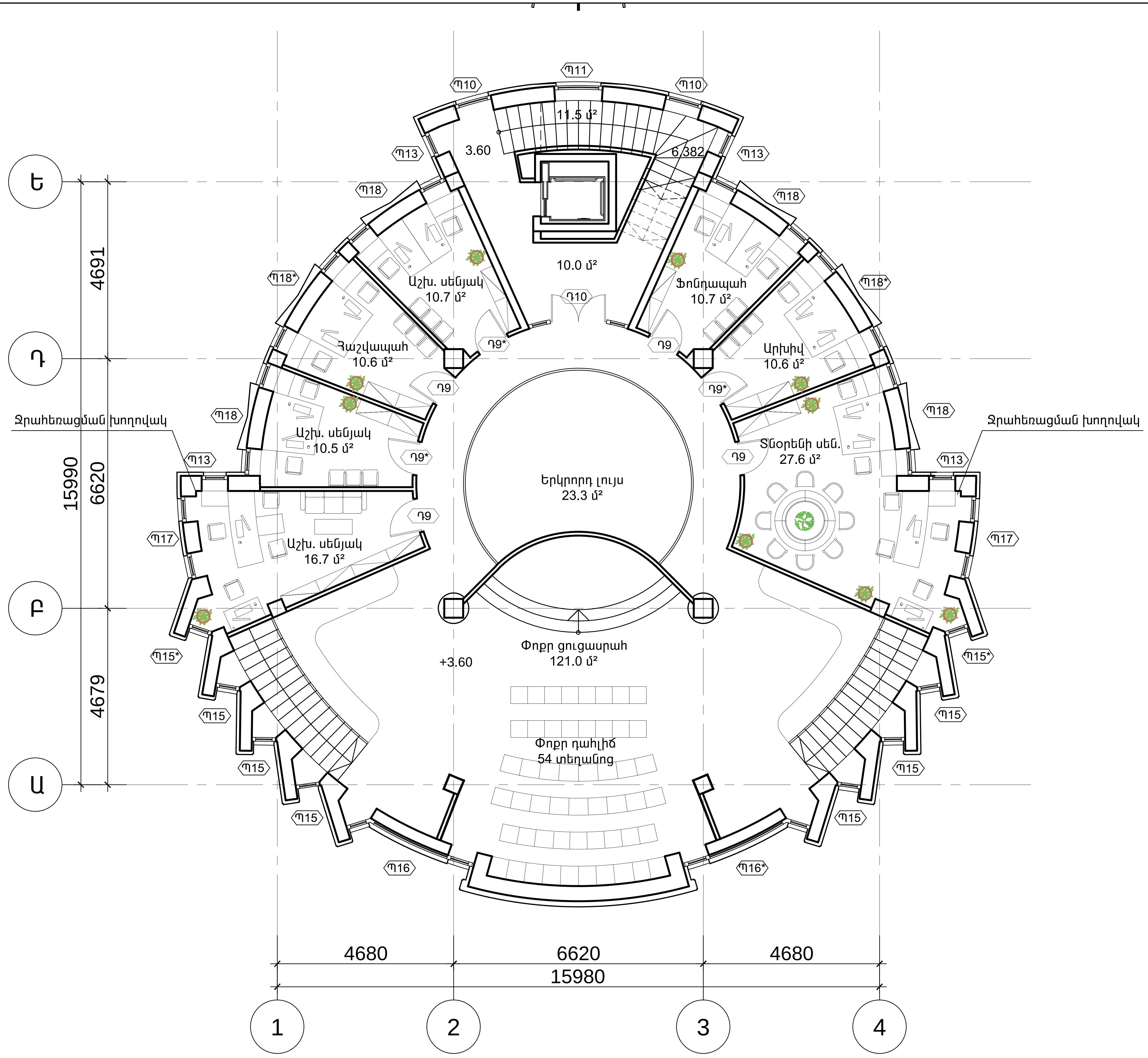

ՏՆՕՐԵՆ	Դ.ՔՅՈՒԼԵՋՅԱՆ		«ՀՈՎԱՆՏ ՄԱՇԻՆԻՇՅԱՆ» Մշակութային կենտրոն-թանգարանի նախագիծ. Հասցե՝ Կենտրոն վարչական շրջան, Աբովյան փողոց հ.51/1 հողամաս. Կառուցապատող՝ «ՀՈՎԱՆՏ ՄԱՇԻՆԻՇՅԱՆ» մշակութային բարեգործական հիմնադրամ
Ն.Գ. ՃԱՐՏԱՐԱՊԵՏ	Տ.ԲԱՐՍԵՂՅԱՆ		
ՃԱՐՏԱՐԱՊԵՏ	Մ.ԱՑԵՏՅԱՆ		
			ՃԱՐՏԱՐԱՊԵՏԱԿԱՆ ՄԱՍ
			Կահավորման հատակագիծ 7.20 նիշի վրա մՎ 1:100

ՓՈՒԼ	ԹԵՐԹ	ԹԵՐԹԵՐ
ԱՆ	ՃԼ- 16	36

ՃԼ

«ՃՇՀԱՅ»

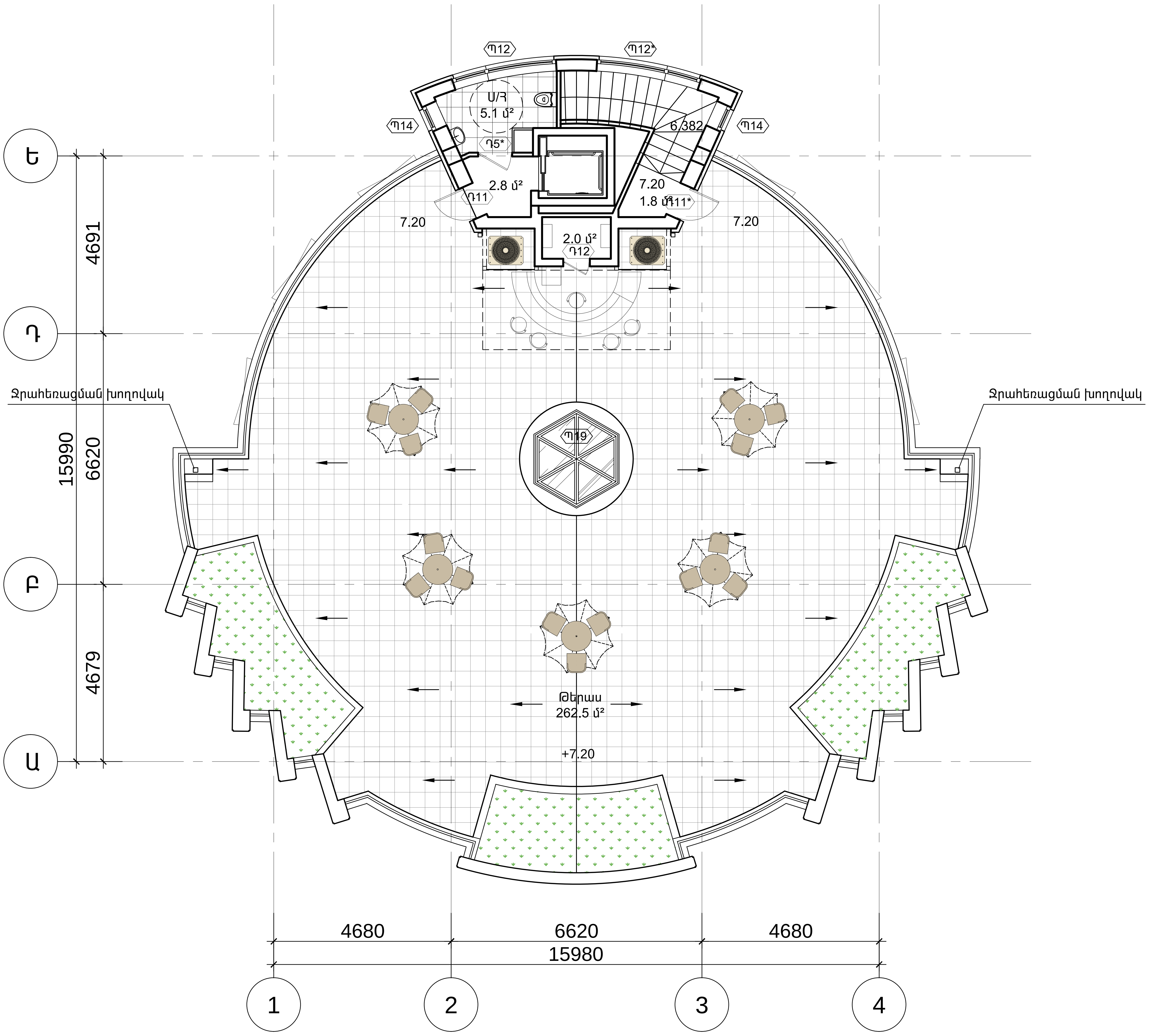

ՏՆՕՐԵՆ	Դ.ՔԵԼԵՉՅԱՆ	
Ն.Գ. ՃԱՐՏԱՐԱՊԵՏ	Տ.ԲԱՐՍԵՂՅԱՆ	
ՃԱՐՏԱՐԱՊԵՏ	Մ.ԱԶԵՏՅԱՆ	

«ՀՈՎՆԱՆ ՍԱԹԵՎՈՍՅԱՆ»
Մշակութային կենտրոն-թանգարանի վերակառուցման նախագիծ
Հասցե՝ Կենտրոն վարչական շրջան, Աբովյան փողոց հ.51/1 հողամաս
Պատվիրատու՝ «ՀՈՎՆԱՆ ՍԱԹԵՎՈՍՅԱՆ»
մշակութային բարեգործական հիմնադրամ

ՃԱՐՏԱՐԱՊԵՏԱԿԱՆ ՄԱՍ

Կահավորման հատակագիծ
7.20 նիշի վրա Մ1:100

ՃԼ

ՓՈՒԼ	ԹԵՐԹ	ԹԵՐԹԵՐ
ԱՆ	ՃԼ- 17	36

«ՃՇՀԱՐ»

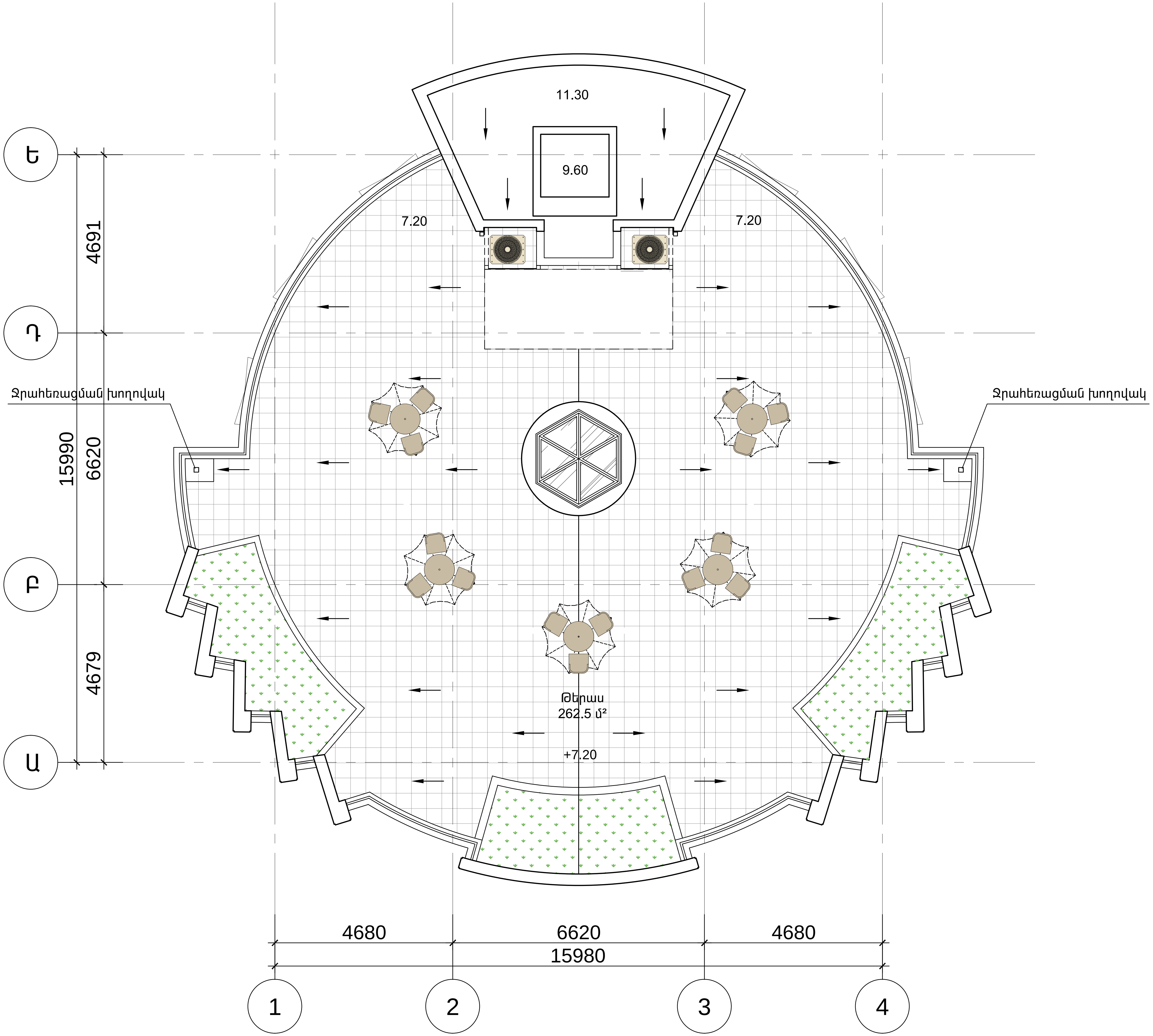

ՏՆՕՐԷՆ	Հ.ՔԵԼԵՁՅԱՆ		«ՀՐԱՆՏ ՄԱԹԵՎՈՍՅԱՆ» Մշակութային կենտրոն-թանգարանի նախագիծ Հասցե՝ Կենտրոն վարչական շրջան, Աբովյան փողոց հ.51/1 հողամաս Կառուցապատող՝ «ՀՐԱՆՏ ՄԱԹԵՎՈՍՅԱՆ» մշակութային բարեգործական հիմնադրամ	ՃԼ	
Ն.Գ. ՃԱՐՏԱՐԱՊԵՏ	Տ.ԲԱՐՍԵՂՅԱՆ			ՓՈՒԼ / ԱՆ	ԹԵՐԹ / ՃԼ- 18
ՃԱՐՏԱՐԱՊԵՏ	Մ.ԱՋԵՋՅԱՆ			ԹԵՐԹԵՐ / 36	
			ՃԱՐՏԱՐԱՊԵՏԱԿԱՆ ՄԱՍ	«ՃՇՀԱՀ»	
			Ծածկի հատակագիծ 7.20 նիշի վրա Մ1:100		

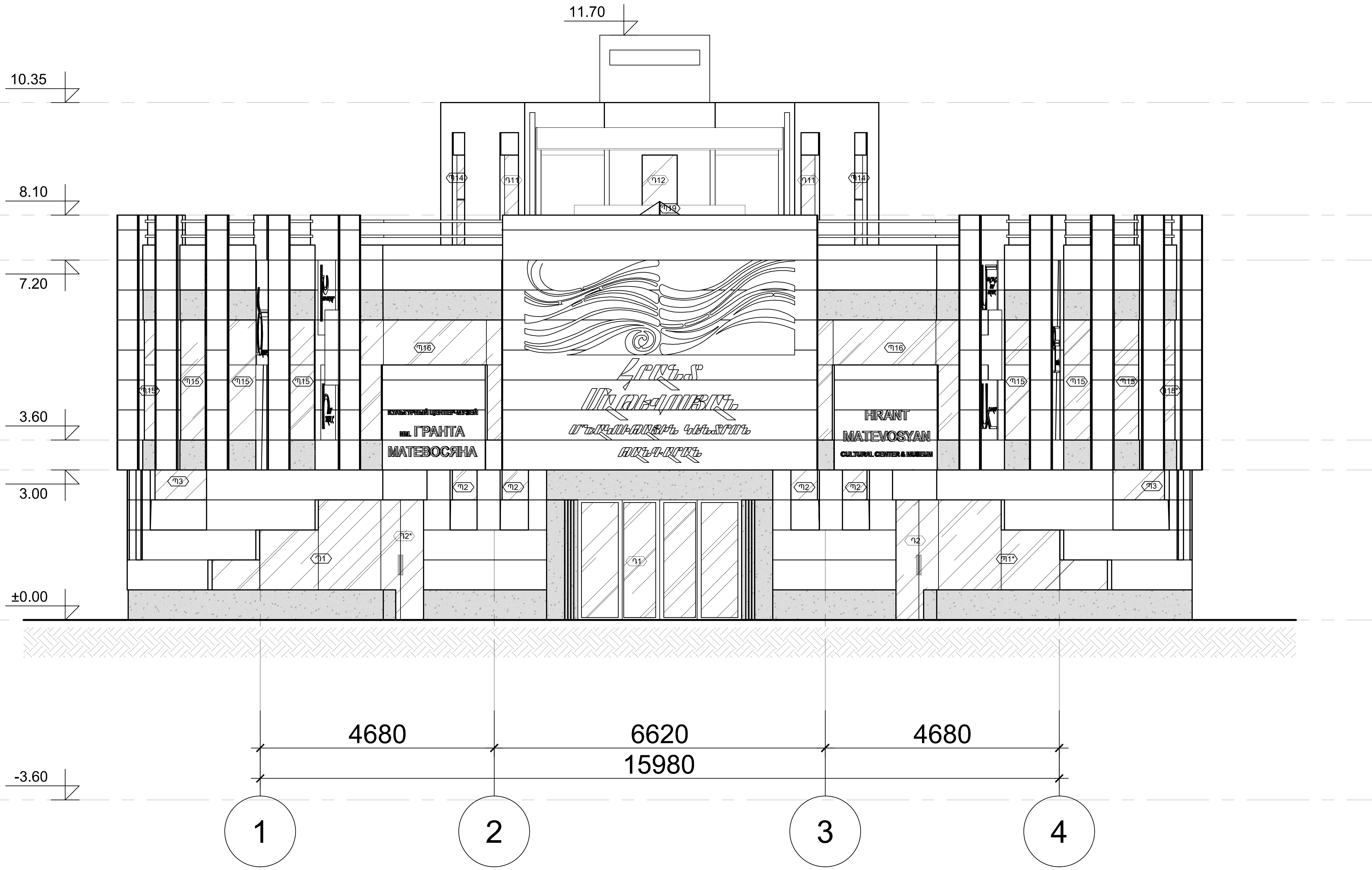

ՏՆՕՐԵՆ	Հ.ՔԵԼԵՋՅԱՆ		«ՀՐԱՆՏ ՄԱԹԵՎՈՍՅԱՆ» Մշակութային կենտրոն-թանգարանի նախագիծ Հասցե՝ Կենտրոն վարչական շրջան, Աբովյան փողոց h.51/1 հողամաս Կառուցապատող՝ «ՀՐԱՆՏ ՄԱԹԵՎՈՍՅԱՆ» մշակութային բարեգործական հիմնադրամ
Ն.Գ. ՃԱՐՏԱՐԱՊԵՏ	Տ.ԲԱՐՍԵՂՅԱՆ		
ՃԱՐՏԱՐԱՊԵՏ	Մ.ԱԶԵՋՅԱՆ		
			ՃԱՐՏԱՐԱՊԵՏԱԿԱՆ ՄԱՍ
			Ճակատ «1-4» առանցքներով Մ1:75

ՃԼ		
ՓՈՒԼ	ԹԵՐԹ	ԹԵՐԹԵՐ
ԱՆ	ՃԼ- 19	36

«ՃՇՀԱՅ»

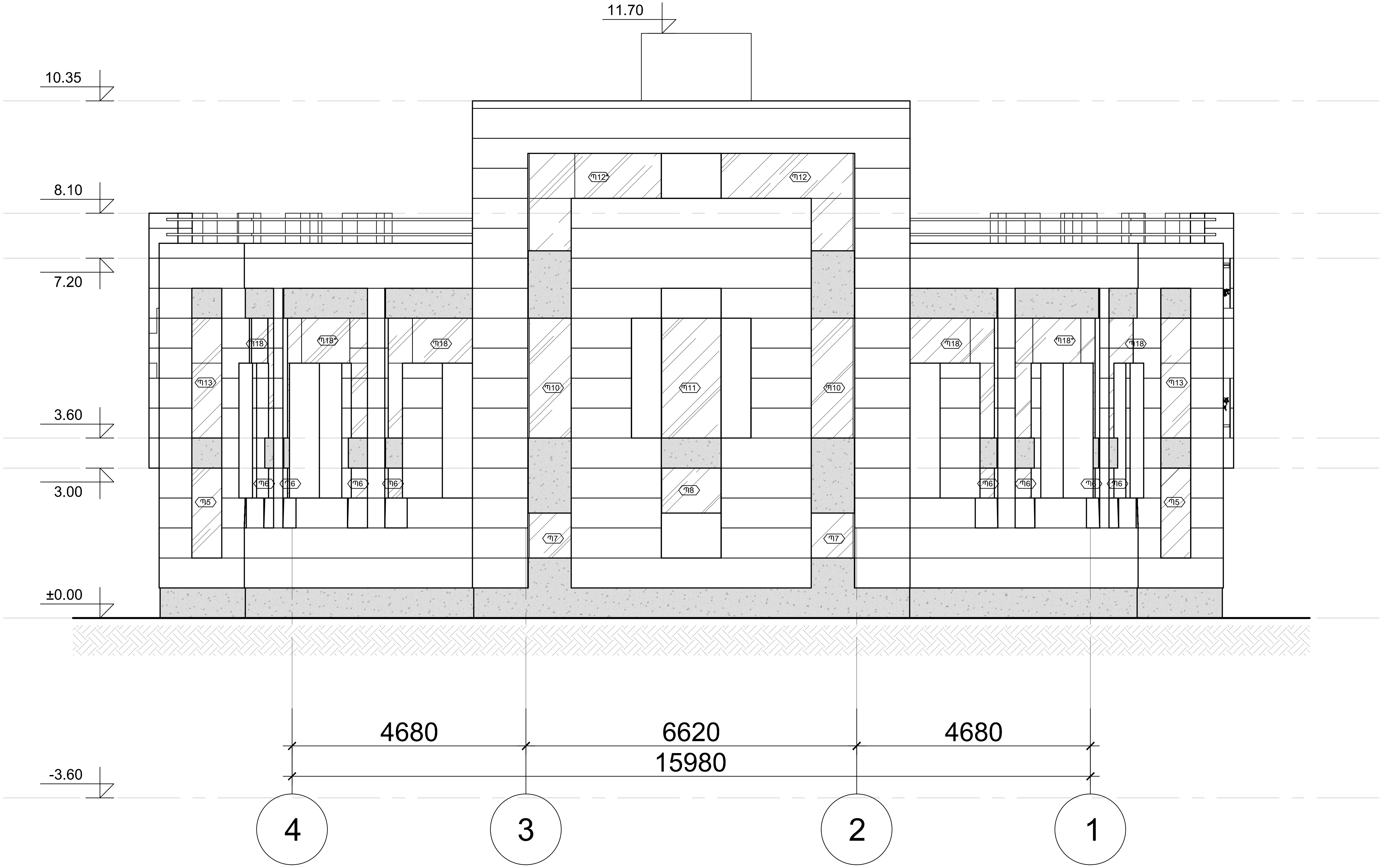

ՏՆՕՐԵՆ	Ղ.ՔԵԼԵՋՅԱՆ		«ՀՐԱՆՏ ՄԱԹԵՎՈՍՅԱՆ» Մշակութային կենտրոն-թանգարանի նախագիծ Հասցե՝ Կենտրոն վարչական շրջան, Աբովյան փողոց h.51/1 հողամաս Կառուցապատող՝ «ՀՐԱՆՏ ՄԱԹԵՎՈՍՅԱՆ» մշակութային բարեգործական հիմնադրամ	ՃԼ	
Ն.Գ. ՃԱՐՏԱՐԱՊԵՏ	Տ.ԲԱՐՍԵՂՅԱՆ				
ՃԱՐՏԱՐԱՊԵՏ	Մ.ԱՁԵՋՅԱՆ			ՓՈՒԼ / ԹԵՐԹ / ԹԵՐԹԵՐ	
				ԱՆ / ՃԼ- 20 / 36	
			ՃԱՐՏԱՐԱՊԵՏԱԿԱՆ ՄԱՍ	«ՃՇՀԱՀ»	
			Ճակատ «4-1» առանցքներով Մ1:75		

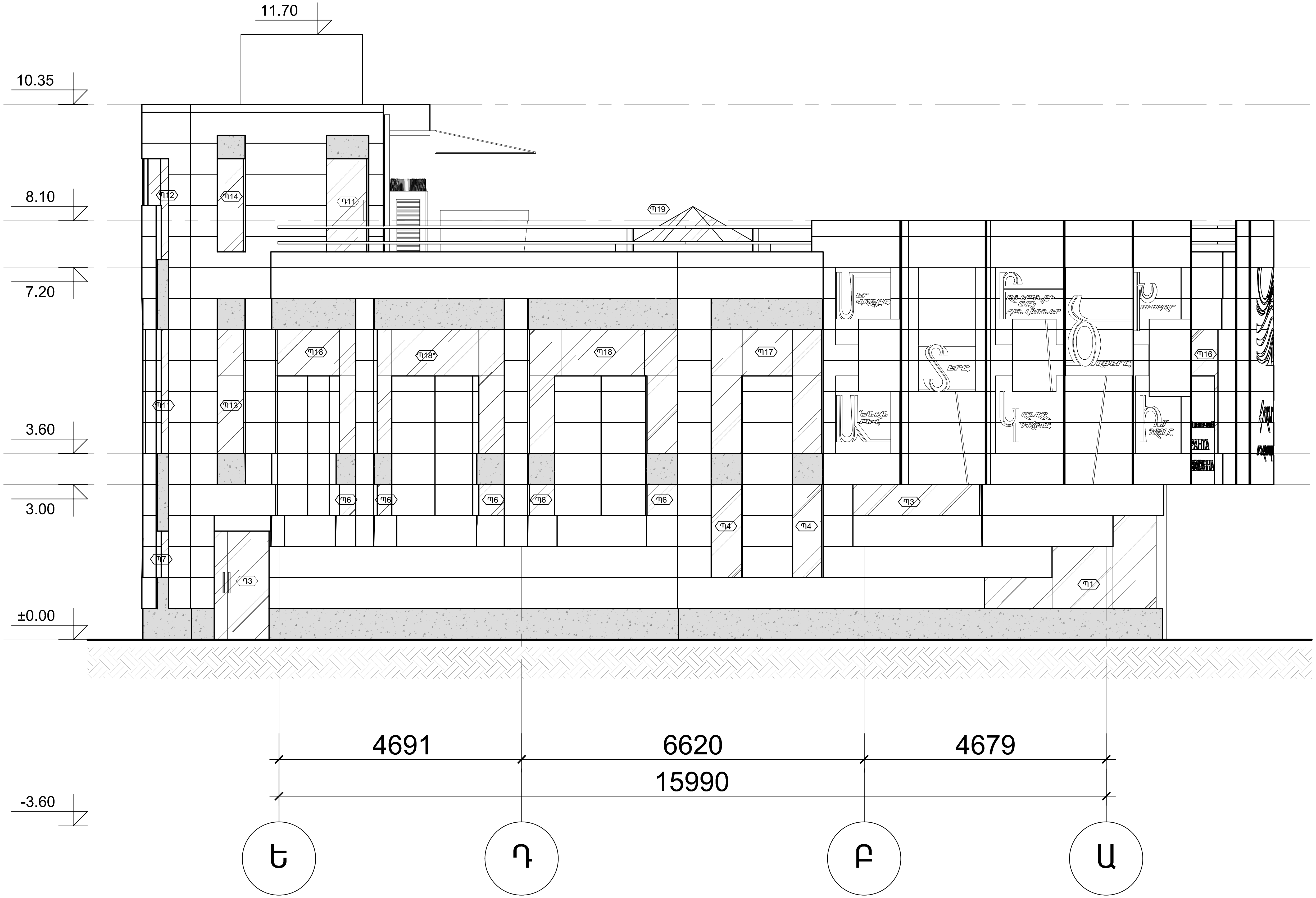

ՏՆՕՐԵՆ	Հ.ՔԵԼԵՋՅԱՆ	«ՀՐԱՆՏ ՄԱԹԵՎՈՍՅԱՆ» Մշակութային կենտրոն-թանգարանի նախագիծ Հասցե՝ Կենտրոն վարչական շրջան, Աբովյան փողոց h.51/1 հողամաս Կառուցապատող՝ «ՀՐԱՆՏ ՄԱԹԵՎՈՍՅԱՆ» մշակութային բարեգործական հիմնադրամ	ՃԼ	
Ն.Գ. ՃԱՐՏԱՐԱՊԵՏ	Տ.ԲԱՐՍԵՂՅԱՆ		ՓՈՒԼ	ԹԵՐԹ / ԹԵՐԹԵՐ
ՃԱՐՏԱՐԱՊԵՏ	Մ.ԱԶԵՋՅԱՆ		ԱՆ	ՃԼ- 21 / 36
		ՃԱՐՏԱՐԱՊԵՏԱԿԱՆ ՄԱՍ	«ՃՇՀԱՀ»	
		ճակատ «Ե-Ա» առանցքներով Մ1:75		

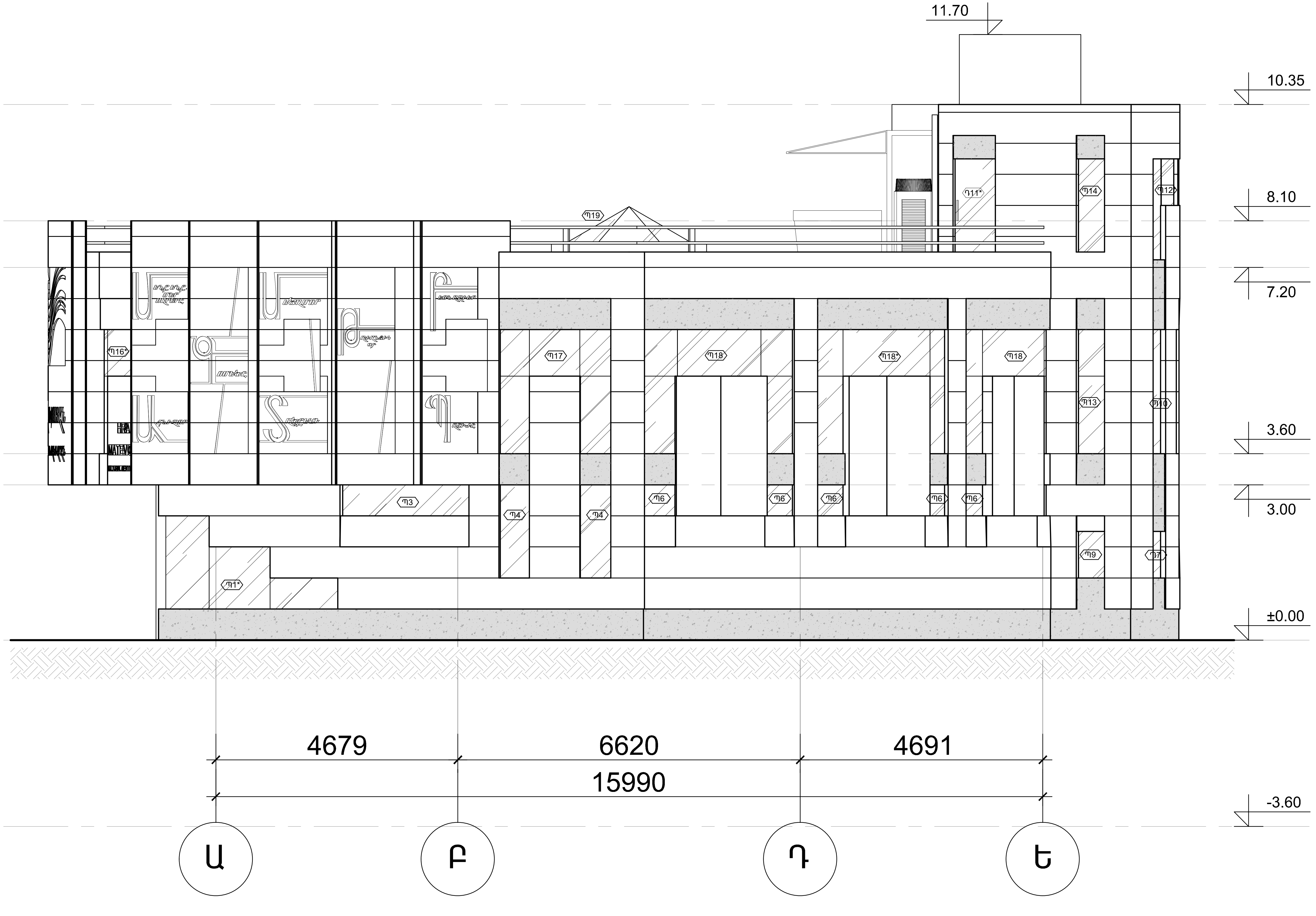

ՏՆՕՐԵՆ	Հ.ՔԵԼԵՋՅԱՆ	«ՀՐԱՆՏ ՄԱԹԵՎՈՍՅԱՆ» Մշակութային կենտրոն-թանգարանի նախագիծ Հասցե՝ Կենտրոն վարչական շրջան, Աբովյան փողոց h.51/1 հողամաս Կառուցապատող՝ «ՀՐԱՆՏ ՄԱԹԵՎՈՍՅԱՆ» մշակութային բարեգործական հիմնադրամ	ՃԼ	
Ն.Գ. ՃԱՐՏԱՐԱՊԵՏ	Տ.ԲԱՐՍԵՂՅԱՆ		ՓՈՒԼ / ԱՆ	ԹԵՐԹ / ՃԼ- 22	ԹԵՐԹԵՐ / 36
ՃԱՐՏԱՐԱՊԵՏ	Մ.ԱԶԵԶՅԱՆ			
		ՃԱՐՏԱՐԱՊԵՏԱԿԱՆ ՄԱՍ	«ՃՇՀԱՀ»	
		Ճակատ «Ա-Ե» առանցքներով Մ1:75		

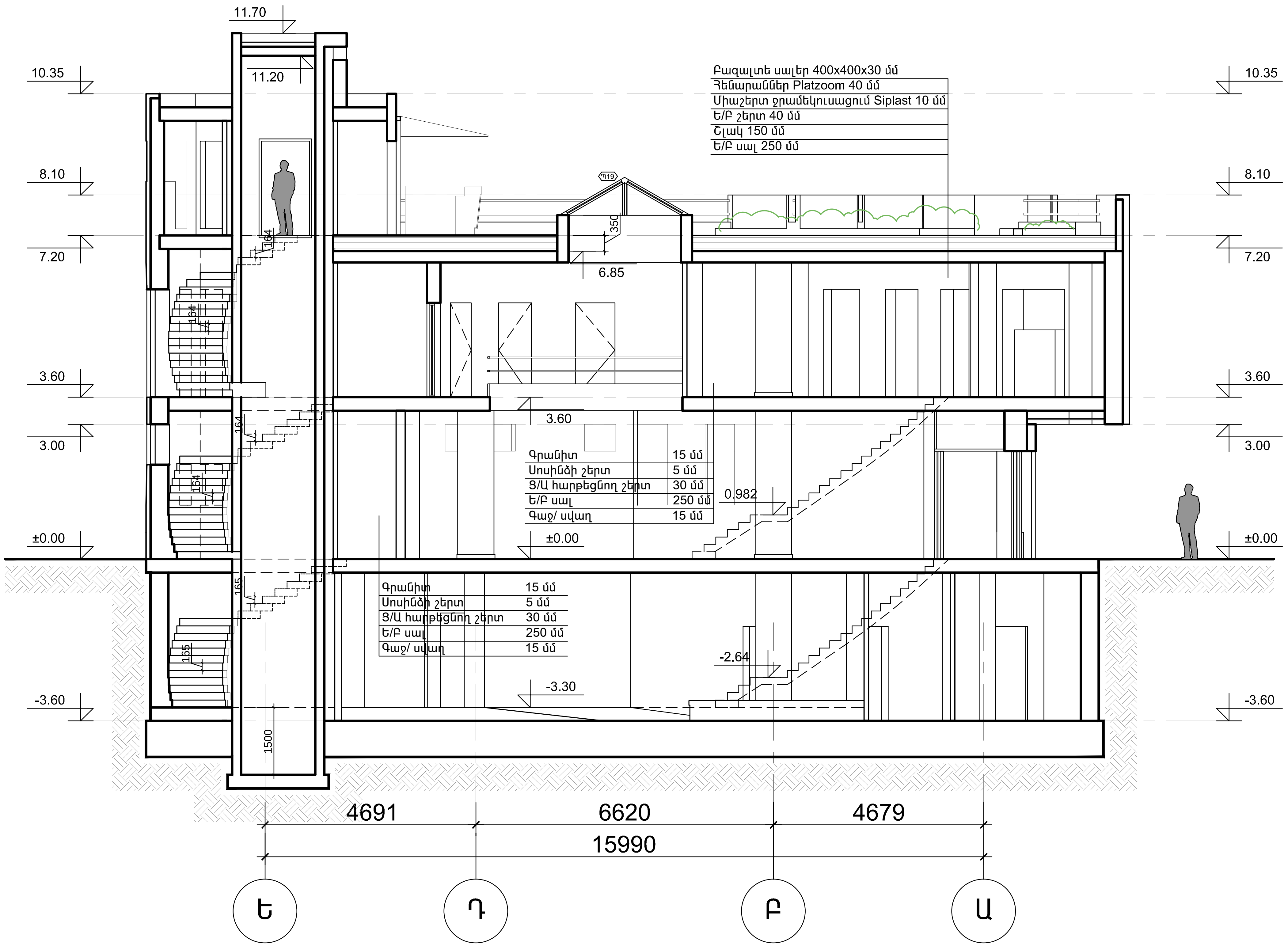

ՏՆՕՐԵՆ	Հ.ՔԵԼԵՋՅԱՆ	
Ն.Գ. ՃԱՐՏԱՐԱՊԵՏ	Տ.ԲԱՐՍԵՂՅԱՆ	
ՃԱՐՏԱՐԱՊԵՏ	Մ.ԱՋԵՋՅԱՆ	

«ՀՐԱՆՏ ՄԱԹԵՎՈՍՅԱՆ»
Մշակութային կենտրոն-թանգարանի նախագիծ
Հասցե՝ Կենտրոն վարչական շրջան, Աբովյան փողոց հ.51/1 հողամաս
Կառուցապատող՝ «ՀՐԱՆՏ ՄԱԹԵՎՈՍՅԱՆ» մշակութային բարեգործական հիմնադրամ

ՃԼ

ՓՈՒԼ	ԹԵՐԹ	ԹԵՐԹԵՐ
ԱՆ	ՃԼ- 23	36

ՃԱՐՏԱՐԱՊԵՏԱԿԱՆ ՄԱՍ

Երկայնական կտրվածք Մ1:100

«ՃՇՀԱՅ»

ՏՆՕՐԵՆ	Հ.ՔԵԼԵՋՅԱՆ		«ՀՐԱՆՏ ՄԱԹԵՎՈՍՅԱՆ» Մշակութային կենտրոն-թանգարանի նախագիծ Հասցե՝ Կենտրոն վարչական շրջան, Աբովյան փողոց հ.51/1 հողամաս Կառուցապատող՝ «ՀՐԱՆՏ ՄԱԹԵՎՈՍՅԱՆ» մշակութային բարեգործական հիմնադրամ	ՃԼ		
Ն.Գ. ՃԱՐՏԱՐԱՊԵՏ	Տ.ԲԱՐՍԵՂՅԱՆ			ՓՈՒԼ	ԹԵՐԹ	ԹԵՐԹԵՐ
ՃԱՐՏԱՐԱՊԵՏ	Մ.ԱԶԵԶՅԱՆ			ԱՆ	ՃԼ- 24	36
			ՃԱՐՏԱՐԱՊԵՏԱԿԱՆ ՄԱՍ	«ՃՇՀԱՀ»		
			Մասնակի փռվածք «1-4» ճակատից Մ1:20			

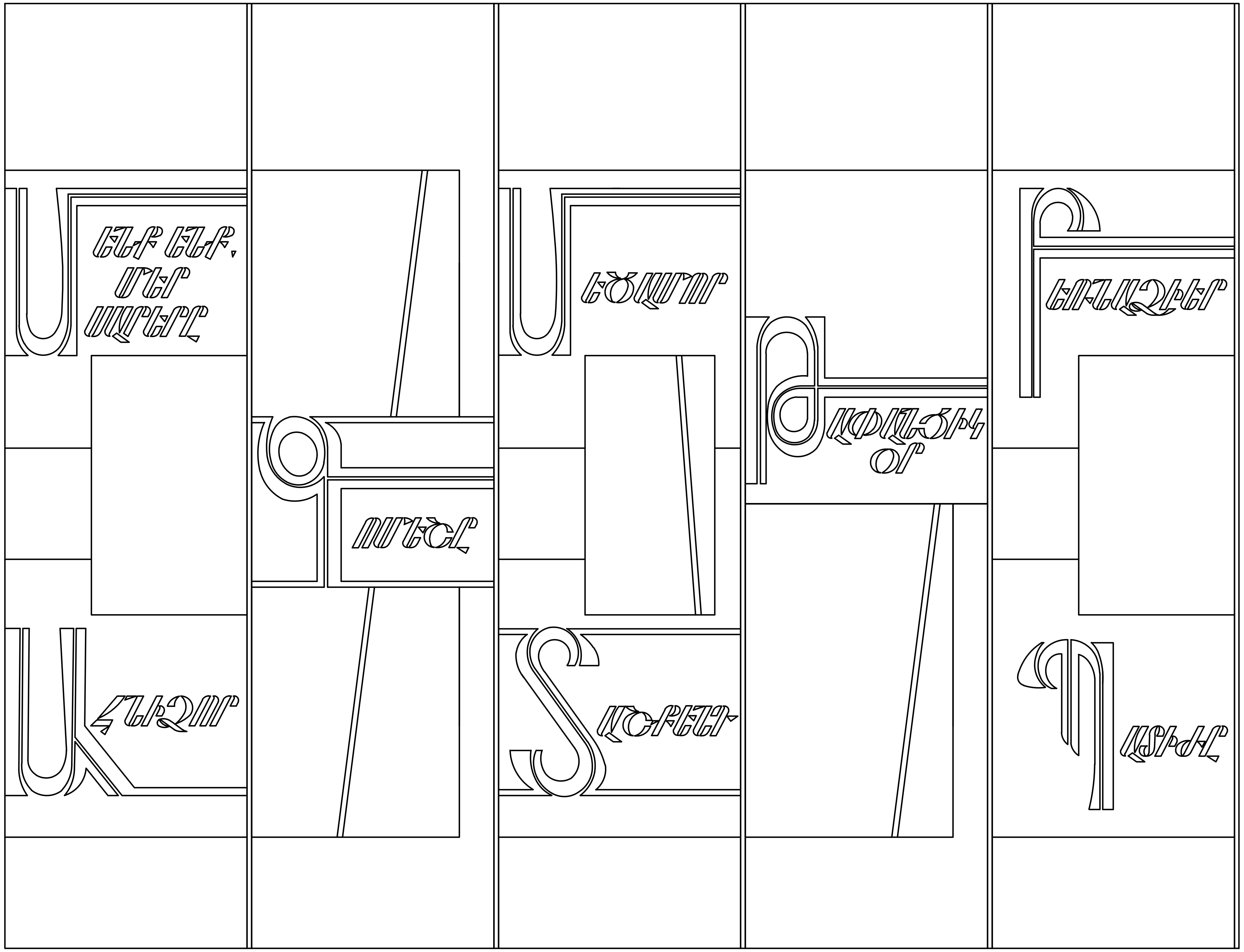

ՏՆՕՐԵՆ	Հ.ՔԵԼԵՋՅԱՆ	
Ն.Գ. ՃԱՐՏԱՐԱՊԵՏ	Տ.ԲԱՐՍԵՂՅԱՆ	
ՃԱՐՏԱՐԱՊԵՏ	Մ.ԱՋԵՋՅԱՆ	

«ՀՐԱՆՏ ՄԱԹԵՎՈՍՅԱՆ»
Մշակութային կենտրոն-թանգարանի նախագիծ
Հասցե՝ Կենտրոն վարչական շրջան, Աբովյան փողոց h.51/1 հողամաս
Կառուցապատող՝ «ՀՐԱՆՏ ՄԱԹԵՎՈՍՅԱՆ» մշակութային բարեգործական հիմնադրամ

ՃԼ

ՓՈՒԼ	ԹԵՐԹ	ԹԵՐԹԵՐ
ԱՆ	ՃԼ- 25	36

ՃԱՐՏԱՐԱՊԵՏԱԿԱՆ ՄԱՍ

Մասնակի փռվածք
«Ա-Ե» ճակատից Մ1:25

«ՃՇՀԱՀ»

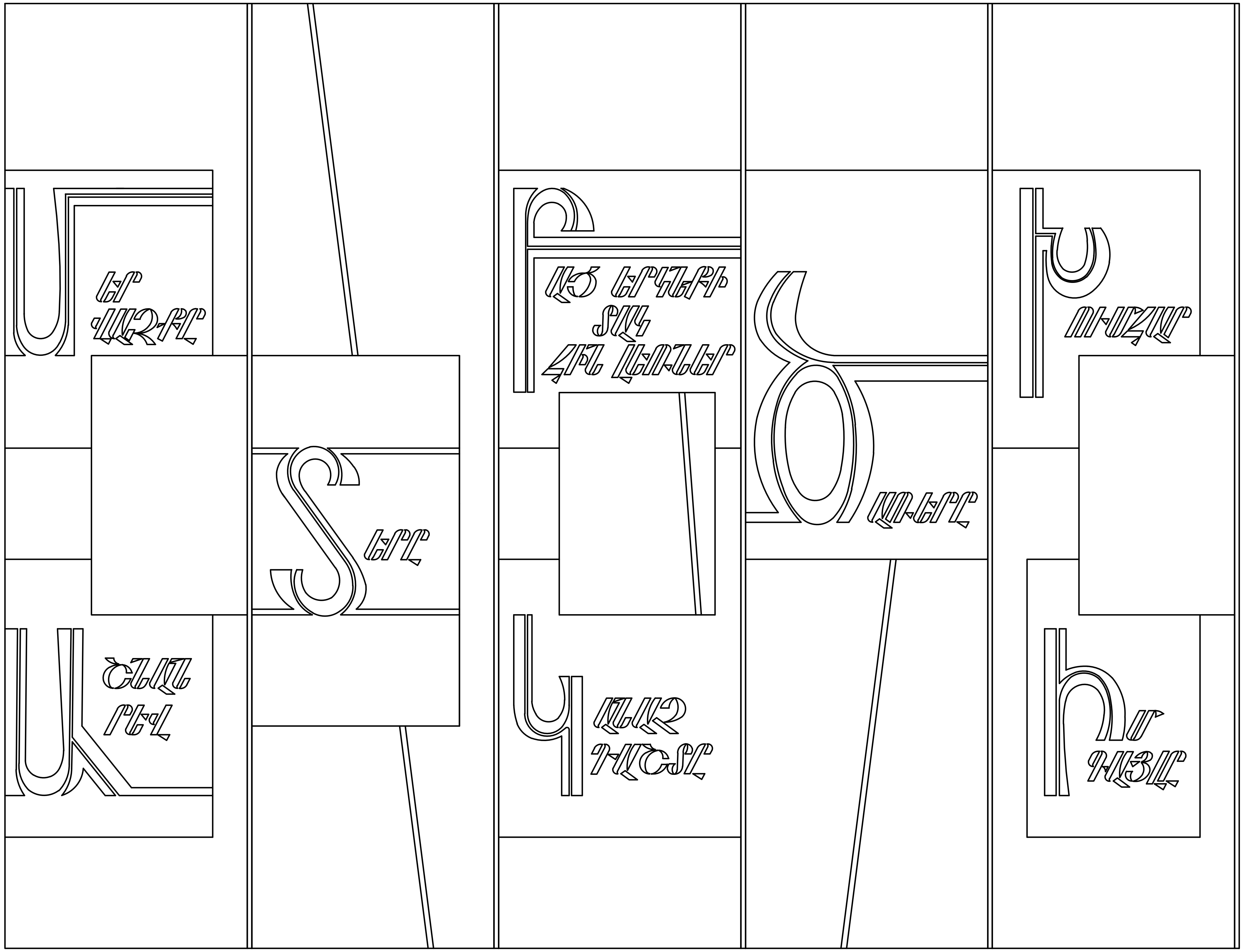

ՏՆՕՐԵՆ	Հ.ՔԵԼԵՋՅԱՆ	
Ն.Գ. ՃԱՐՏԱՐԱՊԵՏ	Տ.ԲԱՐՍԵՂՅԱՆ	
ՃԱՐՏԱՐԱՊԵՏ	Մ.ԱՋԵՋՅԱՆ	

«ՀՐԱՆՏ ՄԱԹԵՎՈՍՅԱՆ»
Մշակութային կենտրոն-թանգարանի նախագիծ
Հասցե՝ Կենտրոն վարչական շրջան, Աբովյան փողոց h.51/1 հողամաս
Կառուցապատող՝ «ՀՐԱՆՏ ՄԱԹԵՎՈՍՅԱՆ» մշակութային բարեգործական հիմնադրամ

ՃԱՐՏԱՐԱՊԵՏԱԿԱՆ ՄԱՍ
Մասնակի փռվածք
«Ե-Ա» ճակատից Մ1:25

ՃԼ

ՓՈՒԼ	ԹԵՐԹ	ԹԵՐԹԵՐ
ԱՆ	ՃԼ- 26	36

«ՃՇՀԱՀ»

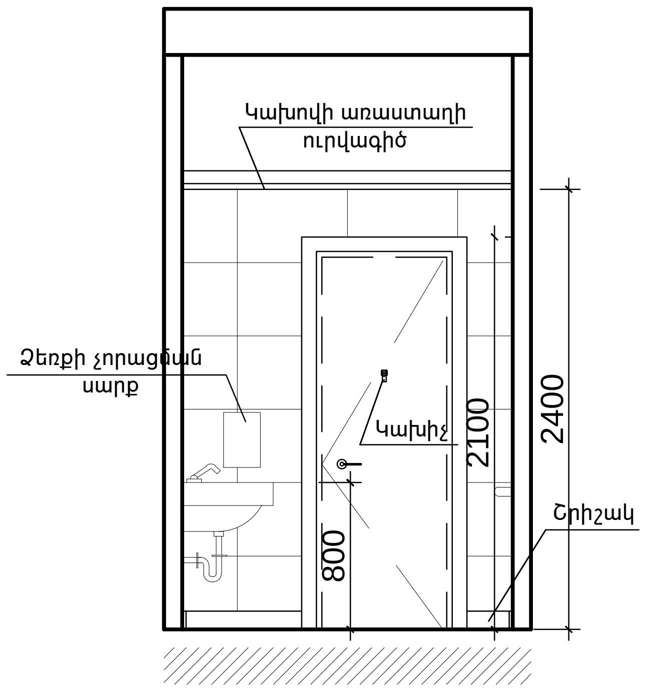

1 ՓՈՎԱԾՔ Ս/Հ ՄԱՍՇՏԱԲ 1:50

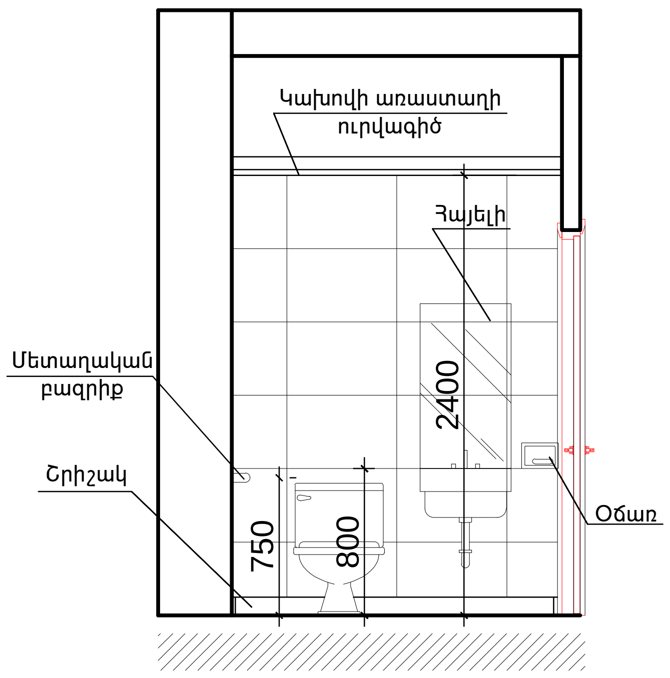

2 ՓՈՎԱԾՔ Ս/Հ ՄԱՍՇՏԱԲ 1:50

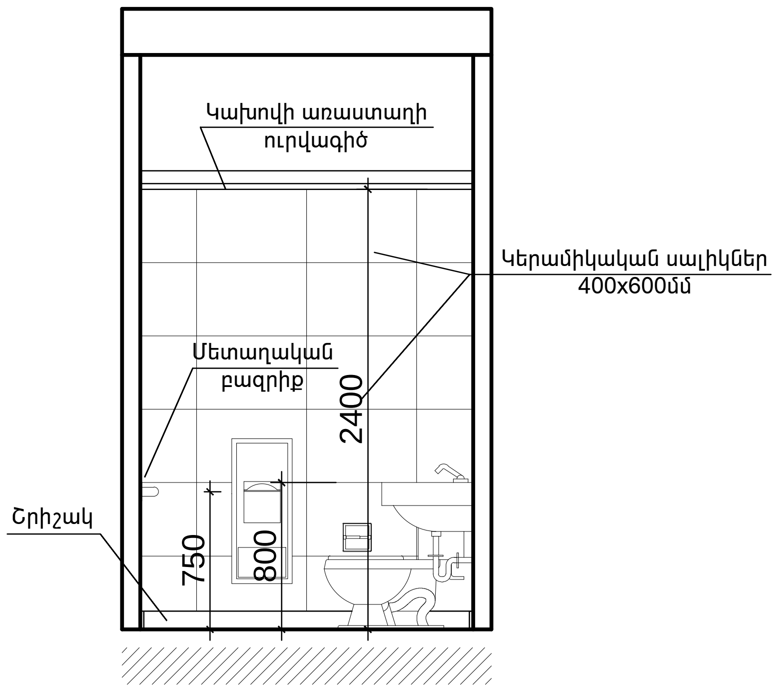

3 ՓՈՎԱԾՔ Ս/Հ ՄԱՍՇՏԱԲ 1:50

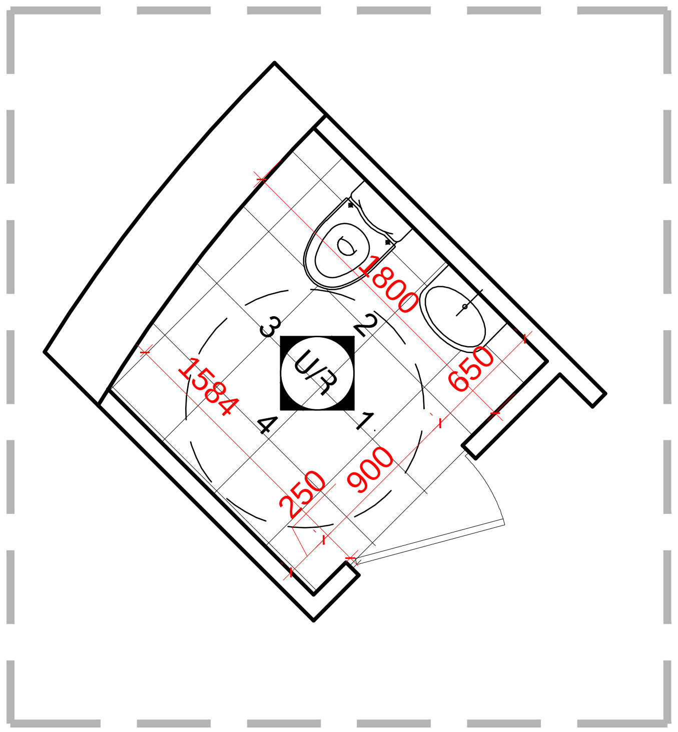

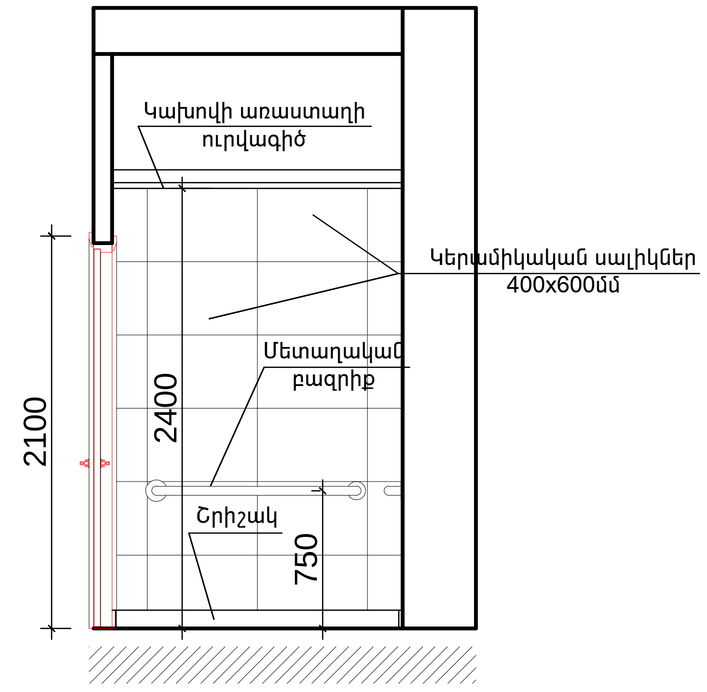

4 ՓՈՎԱԾՔ Ս/Հ ՄԱՍՇՏԱԲ 1:50

ՏՆՕՐԵՆ	Հ.ՔԵԼԵՋՅԱՆ		«ՀՐԱՆՏ ՄԱԹԵՎՈՍՅԱՆ» Մշակութային կենտրոն-թանգարանի նախագիծ Հասցե՝ Կենտրոն վարչական շրջան, Աբովյան փողոց h.51/1 հողամաս Կառուցապատող՝ «ՀՐԱՆՏ ՄԱԹԵՎՈՍՅԱՆ» մշակութային բարեգործական հիմնադրամ	ՃԼ		
Ն.Գ. ՃԱՐՏԱՐԱՊԵՏ	Տ.ԲԱՐՍԵՂՅԱՆ			ՓՈՒԼ	ԹԵՐԹ	ԹԵՐԹԵՐ
ՃԱՐՏԱՐԱՊԵՏ	Մ.ԱԶԵՋՅԱՆ			ԱՆ	ՃԼ- 27	36
			ՃԱՐՏԱՐԱՊԵՏԱԿԱՆ ՄԱՍ	«ՃՇՀԱՀ»		
			Սանհանգույցի փռվածք -3.60 նիշի վրա Մ1:40			

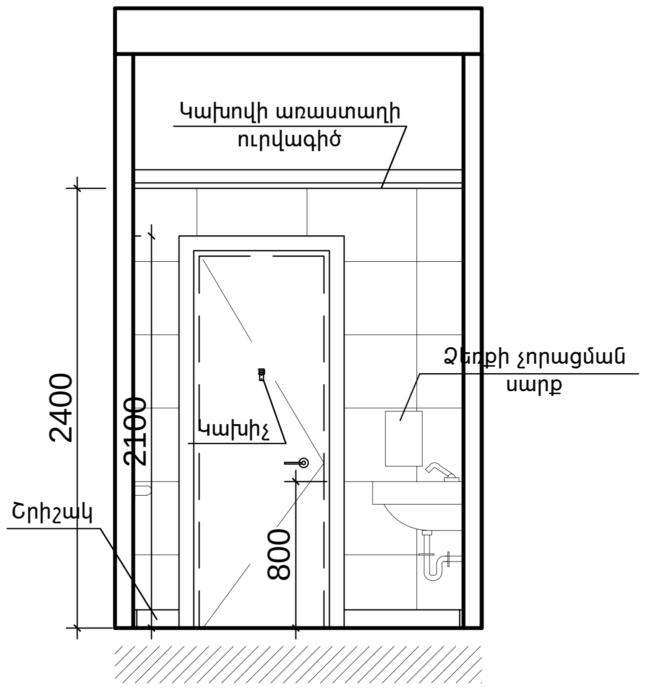

1 ՓՌՎԱԾՔ
Ս/Հ
ՄԱՍՇՏԱԲ 1:50

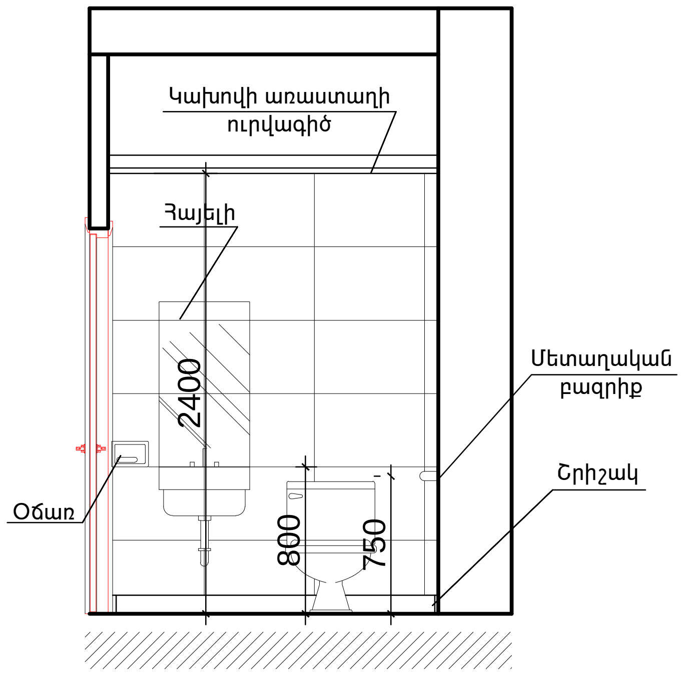

2 ՓՌՎԱԾՔ
Ս/Հ
ՄԱՍՇՏԱԲ 1:50

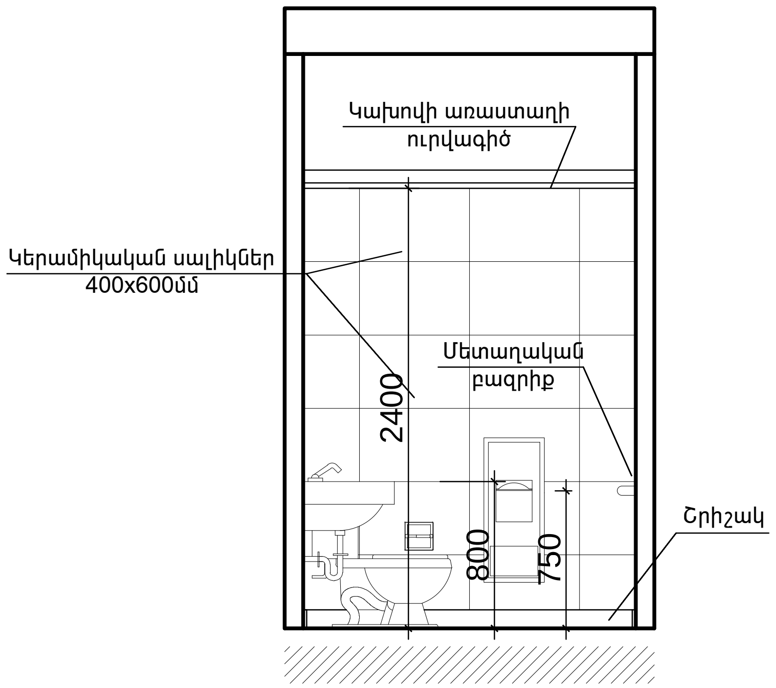

3 ՓՌՎԱԾՔ
Ս/Հ
ՄԱՍՇՏԱԲ 1:50

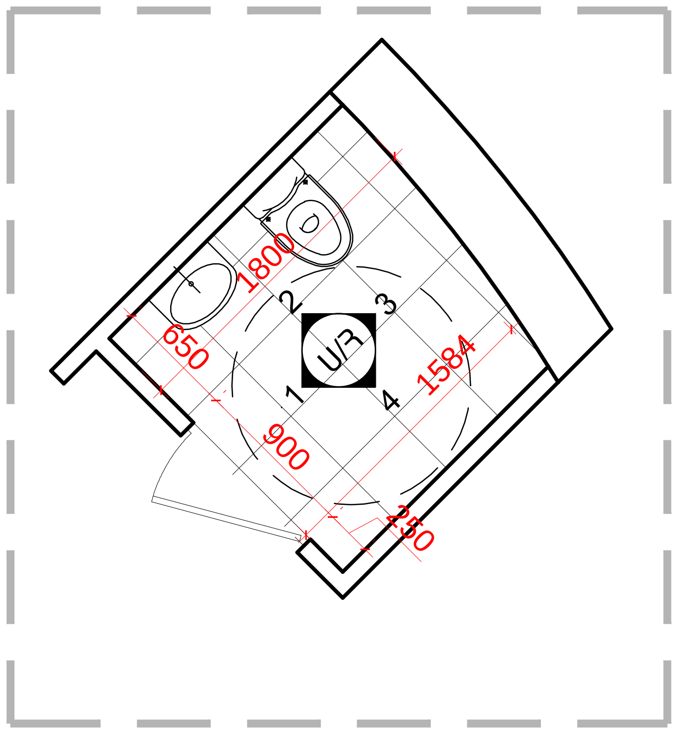

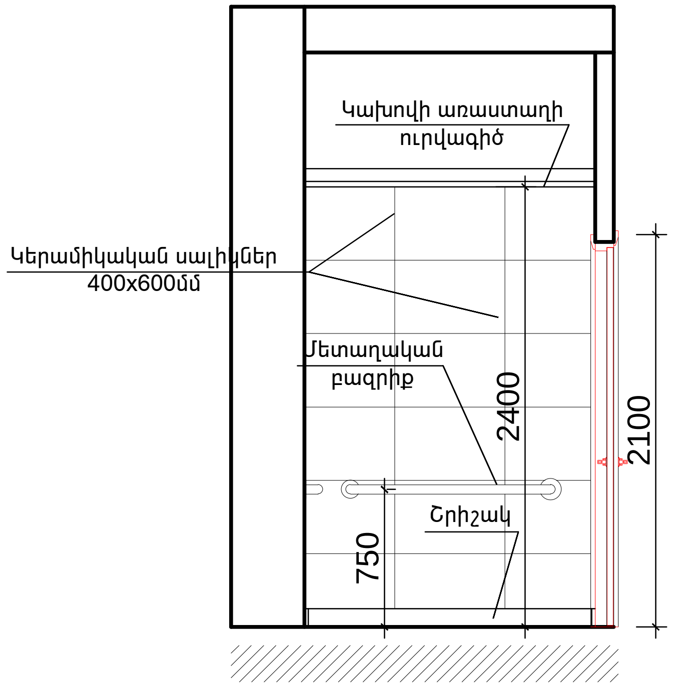

4 ՓՌՎԱԾՔ
Ս/Հ
ՄԱՍՇՏԱԲ 1:50

ՏՆՕՐԵՆ	Հ.ՔԵԼԵՋՅԱՆ		«ՀՐԱՆՏ ՄԱԹԵՎՈՍՅԱՆ» Մշակութային կենտրոն-թանգարանի նախագիծ Հասցե՝ Կենտրոն վարչական շրջան, Աբովյան փողոց h.51/1 հողամաս Կառուցապատող՝ «ՀՐԱՆՏ ՄԱԹԵՎՈՍՅԱՆ» մշակութային բարեգործական հիմնադրամ	ճԼ		
Ն.Գ. ճԱՐՏԱՐԱՊԵՏ	Տ.ԲԱՐՍԵՂՅԱՆ			ՓՈՒԼ	ԹԵՐԹ	ԹԵՐԹԵՐ
ճԱՐՏԱՐԱՊԵՏ	Մ.ԱԶԵԶՅԱՆ			ԱՆ	ճL- 28	36
			ճԱՐՏԱՐԱՊԵՏԱԿԱՆ ՄԱՍ	«ճՇՀԱՀ»		
			Սանհանգույցի փռվածք -3.60 նիշի վրա Մ1:100			

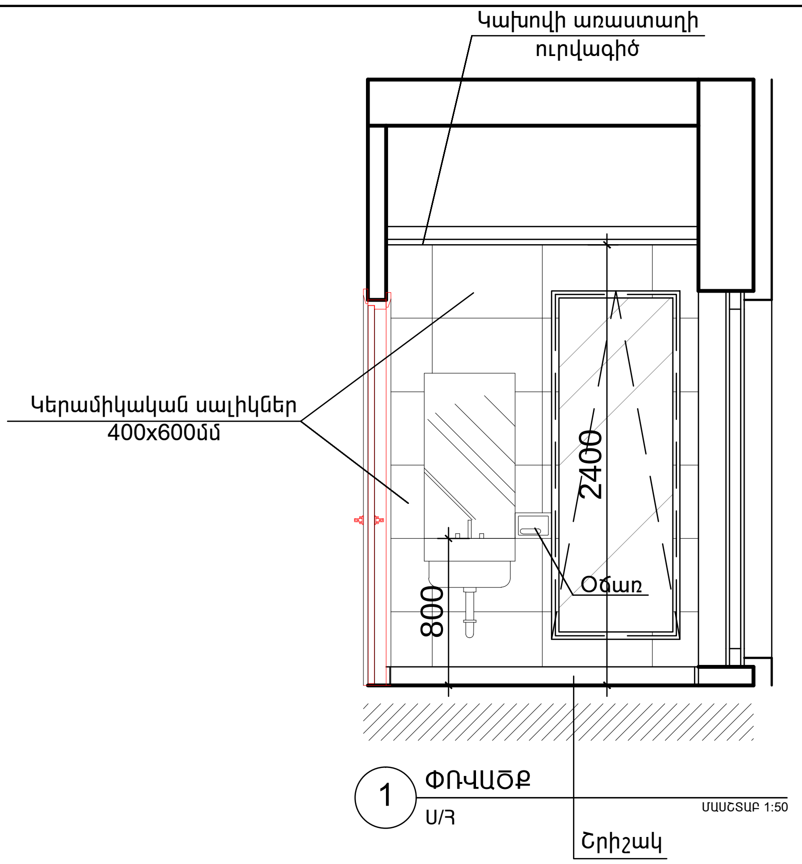

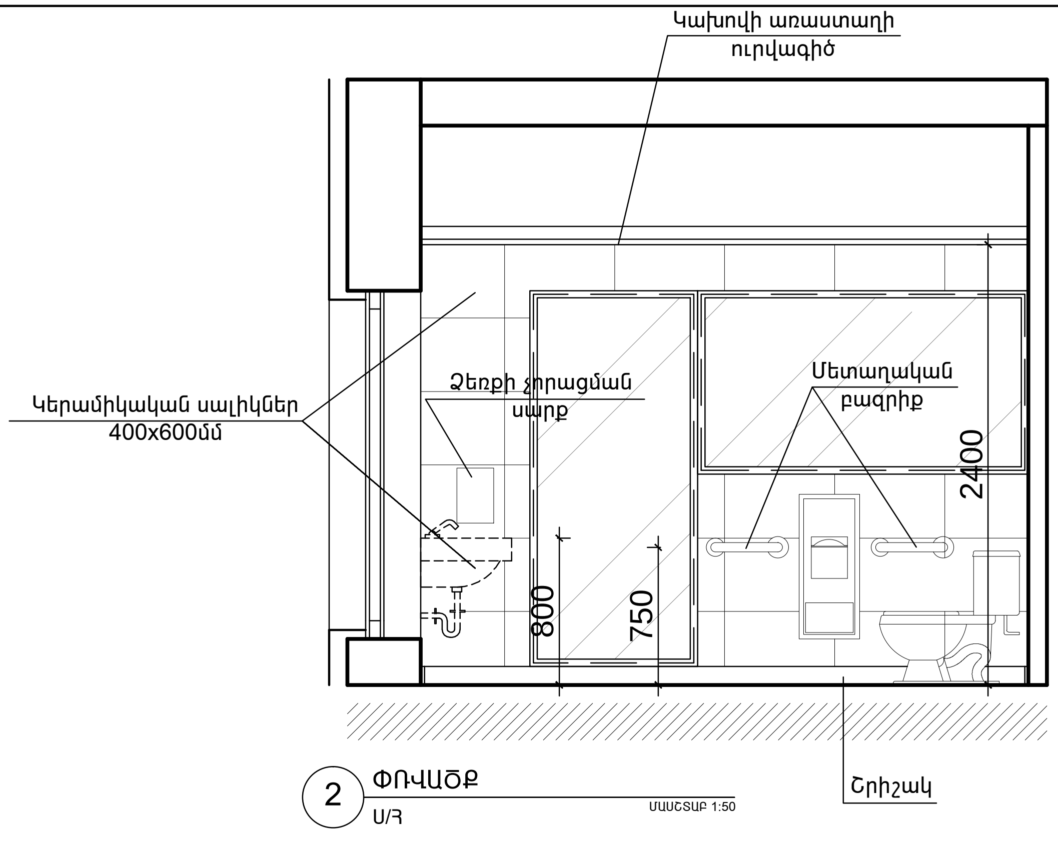

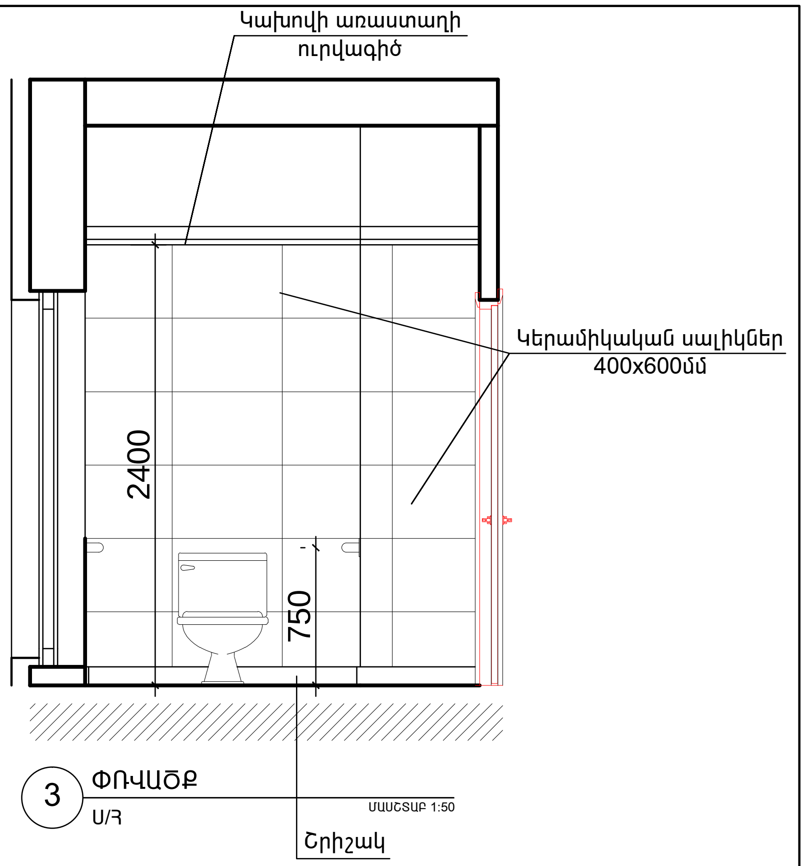

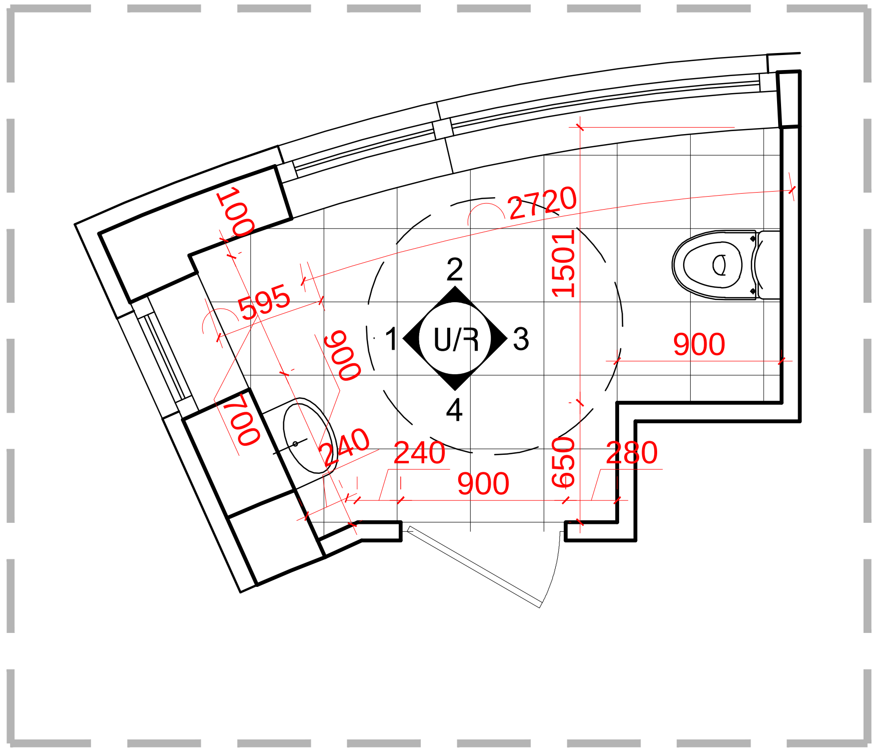

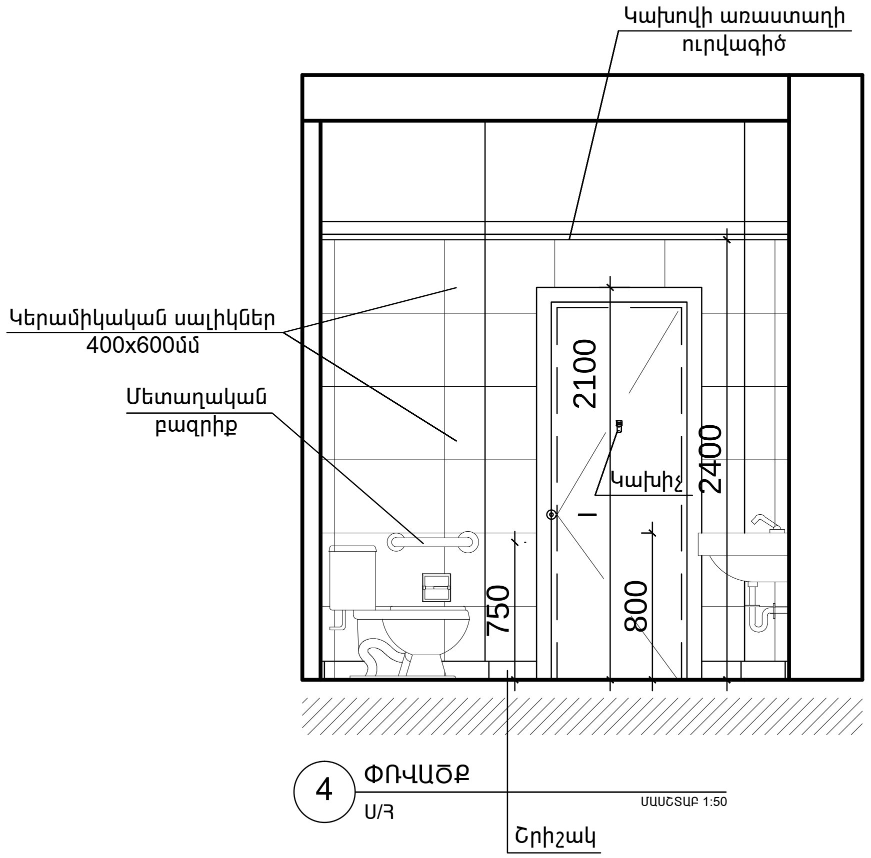

ՏՆՕՐԵՆ	Դ.ՔԵԼԵՋՅԱՆ		«ՀՐԱՆՏ ՄԱԹԵՎՈՍՅԱՆ» Մշակութային կենտրոն-թանգարանի նախագիծ Հասցե՝ Կենտրոն վարչական շրջան, Աբովյան փողոց h.51/1 հողամաս Կառուցապատող՝ «ՀՐԱՆՏ ՄԱԹԵՎՈՍՅԱՆ» մշակութային բարեգործական հիմնադրամ	ՃԼ	
Ն.Գ. ՃԱՐՏԱՐԱՊԵՏ	Տ.ԲԱՐՍԵՂՅԱՆ				
ՃԱՐՏԱՐԱՊԵՏ	Մ.ԱԶԵՋՅԱՆ			ՓՈՒԼ / ԱՆ	ԹԵՐԹ / ՃԼ- 29	ԹԵՐԹԵՐ / 36
			ՃԱՐՏԱՐԱՊԵՏԱԿԱՆ ՄԱՍ	«ՃՇՀԱՀ»	
			Սանհանգույցի փռվածք 7.20 նիշի վրա Մ1:100		

Դ1
Մուտքի ապակեպատ սահող դուռ
/երկու հատ/

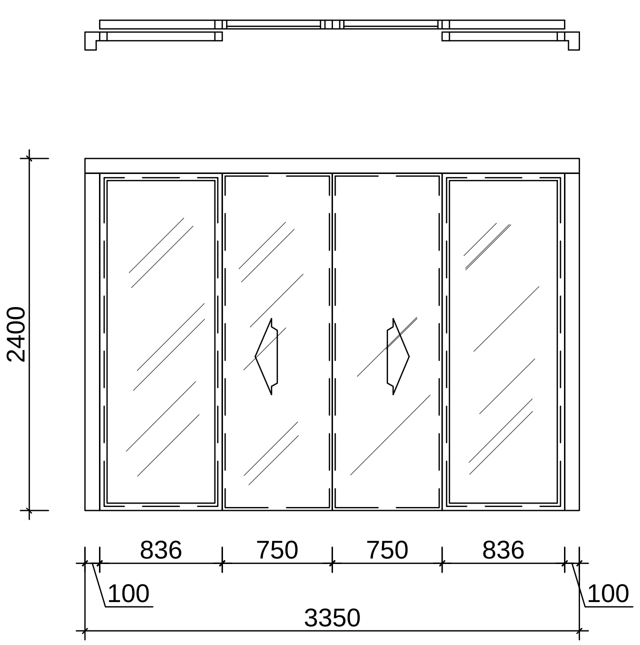

Դ2
Նկուղային հարկից ելքի ապակեպատ դուռ
/մեկ հատ/

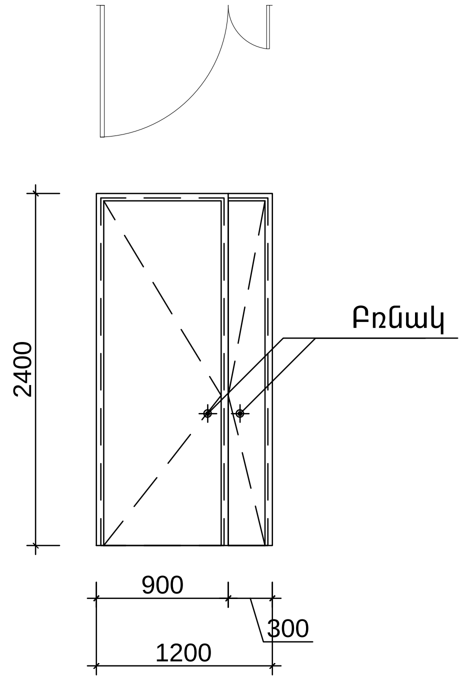

Դ2*
Նկուղային հարկից ելքի ապակեպատ դուռ
/մեկ հատ/

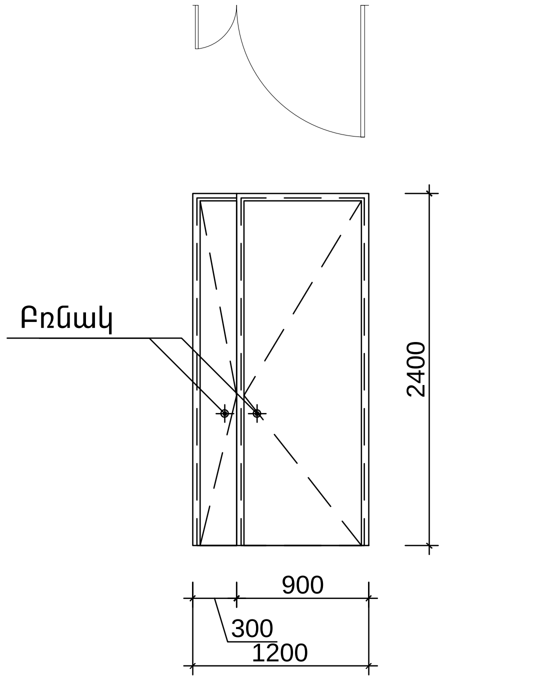

Դ3
Տնտեսական մուտքի ապակեպատ դուռ
/մեկ հատ/

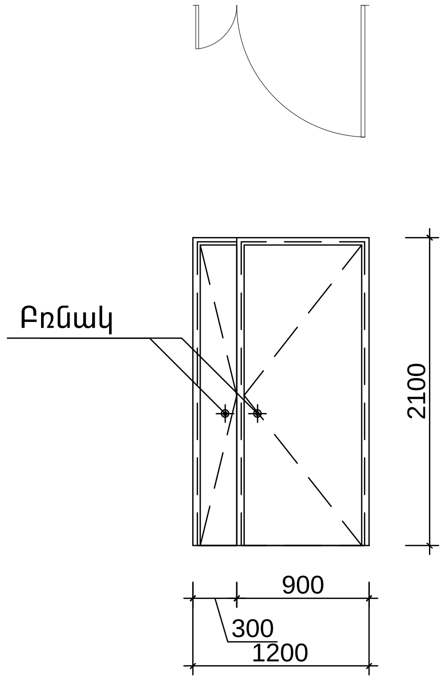

Դ12
Տնտեսական սենքի մետաղապլաստե խուլ դուռ
/մեկ հատ/

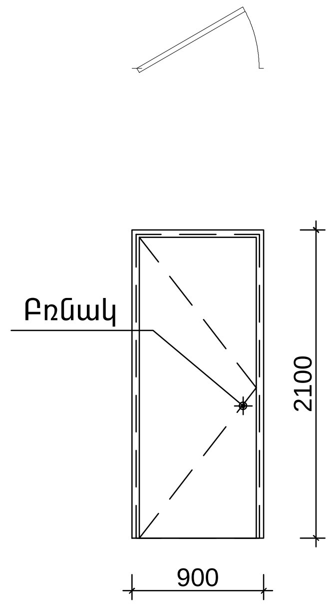

Դ4
ւրքին
կեպատ հրակայուն դուռ
/երկու հատ/

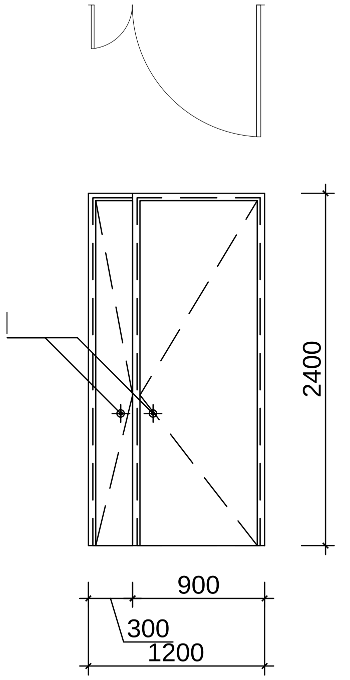

Դ5
Սանհանգույցների մետաղապլաստե խուլ դուռ
/մեկ հատ/

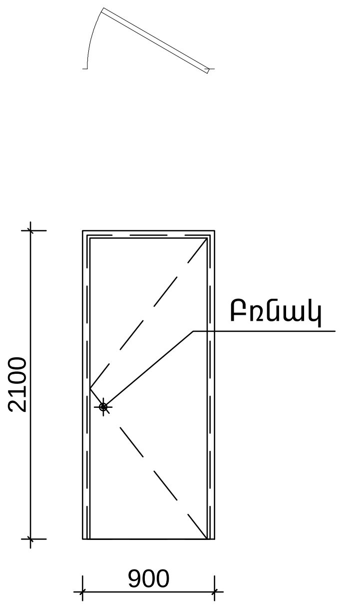

Դ5*
Սանհանգույցների մետաղապլաստե խուլ դուռ
/երկու հատ/

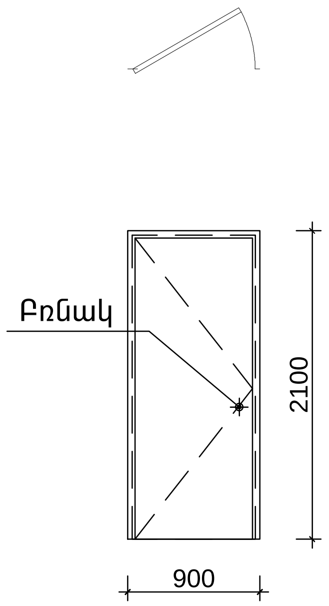

ՏՆՕՐԵՆ	Ռ.ՔԵԼԵՋՅԱՆ		«ՀՐԱՆՏ ՄԱԹԵՎՈՍՅԱՆ» Մշակութային կենտրոն-թանգարանի նախագիծ Հասցե՝ Կենտրոն վարչական շրջան, Աբովյան փողոց հ.51/1 հողամաս Կառուցապատող՝ «ՀՐԱՆՏ ՄԱԹԵՎՈՍՅԱՆ» մշակութային բարեգործական հիմնադրամ	ՃԼ		
Ն.Գ. ՃԱՐՏԱՐԱՊԵՏ	Տ.ԲԱՐՍԵՂՅԱՆ			ՓՈՒԼ	ԹԵՐԹ	ԹԵՐԹԵՐ
ՃԱՐՏԱՐԱՊԵՏ	Մ.ԱԶԵՋՅԱՆ			ԱՆ	ՃԼ- 30	36
			ՃԱՐՏԱՐԱՊԵՏԱԿԱՆ ՄԱՍ	«ՃՇՀԱՅ»		
			Դռների գծագրեր Մ1:50			

Դ6
Դահլիճի էվակուացիոն
մետաղապլաստե խուլ դուռ
/մեկ հատ/

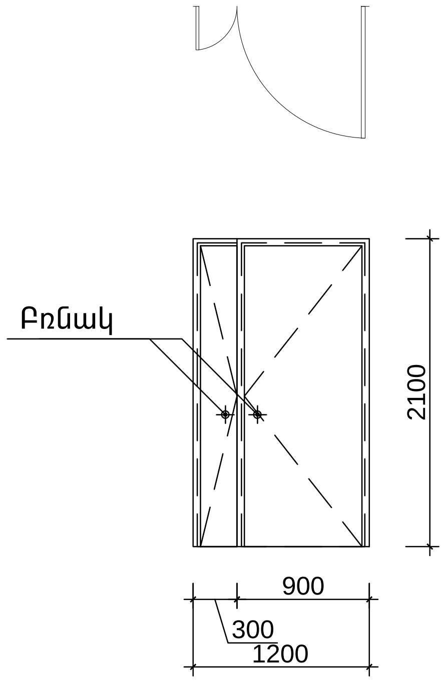

Դ6*
Դահլիճի էվակուացիոն
մետաղապլաստե խուլ դուռ
/մեկ հատ/

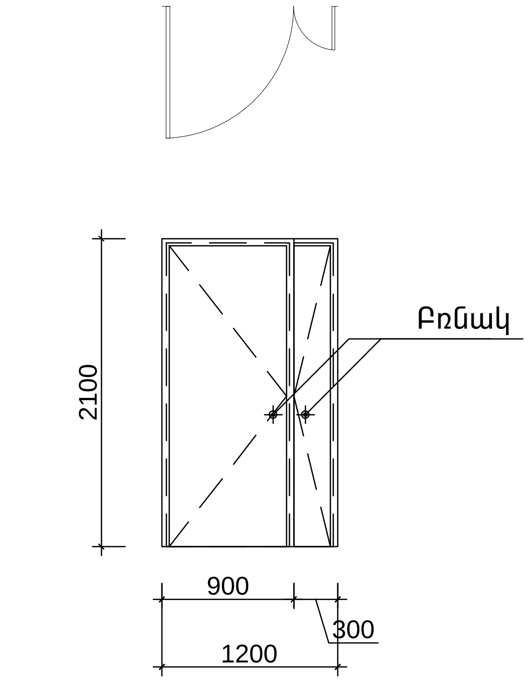

Դ7
Պահեստային սենքերի
մետաղապլաստե խուլ դուռ
/երեք հատ/

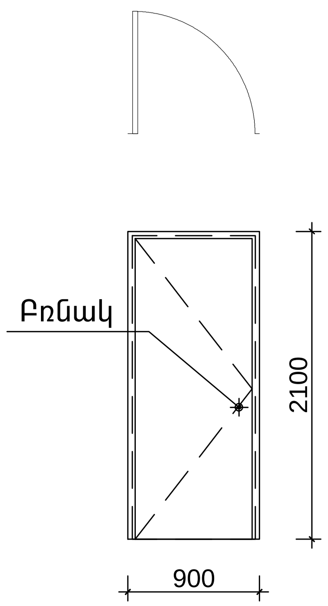

Դ7*
Պահեստային սենքերի
մետաղապլաստե խուլ դուռ
/երեք հատ/

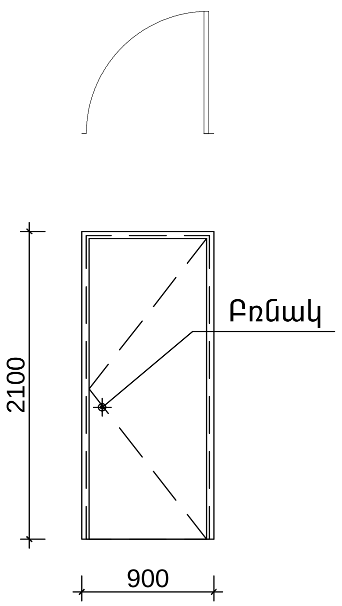

Դ8
Բարի պահեստային
մետաղապլաստե խուլ դուռ
/մեկ հատ/

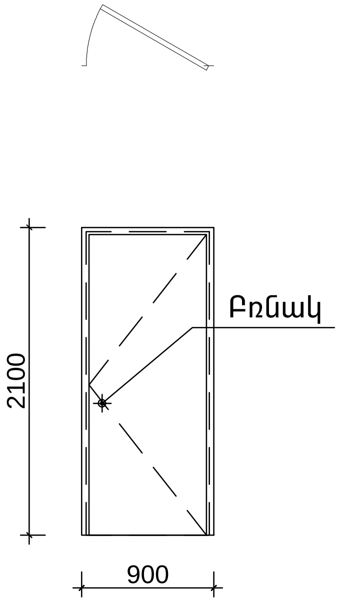

Դ9
Աշխատասենյակների մետաղապլաստե
ավազահարված դուռ
/չորս հատ/

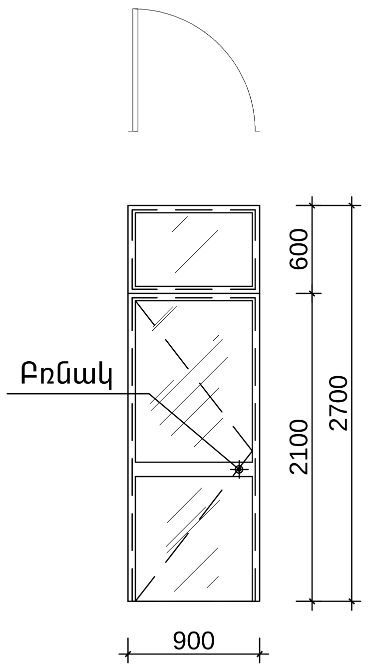

Դ9*
Աշխատասենյակների մետաղապլաստե
ավազահարված դուռ
/երեք հատ/

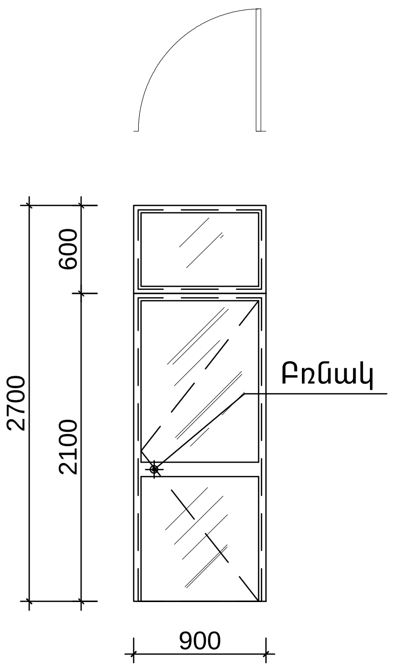

Դ10
մետաղապլաստե ավազահարված հրակայուն
դուռ
/մեկ հատ/

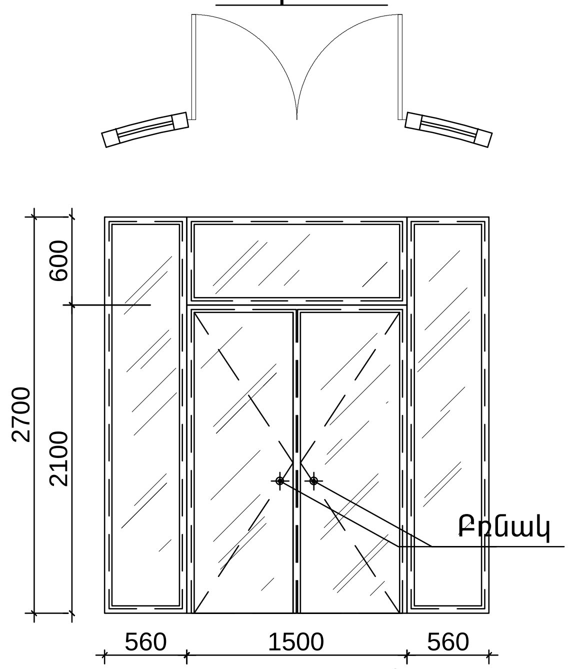

Դ11
(7.20 նիշի) հարթակ ելքի
մետաղապլաստե տոնավորված
ապակե դուռ
/մեկ հատ/

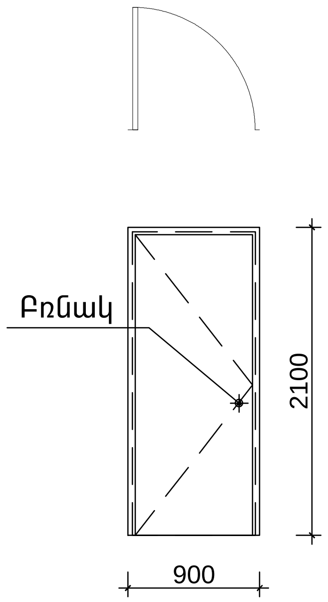

ՏՆՕՐԵՆ	Հ.ՔԵԼԵՋՅԱՆ		«ՀՐԱՆՏ ՄԱԹԵՎՈՍՅԱՆ» Մշակութային կենտրոն-թանգարանի նախագիծ Հասցե՝ Կենտրոն վարչական շրջան, Աբովյան փողոց h.51/1 հողամաս Կառուցապատող՝ «ՀՐԱՆՏ ՄԱԹԵՎՈՍՅԱՆ» մշակութային բարեգործական հիմնադրամ	ճL		
Ն.Գ. ՃԱՐՏԱՐԱՊԵՏ	Տ.ԲԱՐՍԵՂՅԱՆ			ՓՈՒԼ	ԹԵՐԹ	ԹԵՐԹԵՐ
ՃԱՐՏԱՐԱՊԵՏ	Մ.ԱՋԵՋՅԱՆ			ԱՆ	ճL- 31	36
			ՃԱՐՏԱՐԱՊԵՏԱԿԱՆ ՄԱՍ	«ՃՇՀԱՀ»		
			Դռների գագրեր Մ1:50			

Պ1
Գլխավոր ճակատի ապակի
/մեկ հատ/

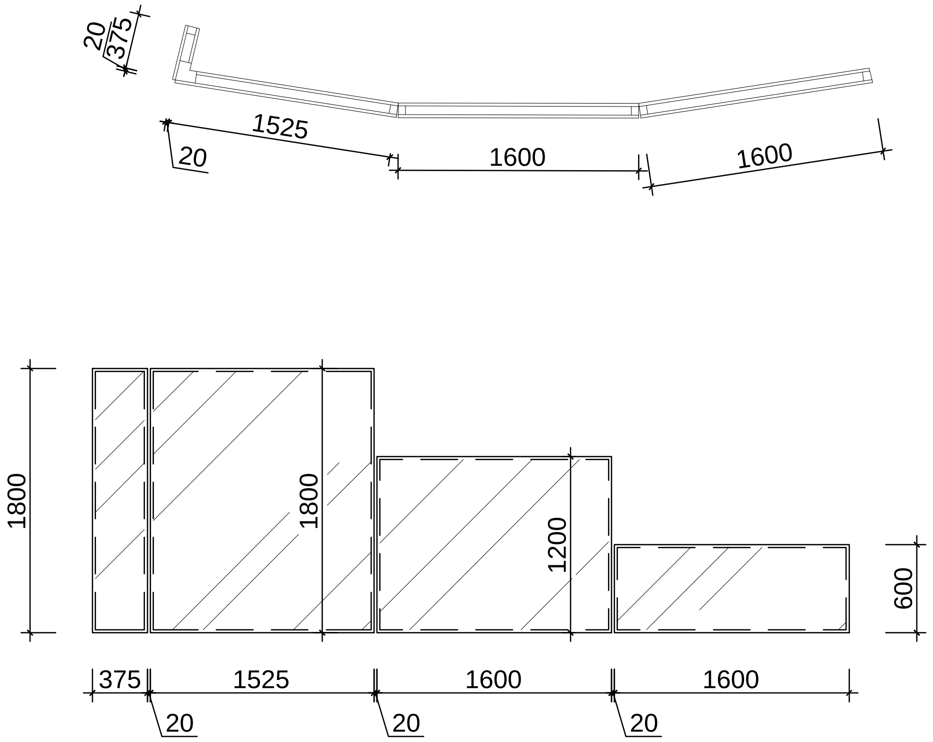

Պ1*
Գլխավոր ճակատի ապակի
/մեկ հատ/

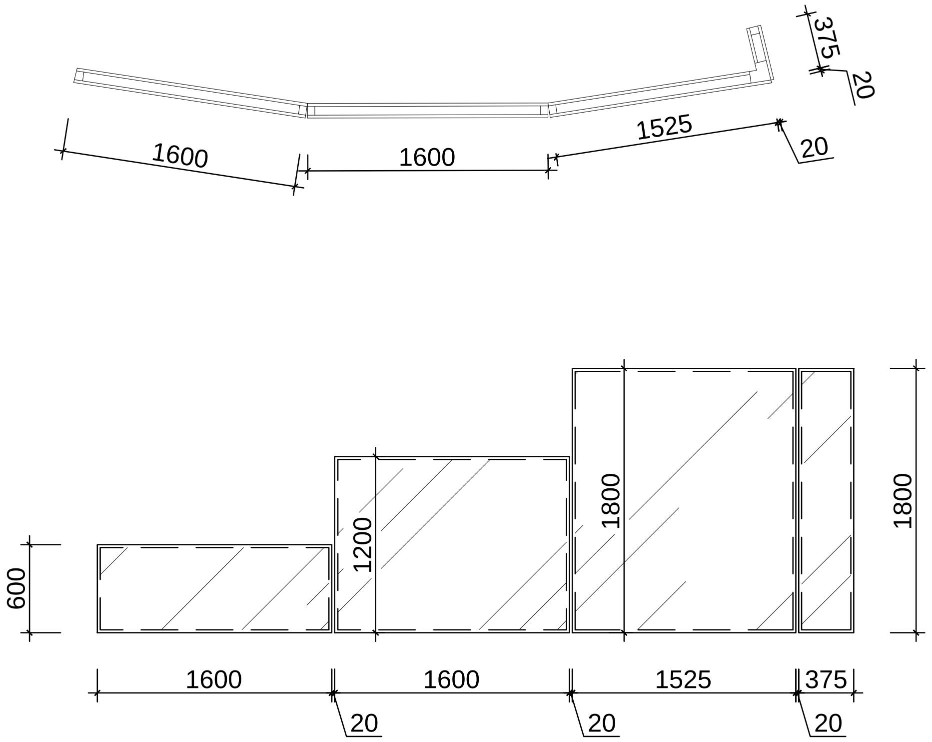

Պ2
Գլխավոր ճակատի փակ պատուհան
/չորս հատ/

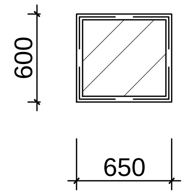

Պ3
Գլխավոր ճակատի փակ պատուհան
/երկու հատ/

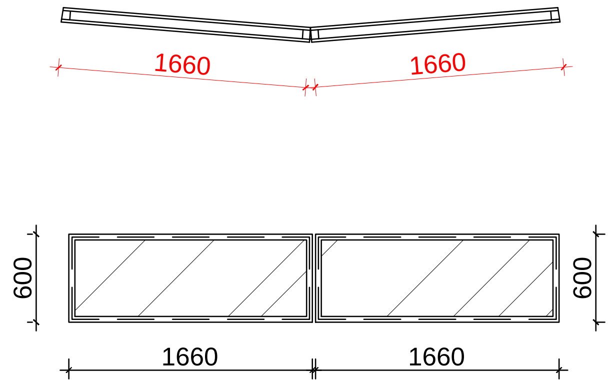

Պ4
Կողային ճակատի փակ պատուհան
/չորս հատ/

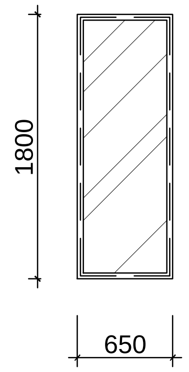

Պ5
Կողային ճակատի բացվող պատուհան
/երկու հատ/

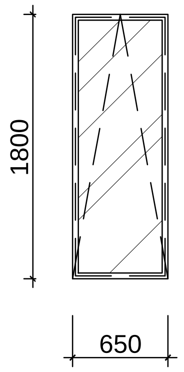

Պ6
Գլխավոր ճակատի փակ պատուհան
/12 հատ/

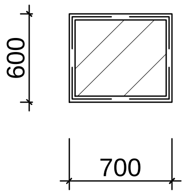

ՏՆՕՐԵՆ	Հ.ՔԵԼԵՋՅԱՆ		«ՀՐԱՆՏ ՄԱԹԵՎՈՍՅԱՆ» Մշակութային կենտրոն-թանգարանի նախագիծ Հասցե՝ Կենտրոն վարչական շրջան, Աբովյան փողոց h.51/1 հողամաս Կառուցապատող՝ «ՀՐԱՆՏ ՄԱԹԵՎՈՍՅԱՆ» մշակութային բարեգործական հիմնադրամ	ՃԼ		
Ն.Գ. ՃԱՐՏԱՐԱՊԵՏ	Տ.ԲԱՐՍԵՂՅԱՆ			ՓՈՒԼ	ԹԵՐԹ	ԹԵՐԹԵՐ
ՃԱՐՏԱՐԱՊԵՏ	Մ.ԱՋԵՋՅԱՆ			ԱՆ	ՃԼ- 32	36
			ՃԱՐՏԱՐԱՊԵՏԱԿԱՆ ՄԱՍ	«ՃՇՀԱՀ»		
			Ապակեպատ մակերեսների և պատուհանների գծագրեր Մ1:50			

Պ7
Հետին ճակատի
փակ պատուհան
/երկու հատ/

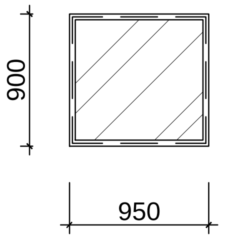

Պ8
Հետին ճակատի
փակ պատուհան
/մեկ հատ/

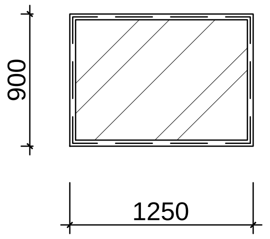

Պ9
Կողային ճակատի
փակ պատուհան
/մեկ հատ/

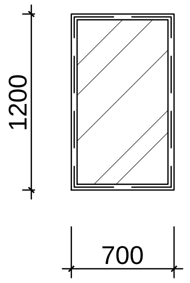

Պ10
Հետին ճակատի
փակ պատուհան
/երկու հատ/

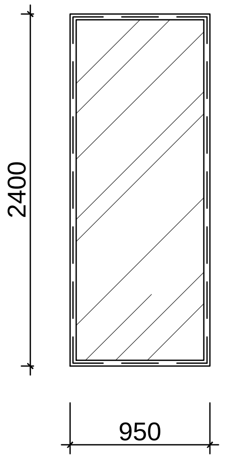

Պ11
Հետին ճակատի
փակ պատուհան
/մեկ հատ/

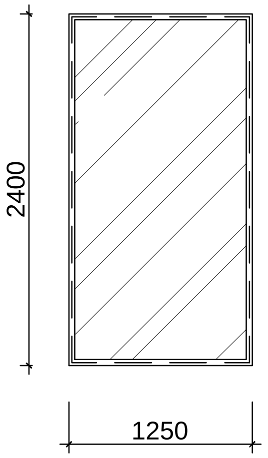

Պ12
Հետին ճակատի
փակ պատուհան
/մեկ հատ/

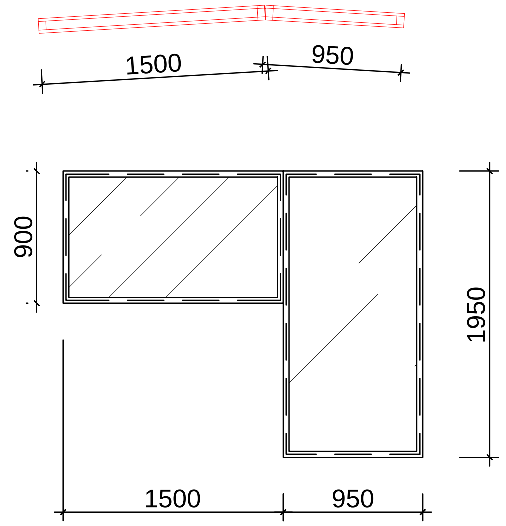

Պ12*
Հետին ճակատի
փակ պատուհան
/մեկ հատ/

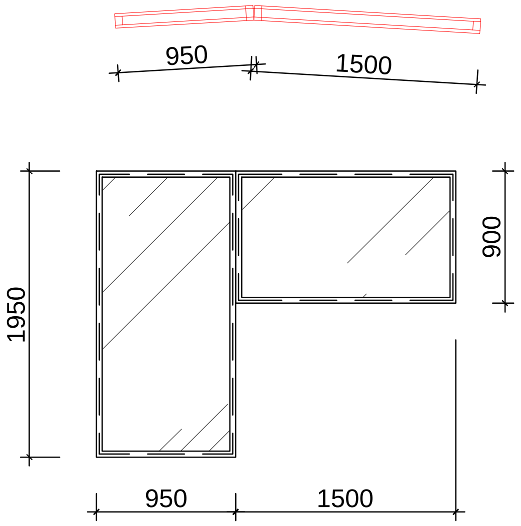

ՏՆՕՐԵՆ	Հ.ՔԵԼԵՉՅԱՆ		«ՀՐԱՆՏ ՄԱԹԵՎՈՍՅԱՆ» Մշակութային կենտրոն-թանգարանի նախագիծ Հասցե` Կենտրոն վարչական շրջան, Աբովյան փողոց հ.51/1 հողամաս Կառուցապատող` «ՀՐԱՆՏ ՄԱԹԵՎՈՍՅԱՆ» մշակութային բարեգործական հիմնադրամ	ճԼ		
Ն.Գ. ճԱՐՏԱՐԱՊԵՏ	Տ.ԲԱՐՍԵՂՅԱՆ			ՓՈՒԼ	ԹԵՐԹ	ԹԵՐԹԵՐ
ճԱՐՏԱՐԱՊԵՏ	Մ.ԱՉԵՋՅԱՆ			ԱՆ	ճԼ- 33	36
			ճԱՐՏԱՐԱՊԵՏԱԿԱՆ ՄԱՍ	«ճՇՀԱՀ»		
			Ապակեպատ մակերեսների և պատուհանների գծագրեր Մ1:50			

Պ13
Կողային ճակատի
փակ և բաց մասով պատուհան
/չորս հատ/

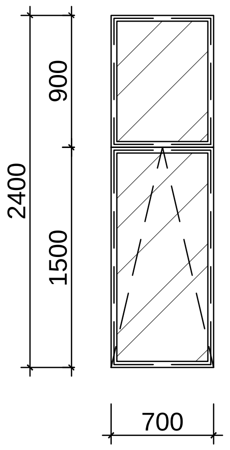

Պ14
Կողային ճակատի
բացվող պատուհան
/երկու հատ/

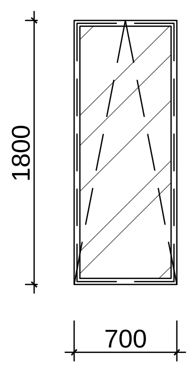

Պ15
Երկրորդ հարկի գլխավոր ճակատի
փակ պատուհան
/վեց հատ/

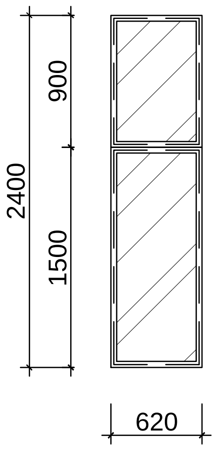

Պ15*
Երկրորդ հարկի գլխավոր
ճակատի փակ և
բաց մասով պատուհան
/երկու հատ/

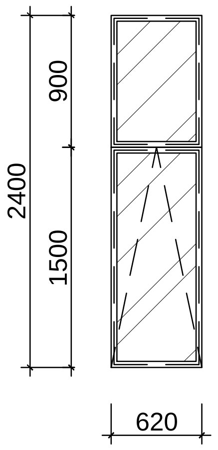

Պ16
Երկրորդ հարկի գլխավոր ճակատի
փակ և բաց մասով
պատուհանի փռվածք
/մեկ հատ/

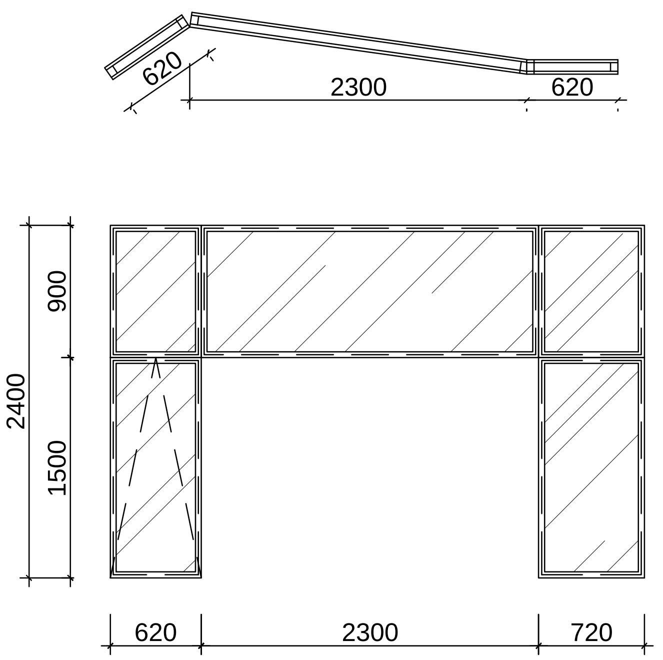

Պ16*
Երկրորդ հարկի գլխավոր ճակատի
փակ և բաց մասով
պատուհանի փռվածք
/մեկ հատ/

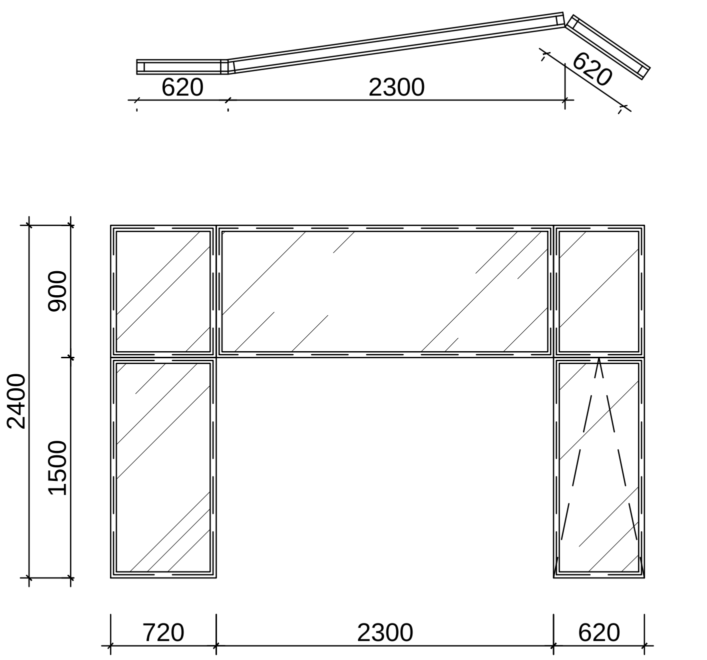

Պ17
Երկրորդ հարկի կողային
ճակատի
փակ պատուհանի փռվածք
/երկու հատ/

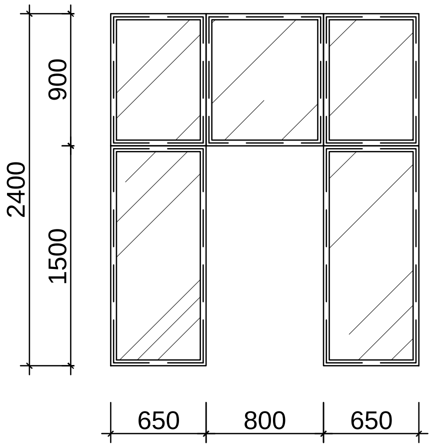

ՏՆՕՐԵՆ	Հ.ՔԵԼԵՋՅԱՆ		«ՀՐԱՆՏ ՄԱԹԵՎՈՍՅԱՆ» Մշակութային կենտրոն-թանգարանի նախագիծ Հասցե՝ Կենտրոն վարչական շրջան, Աբովյան փողոց h.51/1 հողամաս Կառուցապատող՝ «ՀՐԱՆՏ ՄԱԹԵՎՈՍՅԱՆ» մշակութային բարեգործական հիմնադրամ	ՃԼ	
Ն.Գ. ՃԱՐՏԱՐԱՊԵՏ	Տ.ԲԱՐՍԵՂՅԱՆ			ՓՈՒԼ / ԹԵՐԹ / ԹԵՐԹԵՐ	
ՃԱՐՏԱՐԱՊԵՏ	Մ.ԱՋԵՋՅԱՆ			ԱՆ / ՃԼ- 34 / 36	
			ՃԱՐՏԱՐԱՊԵՏԱԿԱՆ ՄԱՍ	«ՃՇՀԱՀ»	
			Ապակեպատ մակերեսների և պատուհանների գծագրեր Մ1:50		

Պ18
Երկրորդ հարկի կողային ճակատի
փակ և բաց մասերով
պատուհանի փեղկածք
/չորս հատ/

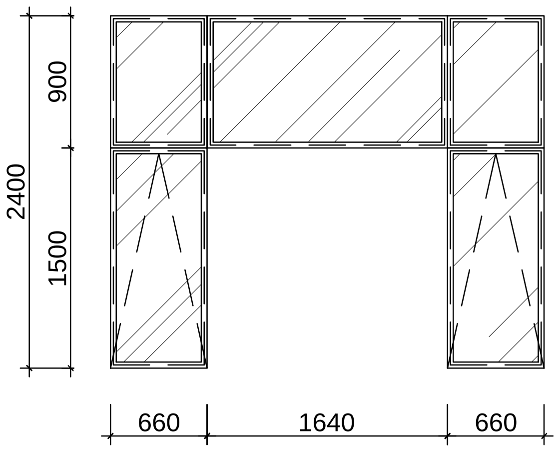

Պ18*
Երկրորդ հարկի կողային ճակատի
փակ և բաց մասերով
պատուհանի փեղկածք
/երկու հատ/

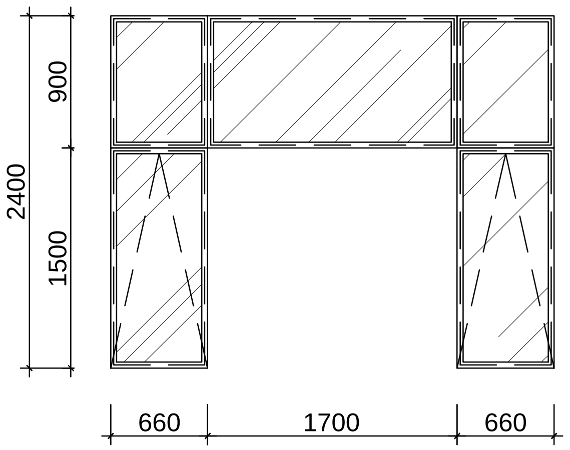

Պ19
Երթիկ (7.20) նիշի վրա;
30° թեքությամբ բարձրություն
/մեկ հատ/

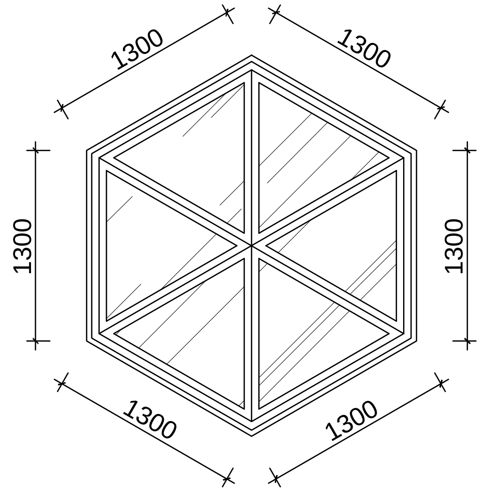

Թանգարանի տարածքում նախատեսված նստարանների գծագրեր Մ1:50
քանակ՝ 10 հատ

Կողային տեսք

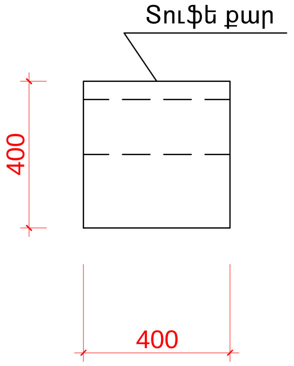

Կողային տեսք

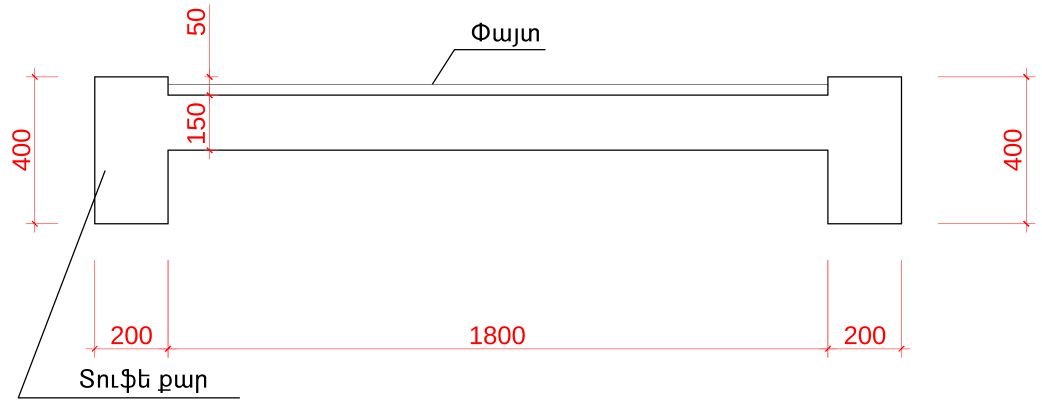

Հատակագիծ

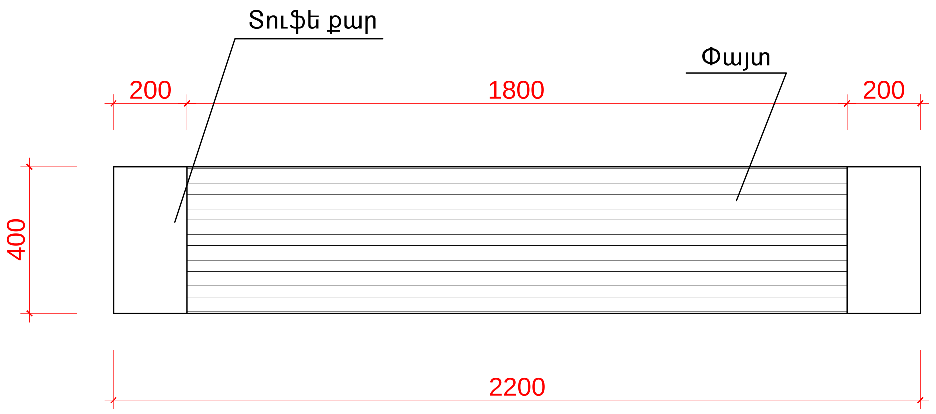

ՏՆՕՐԵՆ	Հ.ՔԵԼԵՋՅԱՆ		«ՀՐԱՆՏ ՄԱԹԵՎՈՍՅԱՆ» Մշակութային կենտրոն-թանգարանի նախագիծ Հասցե՝ Կենտրոն վարչական շրջան, Աբովյան փողոց h.51/1 հողամաս Կառուցապատող՝ «ՀՐԱՆՏ ՄԱԹԵՎՈՍՅԱՆ» մշակութային բարեգործական հիմնադրամ	ՃԼ		
Ն.Գ. ՃԱՐՏԱՐԱՊԵՏ	Տ.ԲԱՐՍԵՂՅԱՆ			ՓՈՒԼ	ԹԵՐԹ	ԹԵՐԹԵՐ
ՃԱՐՏԱՐԱՊԵՏ	Մ.ԱՋԵՋՅԱՆ			ԱՆ	ՃԼ- 35	36
			ՃԱՐՏԱՐԱՊԵՏԱԿԱՆ ՄԱՍ	«ՃՇՀԱՀ»		
			Ապակեպատ մակերեսների և պատուհանների գծագրեր Մ1:50			

Տիպային բազրիկի հանգույց Մ1:10

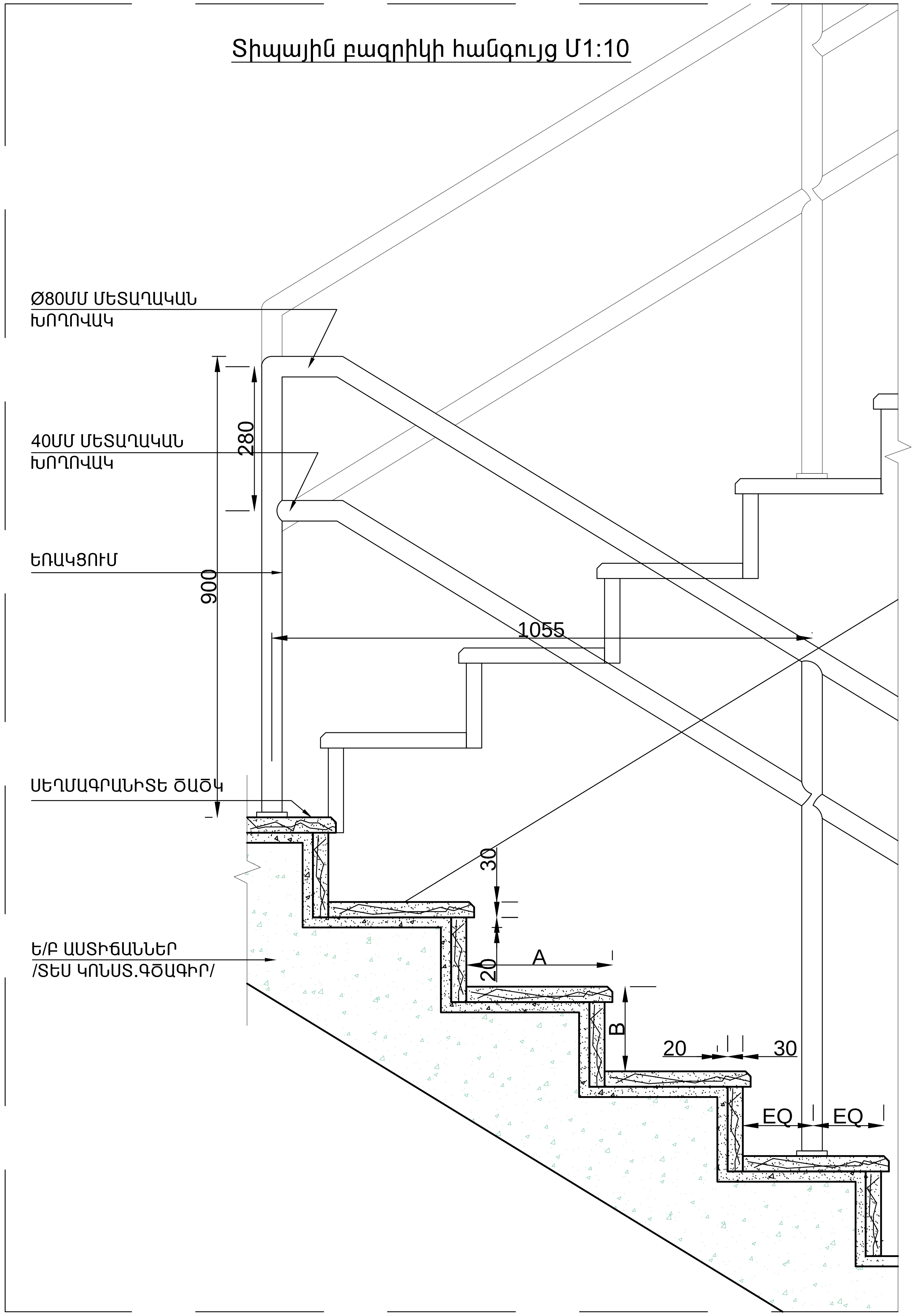

Տիպային աստիճանի հանգույց Մ1:5

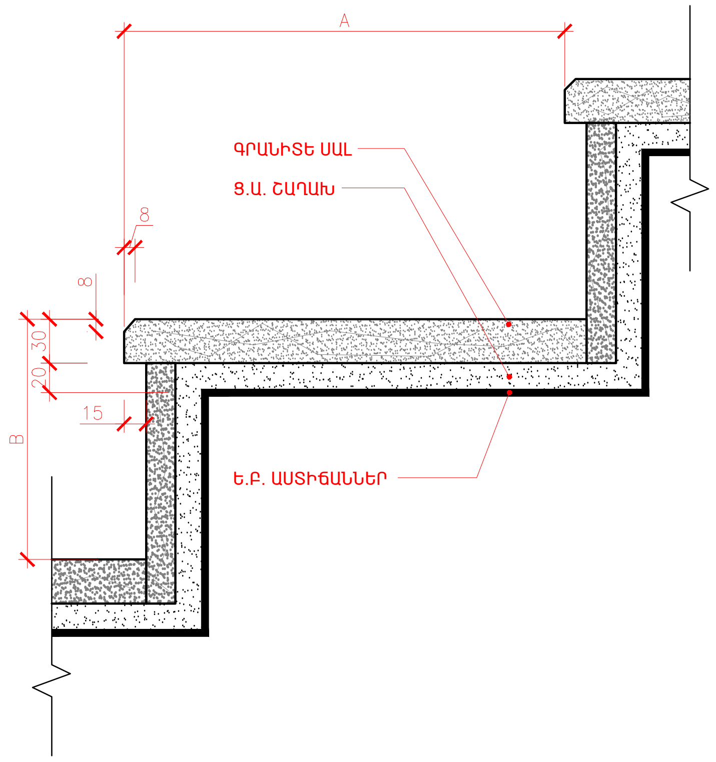

Հատակի հանգույց Մ1:10

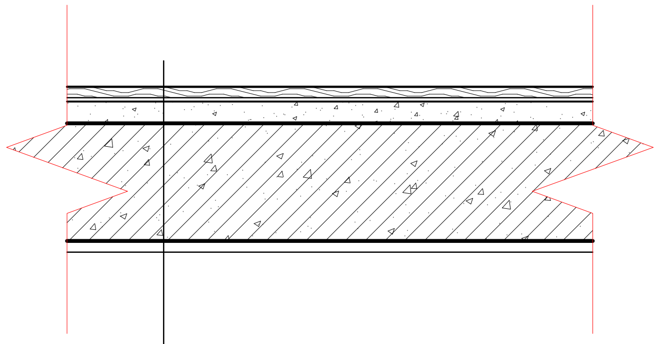

Գրանիտ	15 մմ
Սոսինձի շերտ	5 մմ
Ց/Ա հարթեցնող շերտ	30 մմ
Ե/Բ սալ	250 մմ
Գաջ/ սվաղ	15 մմ

Հատակի հանգույց Մ1:10

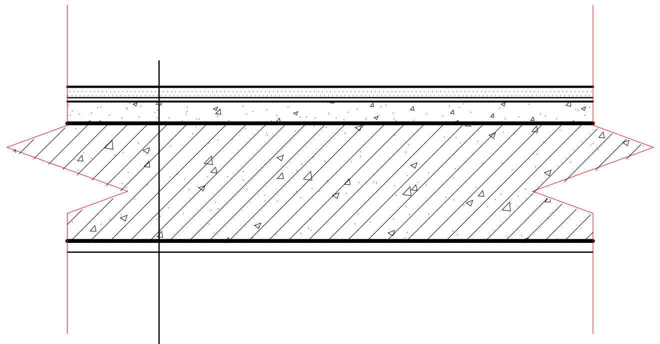

Մանրահատակ	15 մմ
Սոսինձի շերտ	5 մմ
Ց/Ա հարթեցնող շերտ	30 մմ
Ե/Բ սալ	250 մմ
Գաջ/ սվաղ	15 մմ

«ՀՈՎՆԱՆ ՍԱՄՎԵԼՅԱՆ»
Աշակերտային կենտրոն-թանգարանի վերակառուցման նախագիծ
Հասցե՝ Կենտրոն վարչական շրջան, Աբովյան փողոց հ.51/1 հողամաս
Կառուցապատող՝ «ՀՈՎՆԱՆ ՍԱՄՎԵԼՅԱՆ»
մշակութային բարեգործական հիմնադրամ

ՃԱՐՏԱՐԱՊԵՏԱԿԱՆ ՄԱՍ

Հանգույցներ Մ1:100

ՏՆՕՐԵՆ	Հ.ՔԵԼԵՉՅԱՆ
Ն.Գ. ՃԱՐՏԱՐԱՊԵՏ	Տ.ԲԱՐՍԵՂՅԱՆ
ՃԱՐՏԱՐԱՊԵՏ	Մ.ԱԶԵՑՅԱՆ

ՓՈՒԼ	ԹԵՐԹ	ԹԵՐԹԵՐ
ԱՆ	ՃԼ- 36	36

ՃԼ

«ՃՇՀԱՅ»