ՃԱՐՏԱՐԱՊԵՏՈՒԹՅԱՆ ԵՎ ՇԻՆԱՐԱՐՈՒԹՅԱՆ ՀԱՅԱՍՏԱՆԻ ԱԶԳԱՅԻՆ ՀԱՄԱԼՍԱՐԱՆ

«Հաստատում եմ»

ՊՐՈՌԵԿՏՈՐ Գիտական Աշխատանքների Գծով
Յու. ՍԱՖԱՐՅԱՆ
Ճարտ. Դ-ր., Պրոֆ; ՀՃԱ ակադեմիկոս

«Երաշխավորված է ԵՃՇՊՀ ԳՏԽ»

«ՀՐԱՆՏ ՄԱԹԵՎՈՍՅԱՆ»
ՄՇԱԿՈՒԹԱՅԻՆ ԿԵՆՏՐՈՆ-ԹԱՆԳԱՐԱՆԻ ՆԱԽԱԳԻԾ

Հասցե՝ Կենտրոն վարչական շրջան, Աբովյան փողոց հ.51/1 հողամաս

Կառուցապատող՝ «ՀՐԱՆՏ ՄԱԹԵՎՈՍՅԱՆ» մշակութային բարեգործական հիմնադրամ

ԳԻՐՔ -3-

Հատոր 1

ՆԵՐՔԻՆ ՋՐԱՄԱՏԱԿԱՐԱՐՈՒՄ ԵՎ ԿՈՅՈՒՂԻ

ՃԱՐՏԱՐԱՊԵՏՈՒԹՅԱՆ ԴԻԶԱՅՆԻ
ՇԻՆԱՐԱՐՈՒԹՅԱՆ ՆԱԽԱԳԾԱՅԻՆ
ԵՎ ՓՈՐՁԱԳԻՏԱԿԱՆ
ԿԵՆՏՐՈՆԻ ՂԵԿԱՎԱՐ՝ Հ. ՔԵԼԵՋՅԱՆ

ՆԱԽԱԳԾԻ ԳԼԽԱՎՈՐ ՃԱՐՏԱՐԱՊԵՏ Տ.ԲԱՐՍԵՂՅԱՆ

ԵՐԵՎԱՆ 2014

ՍԱՌԸ ՋՐԱՄԱՏԱԿԱՐԱՐՄԱՆ ԵՎ ԿԵՆՑԱՂԱՅԻՆ ԿՈՅՈՒՂՈՒ ՑԱՆՑԵՐԻ ԲԱՑԱՏՐԱԳԻՐ

ՍԱՌԸ ՋՐԱՄԱՏԱԿԱՐԱՐՄԱՆ ԵՎ ԿԵՆՑԱՂԱՅԻՆ ԿՈՅՈՒՂՈՒ ՑԱՆՑԵՐԻ ՆԱԽԱԳԻԾԸ ՄՇԱԿՎԱԾ Է ԸՍՏ ՃԱՐՏԱՐԱՊԵՏԱԿԱՆ ԳԾԱԳՐԵՐԻ :
ՇԵՆՔԻ ՀԱՐԿԱՅՆՈՒԹՅՈՒՆԸ 3 ՀԱՐԿ ԵՎ ՆԿՈՒՂ :
ՇԵՆՔՈՒՄ ՆԱԽԱԳԾՎԵԼ Է ՍԱՌԸ ՋՐԱՄԱՏԱԿԱՐԱՐՄԱՆ, ԿՆՑԱՂԱՅԻՆ ԿՈՅՈՒՂՈՒ ՑԱՆՑԵՐ:
ՆԱԽԱԳԻԾԸ ԿԱՏԱՐՎԱԾ ԷՀԱՄԱՁԱՅՆ ԳՈՐԾՈՂ ՇՆ ԵՎ Կ 2.04-01.85-ի ՆՈՐՄԵՐԻ:

ՀԱՇՎԱՐԿԱՅԻՆ ՏՎՅԱԼՆԵՐ

Ցանցի անվանումը	Պահանջվող ճնշումը	Հաշվարկային ելքեր		Հակ. կարիք լ/վրկ
		խմ/ժամ	Լ/վրկ	
Սառը ջուր	24	1.8	0.5	2.5
Կոյուղի				

ՍԱՌԸ ՋՐԻ ՍՆՈՒՑՈՒՄԸ ԿԱՏԱՐՎՈՒՄ Է ԲՆԱԿԱՎԱՅՐԻ ՋՐՄՈՒՂԻ Ø200ՄՄ Ø50 ՄՄ ԽՈՂՈՎԱԿՈՎ : ՑԱՆՑԻ ՎՐԱ ԴԻՏԱՀՈՐԻ ՆԵՐՍՈՒՄ ՏԵՂԱԴՐՎՈՒՄ Է ՓԱԿԱՆ Ø50 ՄՄ ՋՐԱՉԱՓ ԵՎ ՖԻԼՏՐ Ø32 ՄՄ :

ԽՄԵԼՈՒ ՏՆՏԵՍԱԿԱՆ ԵՎ ՀԱԿԱՀՐԴԵՀԱՅԻՆ ՋՐԱՄԱՏԱԿԱՐԱՐՄԱՆ ՑԱՆՑԵՐԸ ՆԱԽԱՏԵՍՎԱԾ ԵՆ ՀԱՄԱԿՑՎԱԾ:
ՑԱՆՑԻ ՀԱՄԱՐ ԿԻՐԱՌՎԱԾ ԵՆ ՊՈԼԻՊՐՈՊԻԼԵՆԵ ԽՈՂՈՎԱԿՆԵՐ Ø50-15ՄՄ :

ԿԵՆՑԱՂԱՅԻՆ ԿԵՂՏԱՋՐԵՐԸ ՍԱՆ-ՍԱՐՔԵՐԻՑ ԻՆՔՆԱՀՈՍ ՀԱՎԱՔՎՈՒՄ ԵՎ ՀԵՌԱՑՎՈՒՄ Է ՆԵՐՔԻՆ ՑԱՆՑԻ ՄԻՋՈՑՈՎ ԴԵՊԻ ԿՈՅՈՒՂՈՒ ԲԱԿԱՅԻՆ ՑԱՆՑ: ԱՅՆՈՒՀԵՏԵՎ ՄԻԱՑՆԵԼ ՔԱՂԱՔԱՅԻՆ Ø400ՄՄ ԿՈՅՈՒՅՈՒՂԱՏԱՐԻՆ ՈՐԸ ԱՆՑՆՈՒՄ Է ՏԵՐՅԱՆ ՓՈՂՈՑՈՎ: ՀԱՐԹ ՏԱՆԻՔԻՑ ԱՆՋԱՏԵԼ Ø150ՄՄ ՋՐԸՆԴՈՒՆԻՉՆԵՐԻ ՄԻՋՈՑՈՎ ՆԵՐՔԻՆ ՑԱՆՑԵՐՈՎ: 120x120ՄՄ ՈՒՂՂԱՆԿՅՈՒՆ ԽՈՂՈՎԱԿՆԵՐԻ ՄԻՋՈՑՈՎ ՀԵՌԱՑՎՈՒՄ Է ԱԶԱՏ ՄԱԿԵՐԵՎՈՒՅԹ ՄԱՅԹԻ ՎՐԱ:

ՑԱՆՑԵՐԻ ՀԱՄԱՐ ՆԱԽԱՏԵՍՎԱԾ ԵՆ ԿՈՅՈՒՂՈՒ ՊԼԱՍՏՄԱՍԵ ԽՈՂՈՎԱԿՆԵՐ Ø150 ÷50 ՄՄ:

ՑԱՆՑԻ ՎՐԱ ՆԱԽԱՏԵՍՎԱԾ ԵՆ ԴԻՏԱՀՈՐԵՐ ՍՏՈՒԳՈՒՄՆԵՐ ԿԱՏԱՐԵԼՈՒ ԵՎ ՀԵՏԱԳԱ ՇԱՀԱԳՈՐԾԵԼՈՒ ՀԱՄԱՐ:
ՆԱԽԱԳԾԱՅԻՆ ԱՇԽԱՏԱՆՔՆԵՐԸ ԿԱՏԱՐՎԱԾ ԵՆ ՀՀ-ՈՒՄ ԳՈՐԾՈՂ ՆՈՐՄԵՐԻ ԵՎ ԿԱՆՈՆՆԵՐԻ ՀԱՄԱՁԱՅՆ:

ԹԵՐԹԵՐԻ ՑԱՆԿ

NN	Անվանումը	Թերթ
1	Առաջնորդող թերթ	ՋՋ-1
2	Հատակագիծ -3.60 նիշով; Ջ1-ի և Կ1-ի ցանցերով	ՋՋ-2
3	Հատակագիծ ±0.00 նիշով; Ջ1-ի և Կ1-ի ցանցերով	ՋՋ-3
4	Հատակագիծ 3.60 նիշով; Ջ1-ի և Կ1-ի ցանցերով	ՋՋ-4
5	Հատակագիծ 7.20 նիշով; Ջ1-ի և Կ1-ի ցանցերով	ՋՋ-5
6	Հատակագիծ 7.20 նիշով; Կ1-ի ցանցով	ՋՋ-6
7	Ջրամատակարարման ցանցի սխեմա	ՋՋ-7
8	Կոյուղու ցանցի սխեմա	ՋՋ-8
9	Կոյուղու ցանցի սխեմա	ՋՋ-9
10	Ջրամատակարարման ցանցի ծավալաթերթ	ՋՋ-10
11	Կոյուղու ձեվավոր մասեր	ՋՋ-11
12	Կոյուղու ցանցի ծավալաթերթ	ՋՋ-12

ՀԱՏԱԿԱԳԾՈՒՄ	ՍԽԵՄԱՅՈՒՄ	ՆՇԱՆՆԵՐԻ ԱՆՎԱՆՈՒՄԸ
1	2	3
......Ջ1......	......Ջ1......	ՍԱՌԸ ՋՐԻ ՆԱԽԱԳ. ԽՈՂՈՎԱԿ
......Կ1......	......Կ1......	ԿՈՅՈՒՂՈՒ..........................
—	—	ՓԱԿԱՆ
—	Հ	ՀՈՍԱԿ
—	ԼՎ	ԼՎԱՑԱՐԱՆ
—	ՋԿ	ՋՈՒԳԱՐԱՆԱԿՈՆՔ
—	ՍՏ	ՍՏՈՒԳԻՉ
Կ.Կ1	Կ.Կ1	ԿՈՅՈՒՂՈՒ ԿԱՆԳՆԱԿ
Կ.Ջ 1	Կ.Ջ 1	ՍԱՌԸ ՋՐԻ ԿԱՆԳՆԱԿ
ԽՏ		ԽՈՐԸ ՏԱԳԴԻՐ
—		ՋՐԱՉԱՓ
—	ԽԿ	ԽՈՀԱՆՈՑԱԿՈՆՔ
—		ԳՈՐԾՈՂ ԴԻՏԱՀՈՐ
—		ՆԱԽԱԳԾԱՅԻՆ ԴԻՏԱՀՈՐ

ՏՆՕՐԵՆ	Հ.ՔԵԼԵՉՅԱՆ	
Ն.Գ. ՃԱՐՏԱՐԱՊԵՏ	Տ.ԲԱՐՍԵՂՅԱՆ	
Ն.ՋԿ. Գ.ՄԱՍ	Գ.ՄԱՆՈՒԹՅԱՆ	

«ՀՐԱՆՏ ՄԱԹԵՎՈՍՅԱՆ»
Մշակութային կենտրոն-թանգարանի նախագիծ
Հասցե՝ Կենտրոն վարչական շրջան, Աբովյան փողոց հ.51/1 հողամաս
Կառուցապատող՝ «ՀՐԱՆՏ ՄԱԹԵՎՈՍՅԱՆ»
մշակութային բարեգործական հիմնադրամ

ՆԵՐՔԻՆ ՋՐԱՄԱՏԱԿԱՐԱՐՈՒՄ ԵՎ ԿՈՅՈՒՂԻ

Առաջնորդող թերթ

ՋԿ

ՓՈՒԼ	ԹԵՐԹ	ԹԵՐԹԵՐ
ԱՆ	ՋԿ- 1	12

«ՃՇՀԱՀ»

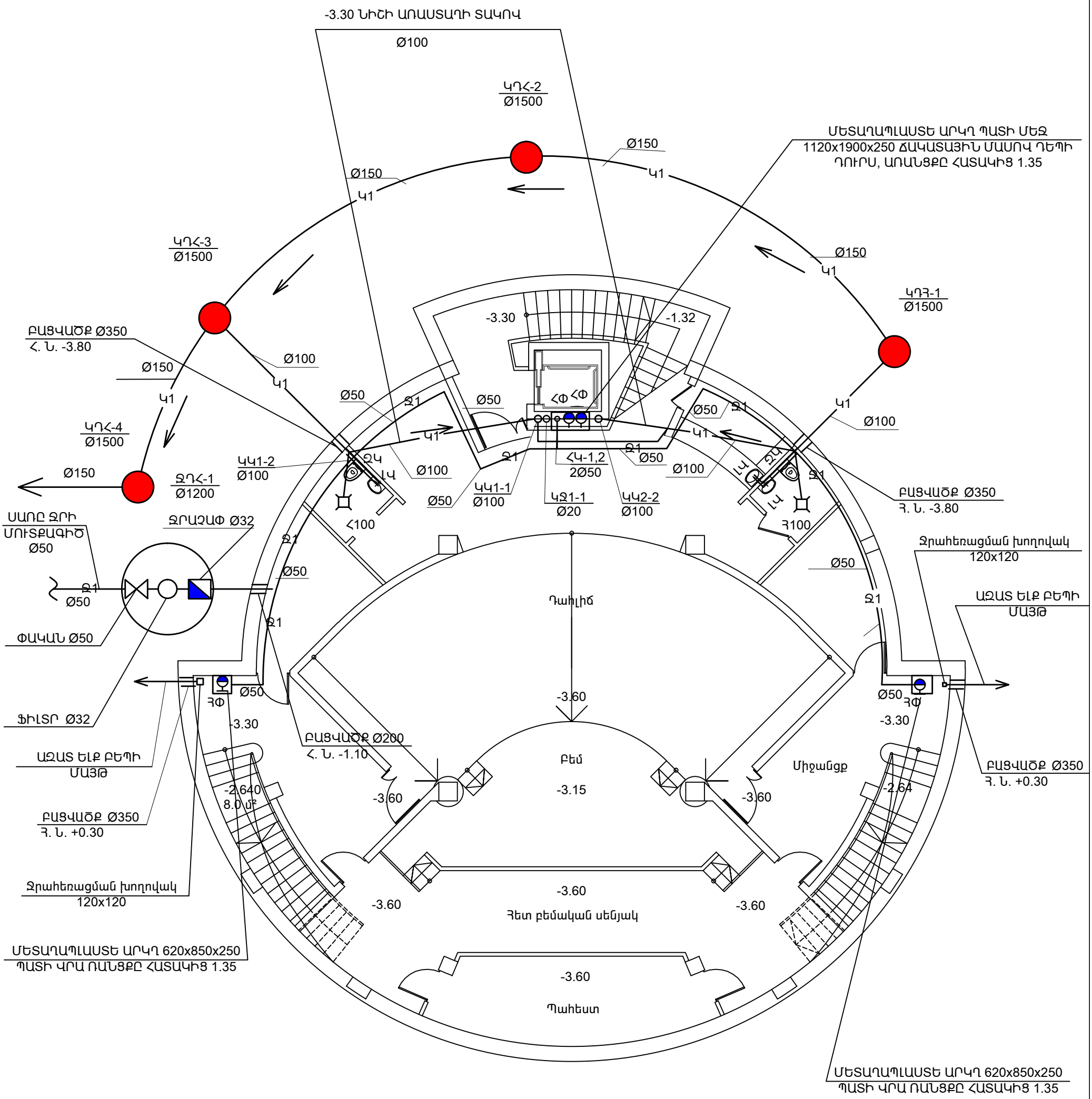
-3.30 ՆԻՇԻ ԱՌԱՍՏԱՂԻ ՏԱԿՈՎ
Ø100
ԿՂՀ-2
Ø1500
Ø150
Կ1
ՄԵՏԱՂԱՊԼԱՍՏԵ ԱՐԿՂ ՊԱՏԻ ՄԵՋ
1120x1900x250 ՃԱԿԱՏԱՅԻՆ ՄԱՍՈՎ ԴԵՊԻ
ԴՈՒՐՍ, ԱՌԱՆՑՔԸ ՀԱՏԱԿԻՑ 1.35
ԿՂՀ-3
Ø1500
ԿՂՀ-1
Ø1500
-3.30
-1.32
ԲԱՑՎԱԾՔ Ø350
Հ. Ն. -3.80
Ø150
Ø100
Կ1
ԿՂՀ-4
Ø1500
Ø150
ԶՂՀ-1
Ø1200
Ø50
Զ1
ՀՓ ՀՓ
ԿԿ1-2
Ø100
ԶԿ
ԼԿ
ՀԿ-1,2
2Ø50
ԿԿ1-1
Ø100
ԿԶ1-1
Ø20
ԿԿ2-2
Ø100
ՀԿ
ՀԿ
ՀԿ

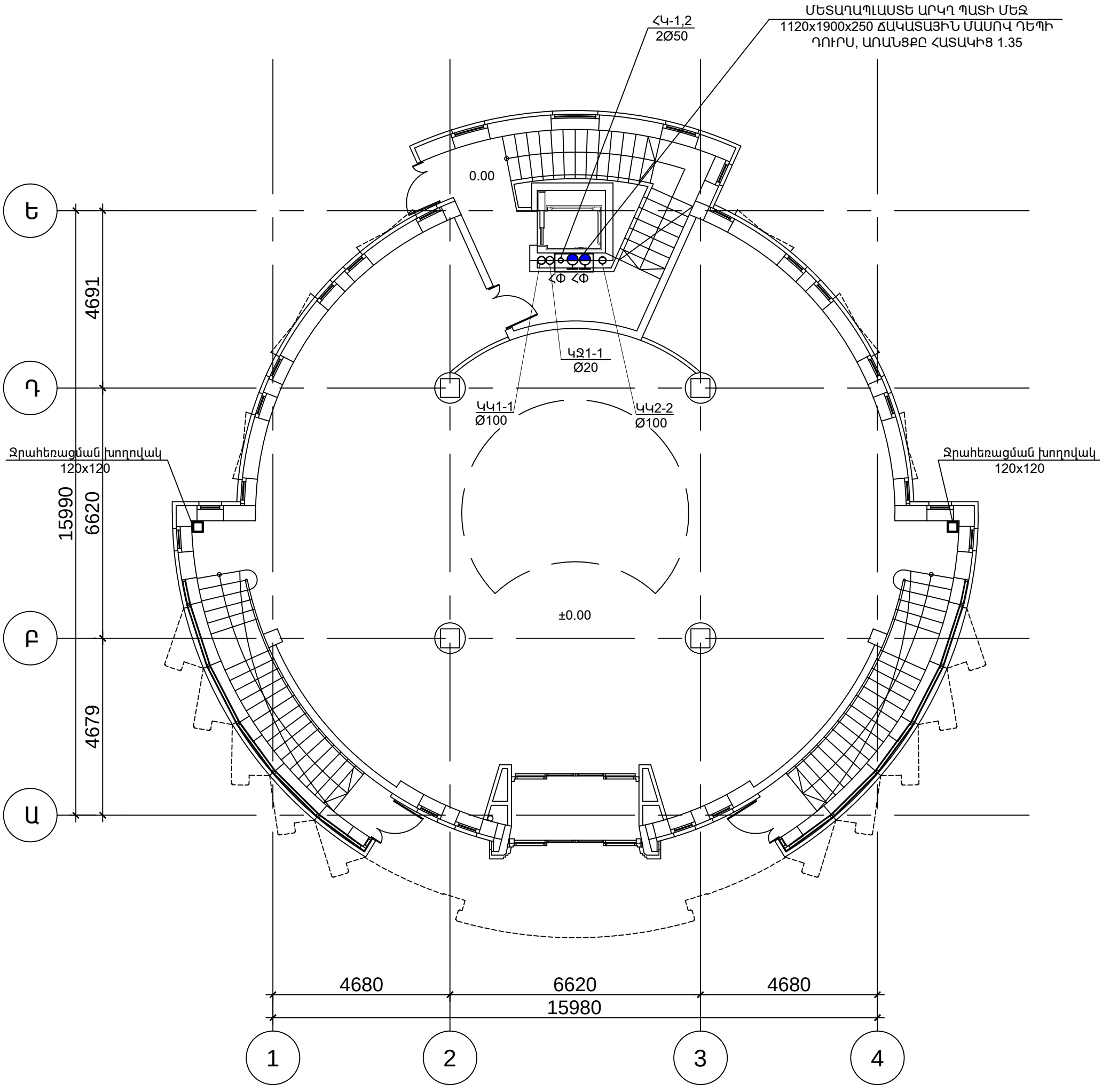

ՏՆՕՐԵՆ	Հ.ՔԵԼԵՋՅԱՆ		«ՀՐԱՆՏ ՄԱԹԵՎՈՍՅԱՆ» Մշակութային կենտրոն-թանգարանի նախագիծ Հասցե՝ Կենտրոն վարչական շրջան, Աբովյան փողոց հ.51/1 հողամաս Կառուցապատող՝ «ՀՐԱՆՏ ՄԱԹԵՎՈՍՅԱՆ» մշակութային բարեգործական հիմնադրամվ	ՁԿ		
Ն.Գ. ՃԱՐՏԱՐԱՊԵՏ	Տ.ԲԱՐՍԵՂՅԱՆ			ՓՈՒԼ	ԹԵՐԹ	ԹԵՐԹԵՐ
Ն.ՁԿ. Գ.ՄԱՍ	Գ.ՄԱԴԱԹՅԱՆ			ԱՆ	ՁԿ- 3	12
			ՆԵՐՔԻՆ ՋՐԱՄԱՏԱԿԱՐԱՐՈՒՄ ԵՎ ԿՈՅՈՒՂԻ	«ՃՇՀԱՀ»		
			Հատակագիծ ±0.00 նիշով; Գ1-ի և Կ1-ի ցանցերով			

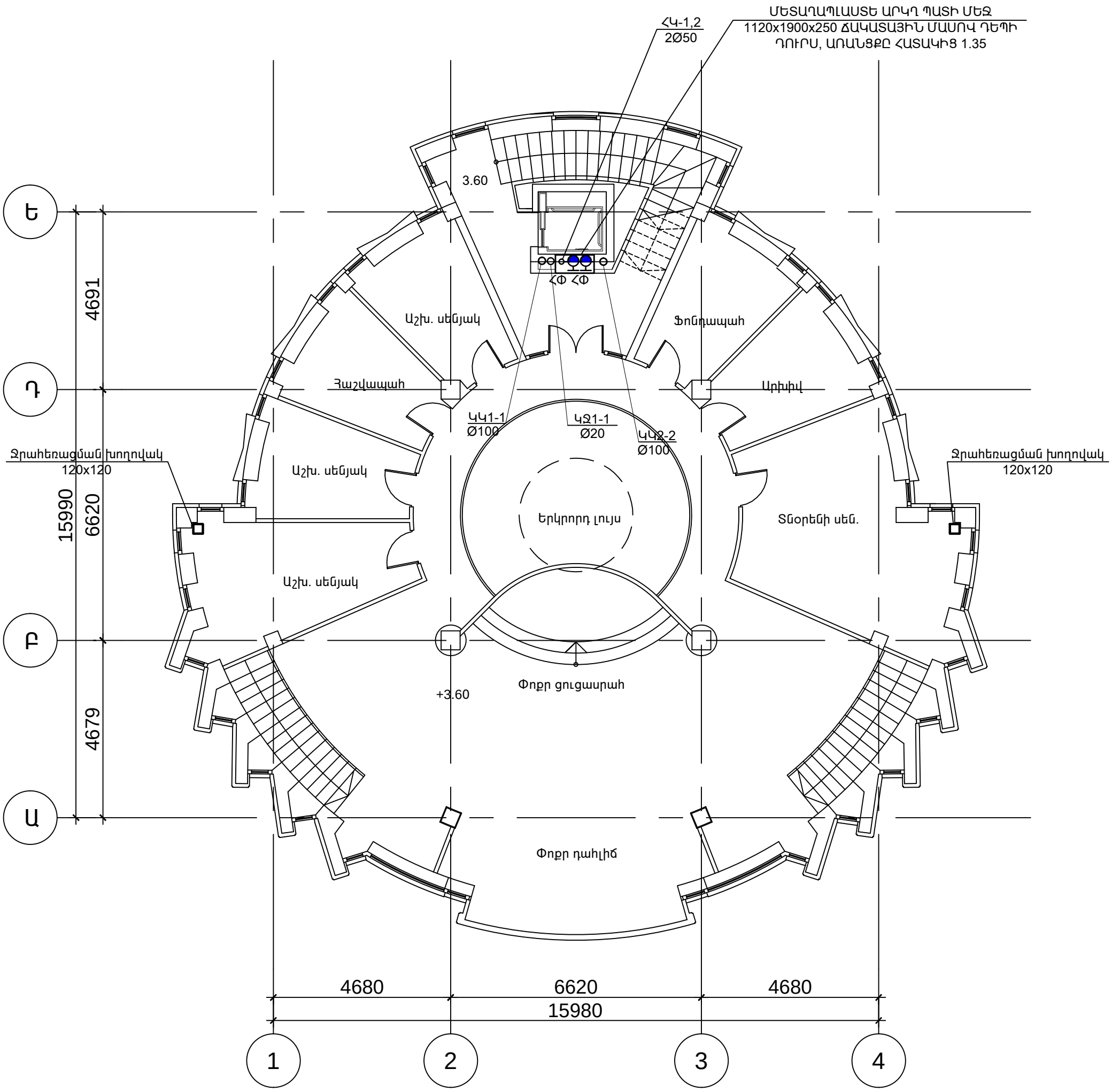

ՏՆՕՐԵՆ	Հ.ՔԵԼԵՋՅԱՆ		«ՀՐԱՆՏ ՄԱԹԵՎՈՍՅԱՆ» Մշակութային կենտրոն-թանգարանի նախագիծ Հասցե՝ Կենտրոն վարչական շրջան, Աբովյան փողոց հ.51/1 հողամաս Կառուցապատող՝ «ՀՐԱՆՏ ՄԱԹԵՎՈՍՅԱՆ» մշակութային բարեգործական հիմնադրամով	ՁԿ		
Ն.Գ. ճարտարապետ	Տ.ԲԱՐՍԵՂՅԱՆ			ՓՈՒԼ	ԹԵՐԹ	ԹԵՐԹԵՐ
Ն.ՁԿ. Գ.ՄԱՍ	Գ.ՄԱԴԱԹՅԱՆ			ԱՆ	ՁԿ- 4	12
			ՆԵՐՔԻՆ ՁՐԱՄԱՏԱԿԱՐԱՐՈՒՄ ԵՎ ԿՈՅՈՒՂԻ			
			Հատակագիծ 3.60 նիշով; Գ1-ի և Կ1-ի ցանցերով	«ճՇՀԱՀ»		

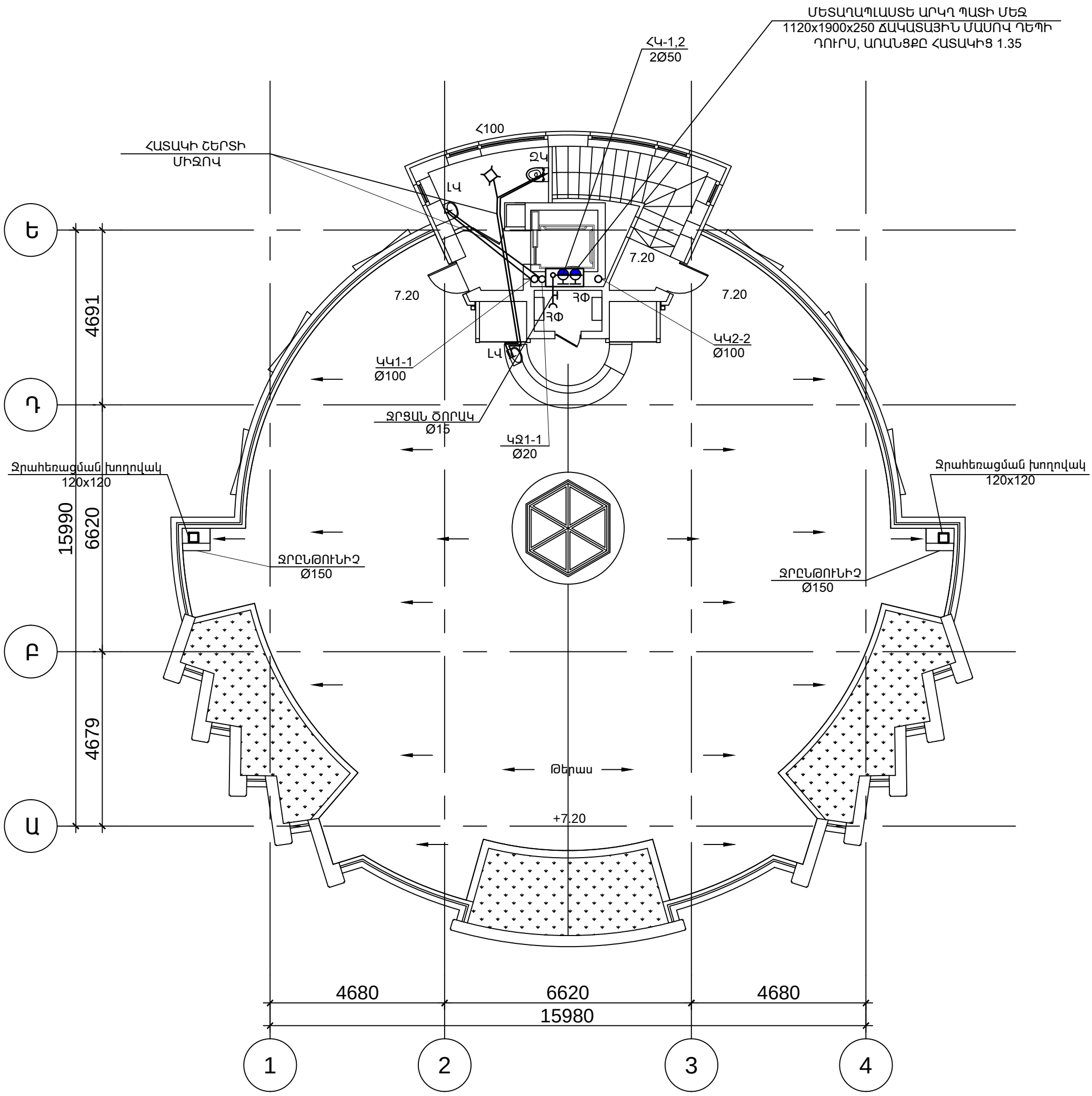

ՏՆՕՐԵՆ	Հ.ՔԵԼԵՋՅԱՆ		«ՀՐԱՆՏ ՄԱԹԵՎՈՍՅԱՆ» Մշակութային կենտրոն-թանգարանի նախագիծ Հասցե՝ Կենտրոն վարչական շրջան, Աբովյան փողոց հ.51/1 հողամաս Կառուցապատող՝ «ՀՐԱՆՏ ՄԱԹԵՎՈՍՅԱՆ» մշակութային բարեգործական հիմնադրամով	ՋԿ		
Ն.Գ. ճարտարապետ	Տ.ԲԱՐՍԵՂՅԱՆ			ՓՈՒԼ	ԹԵՐԹ	ԹԵՐԹԵՐ
Ն.ՋԿ. Գ.ՄԱՍ	Գ.ՄԱԴԱԹՅԱՆ			ԱՆ	ՋԿ- 5	12
			ՆԵՐՔԻՆ ՋՐԱՄԱՏԱԿԱՐԱՐՈՒՄ ԵՎ ԿՈՅՈՒՂԻ			
			Հատակագիծ 7.20 նիշով; Գ1-ի և Կ1-ի ցանցերով	«ճՇՀԱՀ»		

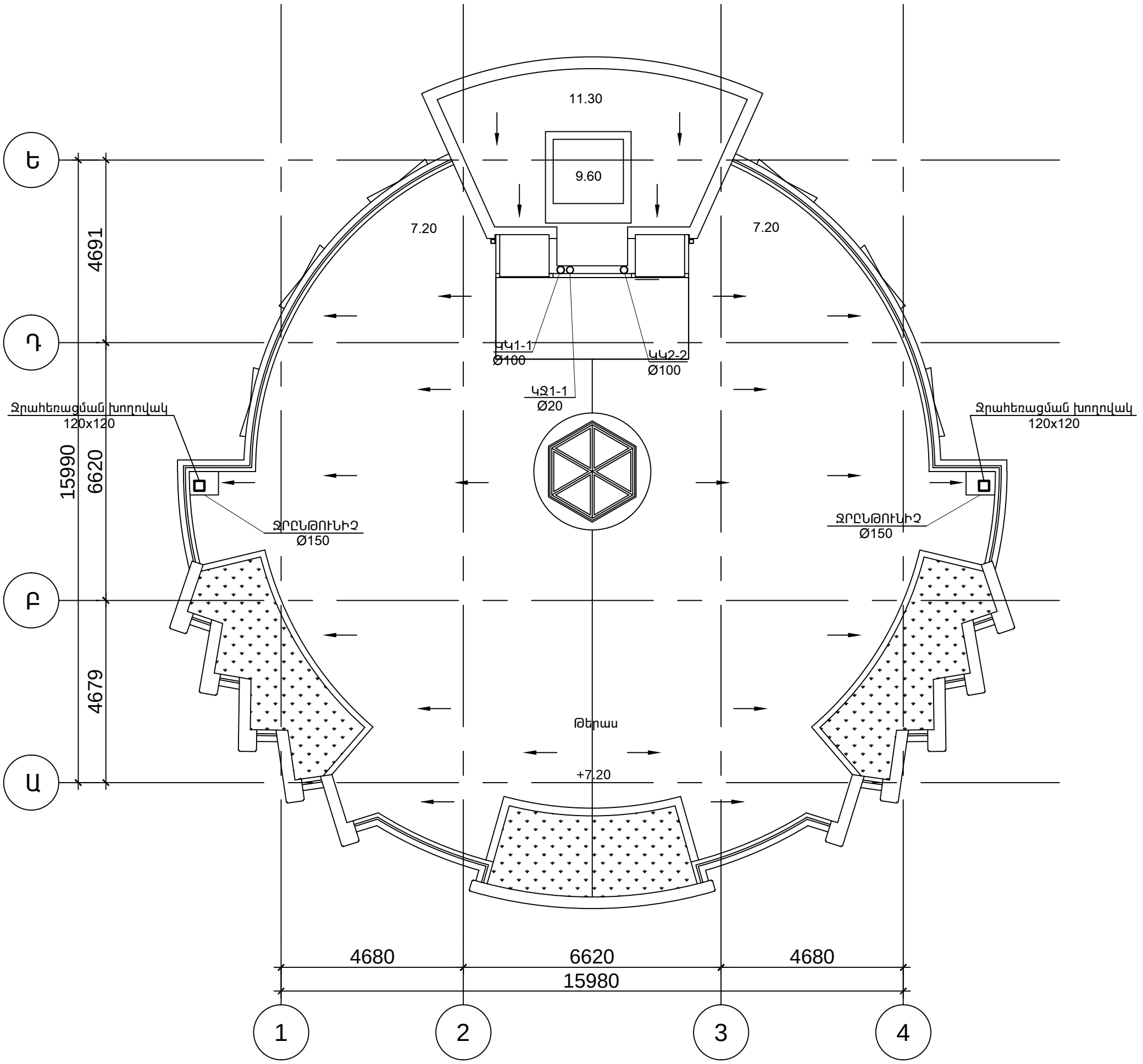

ՏՆՕՐԵՆ	Հ.ՔԵԼԵՋՅԱՆ		«ՀՐԱՆՏ ՄԱԹԵՎՈՍՅԱՆ» Մշակութային կենտրոն-թանգարանի նախագիծ Հասցե՝ Կենտրոն վարչական շրջան, Աբովյան փողոց հ.51/1 հողամաս Կառուցապատող՝ «ՀՐԱՆՏ ՄԱԹԵՎՈՍՅԱՆ» մշակութային բարեգործական հիմնադրամով	ՋԿ		
Ն.Գ. ճարտարապետ	Տ.ԲԱՐՍԵՂՅԱՆ			ՓՈՒԼ	ԹԵՐԹ	ԹԵՐԹԵՐ
Ն.ՋԿ. Գ.ՄԱՍ	Գ.ՄԱԴԱԹՅԱՆ			ԱՆ	ՋԿ- 6	12
			ՆԵՐՔԻՆ ՋՐԱՄԱՏԱԿԱՐԱՐՈՒՄ ԵՎ ԿՈՅՈՒՂԻ			
			Հատակագիծ 7.20 նիշով; Կ1-ի ցանցով	«ճՇՀԱՀ»		

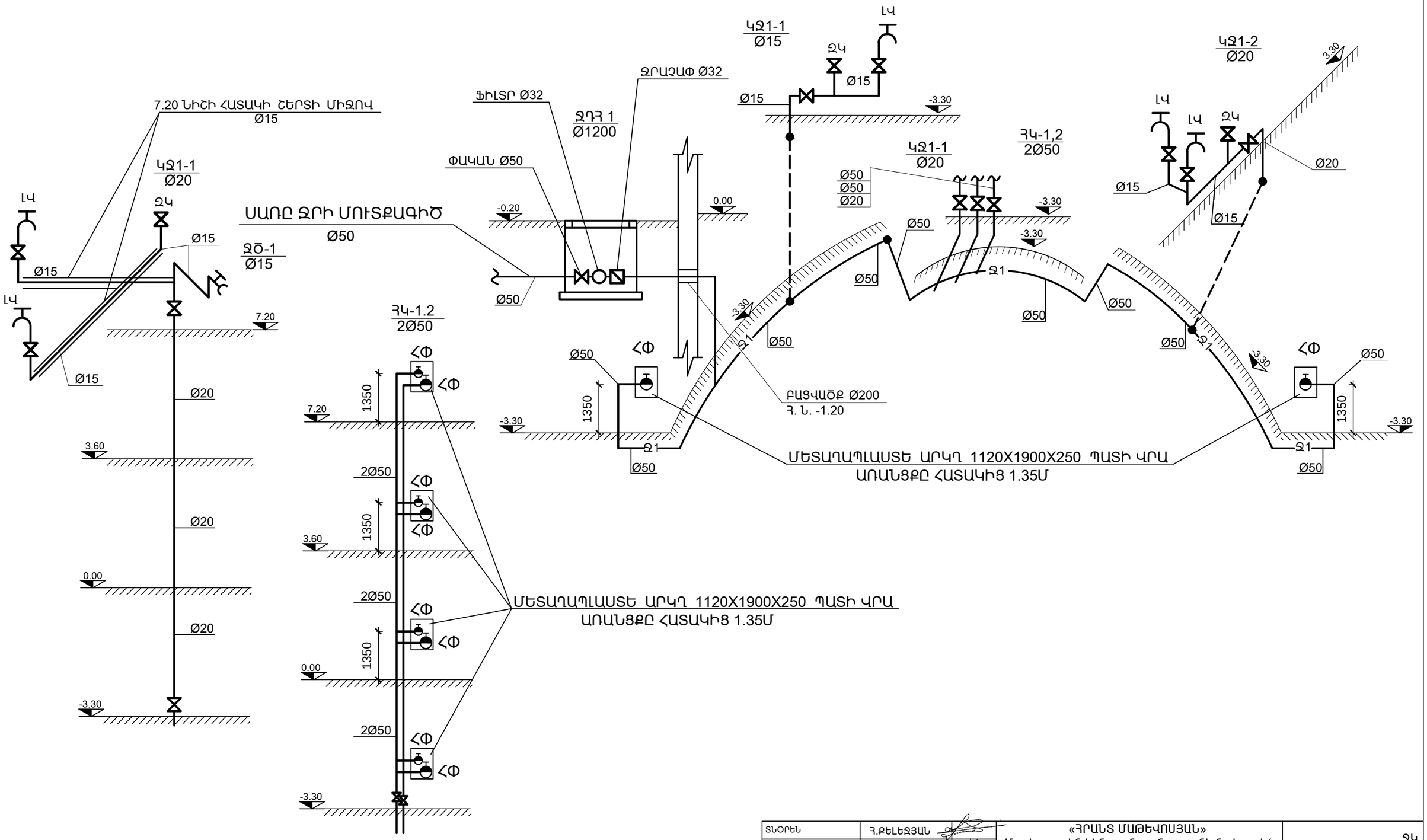
7.20 ՆԻՇԻ ՀԱՏԱԿԻ ՇԵՐՏԻ ՄԻՋՈՎ
Ø15
ԿՋ1-1
Ø20
ԼԿ
ՁԿ
Ø15
ՁՇ-1
Ø15
7.20
Ø20
3.60
0.00
-3.30
ՍԱՌԸ ՁՐԻ ՄՈՒՏՔԱԳԻՇ
Ø50
ՖԻԼՏՐ Ø32
ՁՐԱՀՇԱՓ Ø32
ՁՂՀ 1
Ø1200
ՓԱԿԱՆ Ø50
-0.20
0.00
ԿՋ1-1
Ø15
-3.30
ՀԿ-1,2
2Ø50
ԿՋ1-1
Ø20
Ø50
Ø50
Ø20
ԿՋ1-2
Ø20
3.30
Ø20
Ø15
Ø50
Ø50
Ø50

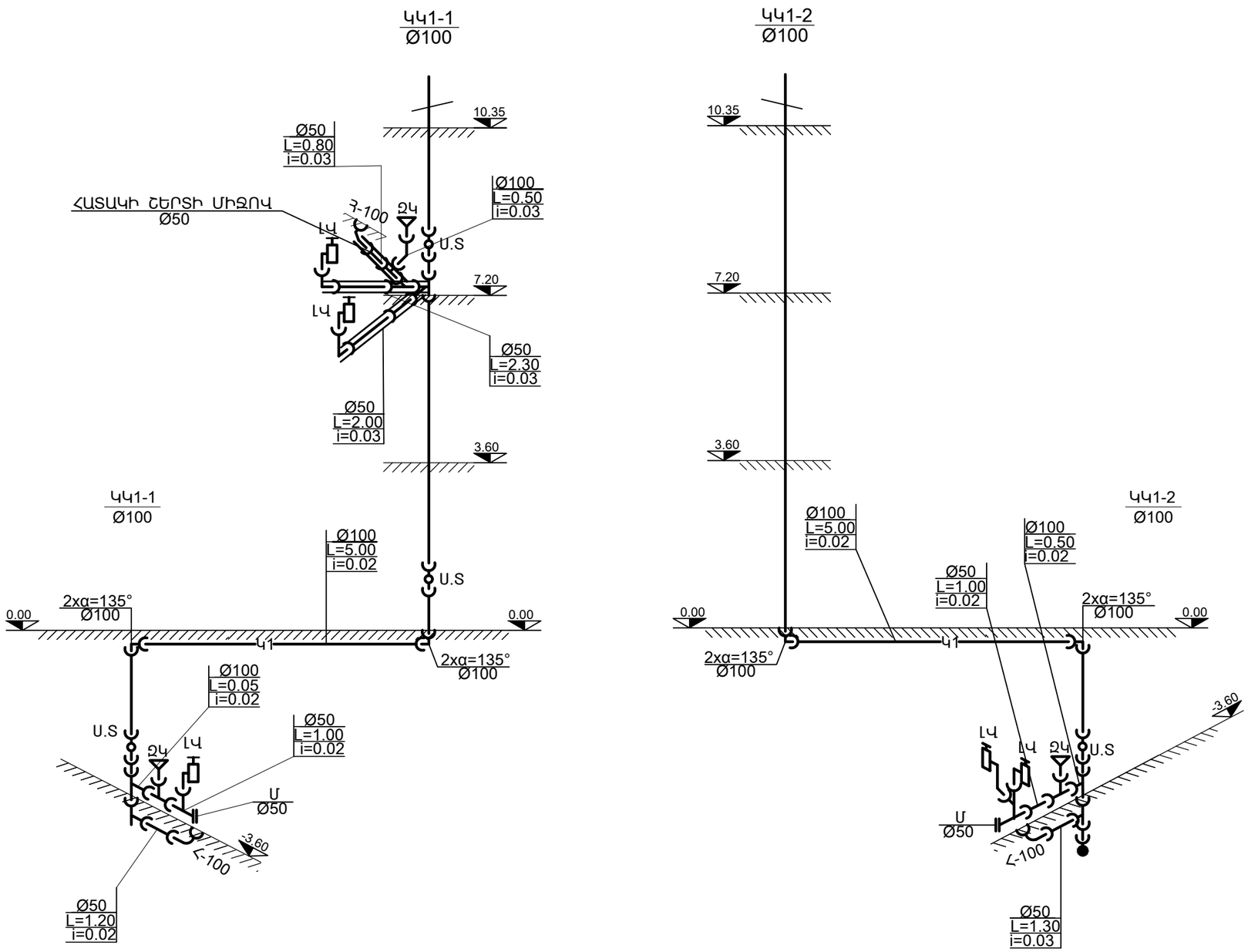

ՏՆՕՐԵՆ	Հ.ՔԵԼԵՋՅԱՆ		«ՀՐԱՆՏ ՄԱԹԵՎՈՍՅԱՆ» Մշակութային կենտրոն-թանգարանի նախագիծ	ՁԿ		
Ն.Գ. ՃԱՐՏԱՐԱՊԵՏ	Տ.ԲԱՐՍԵՂՅԱՆ		Հասցե՝ Կենտրոն վարչական շրջան, Աբովյան փողոց հ.51/1 հողամաս			
Ն.ՁԿ. Գ.ՄԱՍ	Գ.ՄԱՂԱԹՅԱՆ		Կառուցապատող՝ «ՀՐԱՆՏ ՄԱԹԵՎՈՍՅԱՆ» մշակութային բարեգործական հիմնադրամվ	ՓՈՒԼ	ԹԵՐԹ	ԹԵՐԹԵՐ
				ԱՆ	ՁԿ- 8	12
			ՆԵՐՔԻՆ ՋՐԱՄԱՏԱԿԱՐԱՐՈՒՄ ԵՎ ԿՈՅՈՒՂԻ	«ՃՇՀԱՀ»		
			Կոյուղու ցանցի սխեմա			

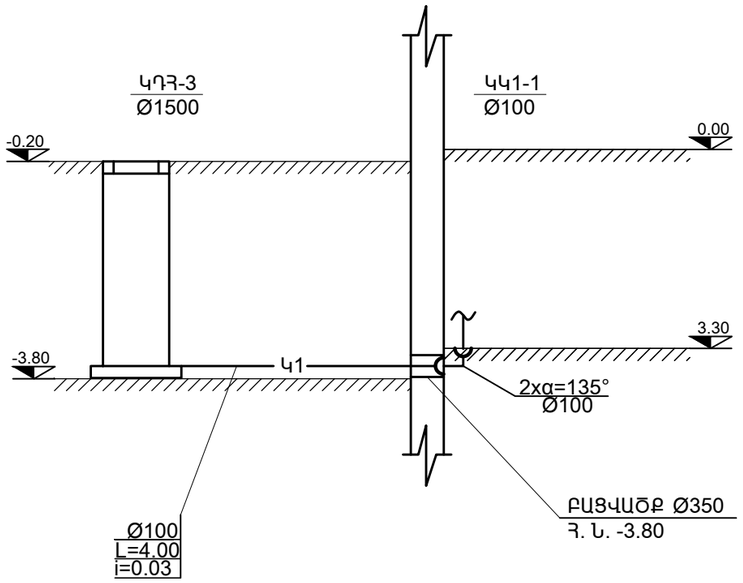

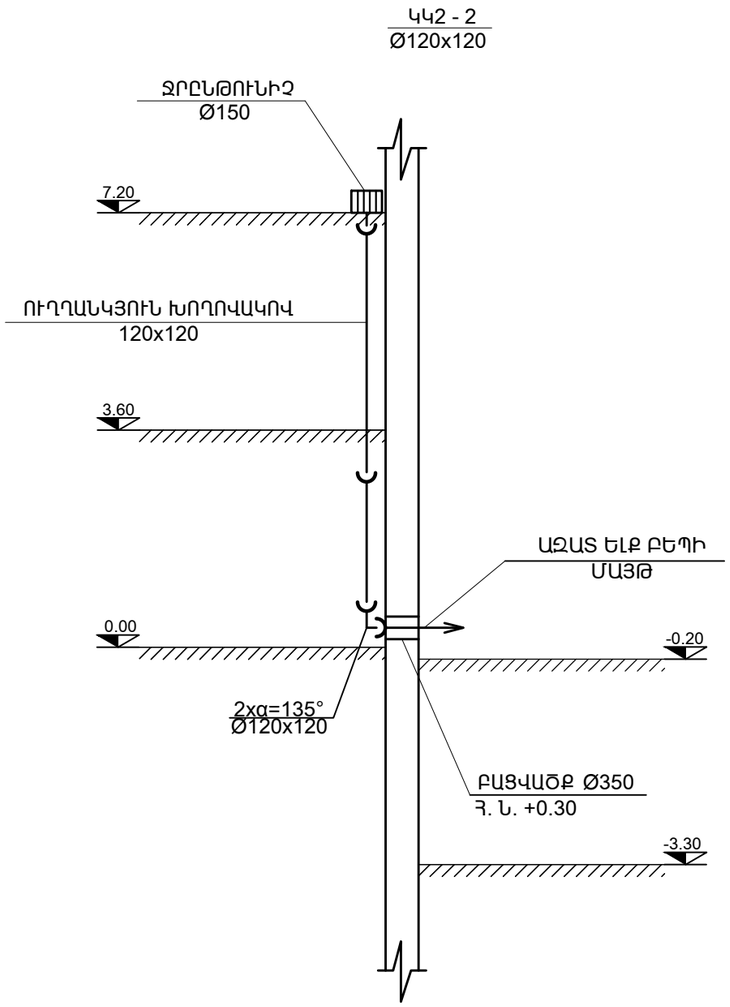

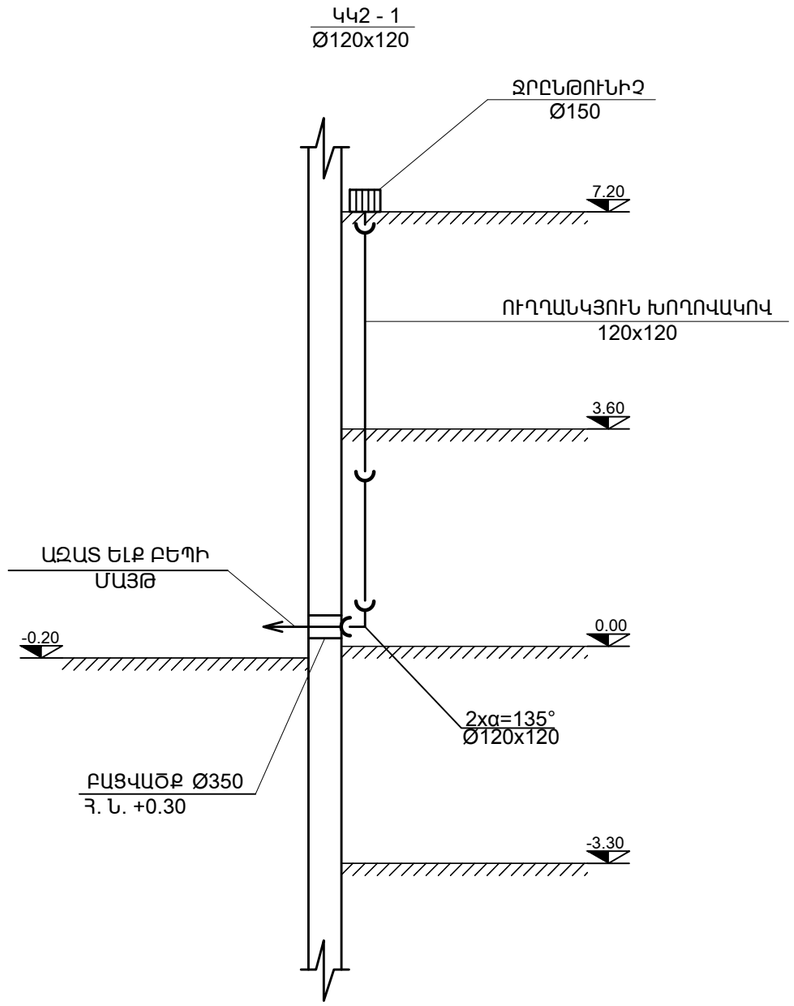

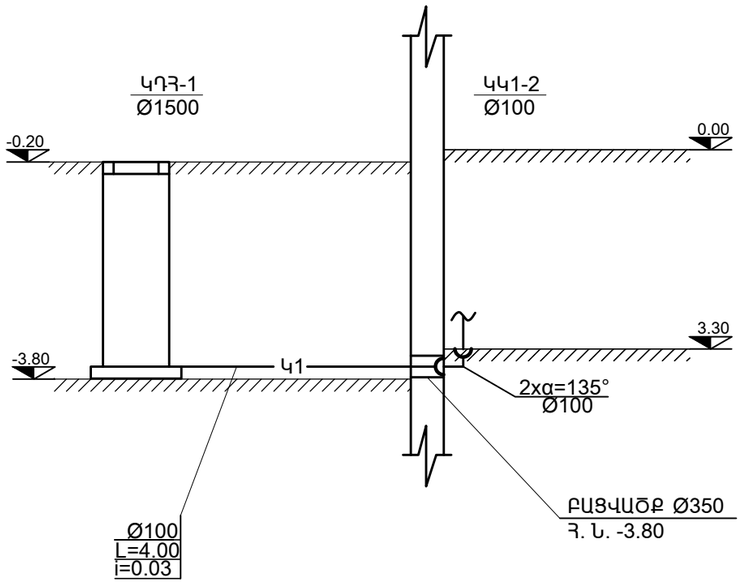

ՏՆՕՐԵՆ	Հ.ՔԵԼԵՋՅԱՆ		«ՀՐԱՆՏ ՄԱԹԵՎՈՍՅԱՆ» Մշակութային կենտրոն-թանգարանի նախագիծ Հասցե՝ Կենտրոն վարչական շրջան, Աբովյան փողոց h.51/1 հողամաս Կառուցապատող՝ «ՀՐԱՆՏ ՄԱԹԵՎՈՍՅԱՆ» մշակութային բարեգործական հիմնադրամով	ՋԿ		
Ն.Գ. ՃԱՐՏԱՐԱՊԵՏ	Տ.ԲԱՐՍԵՂՅԱՆ			ՓՈՒԼ	ԹԵՐԹ	ԹԵՐԹԵՐ
Ն.ՋԿ. Գ.ՄԱՍ	Գ.ՄԱՂԱԹՅԱՆ			ԱՆ	ՋԿ- 9	12
			ՆԵՐՔԻՆ ՋՐԱՄԱՏԱԿԱՐԱՐՈՒՄ ԵՎ ԿՈՅՈՒՂԻ			
			Կոյուղու ցանցի սխեմա	«ՃՇՀԱՀ»		

ՆԵՐՔԻՆ ՋՐԱՄԱՏԱԿԱՐԱՐՄԱՆ ՑԱՆՑ

N	ԱՆՎԱՆՈՒՄԸ	ՉԱՓ	ՉԱՓ. ՄԻԱՎ.	ՔԱՆԱԿ	ՊԵՏ. ՍՏԱՆԴ
1.	ՊՈԼԻՊՐՈՊԻԼԵՆԵ ԽՈՂՈՎԱԿ ՀՈՂԻ ՄԵՋ	Ø 50	Գ.Մ	35	—//—
2.	ՆՈՒՅՆԸ ՊԱՏԵՐԻ ՎՐԱ	Ø50	Գ.Մ	30	—//—
3.	ՊՈԼԻՊՐՈՊԻԼԵՆԵ ԽՈՂՈՎԱԿ ՊԱՏԵՐԻ ՎՐԱ	Ø 20	Գ.Մ	15	—//—
4.	ՆՈՒՅՆԸ	Ø15	Գ.Մ	20	—//—
5.	ՆՈՒՅՆԸ		Գ.Մ		—//—
6.	ՓԱԿԱՆ	Ø50	ՀԱՏ	3	—//—
7.	ՆՈՒՅՆԸ	Ø 20	ՀԱՏ	2	—//—
8.	ՆՈՒՅՆԸ	Ø 15	ՀԱՏ	9	—//—
9.	ՑՆՑՈՒՂԻ ԾՈՐԱԿ ԽԱՌՆԻՉ		ՀԱՏ		—//—
10.	ԼՎԱՑԱՐԱՆԻ ԾՈՐԱԿ ԽԱՌՆԻՉ	Ø 15	ՀԱՏ	5	—//—
11.	ՋՐԱՉԱՓ	Ø 32	ՀԱՏ	1	—//—
12.	ՖԻԼՏՐ	Ø 32	ՀԱՏ	1	—//—
13.	ՀԱԿԱՀՐՈՂԵՀԱՅԻՆ ՓԱԿԱՆ	Ø50	ՀԱՏ	10	—//—
14.	ԽՐԱՄՈՒՂՈՒ ՄՇԱԿՈՒՄ	——	Մ³	20	—//—
15.	ԽՐԱՄՈՒՂՈՒ ԵՏԼԻՑՔ	——	Մ³	16	—//—
16.	ԽՈՂ. ՋԵՐՄԱՄԵԿՈՒՍԱՑՈՒՄ ՀԱՆՔԱՅԻՆ ԲԱՄԲԱԿՈՎ		Մ³	——	—//—
17.	ԽՈՂ. ՓԱԹԱԹՈՒՄ ԱԼՅՈՒՄԻՆԵ ԹԵՐԹՈՎ		ՔՄ	——	—//—
18.	ԱՎԱԶԻ ՇԵՐՏ ԽՈՂՈՎԱԿԻ ՏԱԿ	H = 0.1	Մ³	2.0	—//—
19.	ԱՍՖԱԼՏԻ ԾԱԾԿՈՒՅԹԻ ՔԱՆԴՈՒՄ ԵՎ ՎԵՐԱԿԱՆԳՆՈՒՄ	H = 0.08	ՔՄ	——	—//—
20.	ԿԱՇԵՓՈՂՈ ԽՈՂՈՎԱԿ	Ø 50	ՀԱՏ	10	—//—
21.	ԽՃԻ ՇԵՐՏ ԱՍՖԱԼՏԻ ՏԱԿ	H = 0.17	Մ³	——	—//—
22.	ՑԱՆՑԻ ՓՈՐՁԱՐԿՈՒՄ		Գ.Մ	100	—//—
23.	ԴԻՏԱՀՈՐԻ ԱՄՐԱՑՄԱՆ ՄԵՏԱՂԱԿԱՆ ՄԱՍԵՐ		ՏՆ	0.06	
24.	ՄԵՏԱՂԱԿԱՆ ԱՍՏԻՃԱՆՆԵՐ		ՏՆ	0.03	—//—
25.	ԱՎԵԼՆՈՐԴ ՀՈՂԻ ՏԵՂԱՓՈԽՈՒՄ		Մ³	4	—//—
26.	ԽՈՂՈՎԱԿՆԵՐԻ ՆԵՐԿՈՒՄ ԵՐԿՈՒ ԱՆԳԱՄ		ՔՄ		—//—
27.	ՄԵՏԱՂԱՊԼԱՍՏԵ ԱՐԿՂ ՊԱՏԵՐԻ ՎՐԱ 620X850X250		ՀԱՏ/ԽՄ	2/0.034	—//—
28.	ՄԵՏԱՂԱՊԼԱՍՏԵ ԱՐԿՂ ՊԱՏԵՐԻ ՎՐԱ 1120X1900X250		ՀԱՏ/ԽՄ	1/1.2	—//—
29.	ԱՐԿՂԻ ՆԵՐԿՈՒՄ		ՔՄ	5	—//—
30.	ԲԱՑԵԼ ԱՆՑՔ ՊԱՏԻ ՎՐԱ	Ø200	ՏԵՂ	1	—//—
31.	ԽՈՂՈՎԱԿՆԵՐԻ ԱՄՐԱՑՄԱՆ ՄԱՍԵՐ (ՖԻՏԻՆԳՆԵՐ)		ՀԱՏ	40	—//—
32.	ՄԻԱՑՆԵԼ ԳՈՐԾՈՂ ՁՐԱԳԾԻՆ	Ø 50x200	ՀԱՏ	1	—//—
33.	ԽՈՀԱՆՈՑԱԿՈՆՔԻ ԾՈՐԱԿ ԽԱՌՆԻՉ		ՀԱՏ		—//—
34.	ՋՐՄՈՒՂԻ ԴԻՏԱՀՈՐ Vբ=1.6 մ³	Ø 1200	ՀԱՏ	1	
35.	ԹՈՒՁԵ ՄՏՈՑ Ե/Բ ՍԱԼՈՎ	Ø 700	ՀԱՏ	1	

«ՀԱՅԿԱՆ ՄԱԹԵՄԱՏԻԿԱՅԻՆ» Մշակութային կենտրոն-թանգարանի նախագիծ
Դաշտ. Վեներոս վաղչական շրջան, Վրոյան փողոց հ.51/1 հողամաս
Կառուցապատող՝ «ՀՐԱՆՏ ՄԱԹԵՎՈՍՅԱՆ»
Նշակութային բարդույթի բետոնարկղ հիմնարկամել

ՆԵՐՔԻՆ ՋՐԱՄԱՏԱԿԱՐԱՐՈՒՄ ԵՎ ԿՈՅՈՒՐԻ
Ջրամատակարարման ցանցի
էսքեմոլիիոք

Դ.ՔԵԼԵՋՅԱՆ					
Տ.ԲԱՐՍԵՂՅԱՆ					
Գ.ՄՈՎՍԵՍՅԱՆ					

ՓՈՒԼ	ԹԵՐԹ	ԹԵՐԹԵՐ	ՋԿ
ԱՆ	ՋԿ- 10	12	

«ՑՇՀԱՀ»

ՏԼՕՐԵՆ					
Ն.Գ. ՄԱՐՏԱՊԵՏՅԱՆ					
Ն.ՋԿ. Գ.ՍԱՍ					

ԿՈՅՈՒՂՈՒ ՁԵՎԱՎՈՐ ՄԱՍԵՐ

N	ԷՍՔԻԶ	ԱՆՎԱՆՈՒՄԸ	ՔԱՆԱԿԸ
1.	Ø50/100	ԾՈՒՆԿ	4/1
2.	Ø50	ԵՌԱԲԱՇԽԻԿ	5
3.	Ø50 α=135°	ԹԵՔՈՒՄ	———
4.	Ø100X50	ԵՌԱԲԱՇԽԻԿ	3
5.	Ø50X100	ԵՌԱԲԱՇԽԻԿ	2
6.	Ø100	ՍՏՈՒԳԻՉ	4
7.	Ø100	ԵՌԱԲԱՇԽԻԿ	3
8.	Ø100α=135°	ԹԵՔՈՒՄ	14
9.	Ø100x50	ԱՆՑՈՒՄ	———
10.	Ø100x150	ԱՆՑՈՒՄ	———
11.	Ø150 α=135	ԹԵՔՈՒՄ	———
12.	Ø150	ԵՌԱԲԱՇԽԻԿ	———
13.	Ø100x50	ՔԱՌԱԲԱՇԽԻԿ	———
14.	Ø150x100	ԵՌԱԲԱՇԽԻԿ	———
15.	Ø150X50	ԵՌԱԲԱՇԽԻԿ ԹԵՔ	———
16.	Ø100	ՔԱՌԱԲԱՇԽԻԿ	———
17.	Ø50 α=135°	ԹԵՔՈՒՄ	———
18.	Ø100/50	ՔԱՌԱԲԱՇԽԻԿ	———

ՏՆՕՐԵՆ	Հ.ՔԵԼԵՋՅԱՆ		«ՀՐԱՆՏ ՄԱԹԵՎՈՍՅԱՆ» Մշակութային կենտրոն-թանգարանի նախագիծ Հասցե՝ Կենտրոն վարչական շրջան, Աբովյան փողոց հ.51/1 հողամաս Կառուցապատող՝ «ՀՐԱՆՏ ՄԱԹԵՎՈՍՅԱՆ» մշակութային բարեգործական հիմնադրամվ	ՁԿ		
Ն.Գ. ՃԱՐՏԱՐԱՊԵՏ	Տ.ԲԱՐՍԵՂՅԱՆ			ՓՈՒԼ	ԹԵՐԹ	ԹԵՐԹԵՐ
Ն.ՁԿ. Գ.ՄԱՍ	Գ.ՄԱՂԱԹՅԱՆ			ԱՆ	ՁԿ- 11	12
			ՆԵՐՔԻՆ ՋՐԱՄԱՏԱԿԱՐԱՐՈՒՄ ԵՎ ԿՈՅՈՒՂԻ			
			Կոյուղու ձեվավոր մասեր	«ՃՇՀԱՀ»		

ՆԵՐՔԻՆ ԿՈՅՈՒՂՈՒ ՑԱՆՑ

N	ԱՆՎԱՆՈՒՄԸ	ՉԱՓ	ՉԱՓ. ՄԻԱՎ.	ՔԱՆԱԿ
1.	ԿՈՅՈՒՂՈՒ ՊԼԱՍՏՄԱՍԵ ԽՈՂՈՎԱԿ ՀՈՂԻ ՄԵՋ	Ø150/100	Գ.Մ	12
2.	ՆՈՒՅՆԸ ՊԱՏԵՐԻ ՎՐԱ	Ø100	Գ.Մ	50
3.	ՆՈՒՅՆԸ ՊԱՏԵՐԻ ՎՐԱ	Ø 50	Գ.Մ	15
4.	ԼՎԱՑԱՐԱՆ ԿԵՐԱՄԻԿԱԿԱՆ		ՀԱՏ	5
5.	ԶՈՒԳԱՐԱՆԱԿՈՆՔ ԿԵՐԱՄԻԿԱԿԱՆ		ՀԱՏ	3
6.	ՁԱԿՈՒՁԻ		ՀԱՏ	——
7.	ՀՈՍԱԿ	Ø 100	ՀԱՏ	3
8.	ԽՈՀԱՆՈՑԱԿՈՆՔ		ՀԱՏ	——
9.	ԽՈՐ ՏԱԿԴԻՐ		ՀԱՏ	——
10.	ԽՈՀԱՆՈՑԱԿՈՆՔ		ՀԱՏ	——
11.	ՄԻԱՑՈՒՄ ԳՈՐԾՈՂ ՑԱՆՑԻՆ	Ø 100x150	ՏԵՂ	3
12.	ԱՍՖԱԼՏԻ ՔԱՆԴՈՒՄ ԵՎ ՎԵՐԱԿԱՆԳՆՈՒՄ	H = 0.08	Մ²	——
13.	ԱՎԱԶ ՆԱԽԱՊԱՏՐԱՍՏԱԿԱՆ ՇԵՐՏ	H = 0.1	Մ³	1.0
14.	ԱՎԱԶԻ ՇԵՐՏ ԱՍՖԱԼՏԻ ՏԱԿ	H = 0.1	Մ³	——
15.	ԽՃԻ ՇԵՐՏ ԱՍՖԱԼՏԻ ՏԱԿ	H = 0.17	Մ³	——
16.	ԽՐԱՄՈՒՂՈՒ ՄՇԱԿՈՒՄ		Մ³	16
17.	ԽՐԱՄՈՒՂՈՒ ԵՏԼԻՑՔ		Մ³	13
18.	ԱՎԵԼՆՈՐԴ ՀՈՂԻ ՏԵՂԱՓՈԽՈՒՄ		Մ³	3
19.	ՑԱՆՑԻ ՓՈՐՁԱՐԿՈՒՄ		ԳՄ	77
20.	ԼՎԱՑՔԻ ՄԵՔԵՆԱ		ՀԱՏ	——
21.	ԱՌԱՆՑՔԱՅԻՆ ՕԴԱՄՈՒՂ		ՀԱՏ	——
22.	ԲԱՑԵԼ ԱՆՑՔ ՊԱՏԻ ՎՐԱ	Ø350	ՏԵՂ	3
23.	ԲԱՑԵԼ ԱՆՑՔ ԾԱԾԿԻ ՎՐԱ	Ø 100	ՏԵՂ	3
24.	ԲԱՑԵԼ ԱՆՑՔ ԾԱԾԿԻ ՎՐԱ	Ø 300	ՏԵՂ	15
25.	ԲԱՑՎԱԾ ԱՆՑՔԵՐԻ ԽՑԱՓԱԿՈՒՄ ԵԼԱՍՏԻԿ ՆՅՈՒԹԵՐՈՎ		ՏԵՂ	21
26.	ԿՈՅՈՒՂՈՒ ԴԻՏԱՀՈՐ Vք=3,0 մ³	Ø 1000	ՀԱՏ	3
27.	ԹՈՒՋԵ ՄՏՈՑ Ե/Բ ՍԱԼՈՎ	Ø 700	ՀԱՏ	3
28.	ԴԻՏԱՀՈՐԻ ՄԻԱՑՄԱՆ ՄԵՏԱՂԱԿԱՆ ՄԱՍԵՐ		ՏՆ	0.06
29.	ՄԵՏԱՂԱԿԱՆ ԱՍՏԻՃԱՆՆԵՐ		ՏՆ	0.03
30.	ՁԱԳԱՐ Փ50 ՑԱՆՑՈՎ		ՀԱՏ	——
31.	ՍՊԱՍԱՐԿԱՄ ԴԻՏԱՀՈՐ 1x1x0.8(h)		ՀԱՏ/Մ³	——
32.	ԿԱՓԱՐԻՉ ՊՈՂՊԱՏԵ 1x1		ՀԱՏ/ԿԳ	——
33.	ԼՎԱՑՔԻ ՄԵՔԵՆԱ		ՀԱՏ	——
34.	ԽՈՂՈՎԱԿՆԵՐԻ ՆԵՐԿՈՒՄ ԵՐԿՈՒ ԱՆԳԱՄ		ՔՄ	2.4
35.	ԶՐԸՆԴՈՒՆԻՉ	Ø 150	ՀԱՏ	2
36.	ՈՒՂԱՆԿՅՈՒՆ ԿՏՐՎԱՑՔԻ ԽՈՂՈՎԱԿ	Ø 120x120	Գ.Մ	16
37.	ԾՈՒՆԿ	Ø 120x120	ՀԱՏ	2

ՁԿ			
ՓՈՒԼ	ԹԵՐԹ	ԹԵՐԹԵՐ	
ԱՆ	ՁԿ- 12	12	

«ՃՇՀԱՁ»

«ՀՈՒՆՏ ՄԱԹԵՎՈՍՅԱՆ»
Մշակութային կենտրոն-թանգարանի ճախագիծ
Դասցե. Վեռնոց վառչական շրջան, Պրոկոպի փողոց հ.51/1 հողամաս
Կառուցապատող՝ «ՀՈՒՆՏ ՄԱԹԵՎՈՍՅԱՆ»
Նշանակության բնույթով բազմաֆունկցիոնալ հասարակական նշանակության շենք

ՆԵՐՔԻՆ ՋՐԱՄԱՏԱԿԱՐՈՒՄ ԵՎ ԿՈՅՈՒՂՈՒ

ինժեներական ցանցեր

Հ.ՔԵԼԵՋՅԱՆ		
Տ.ԲԱՐՍԵՂՅԱՆ		
Գ.ՄԱՂԱԹՅԱՆ		
ՏԱՐԵ	Ն.Գ. ճարտարապետ	Ն.ՁԿ. գ.մաս