ՀԱՍՏԱՏՈՒՄ ԵՄ

ՄԱԼԱԹԻԱ-ՍԵԲԱՍՏԻԱ
ՎԱՐՉԱԿԱՆ ՇՐՋԱՆԻ ՊԵԿԱՎԱՐ

Դ.ՕՀԱՆՅԱՆ

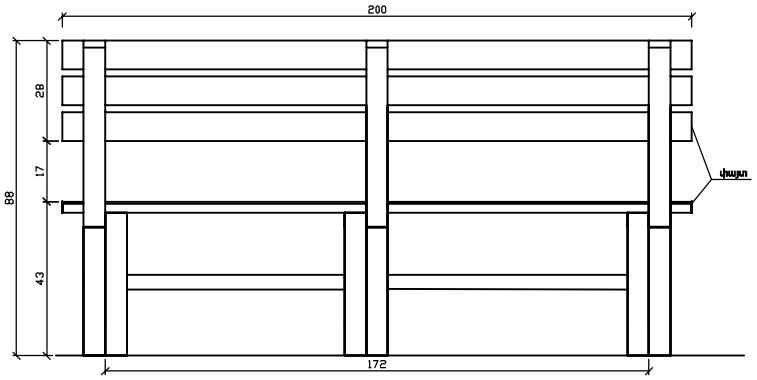

ՏԵՍՔ ԹԻԿՆԱԿԻ ԿՈՂՄԻՑ

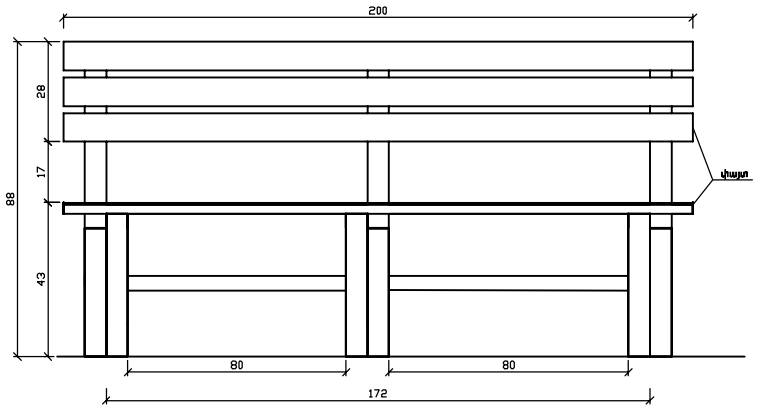

ԴԻՄԱՅԻՆ ՏԵՍՔ

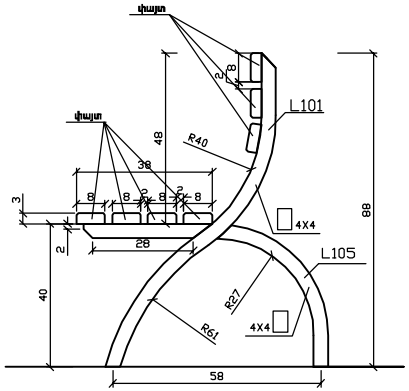

ԿՈՂԱՅԻՆ ՏԵՍՔ

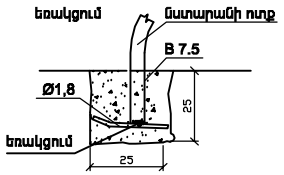

ՆՍՏԱՐԱՆ

Մետաղական և փայտե տարրերի մասնագիր

1. Խողովակ 40 x 40 մմ - 8.39 գծ/մ
2. Փայտյա 40 x 80 մմ L=2000 - 1.12խմ
3. Մետաղական մակերեսի ներկում - 1.4 քմ
4. Փայտյա մասի ներկում - 2.8 քմ

ԿԱՋՄԵՑ

Խ.ԿՈՒՐԴՈՅԱՆ