«Հաստատում եմ»
Շենգավիթ վարչական շրջանի ղեկավար՝
_____Ա.Սարգսյան
«--------» «----------»2015թ.

Պահանջվող զրուցատաղավարի ընդհանուր տեսքն ու տվյալները /1/

ՏԵՍՔԸ ԸՍՏ «Ա-Բ»-Ի, Մ1:100

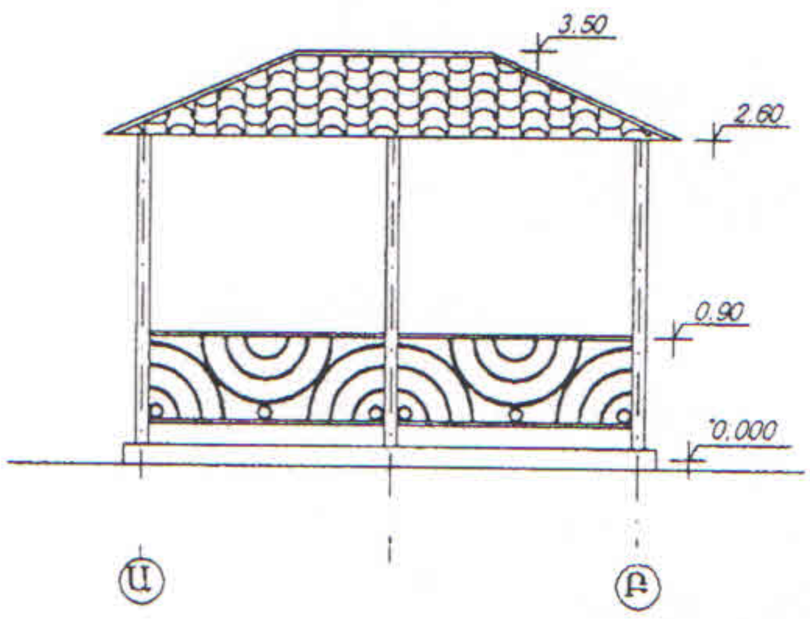

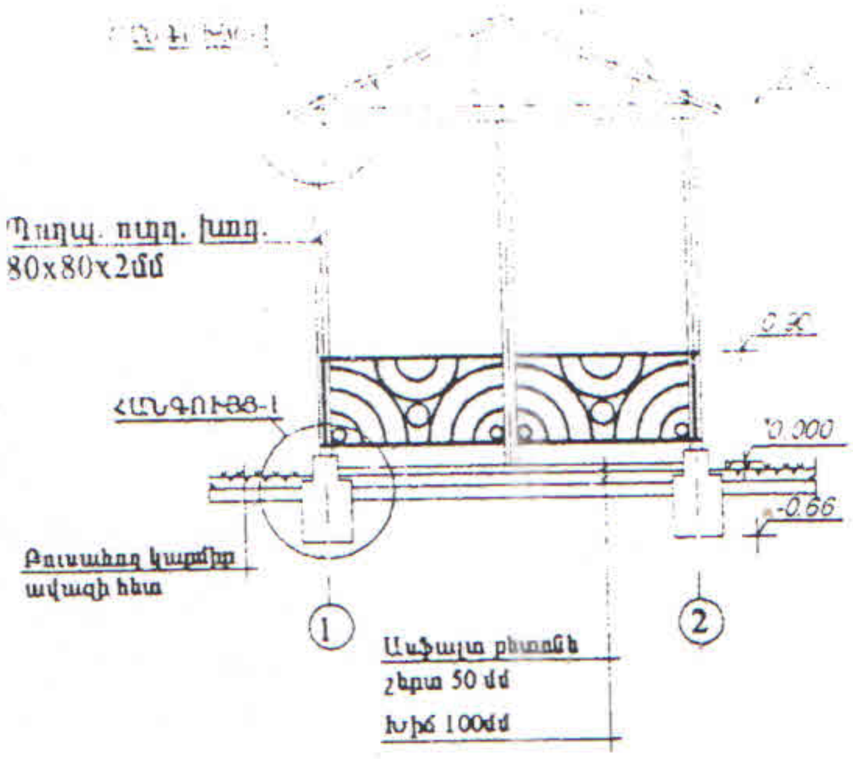

ՀԱՏԱԿԱԳԻԾ 0.00 ՆԻՇՈՒՄ,
Մ1:100

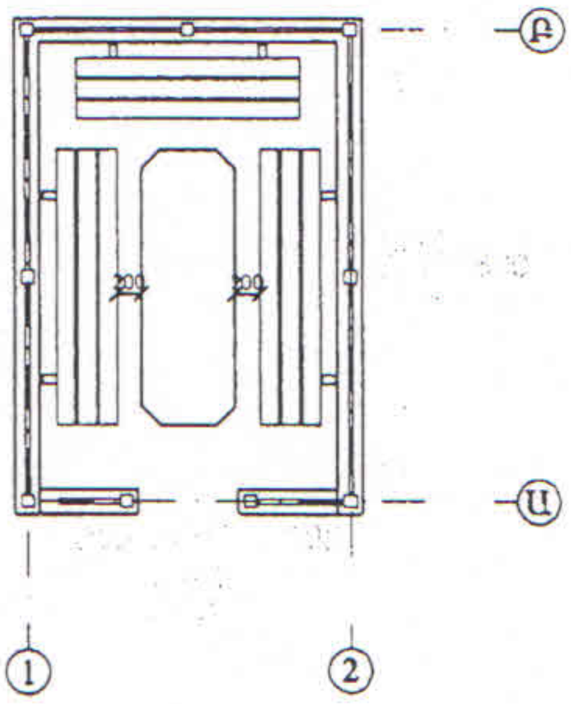

ՀԱՏԱԿԱԳԻԾ 0.00 ՆԻՇՈՒՄ,
Մ1:100

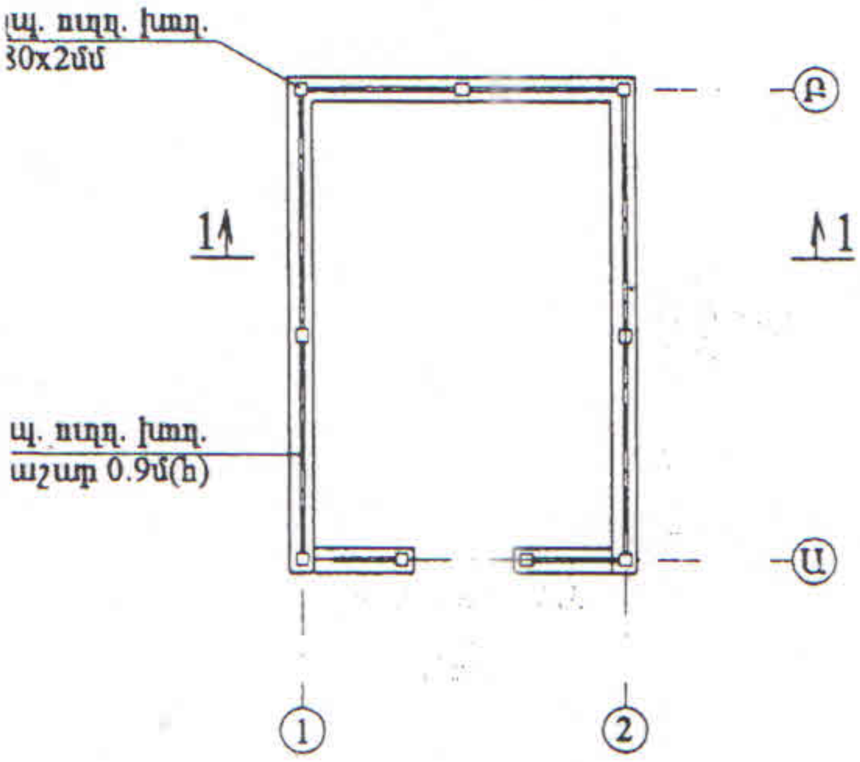

Կոմունալ տնտեսության և
ԲՇԿՄՀԱԿ բաժնի պետ՝ Ս. Սարգսյան