ՀԱՍՏԱՏՈՒՄ ԵՄ

ՄԱԼԱԹԻԱ-ՍԵԲԱՍՏԻԱ
ԿԱՐՉԱԿԱՆ ՇՐՋԱՆԻ ՂԵԿԱՎԱՐ

Դ.ՕՀԱՆՅԱՆ

ԱՂԲԱՄԱՆ

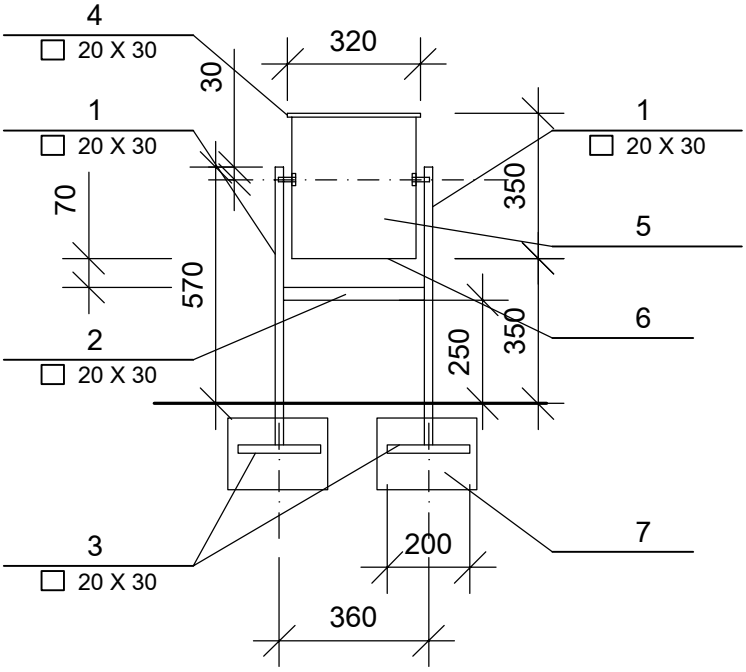

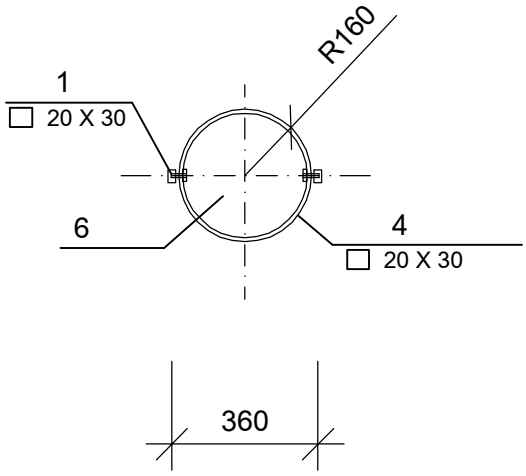

ՄԱՄՆԱԳԻՐ ՄԵԿ ԷԼԵՄԵՆՏԻ ՀԱՄԱՐ

ԱՂԲԱՄԱՆ					
1		☐ 20 X 30	L =670	2	
2		☐ 20 X 30	L =340	1	
3		☐ 20 X 30	L =200	1	
4		☐ 10 X 10	L =1005	1	
5		թիթեղ	350x1050	1	
6		թիթեղ	350x1050	1	

ԿԱՋՄԵՑ

ԽԿՈՒՐԴՈՅԱՆ