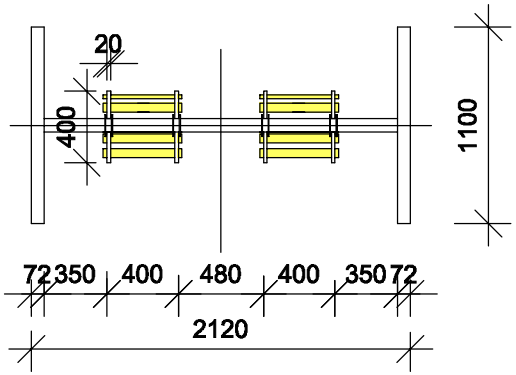

ՀԱՍՏԱՏՈՒՄ ԵՄ

ՄԱԼԱԹԻԱ-ՍԵԲԱՍՏԻԱ
ՎԱՐՉԱԿԱՆ ՇՐՋԱՆԻ ՊԵԿԱՎԱՐ

Դ.ՕՀԱՆՅԱՆ

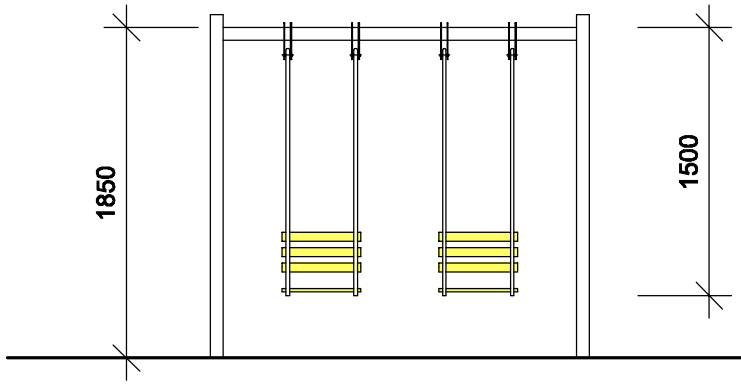

ՃՈՃԱՆԱԿ (2 տեղանոց)

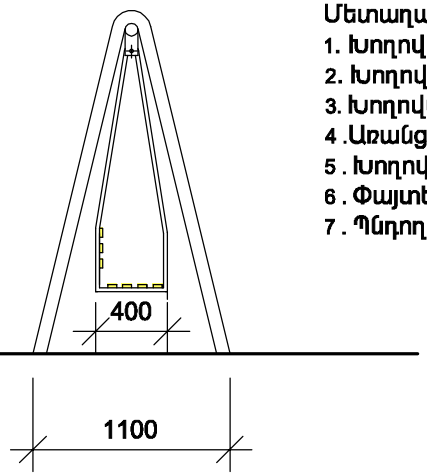

ՃՈՃԱՆԱԿ (2 տեղանոց)

Մետաղական և փայտե տարրերի մասնագիր

1. Խողովակ Ø 72	- 11.2 գծ/մ
2. Խողովակ 3 / 4 "	- 13.6 գծ/մ
3. Խողովակ 2 "	- 1.8 գմ
4 .Առանցքակալ	- 4 հատ
5 . Խողովակ 40 x 20	- 1.6 գծ / մ
6 . Փայտե չորսու 40 x 50 x 400	- 16 հատ
7 . Պնդողակ	- 32 հատ

ԵՌԱԿՑՈՒՄՆԵՐԸ ԻՐԱԿԱՆԱՑՆԵԼ
ՀԱՄԱՁԱՅՆ ԳՈՍՏ 14098-75* (Kf =4մմ)

ԿԱԶՄԵՑ

Խ.ԿՈՒՐԴՈՅԱՆ