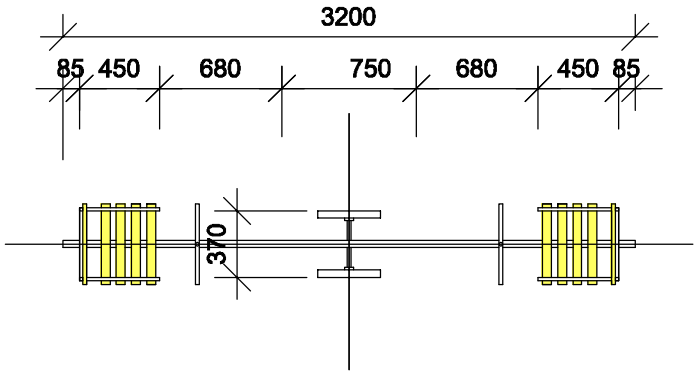

ՀԱՍՏԱՏՈՒՄ ԵՄ

ՄԱԼԱԹԻԱ-ՍԵԲԱՍՏԻԱ
ՎԱՐՉԱԿԱՆ ՇՐՋԱՆԻ ՊԵԿԱՎԱՐ

Դ.ՕՀԱՆՅԱՆ

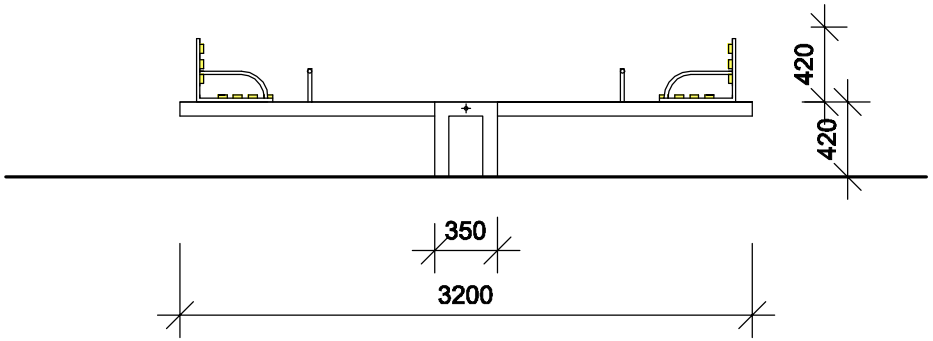

ՃՈՃԱՆԱԿ (գծային)

ՃՈՃԱՆԱԿ (գծային)

Մետաղական փայտե տարրերի մասնագիր

1. Խողովակ 80 x 40
2. Խողովակ 40 x 20
3. Խողովակ 3 / 4 "
4. Առանցքակալ - 2 հատ
5. Լիսեռ Ø - 30 , L - 300 - 1 հատ
6. Փայտե չորսուներ 400 x 50 x 40 - 14 հատ
7. Բոլտ , պնդողակ M6 - 28 հատ

ԵՌԱԿՑՈՒՄՆԵՐԸ ԻՐԱԿԱՆԱՑՆԵԼ
ՀԱՄԱՁԱՅՆ ԳՈՍՏ 14098-75* (Kf =4մմ)

ԿԱԶՄԵՑ

Խ.ԿՈՒՐԴՈՅԱՆ