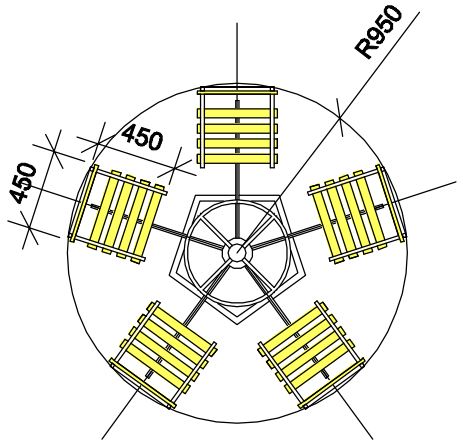

ՀԱՍՏԱՏՈՒՄ ԵՄ

ՄԱԼԱԹԻԱ-ՍԵԲԱՍՏԻԱ
ՎԱՐՉԱԿԱՆ ՇՐՋԱՆԻ ՊԵԿԱՎԱՐ

Դ.ՕՀԱՆՅԱՆ

ԿԱՐՈՒՍԵԼ (5 տեղանոց)

Մետաղական փայտե տարրերի մասնագիր

1. Շվելեր	6	- 10.3 գծ/մ
2. Խողովակ	40 x 20 մմ	- 27.0 գծ/մ
3. Մետաղական թերթ	2մմ	- 1000x 2000 - 2 հատ
4 . Խողովակ	3 / 4 "	- 3.7 գծ/մ
5 . Առանքակալ		- 2 հատ
6 . Փայտե չորսուներ		- 32 հատ

ԵՌԱԿՑՈՒՄՆԵՐԸ ԻՐԱԿԱՆԱՑՆԵԼ
ՀԱՄԱՁԱՅՆ ԳՈՍՏ 14098-75* (Kf =4մմ)

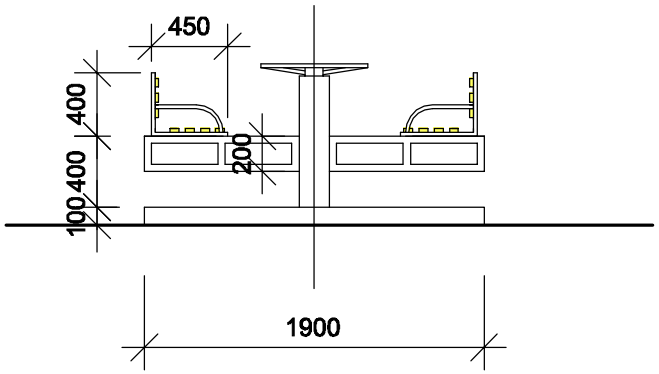

ԿԱՐՈՒՍԵԼ (5 տեղանոց)

ԿԱԶՄԵՑ

Խ.ԿՈՒՐԴՈՅԱՆ