ԴՌԱՆ ԲԱՑՎԱԾՔԻ ՈՒԺԵՂԱՑՈՒՄԸ Մ 1:50

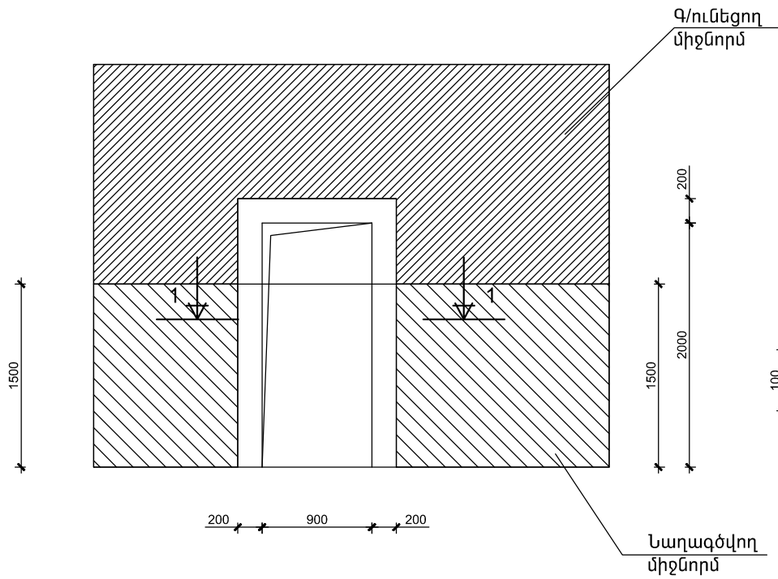

ՈՒԺԵՂԱՑՄԱՆ ՖՈՌԱԳՄԵՆՏ

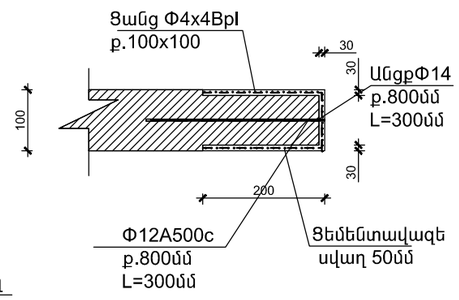

1-1

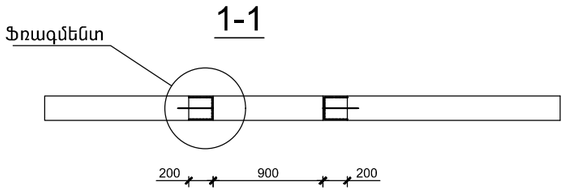

				ՀՀ ԱՐԱՐԱՏԻ ՄԱՐԶԻ ԴԱՐԱԿԵՐՏ ՀԱՄԱՅՆՔԻ ԴՊՐՈՑԻ Ի-ԻՆ ՀԱՐԿԻ ՄԻՋՆՈՐՄՆԵՐԻ ԵՎ ՍՅՈՒՆԵՐԻ ՈՒԺԵՂԱՑՈՒՄ			
ՏՆՕՐԵՆ	Ս. ՄԱՐԳԱՐՅԱՆ						
ԿԱՏԱՐԵՑ	Ս.ԳԵՎՈՐԳՅԱՆ			ՃԱՐՏԱՐԱՊԵՏԱՇԻՆԱՐԱՐԱԿԱՆ ՄԱՍ	ՓՈՒԼ	ԹԵՐԹ	ԹԵՐԹԵՐ
				ԴՌԱՆ ԲԱՑՎԱԾՔԻ ՈՒԺԵՂԱՑՈՒՄԸ,	ՃՇ	4	6
					"ԲԱԳԱՐԱՆԻ ԲԱՐԻՔ" ՓԲԸ		