ՏԵՍՔ Բ-Բ Մ 1:200

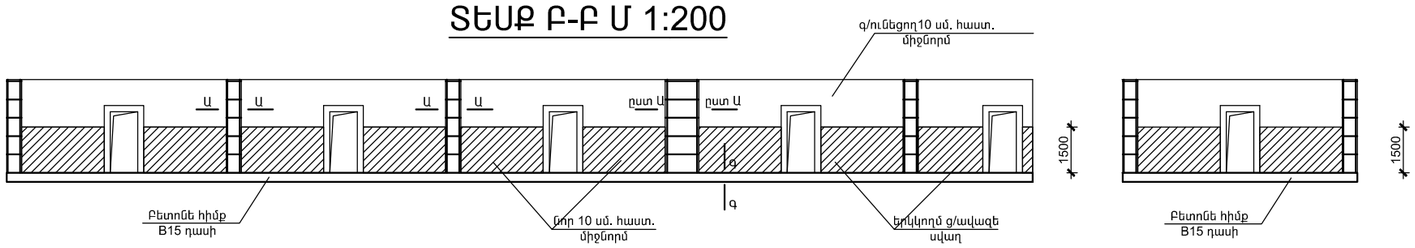

ՄԻՋՆՈՐՄԻ ՄԱՍՆԱԳԻՐ

1. Հողի քանդում - 3,6խմ:
2. Բետոնե հիմքի իրագործում B15դասի բետոնից - 2,4խմ:
3. Բետոնե հիմքի ջրամեկուսացում իզոգամով - 20քմ:
4. Պարկետի քանդում - 15,7քմ:
5. Ցեմենտավազե հարթեցնող շերտ -15,7քմ:
6. 10սմ հաստ. միջնորմի քանդում - 45,0քմ:
7. 10սմ հաստ. միջնորմի կառուցում - 45,0քմ:
8. Ներսի կողմից - ծեփամածիկ - 45,0քմ:

ԱՌԱՋԻՆ ՀԱՐԿԻ ՀԱՏԱԿԱԳԾԻ ՖՈՒԱԳՄԵՆՏ Մ 1:200

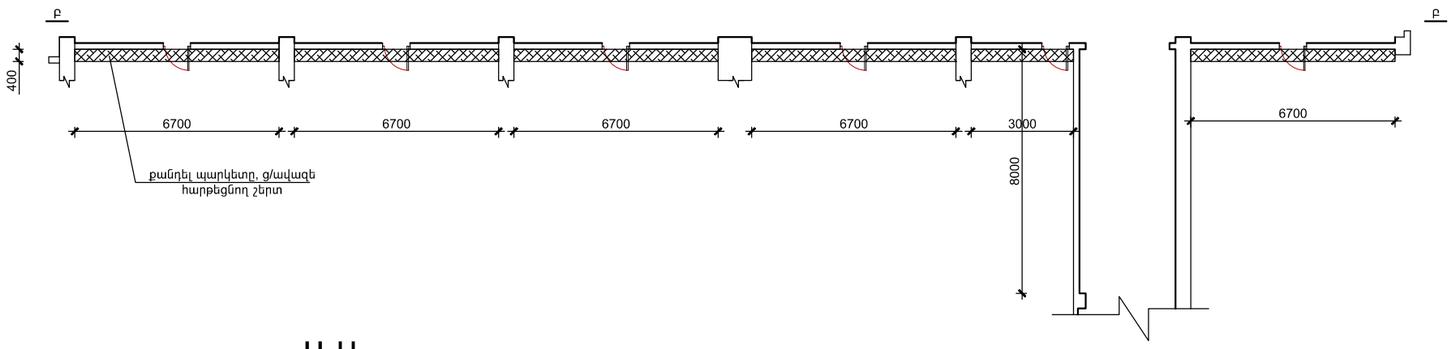

Ա-Ա
Սյուների ուժեղացում

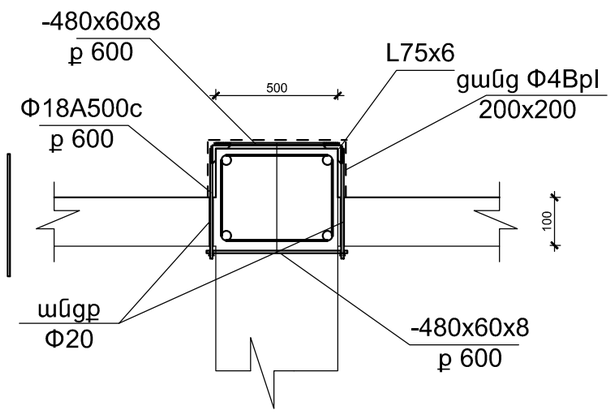

Գ-Գ

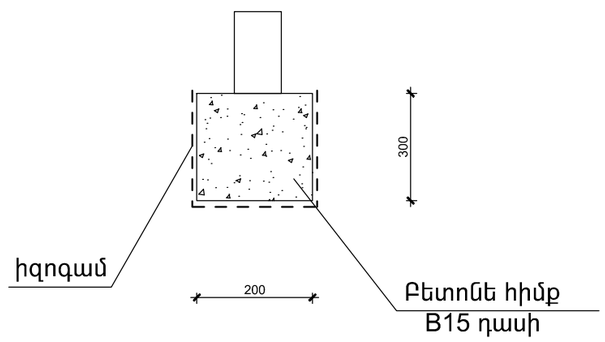

ՍՅՈՒՆԵՐԻ ՈՒԺԵՂԱՑՈՒՄ

1. Անկյունակ L75x6 - 36,6գծմ /252,2կգ/:
2. Թիթեղ-8 - 126,6կգ:
3. Ամրան Φ18A500c - 67,2գծմ /134,4կգ/:
4. Ցանց Φ4Bpl ք200x200 - 18քմ /18կգ/:
5. Սյունի գ/ավազե սվաղ - 18քմ:

				ՀՀ ԱՐԱՐԱՏԻ ՄԱՐԶԻ ԴԱՐԱԿԵՐՏ ՀԱՄԱՅՆՔԻ ԴՊՐՈՑԻ Ի-ԻՆ ՀԱՐԿԻ ՄԻՋՆՈՐՄՆԵՐԻ ԵՎ ՍՅՈՒՆԵՐԻ ՈՒԺԵՂԱՑՈՒՄ			
ՏՆՕՐԵՆ	Ս. ՄԱՐԳԱՐՅԱՆ						
ԿԱՏԱՐԵՑ	Ս.ԳԵՎՈՐԳՅԱՆ			ճարտարապետաշինարարական մաս	ՓՈՒԼ	ԹԵՐԹ	ԹԵՐԹԵՐ
				ԱՌԱՋԻՆ ՀԱՐԿԻ ՀԱՏԱԿԱԳԾԻ ՖՈՒԱԳՄԵՆՏ: ՆՅՈՒԹԱՇԱԽՍԸ:	ճՇ	5	6
					"ԲԱԳԱՐԱՆԻ ԲԱՐԻՔ" ՓԲԸ		