ԿՏՐՎԱԾՔ 1-1

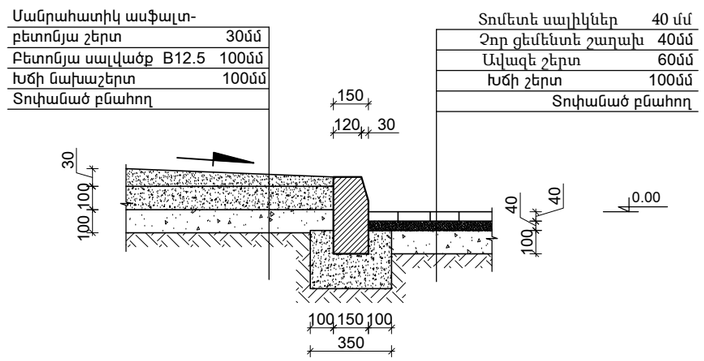

ԿՏՐՎԱԾՔ 2-2

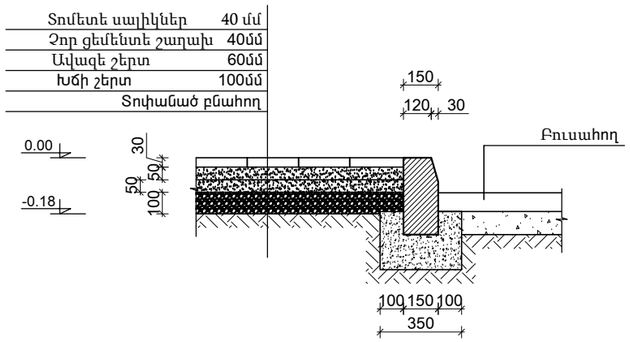

Հ/Հ	Աշխատանքի անվանումը	չ/մ	քանակը
1	Գրունտի մշակում ձեռքով 3-րդ կարգ	մ³	75.5
2	Խճի նախաշերտի ստեղծում տոփանումով	մ³	35.5
3	Բետոնե նախաշերտ սալվածքի տակ B 12.5 բետոնից 10սմ հաստության	մ³	11.4
4	Սալվածքի մանրահատիկ ասֆալտից ծածկույթ 4սմ հաստության	մ²	113.7
5	Եզրաքարերի տակ բետոնե շերտի ստեղծում B-12.5 դասի բետոնից	մ³	20.5
6	Բազալտե եզրաքարերի տեղադրում	գծմ	207.5
7	Ցեմենտ ավազե չոր խառնուրդով հարթեցնող շերտ 50մմ	մ³	9.51
8	«Տոմետ» սալերից հարթակների կառուցում	մ²	190.2
9	Թեքահարթակի կառուցում B 12.5 բետոնից	մ³	2.5
10	Թեքահարթակի և աստիճանահարթակի երեսպատում 30 մմ բազալտե սալերով	մ²	61.5
11	Բաց տաղավարի ներկում Ալկիդային էմալով 2 անգամ	տ	0.55
12	Բազալտե թասակների տեղադրում 50 մմ	մ²	5.5
13	Բազալտե թասակների տեղադրում 30 մմ	մ²	3.7
14	Տուֆե պատերի հղկում	մ²	391.5
15	Բազալտե աստիճանների հղկում	մ²	85.4
16	Առաստաղի ներկում ֆասադային ներկով	մ²	30
17	Արտաքին պատերում ճաքերի լցափակում պոլիմերցեմենտային շաղախով	մ³	0.005

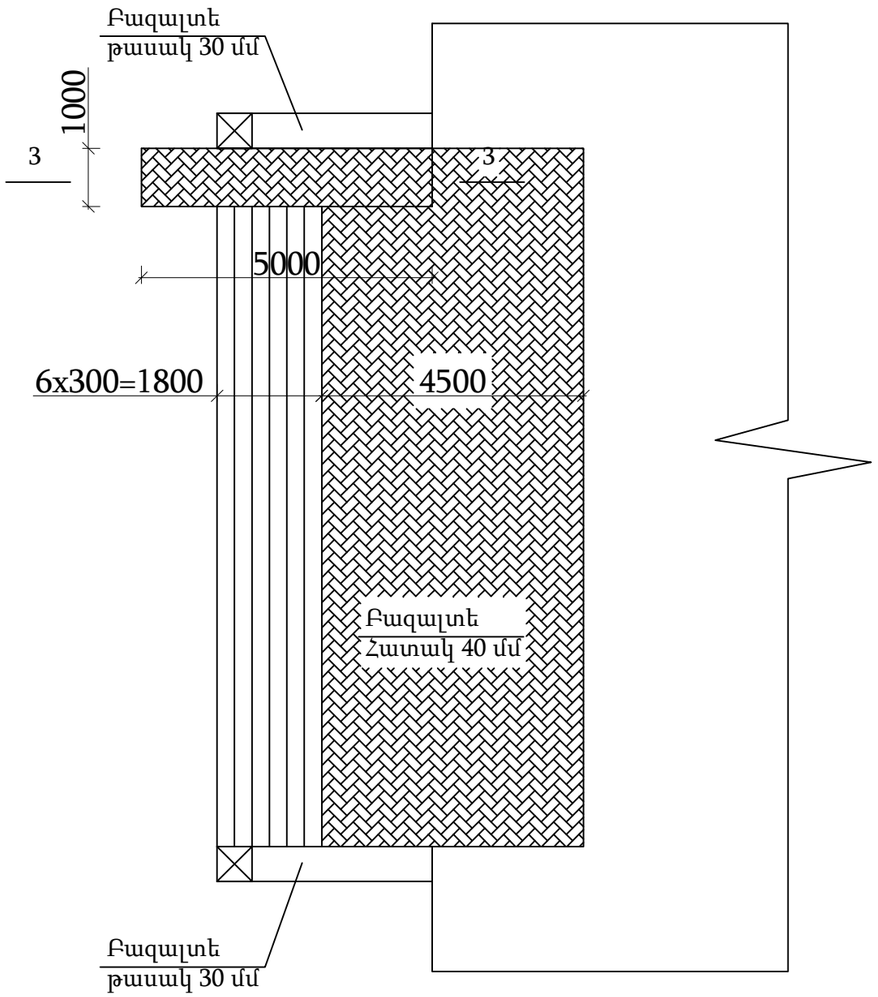

ԿՏՐՎԱԾՔ 3-3

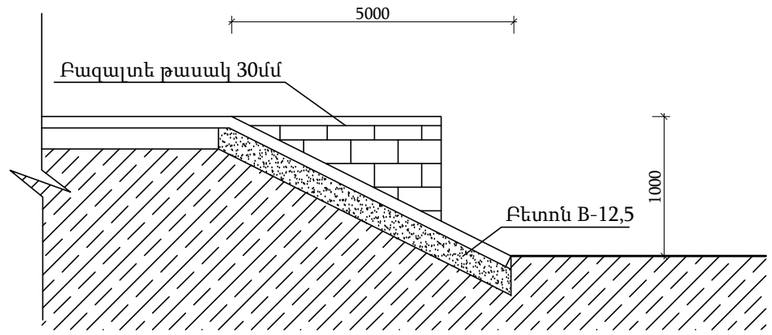

			Պատվիրատու՝ ՀՀ Քաղաքաշինության նախարարություն Պայմանագիր թիվ <<ՔՆ-ԲԸԱՀ ԱՇՁԲ-15\39-1>>			
			ՀՀ Արարատի մարզի Ավշար համայնքի մշակույթի տան հիմնանորոգում			
Ն.Գ.Ճ.	Ա. Անդրեասյան					
			Ճարտարապետաշինարարական մաս	Էտապ	թերթ	թերթեր
Նախագծեց	Ն.Փինաչյան		Աստիճանի վերանորոգման սխեմա Կտրվածքներ 1-1, 2-2	Ճ.Շ.	4	19
				<<ՀԱԲՇԻՆ ՆԱԽԱԳԻԾ>> ՍՊԸ		