Հատակագիծ 0.00 նիշ

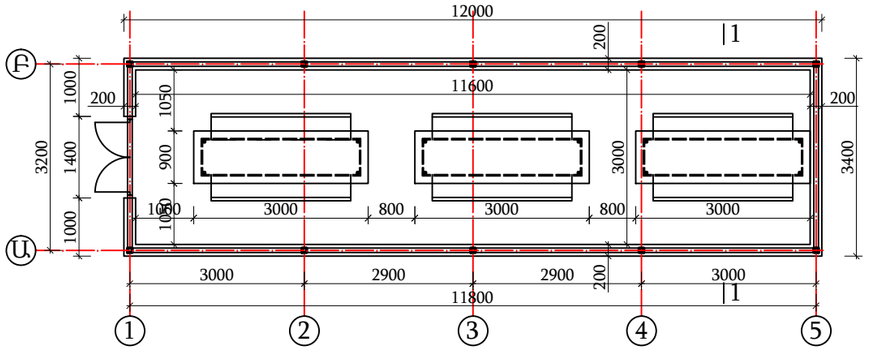

Տանիքի ջրահեռացման սխեմա +3.30 նիշ

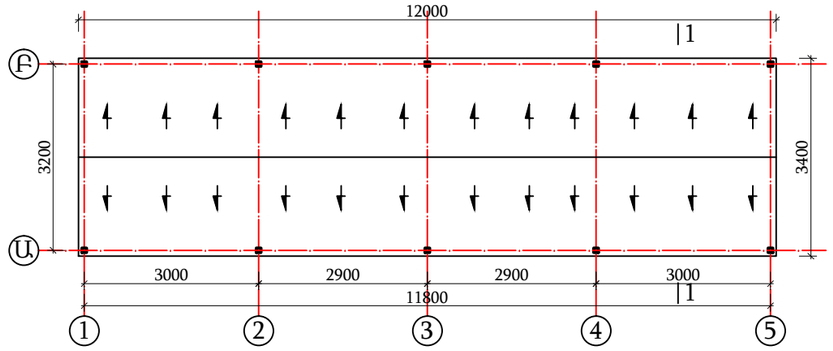

Ճակատ 1-5

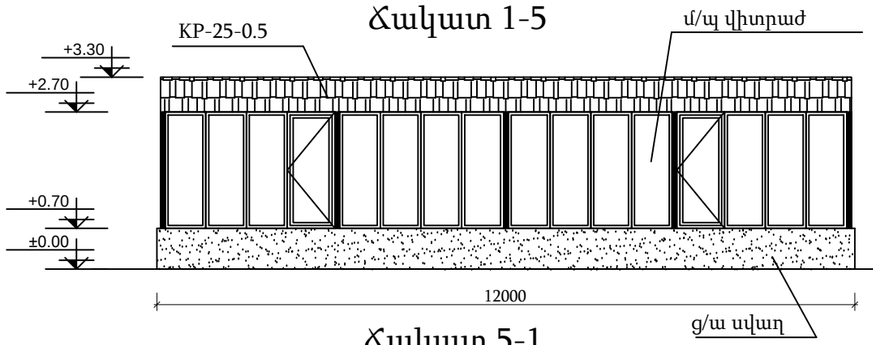

Ճակատ Ա-Բ

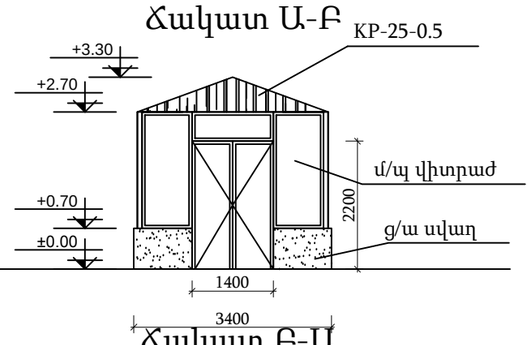

Ճակատ 5-1

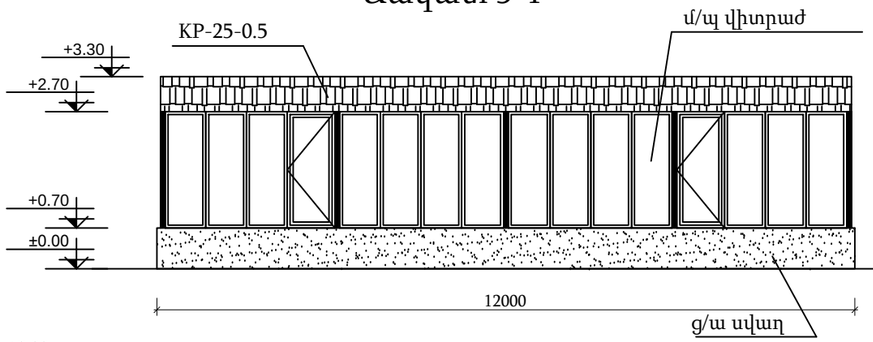

Ճակատ Բ-Ա

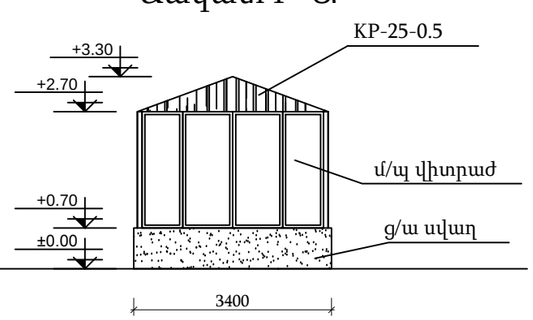

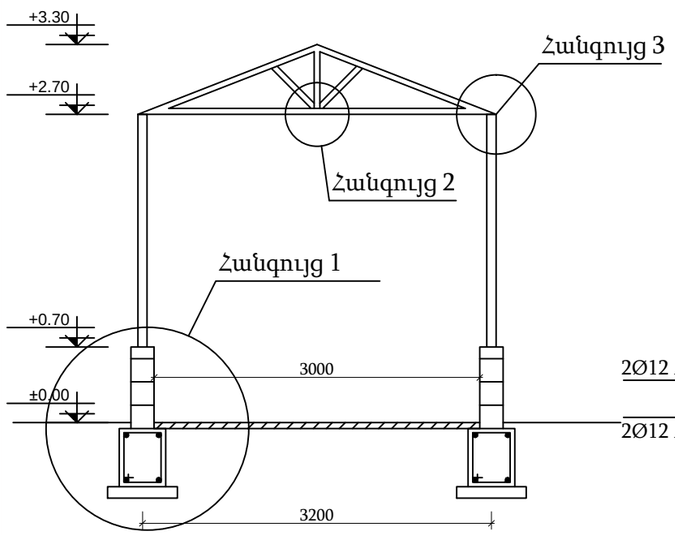

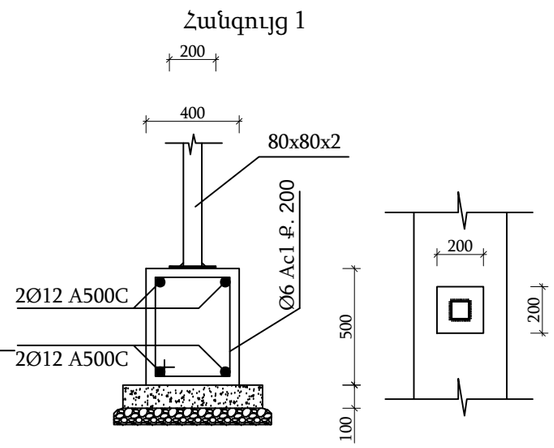

Հ/Հ	Աշխատանքի անվանումը	Չ/մ	քանակը
1	Գրունտի մշակում ձեռքով 3-րդ կարգ	մ³	8.97
2	Գրունտի հետլիցք ձեռքով 3-րդ կարգ	մ³	1.58
3	Խճի նախաշերտի ստեղծում տոփանումով	մ³	1.23
4	Ե/Բ հիմքերի պատրաստում B-12.5 դասի բետոնից	մ³	6.16
5	Ամրան A500C	տ	0.109
6	Ամրան Ac1	տ	0.06
7	Պատերի շար ուղիղ կտրվ. տուֆ քարից	մ³	4.8
8	Տաղավարի մետաղական կոնստրուկցիաների իրականացում	տ	0.569
9	Քառակուսի խողովակ 80x80x2	գծմ	57.6
10	Քառակուսի խողովակ 50x50x2	գծմ	31.9
11	Քառակուսի խողովակ 50x30x2	գծմ	67.35
12	Ողողպատե թիթեղ 10 մմ	տ	0.031
13	Տաղավարի մետաղական կոնստրուկցիաների յուղաներկում երկշերտ	տ	0.569
14	Մետաղապլաստե պատուհանների տեղադրում 60 մմ /չբացվող/	մ²	51.96
15	Մետաղապլաստե պատուհանների տեղադրում 60 մմ /բացվող/	մ²	6.56
16	Մետաղապլաստե դռների տեղադրում 60 մմ	մ²	3.08
17	Տանիքածածկի պատրաստում ԿՊ 25-0.5 պրոֆիլավոր ցինկե թիթեղից	մ²	42
18	Տանիքի ջերմամեկուսացում ապակե բամբակով	մ³	4.08
19	Պլաստմասե կախովի առաստաղի իրականացում	մ²	40.8
20	Հատակների տակ խճի շերտի ստեղծում	մ³	3.48
21	Հատակի Բետոնե նախաշերտի իրականացում	մ³	3.48
22	Հատակի գ/ա հարթեցնող շերտի ստեղծում 30 մմ	մ²	34.8
23	Հատակի իրականացում պրեսգրանիտե սալերով	մ²	34.8
24	Պրեսգրանիտե շրիշակների իրականացում	գծմ	30.8
25	Ներքին պատերի գաջե սվաղ	մ²	19.5
26	Ներքին պատերի լատեքսային ներկում	մ²	19.5
27	Արտաքին պատերի գ/ա սվաղ	մ²	20.5
28	Արտաքին պատերի ներկում ճակատային ներկով	մ²	20.5
29	0.9x3 մ սեղանների տեղադրում	հատ	3
30	2.5 մ նստարանների տեղադրում	հատ	6

			Պատվիրատու՝ ՀՀ Քաղաքաշինության նախարարություն Պայմանագիր թիվ <<ՔՆ-ԲԸԱՀ ԱՇՁԲ-15\39-1>>		
			ՀՀ Արարատի մարզի Ավշար համայնքի մշակույթի տան հիմնանորոգում		
Ն.Գ.Ճ.	Ա. Անդրեասյան				
			Ճարտարապետաշինարարական մաս	Էտապ	թերթ	թերթեր
Նախագծեց	Ն.Փինաչյան		Փակ տաղավարի կառուցման սխեմա	Ճ.Շ.	5	19
				<<ՀԱԲՇԻՆ ՆԱԽԱԳԻԾ>> ՍՊԸ		