«ՀՈՎ-ԼԵՆ»

ՀՀ ՇԻՐԱԿԻ ՄԱՐԶԻ ՍՊԱՆԴԱՐՅԱՆ ԳՅՈՒՂԱԿԱՆ ՀԱՄԱՅՆՔԻ 1-ԻՆ ՓՈՂՈՑ 35 ՀԱՍՑԵՈՒՄ ԳՏՆՎՈՂ ՄՇԱԿՈՒՅԹԻ ՏԱՆ ՀԻՄՆԱՆՈՐՈԳՄԱՆ ԱՇԽԱՏԱՆՔԱՅԻՆ ՆԱԽԱԳԻԾ

ՊԱՏՎԻՐԱՏՈՒ՝ ՍՊԱՆԴԱՐՅԱՆԻ ԳՅՈՒՂԱՊԵՏԱՐԱՆ

«ՀԱՍՏԱՏՎԱԾ Է»

ՍՊԱՆԴԱՐՅԱՆ ՀԱՄԱՅՆՔԻ ՂԵԿԱՎԱՐ՝ Վ. ԲԱՂԴԱՄՅԱՆ

«ՀՈՎ-ԼԵՆ» ՍՊԸ Լ.Ց. 11347

ՏՆՕՐԵՆ՝ Լ. ՄԱՐՏԻՐՅԱՆ

2015 Թ.

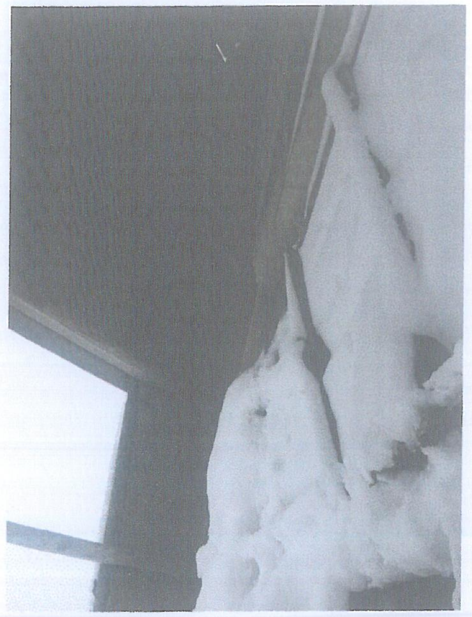

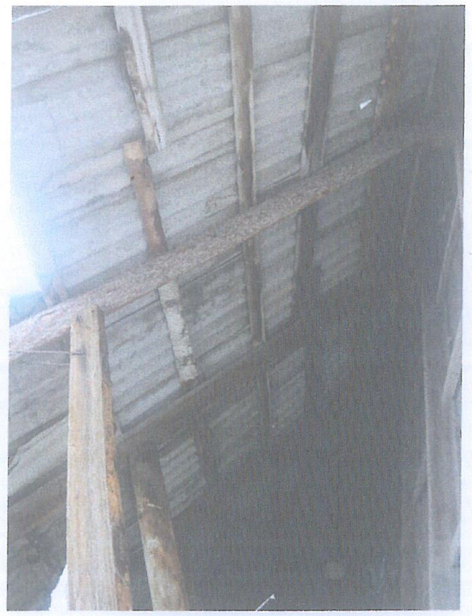

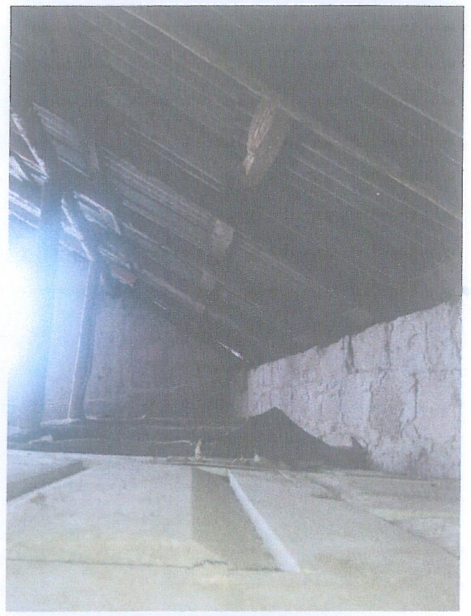

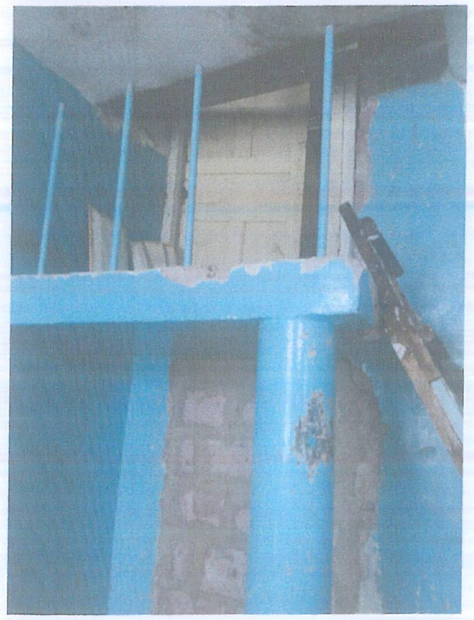
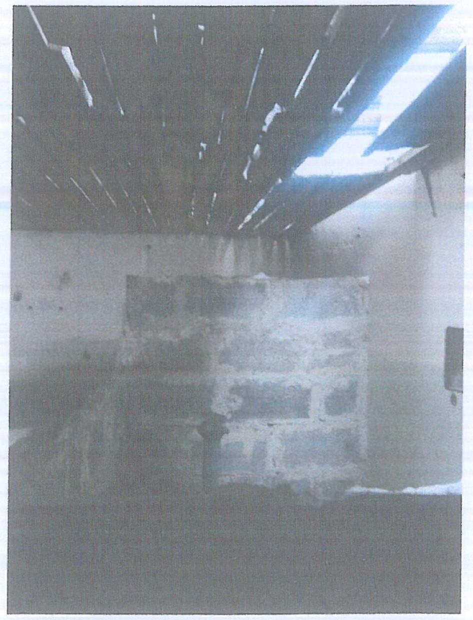

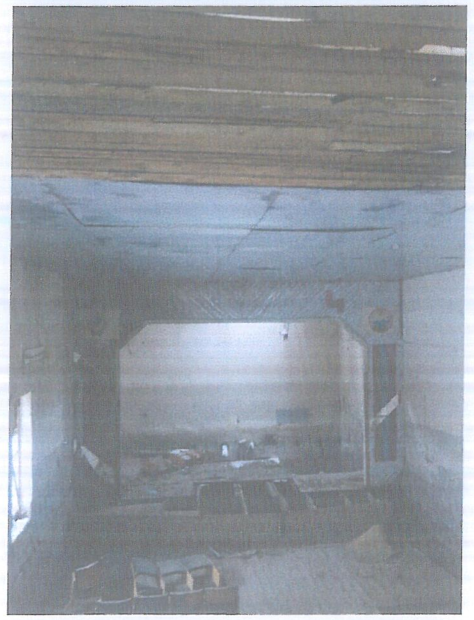

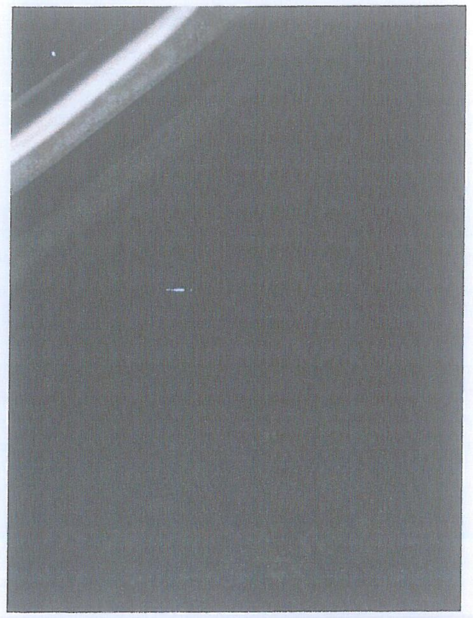

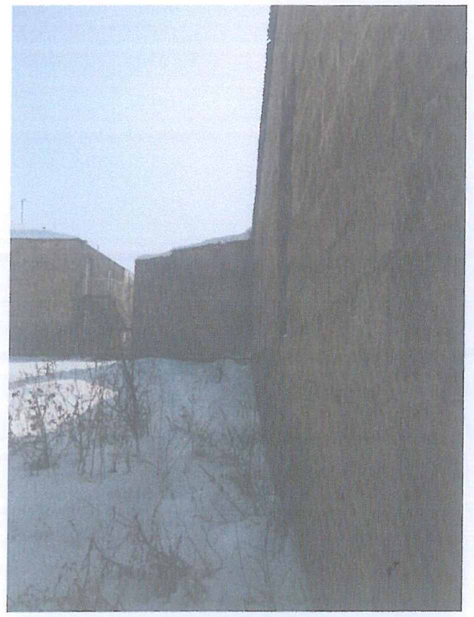
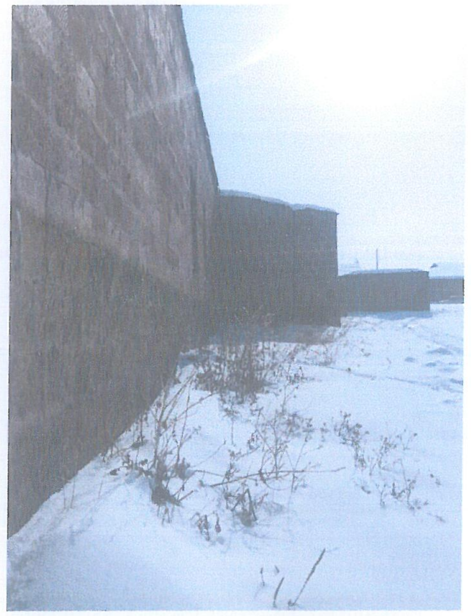
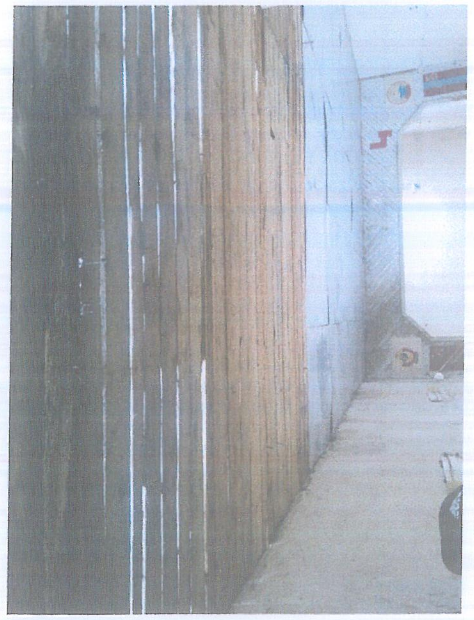

ՆԱԽԱԳԾԻ ԿԱԶՄԸ

հ.հ.	ԱՆՎԱՆՈՒՄԸ	էջ
1.	ՆԱԽԱԳԾԻ ԿԱԶՄԸ, ԱՇԽԱՏԱՆՔՆԵՐԻ ԻՐԱԿԱՆԱՑՄԱՆ ԺԱՄԱՆԱԿԱՑՈՒՅՑ	ՃՇ-1
2.	ԳԼԽԱՎՈՐ ՀԱՏԱԿԱԳԻԾ Մ 1:300	ՃՇ-2
3.	ՇԻՆ. ԱՇԽԱՏԱՆՔՆԵՐԻ ԿԱԶՄԱԿԵՐՊՄԱՆ ԳԼԽԱՎՈՐ ՀԱՏԱԿԱԳԻԾ Մ 1:200	ՃՇ-3
4.	ՄԵՆՔԵՐԻ ՄԱՍՆԱԳԻՐ, ՆԵՐՔԻՆ ԱՇԽԱՏԱՆՔՆԵՐԻ ՄԱՍՆԱԳԻՐ, ՀԱՏԱԿՆԵՐԻ ՄԱՍՆԱԳԻՐ, ԱՐՏԱՔԻՆ ՊԱՏԵՐԻ ՄԱՍՆԱԳԻՐ	ՃՇ-4
5.	ՓԱՍՏԱՑԻ ՀԱՏԱԿԱԳԻԾ Մ 1:100	ՃՇ-5
6.	ՀԱՐԱՎԱՅԻՆ ՃԱԿԱՏ /ՉԱՓԱԳՐՈՒԹՅՈՒՆ/ Մ 1:100	ՃՇ-6
7.	ՀՅՈՒՍԻՍԱՅԻՆ ՃԱԿԱՏ /ՉԱՓԱԳՐՈՒԹՅՈՒՆ/ Մ 1:100	ՃՇ-7
8.	ԱՐԵՎՄՏՅԱՆ ՃԱԿԱՏ /ՉԱՓԱԳՐՈՒԹՅՈՒՆ/ Մ 1:100	ՃՇ-8
9.	ԱՐԵՎԵԼՅԱՆ ՃԱԿԱՏ /ՉԱՓԱԳՐՈՒԹՅՈՒՆ/ Մ 1:100	ՃՇ-9
10.	ԼԱՅՆԱԿԱՆ ԿՏՐՎԱԾՔ /ՉԱՓԱԳՐՈՒԹՅՈՒՆ/ Մ 1:100	ՃՇ-10
11.	ԵՐԿԱՅՆԱԿԱՆ ԿՏՐՎԱԾՔ /ՉԱՓԱԳՐՈՒԹՅՈՒՆ/ Մ 1:100	ՃՇ-11
12.	ԴԱՀԼԻՃԻ ԼԱՅՆԱԿԱՆ ԿՏՐՎԱԾՔ /ՉԱՓԱԳՐՈՒԹՅՈՒՆ/ Մ 1:100	ՃՇ-12
13.	ՆՈՐ ՀԱՏԱԿԱԳԻԾ Մ 1:100	ՃՇ-13
14.	ՆՈՐ ՀԱՏԱԿԱԳԾԻ ՏԱՐԱԾՔՆԵՐԻ ՆԿԱՐԱԳԻՐ Մ 1:100	ՃՇ-14
15.	ՆՈՐ ՎԵՐԱԿԱՌՈՒՑՎՈՂ ՀԱՐԱՎԱՅԻՆ ՃԱԿԱՏ Մ 1:100	ՃՇ-15
16.	ՆՈՐ ՎԵՐԱԿԱՌՈՒՑՎՈՂ ՀՅՈՒՍԻՍԱՅԻՆ ՃԱԿԱՏ Մ 1:100	ՃՇ-16
17.	ՆՈՐ ՎԵՐԱԿԱՌՈՒՑՎՈՂ ԱՐԵՎՄՏՅԱՆ ՃԱԿԱՏ Մ 1:100	ՃՇ-17
18.	ՆՈՐ ՎԵՐԱԿԱՌՈՒՑՎՈՂ ԱՐԵՎԵԼՅԱՆ ՃԱԿԱՏ Մ 1:100	ՃՇ-18
19.	ԼԱՅՆԱԿԱՆ ԿՏՐՎԱԾՔ Մ 1:100	ՃՇ-19
20.	ԵՐԿԱՅՆԱԿԱՆ ԿՏՐՎԱԾՔ Մ 1:100	ՃՇ-20
21.	ԴԱՀԼԻՃԻ ԼԱՅՆԱԿԱՆ ԿՏՐՎԱԾՔ Մ 1:100	ՃՇ-21
22.	ՏԱՆԻՔԱԿԻՐ ԾՊԵՂՆԱԾԱԾԿԻ ՀԱՏԱԿԱԳԻԾ Մ 1:100	ՃՇ-22
23.	ՏԱՆԻՔԱԾԱԾԿԻ, ՋՐԱՀԵՌԱՑՄԱՆ ՀԱՏԱԿԱԳԻԾ Մ 1:100	ՃՇ-23
24.	ՆՈՐ ՏԵՂԱԴՐՎՈՂ ԴՌՆԵՐԻ ՆԿԱՐՎԱԾՔ, ՆՈՐ ՏԵՂԱԴՐՎՈՂ ՊԱՏՈՒՀԱՆՆԵՐԻ ՆԿԱՐՎԱԾՔ	ՃՇ-24
25.	ԴՌՆԵՐԻ ԲԱՑՎԱԾՔՆԵՐԻ ՄԱՍՆԱԳԻՐ, ՊԱՏՈՒՀԱՆՆԵՐԻ ԲԱՑՎԱԾՔՆԵՐԻ ՄԱՍՆԱԳԻՐ	ՃՇ-25
26.	ԲՈՎԱՆԴԱԿՈՒԹՅՈՒՆ, ԸՆԴՀԱՆՈՒՐ ԲԱՑԱՏՐԱԳԻՐ	Կ-1-26
27.	ՄԱԿՆԻՇԱՎՈՐՄԱՆ ՀԱՏԱԿԱԳԻԾ 0.00 ՆԻՇԻ ՎՐԱ	Կ-2-27
28.	ԿՏՐՎԱԾՔ 1-1, ԿՏՐՎԱԾՔ 2-2	Կ-3-28
29.	ՊԱՏԵՐԻ ԱՄՐԱՑՄԱՆ ՀԱՆԳՈՒՅՑՆԵՐ	Կ-4-29
30.	ԱՍՏԻՃԱՆԱՎԱՆԴԱԿ -1, ԿՏՐՎԱԾՔ Ա-Ա	Կ-5-30
31.	ԴԱՀԼԻՃԻ Ե/Բ ԳՈՏՈՒ ԵՎ ՔԻՎԱՊԱՏԵՐԻ ՀԱՏԱԿԱԳԻԾ	Կ-6-31
32.	ԴԱՀԼԻՃԻ Ե/Բ ԳՈՏՈՒ ԵՎ ՔԻՎԱՊԱՏԵՐԻ ԱՄՐԱՆԱՎՈՐՈՒՄ	Կ-7-32
33.	ԴԱՀԼԻՃԻ ՎԵՐՆԱԾԱԾԿԻ ՀԱՏԱԿԱԳԻԾ, ԿՏՐՎԱԾՔ Ա-Ա	Կ-8-33
34.	ՓԱՅՏԵ ՖԵՐՄԱՆԵՐԻ ԱՄՐԱՑՈՒՄԸ ԼՐԱՑՈՒՑԻՉ ՆԵՐԴԻՐՆԵՐՈՎ	Կ-9-34
35.	ՀԱՆԳՈՒՅՑ-1 -:- ՀԱՆԳՈՒՅՑ-4	Կ-10-35
36.	ՀԱՆԳՈՒՅՑ-5, ՀԱՆԳՈՒՅՑ-6, ՓԱՅՏԵ ԷԼԵՄԵՆՏՆԵՐԻ ՄԱՍՆԱԳԻՐ	Կ-11-36
37.	ԸՆԴՀԱՆՈՒՐ ՏՎՅԱԼՆԵՐ, ԿՈՅՈՒՂՈՒ ԱՇԽԱՏԱՆՔՆԵՐԻ ԾԱՎԱԼ	ՋԿ-1-37
38.	ՋՐԱԳԾԻ ԵՎ ԿՈՅՈՒՂՈՒ ԱՐՏԱՔԻՆ ԵՎ ՆԵՐՔԻՆ ՀԱՏԱԿԱԳԻԾ Մ 1:200	ՋԿ-2-38
39.	ԿՈՅՈՒՂՈՒ ՀՈՐ 14 ԽՄ	ՋԿ-3-39
40.	ԿԵՆՏԱՂԱՅԻՆ ԿՈՅՈՒՂՈՒ ԵՐԿԱՅՆԱԿԱՆ ԿՏՐՎԱԾՔ ԿՀՀ-1-:- 14 ԽՄ ԿՈՅՈՒՂՈՒ Ե/Բ ՀԱՎԱՔՈՎԻ ՏԻՊԱՅԻՆ ՀՈՐ	ՋԿ-4-40
41.	ԸՆԴՀԱՆՈՒՐ ՏՎՅԱԼՆԵՐ	Է-1-41
42.	ՊԱՅՄԱՆԱԿԱՆ ՆՇԱՆՆԵՐ ԵՎ ՄԱՍՆԱԳԻՐ	Է-2-42
43.	ԷԼ. ԼՈՒՍԱՎՈՐՈՒԹՅՈՒՆԸ ՀԱՐԿՈՒՄ	Է-3-43
44.	ԲԱՇԽԻՉ ՍԽԵՄԱ	Է-4-44
45.	ՊԱՅՄԱՆԱԿԱՆ ՆՇԱՆՆԵՐ ԵՎ ՄԱՍՆԱԳԻՐ, ՄԱՆՏԱԺ	Է-5-45
46.	ՀՐԴԵՀ ԱԶԴԱՐԱՐՄԱՆ ՍԽԵՄԱՆ ՀԱՐԿՈՒՄ	Է-6-46

ԱՇԽԱՏԱՆՔՆԵՐԻ ԻՐԱԿԱՆԱՑՄԱՆ ԺԱՄԱՆԱԿԱՑՈՒՅՑ

N	ԱՇԽԱՏԱՆՔԻ ԱՆՎԱՆՈՒՄԸ	ԱՇԽԱՏԱՆՔԱՅԻՆ ՕՐԵՐ							
		20	40	80	160	220	340	420	510
1	ՏԱՐԱԾՔԻ ՆԱԽԱՊԱՏՐԱՍՏՈՒՄ ԺԱՄԱՆԱԿԱՎՈՐ ՑԱՆԿԱՊԱՏԻ ՏԵՂԱԴՐՈՒՄ	—							
2	ՏԱՆԻՔԱԾԱԾԿԻ ԵՎ ՏԱՆԻՔԻ ՓԱՅՏԵ ԿՈՆՍՏՐՈՒԿՑԻԱՆԵՐԻ ԱՊԱՄՈՆՏԱԺՈՒՄ	—	—						
3	ԵՐԿԱԹ-ԲԵՏՈՆԵ ԿՈՆՍՏՐՈՒԿՑԻԱՆԵՐԻ ԻՐԱԿԱՆԱՑՈՒՄ			—	—				
4	ԱՐՏԱՔԻՆ ՊԱՏԵՐԻ ՎՐԱ ՇԻՆԱՐԱՐԱԿԱՆ ԱՇԽԱՏԱՆՔՆԵՐԻ ԻՐԱԿԱՆԱՑՈՒՄ				—	—			
5	ՏԱՆԻՔԻ ԻՐԱԿԱՆԱՑՈՒՄ					—	—		
6	ՄԻՋՆՈՐՄՆԵՐ, ԻՆԺԻՆԵՆԵՐԱԿԱՆ ՑԱՆՑԵՐ						—	—	
7	ՀԱՐԴԱՐՄԱՆ ԱՇԽԱՏԱՆՔՆԵՐ						—	—	—

ՀԱՄԱՁԱՅՆԵՑՎԱԾ Է
ՀՀ ՇՄ ԳՅՈՒՄՐՈՒ ՔԱՂԱՔԱՅԻՆ ՀԱՄԱՅՆՔԻ «ԱՐՏ ՆԱԽԱԳԻԾ» ՓԲԸ
____ ________ 201 թ

ՇԻՐԱԿԻ ՄԱՐԶ ՍԱՀՄԱՆԱՓԱԿ ՊԱՏԱՍԽԱՆԱՏՎՈՒԹՅԱՄԲ ԸՆԿԵՐՈՒԹՅՈՒՆ
SHIRAK LIMITED LIABILITY COMPANY
06107627
"ՀՈՎ-ԼԵՆ"
"HOV-LEN"

ՊԱՏՎԵՐ N	07-15						
ՊԱՏՎԻՐԱՏՈՒ	ՍՊԱՆԴԱՐՅԱՆԻ ԳՅՈՒՂԱՊԵՏԱՐԱՆ						
ՊԱՇՏՈՆ	ԱՆՈՒՆ,ԱԶԳԱՆՈՒՆ	ՍՏՈՐԱԳՐՈՒԹ.	Տ / Թ	ՍՊԱՆԴԱՐՅԱՆ ԳՅՈՒՂԱԿԱՆ ՀԱՄԱՅՆՔԻ ՄՇԱԿՈՒՅԹԻ ՏԱՆ ՀԻՄՆԱՆՈՐՈԳՈՒՄ	ՓՈՒԼ	ԹԵՐԹ	ԹԵՐԹԵՐ
ՆԳՃ	Ա. ԽԱՉԱՏՐՅԱՆ				Ա	ՃՇ-1	46
ՃԱՐՏԱՐԱՊԵՏ	Ա. ԽԱՉԱՏՐՅԱՆ			ՆԱԽԱԳԾԻ ԿԱԶՄԸ, ԱՇԽԱՏԱՆՔՆԵՐԻ ԻՐԱԿԱՆԱՑՄԱՆ ԺԱՄԱՆԱԿԱՑՈՒՅՑ	«ՀՈՎ-ԼԵՆ» ՍՊԸ ԼԻՑԵՆԶԻԱ N11347		
ԿՈՆՍՏՐՈՒԿՏՈՐ	Հ. ՄՈՒՐԱԴՅԱՆ						

ԳԼԽԱՎՈՐ ՀԱՏԱԿԱԳԻԾ Մ 1:300

Հաստատում եմ
կ.տ.
Սպանդարյան համայնքի ղեկավար ____________ Վ. Բաղդասարյան
«______» ____________ 2015 թ.

ՀԱՄԱՁԱՅՆԵՑՎԱԾ Է
ՀՀ ՇՄ ԳՅՈՒՄՐՈՒ ՔԱՂԱՔԱՅԻՆ ՀԱՄԱՅՆՔԻ «ԱՐՏ ՆԱԽԱԳԻԾ» ՓԲԸ
______ ____________ 201 թ

06107627 «ՀՈՎ-ԼԵՆ» "HOV-LEN"

ՊԱՏՎԵՐ N	07-15						
ՊԱՏՎԻՐԱՏՈՒ	ՍՊԱՆԴԱՐՅԱՆԻ ԳՅՈՒՂԱՊԵՏԱՐԱՆ						
ՊԱՇՏՈՆ	ԱՆՈՒՆ,ԱԶԳԱՆՈՒՆ	ՍՏՈՐԱԳՐՈՒԹ.	Տ / Թ	ՍՊԱՆԴԱՐՅԱՆ ԳՅՈՒՂԱԿԱՆ ՀԱՄԱՅՆՔԻ ՄՇԱԿՈՒՅԹԻ ՏԱՆ ՀԻՄՆԱՆՈՐՈԳՈՒՄ	ՓՈՒԼ	ԹԵՐԹ	ԹԵՐԹԵՐ
ՆԳԾ	Ա. ԽԱՉԱՏՐՅԱՆ				Ա	ՃՇ-2	46
ՃԱՐՏԱՐԱՊԵՏ	Ա. ԽԱՉԱՏՐՅԱՆ			ԳԼԽԱՎՈՐ ՀԱՏԱԿԱԳԻԾ Մ 1:300	«ՀՈՎ-ԼԵՆ» ՍՊԸ ԼԻՑԵՆԶԻԱ N11347		
ԿՈՆՍՏՐՈՒԿՏՈՐ	Հ. ՄՈՒՐԱԴՅԱՆ						

ՇԻՆ. ԱՇԽԱՏԱՆՔՆԵՐԻ ԿԱԶՄԱԿԵՐՊՄԱՆ ԳԼԽԱՎՈՐ ՀԱՏԱԿԱԳԻԾ Մ 1:200

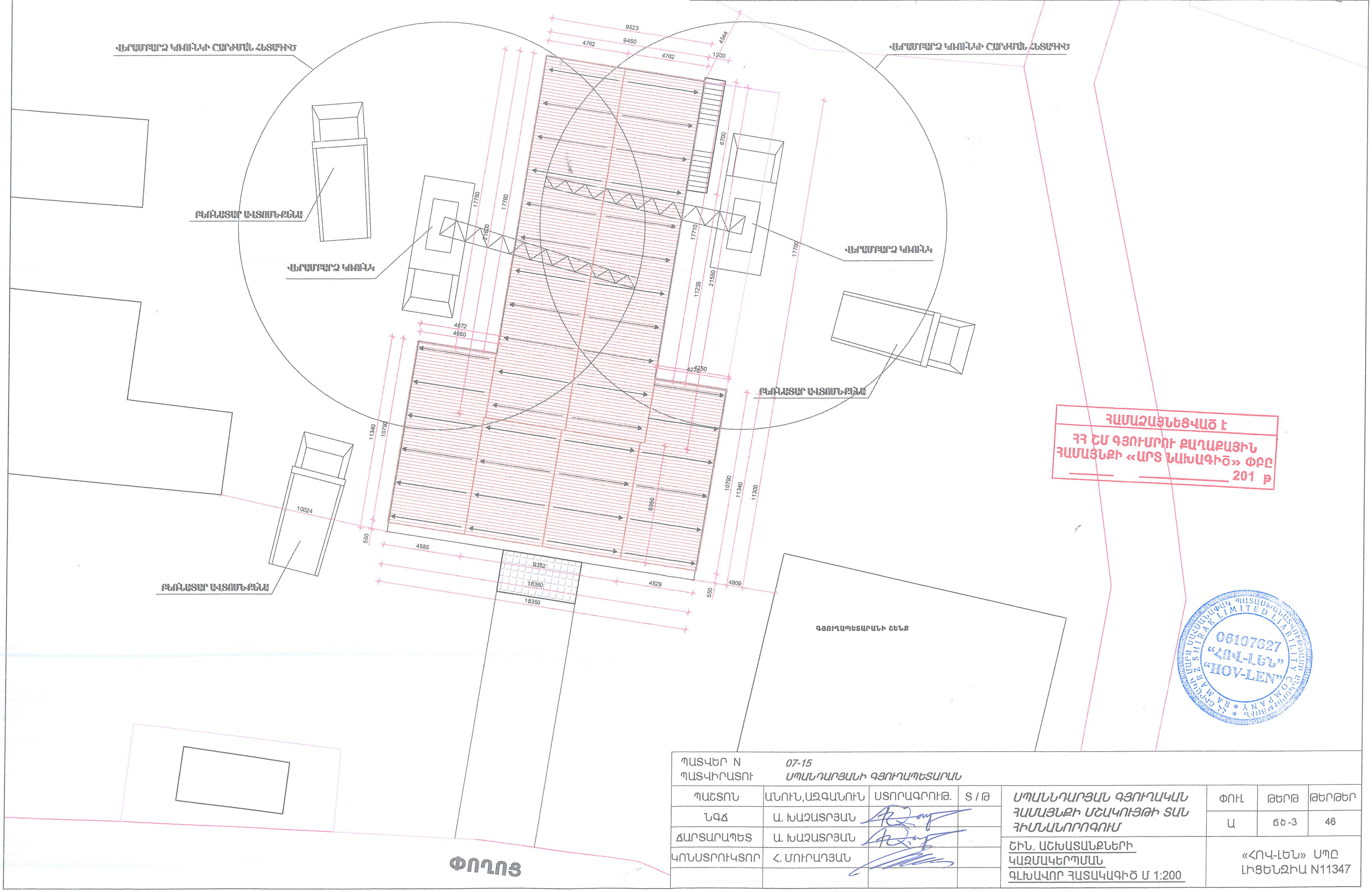

ՊԱՏՎԵՐ N	07-15						
ՊԱՏՎԻՐԱՏՈՒ	ՍՊԱՆԴԱՐՅԱՆԻ ԳՅՈՒՂԱՊԵՏԱՐԱՆ						
ՊԱՇՏՈՆ	ԱՆՈՒՆ,ԱԶԳԱՆՈՒՆ	ՍՏՈՐԱԳՐՈՒԹ.	Տ / Թ	ՍՊԱՆԴԱՐՅԱՆ ԳՅՈՒՂԱԿԱՆ ՀԱՄԱՅՆՔԻ ՄՇԱԿՈՒՅԹԻ ՏԱՆ ՀԻՄՆԱՆՈՐՈԳՈՒՄ	ՓՈՒԼ	ԹԵՐԹ	ԹԵՐԹԵՐ
ՆԳԾ	Ա. ԽԱՉԱՏՐՅԱՆ				Ա	ՃԾ-3	46
ՃԱՐՏԱՐԱՊԵՏ	Ա. ԽԱՉԱՏՐՅԱՆ			ՇԻՆ. ԱՇԽԱՏԱՆՔՆԵՐԻ ԿԱԶՄԱԿԵՐՊՄԱՆ ԳԼԽԱՎՈՐ ՀԱՏԱԿԱԳԻԾ Մ 1:200	«ՀՈՎ-ԼԵՆ» ՍՊԸ ԼԻՑԵՆԶԻԱ N11347		
ԿՈՆՍՏՐՈՒԿՏՈՐ	Հ. ՄՈՒՐԱԴՅԱՆ						

ՍԵՆՔԵՐԻ ՄԱՍՆԱԳԻՐ

ՀԱՄԱՐԸ ԸՍՏ ՀԱՏԱԿԱԳԾԻ	ԱՆՎԱՆՈՒՄԸ	ՄԱԿԵՐԵՍԸ ՔՄ.
1.	ՄՈՒՏՔԻ ՀԱՐԹԱԿ	11.52
1.	ՆԱԽԱՍՐԱՀ	57.68
2.	ԽԱՂԱՍԵՆՅԱԿ	41.82
3.	ԱՍՏԻՃԱՆԱՀԱՐԹԱԿ	4.40
4.	ՀԱՆԳՍՏԻ ԵՎ ԱՇԽԱՏԱՍԵՆՅԱԿ	29.10
5.	ԶՈՒԳԱՐԱՆ	4.72
6.	ԶՈՒԳԱՐԱՆ	4.72
7.	ՕԹՅԱԿ	27.14
8.	ԴԱՀԼԻՃ	127.45
9.	ԲԵՄ	42.06

ՀԱՏԱԿՆԵՐԻ ՄԱՍՆԱԳԻՐ

ՍԵՆՔԵՐԻ N ԸՍՏ ՄԱՍՆԱԳՐԻ	ԱՌԿԱ			ՎԵՐԱՆՈՐՈԳՎԱԾ			
	ՀԱՏԱԿԻ ՏԻՊԸ	ՀԱՏԱԿԻ ՍԽԵՄԱՆ	ՀԱՏԱԿԻ ՏԱՐՐԵՐԸ	ՀԱՏԱԿԻ ՏԻՊԸ	ՀԱՏԱԿԻ ՍԽԵՄԱՆ	ՀԱՏԱԿԻ ՏԱՐՐԵՐԸ ԵՎ ՆՐԱՆՑ ՀԱՏԿՈՒԹՅՈՒՆՆԵՐԸ	ՄԱԿԵՐԵՍԸ ՔՄ.
ԱՌԱՋԻՆ ՀԱՐԿ							
1`	ՑԵՄԵՆՏՅԱ ԲԵՏՈՆՅԱ ՀԱՏԱԿ		ՑԵՄԵՆՏՅԱ ՇԵՐՏ ԲԵՏՈՆԻՑ ՀԱՐԹԵՑՆՈՂ ՇԵՐՏ ՏՈՓԱՆՎԱԾ ԳՐՈՒՆՏ	ԲԱԶԱԼՏԵ ՍԱԼԱՀԱՏԱԿ		ԲԱԶԱԼՏԵ ՍԱԼԵՐ 20մմ ՑԵՄ./ԱՎԱԶ. ՀԱՐԹԵՑՆՈՂ ՇԵՐՏ 20մմ ԳՈՅՈՒԹՅՈՒՆ ՈՒՆԵՑՈՂ ԲԵՏՈՆԻՑ ՇԵՐՏ ՏՈՓԱՆՎԱԾ ԳՐՈՒՆՏ	11.52
1. 4.	ՑԵՄԵՆՏՅԱ ԲԵՏՈՆՅԱ ՀԱՏԱԿ		ՑԵՄԵՆՏՅԱ ՇԵՐՏ ԲԵՏՈՆԻՑ ՀԱՐԹԵՑՆՈՂ ՇԵՐՏ ՏՈՓԱՆՎԱԾ ԳՐՈՒՆՏ	ԿԵՐԱՄՈԳՐԱՆԻՏ		ԿԵՐԱՄՈԳՐԱՆԻՏ 10մմ ՑԵՄ./ԱՎԱԶ. ՀԱՐԹԵՑՆՈՂ ՇԵՐՏ 20մմ ԳՈՅՈՒԹՅՈՒՆ ՈՒՆԵՑՈՂ ԲԵՏՈՆԻՑ ՇԵՐՏ ՏՈՓԱՆՎԱԾ ԳՐՈՒՆՏ	86.78
2.	ՄԵՏԼԱԽ		ՄԵՏԼԱԽ ՑԵՄ./ԱՎԱԶ. ՀԱՐԹԵՑՆՈՂ ՇԵՐՏ ԲԵՏՈՆԻՑ ՇԵՐՏ ՏՈՓԱՆՎԱԾ ԳՐՈՒՆՏ	ՄԵՏԼԱԽ		ՄԵՏԼԱԽ 10մմ ՑԵՄ./ԱՎԱԶ. ՀԱՐԹԵՑՆՈՂ ՇԵՐՏ 20մմ ԲԵՏՈՆԻՑ ՇԵՐՏ ՏՈՓԱՆՎԱԾ ԳՐՈՒՆՏ	7.9
3.	ՑԵՄԵՆՏՅԱ ԲԵՏՈՆՅԱ ՀԱՏԱԿ		ԲԵՏՈՆԻՑ ՀԱՐԹԵՑՆՈՂ ՇԵՐՏ ԲԵՏՈՆՅԱ ԾԱԾԿ	ՄԵՏԼԱԽ		ՄԵՏԼԱԽ 10մմ ՑԵՄ./ԱՎԱԶ. ՀԱՐԹԵՑՆՈՂ ՇԵՐՏ 20մմ ԲԵՏՈՆԻՑ ՇԵՐՏ ՏՈՓԱՆՎԱԾ ԳՐՈՒՆՏ	4.40
5. 6.	ՑԵՄԵՆՏՅԱ ԲԵՏՈՆՅԱ ՀԱՏԱԿ		ՑԵՄԵՆՏՅԱ ՇԵՐՏ ԲԵՏՈՆԻՑ ՀԱՐԹԵՑՆՈՂ ՇԵՐՏ ՏՈՓԱՆՎԱԾ ԳՐՈՒՆՏ	ՄԵՏԼԱԽ		ՄԵՏԼԱԽ 10մմ ՑԵՄ./ԱՎԱԶ. ՀԱՐԹԵՑՆՈՂ ՇԵՐՏ 20մմ ԲԵՏՈՆԻՑ ՇԵՐՏ ՏՈՓԱՆՎԱԾ ԳՐՈՒՆՏ	9.44
7.	ՑԵՄԵՆՏՅԱ ԲԵՏՈՆՅԱ ՀԱՏԱԿ		ՑԵՄԵՆՏՅԱ ՇԵՐՏ ԲԵՏՈՆԻՑ ՀԱՐԹԵՑՆՈՂ ՇԵՐՏ ՄԻՋՀԱՐԿԱՅԻՆ ԾԱԾԿ	ԿԵՐԱՄՈԳՐԱՆԻՏ		ԿԵՐԱՄՈԳՐԱՆԻՏ 10մմ ՑԵՄ./ԱՎԱԶ. ՀԱՐԹԵՑՆՈՂ ՇԵՐՏ 20մմ ԳՈՅՈՒԹՅՈՒՆ ՈՒՆԵՑՈՂ ԲԵՏՈՆԻՑ ՇԵՐՏ ՄԻՋՀԱՐԿԱՅԻՆ ԾԱԾԿ	27.14
8.	ՏԱԽՏԱԿ		ՏԱԽՏԱԿ ՓԱՅՏՅԱ ԳԵՐԱՆՆԵՐ ԲԵՏՈՆԻՑ ՀԱՐԹԵՑՆՈՂ ՇԵՐՏ ՏՈՓԱՆՎԱԾ ԳՐՈՒՆՏ	ՏԱԽՏԱԿ		ՏԱԽՏԱԿ ՓԱՅՏՅԱ ԳԵՐԱՆՆԵՐ ԲԵՏՈՆԻՑ ՀԱՐԹԵՑՆՈՂ ՇԵՐՏ ՏՈՓԱՆՎԱԾ ԳՐՈՒՆՏ	127.45
9.	ՏԱԽՏԱԿ		ՏԱԽՏԱԿ ՓԱՅՏՅԱ ԶՈՐՍՈՒՆԵՐ ԵՎ ԿԱՆԳՆԱԿՆԵՐ ԲԵՏՈՆԻՑ ՀԱՐԹԵՑՆՈՂ ՇԵՐՏ ՏՈՓԱՆՎԱԾ ԳՐՈՒՆՏ	ՏԱԽՏԱԿ		ՏԱԽՏԱԿ ՓԱՅՏՅԱ ԶՈՐՍՈՒՆԵՐ ԵՎ ԿԱՆԳՆԱԿՆԵՐ ԲԵՏՈՆԻՑ ՀԱՐԹԵՑՆՈՂ ՇԵՐՏ ՏՈՓԱՆՎԱԾ ԳՐՈՒՆՏ	42.06

ՀԱՄԱՁԱՅՆԵՑՎԱԾ Է
ՀՀ ՇՄ ԳՅՈՒՄՐՈՒ ՔԱՂԱՔԱՅԻՆ ՀԱՄԱՅՆՔԻ «ԱՐՏ ՆԱԽԱԳԻԾ» ՓԲԸ
201 թ

ԱՐՏԱՔԻՆ ՊԱՏԵՐԻ ՄԱՍՆԱԳԻՐ

1	ՀԱՐԱՎԱՅԻՆ ՃԱԿԱՏ	ՃԱԿԱՏԻ ՄԱՔՐԱՏԱԾ ՏՈՒՖ ՔԱՐԻ ՄԱՔՐՈՒՄ	95.00 ՔՄ	ԵՐԵՍԱՊԱՏՈՒՄ ԲԱԶԱԼՏԵ ՍԱԼԵՐՈՎ	6.43 ՔՄ
2	ՀՅՈՒՍԻՍԱՅԻՆ ՃԱԿԱՏ	ՊԱՏԵՐԻ ՇԱՐՎԱԾՔՆԵՐԻ ԱՆՑՔԵՐԻ ՓԱԿՈՒՄ ՑԵՄԵՆՏ ԱՎԱԶԵ ՇԱՂԱԽՈՎ	104.69 ՔՄ	ԵՐԵՍԱՊԱՏՈՒՄ ԲԱԶԱԼՏԵ ՍԱԼԵՐՈՎ	21.34 ՔՄ
3	ԱՐԵՎՄՏՅԱՆ ՃԱԿԱՏ	ՊԱՏԵՐԻ ՇԱՐՎԱԾՔՆԵՐԻ ԱՆՑՔԵՐԻ ՓԱԿՈՒՄ ՑԵՄԵՆՏ ԱՎԱԶԵ ՇԱՂԱԽՈՎ	120.01 ՔՄ	ԵՐԵՍԱՊԱՏՈՒՄ ԲԱԶԱԼՏԵ ՍԱԼԵՐՈՎ	26.90 ՔՄ
4	ԱՐԵՎԵԼՅԱՆ ՃԱԿԱՏ	ՊԱՏԵՐԻ ՇԱՐՎԱԾՔՆԵՐԻ ԱՆՑՔԵՐԻ ՓԱԿՈՒՄ ՑԵՄԵՆՏ ԱՎԱԶԵ ՇԱՂԱԽՈՎ	124.93 ՔՄ	ԵՐԵՍԱՊԱՏՈՒՄ ԲԱԶԱԼՏԵ ՍԱԼԵՐՈՎ	26.83 ՔՄ

ՆԵՐՔԻՆ ԱՇԽԱՏԱՆՔՆԵՐԻ ՄԱՍՆԱԳԻՐ

ՍԵՆՔԵՐԻ N ԸՍՏ ՄԱՍՆԱԳՐԻ	ԱՌԱՍՏԱՂՆԵՐ		ՊԱՏԵՐ ԿԱՄ ՄԻՋՆԱՊԱՏԵՐ		ԾԱՆՈԹՈՒԹՅՈՒՆ
	ՄԱԿԵՐԵՍԸ ՔՄ	ՀԱՐԴԱՐՄԱՆ ՏԵՍԱԿԸ	ՄԱԿԵՐԵՍԸ ՔՄ	ՀԱՐԴԱՐՄԱՆ ՏԵՍԱԿԸ	
1.2.3.4.7	162.2	ՔԱՀԱՐԹԵՑՈՒՄ ԳԱՋՈՎ /ՄԱՍՆԱԿԻ/ ՆԵՐԿՈՒՄ ՍՈՍՆՁԱՆԵՐԿՈՎ	288.15	ՔԱՀԱՐԹԵՑՈՒՄ ԳԱՋՈՎ /ՄԱՍՆԱԿԻ/ ՆԵՐԿՈՒՄ ԼԱՏԵՔՍԱՆԵՐԿՈՎ	ՎԵՐԱՆՈՐՈԳԵԼ ԵՎ ՎԵՐԱԿԱՆԳՆԵԼ ՆԵՐՔԻՆ ՊԱՏԵՐԻ ՎՆԱՍՎԱԾ ԳԱՋԻ ՍՎԱՂԸ /ԱՆՀՐԱԺԵՇՏՈՒԹՅԱՆ ԴԵՊՔՈՒՄ ՔԵՐԵԼ ԵՎ ՀԱՐԹԵՑՆԵԼ ԱՆՀԱՐԹ ՍՎԱՂԸ/
5.6.	9.44	ՊԼԱՍՏԱՍԻՑ ՀԱՎԱՔՈՎԻ ԿԱԽՈՎԻ	44.7	ՑԵՄԵՆՏ. ԱՎԱԶՅԱ ՍՎԱՂ, ԿԵՐԱՄԻԿԵ ՍԱԼԻԿՆԵՐ	
8.9.	169.51	ԳԻՊՍԵ ՍՏՎԱՐԱԹՂԹԻՑ ՀԱՎԱՔՈՎԻ, ԿԱԽՈՎԻ	310.5	ՔԱՀԱՐԹԵՑՈՒՄ ԳԱՋՈՎ /ՄԱՍՆԱԿԻ/ ՆԵՐԿՈՒՄ ԼԱՏԵՔՍԱՆԵՐԿՈՎ	

06107627 «ՀՈՎ-ԼԵՆ» "HOV-LEN"

ՊԱՏՎԵՐ N	07-15					
ՊԱՏՎԻՐԱՏՈՒ	ՍՊԱՆԴԱՐՅԱՆԻ ԳՅՈՒՂԱՊԵՏԱՐԱՆ					
ՊԱՇՏՈՆ	ԱՆՈՒՆ,ԱԶԳԱՆՈՒՆ	ՍՏՈՐԱԳՐՈՒԹ.	Տ/Թ	ՍՊԱՆԴԱՐՅԱՆ ԳՅՈՒՂԱԿԱՆ ՀԱՄԱՅՆՔԻ ՄՇԱԿՈՒՅԹԻ ՏԱՆ ՀԻՄՆԱՆՈՐՈԳՈՒՄ	ՓՈՒԼ / Ա	ԹԵՐԹ / ՃՇ-4 ; ԹԵՐԹԵՐ / 46
ՆԳԾ	Ա. ԽԱՉԱՏՐՅԱՆ					
ՃԱՐՏԱՐԱՊԵՏ	Ա. ԽԱՉԱՏՐՅԱՆ			ՍԵՆՔԵՐԻ ՄԱՍՆԱԳԻՐ, ՆԵՐՔԻՆ ԱՇԽԱՏԱՆՔՆԵՐԻ ՄԱՍՆԱԳԻՐ, ՀԱՏԱԿՆԵՐԻ ՄԱՍՆԱԳԻՐ, ԱՐՏԱՔԻՆ ՊԱՏԵՐԻ ՄԱՍՆԱԳԻՐ	«ՀՈՎ-ԼԵՆ» ՍՊԸ ԼԻՑԵՆԶԻԱ N11347	
ԿՈՆՍՏՐՈՒԿՏՈՐ	Հ. ՄՈՒՐԱԴՅԱՆ					

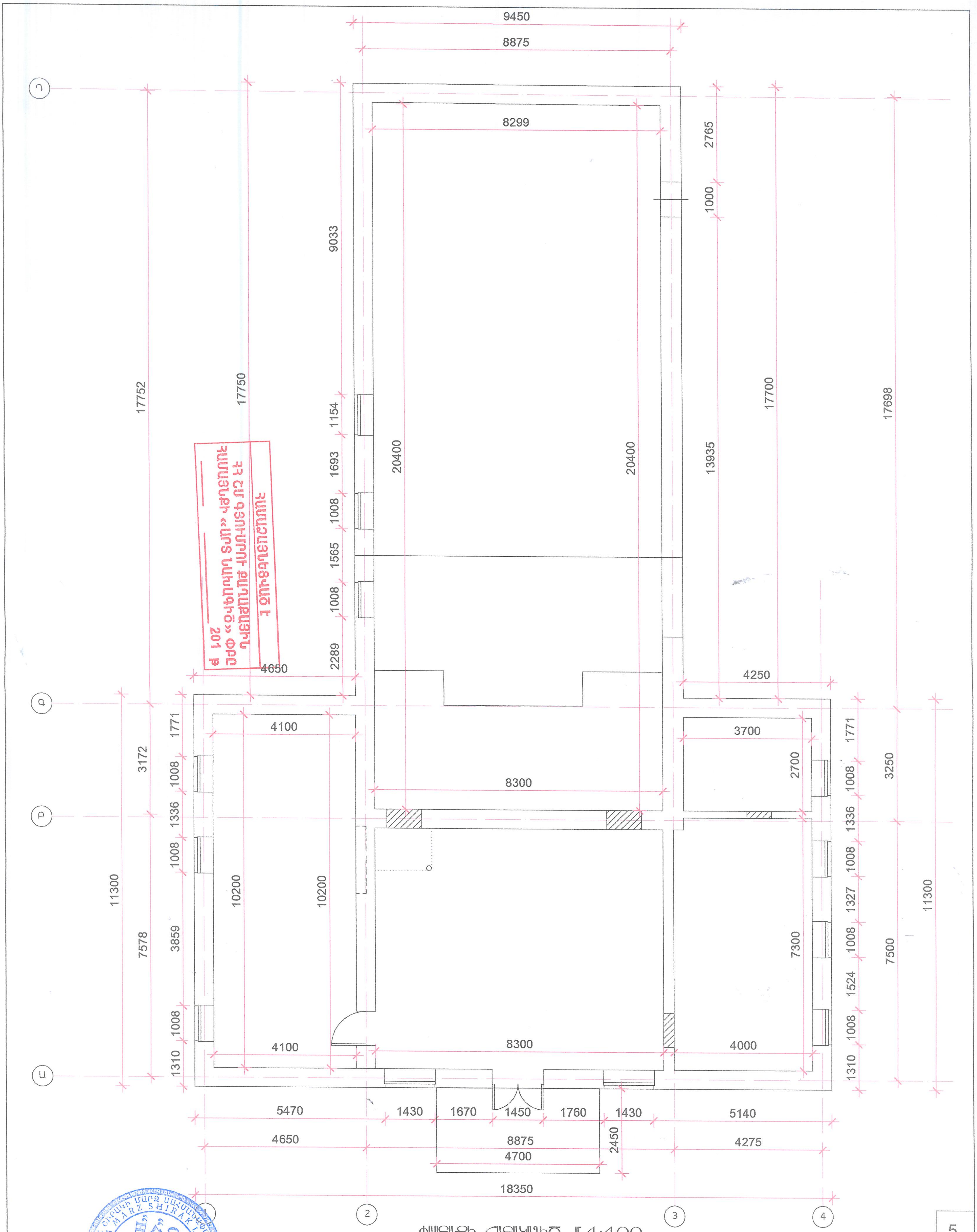

ՓԱՍՏԻ ՀԱՏԱԿԱԳԻԾ Մ 1:100

ՊԱՏՎԵՐ N ՊԱՏՎԻՐԱՏՈՒ	07-15 ՍՊԱՆԴԱՐՅԱՆԻ ԳՅՈՒՂԱՊԵՏԱՐԱՆ					5
ՊԱՇՏՈՆ	ԱՆՈՒՆ,ԱԶԳԱՆՈՒՆ	ՍՏՈՐԱԳՐՈՒԹ.	Տ / Թ	ՍՊԱՆԴԱՐՅԱՆ ԳՅՈՒՂԱԿԱՆ ՀԱՄԱՅՆՔԻ ՄՇԱԿՈՒՅԹԻ ՏԱՆ ՀԻՄՆԱՆՈՐՈԳՈՒՄ	ՓՈՒԼ / Ա	ԹԵՐԹ / ճc-5 · ԹԵՐԹԵՐ / 46
ՃԱՐՏԱՐԱՊԵՏ	Ա. ԽԱՉԱՏՐՅԱՆ					
				ՓԱՍՏԱՑԻ ՀԱՏԱԿԱԳԻԾ Մ Մ: 100	«ՀՈՎ-ԼԵՆ» ՍՊԸ ԼԻՑԵՆԶԻԱ N11347	
			2015			

06107627 «ՀՈՎ-ԼԵՆ» "HOV-LEN" SHIRAK LIMITED LIABILITY

ՀԱՐԱՎԱՅԻՆ ՃԱԿԱՏ (ՉԱՓԱԳՐՈՒԹՅՈՒՆ) Մ 1:100

ՀԱՄԱՁԱՅՆԵՑՎԱԾ Է
ՀՀ ՇՄ ԳՅՈՒՄՐՈՒ ՔԱՂԱՔԱՅԻՆ ՀԱՄԱՅՆՔԻ «ԱՐՏ ՆԱԽԱԳԻԾ» ՓԲԸ
______ ____________ 201 թ

06107627
"ՀՈՎ-ԼԵՆ"
"HOV-LEN"
SHIRAK LIMITED LIABILITY COMPANY

ՊԱՏՎԵՐ N	07-15						
ՊԱՏՎԻՐԱՏՈՒ	ՍՊԱՆԴԱՐՅԱՆԻ ԳՅՈՒՂԱՊԵՏԱՐԱՆ						
ՊԱՇՏՈՆ	ԱՆՈՒՆ,ԱԶԳԱՆՈՒՆ	ՍՏՈՐԱԳՐՈՒԹ.	Տ / Թ	ՍՊԱՆԴԱՐՅԱՆ ԳՅՈՒՂԱԿԱՆ ՀԱՄԱՅՆՔԻ ՄՇԱԿՈՒՅԹԻ ՏԱՆ ՀԻՄՆԱՆՈՐՈԳՈՒՄ	ՓՈՒԼ	ԹԵՐԹ	ԹԵՐԹԵՐ
ՆԳԾ	Ա. ԽԱՉԱՏՐՅԱՆ				Ա	ՃԾ-6	46
ՆԱԽԱԳԾՈՂ	Ա. ԽԱՉԱՏՐՅԱՆ			ՀԱՐԱՎԱՅԻՆ ՃԱԿԱՏ /ՉԱՓԱԳՐՈՒԹՅՈՒՆ/ Մ 1:100	«ՀՈՎ-ԼԵՆ» ՍՊԸ ԼԻՑԵՆԶԻԱ N11347		

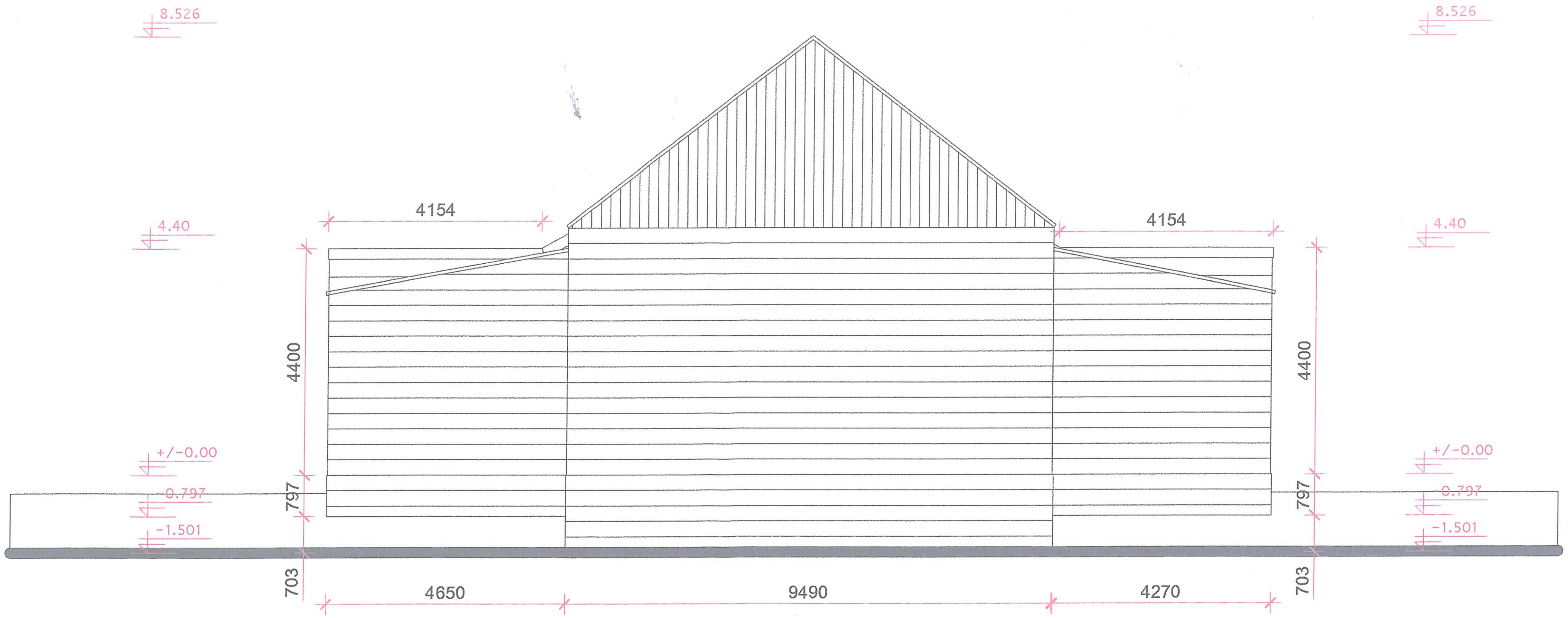

ՀՅՈՒՍԻՍԱՅԻՆ ՃԱԿԱՏ (ՉԱՓԱԳՐՈՒԹՅՈՒՆ) Մ 1:100

ՀԱՄԱՁԱՅՆԵՑՎԱԾ Է
ՀՀ ՇՄ ԳՅՈՒՄՐԻ ՔԱՂԱՔԱՅԻՆ ՀԱՄԱՅՆՔԻ «ԱՐՏ ՆԱԽԱԳԻԾ» ՓԲԸ
______ ____________ 201 թ

06107627
«ՀՈՎ-ԼԵՆ»
"HOV-LEN"
SHIRAK LIMITED LIABILITY COMPANY

ՊԱՏՎԵՐ N 07-15
ՊԱՏՎԻՐԱՏՈՒ ՍՊԱՆԴԱՐՅԱՆԻ ԳՅՈՒՂԱՊԵՏԱՐԱՆ

ՊԱՇՏՈՆ	ԱՆՈՒՆ,ԱԶԳԱՆՈՒՆ	ՍՏՈՐԱԳՐՈՒԹ.	Տ / Թ	ՍՊԱՆԴԱՐՅԱՆ ԳՅՈՒՂԱԿԱՆ ՀԱՄԱՅՆՔԻ ՄՇԱԿՈՒՅԹԻ ՏԱՆ ՀԻՄՆԱՆՈՐՈԳՈՒՄ	ՓՈՒԼ	ԹԵՐԹ	ԹԵՐԹԵՐ
ՆԳՃ	Ա. ԽԱՉԱՏՐՅԱՆ				Ա	ճշ-7	46
ՆԱԽԱԳԾՈՂ	Ա. ԽԱՉԱՏՐՅԱՆ			ՀՅՈՒՍԻՍԱՅԻՆ ՃԱԿԱՏ /ՉԱՓԱԳՐՈՒԹՅՈՒՆ/ Մ 1:100	«ՀՈՎ-ԼԵՆ» ՍՊԸ ԼԻՑԵՆԶԻԱ N11347		

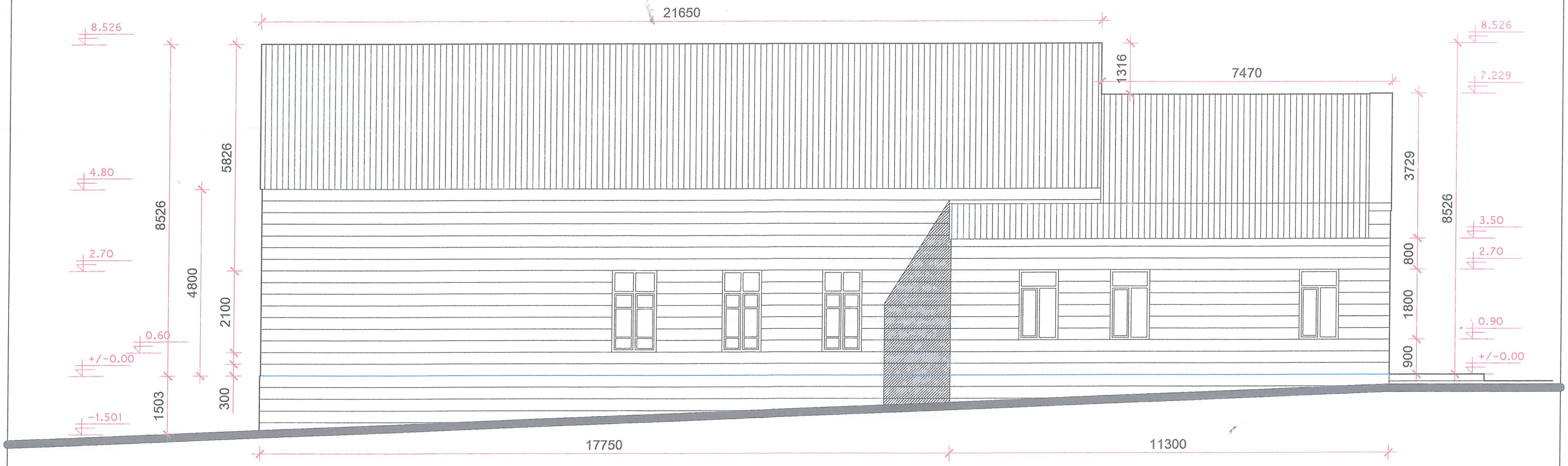

ԱՐԵՎՄՏՅԱՆ ՃԱԿԱՏ (ՉԱՓԱԳՐՈՒԹՅՈՒՆ) Մ 1:100

ՀԱՄԱՁԱՅՆԵՑՎԱԾ Է
ՀՀ ՇՄ ԳՅՈՒՄՐՈՒ ՔԱՂԱՔԱՅԻՆ ՀԱՄԱՅՆՔԻ «ԱՐՏ ՆԱԽԱԳԻԾ» ՓԲԸ
______ ______ 201 թ

06107627 "ՀՈՎ-ԼԵՆ" "HOV-LEN" SHIRAK LIMITED LIABILITY COMPANY

ՊԱՏՎԵՐ N 07-15
ՊԱՏՎԻՐԱՏՈՒ ՍՊԱՆԴԱՐՅԱՆԻ ԳՅՈՒՂԱՊԵՏԱՐԱՆ

ՊԱՇՏՈՆ	ԱՆՈՒՆ,ԱԶԳԱՆՈՒՆ	ՍՏՈՐԱԳՐՈՒԹ.	Տ / Թ	ՍՊԱՆԴԱՐՅԱՆ ԳՅՈՒՂԱԿԱՆ ՀԱՄԱՅՆՔԻ ՄՇԱԿՈՒՅԹԻ ՏԱՆ ՀԻՄՆԱՆՈՐՈԳՈՒՄ	ՓՈՒԼ	ԹԵՐԹ	ԹԵՐԹԵՐ
ՆԳՃ	Ա. ԽԱՉԱՏՐՅԱՆ				Ա	ՃՇ-8	46
ՃԱՐՏԱՐԱՊԵՏ	Ա. ԽԱՉԱՏՐՅԱՆ			ԱՐԵՎՄՏՅԱՆ ՃԱԿԱՏ /ՉԱՓԱԳՐՈՒԹՅՈՒՆ/ Մ 1:100	«ՀՈՎ-ԼԵՆ» ՍՊԸ ԼԻՑԵՆԶԻԱ N11347		
ԿՈՆՍՏՐՈՒԿՏՈՐ	Հ. ՄՈՒՐԱԴՅԱՆ						

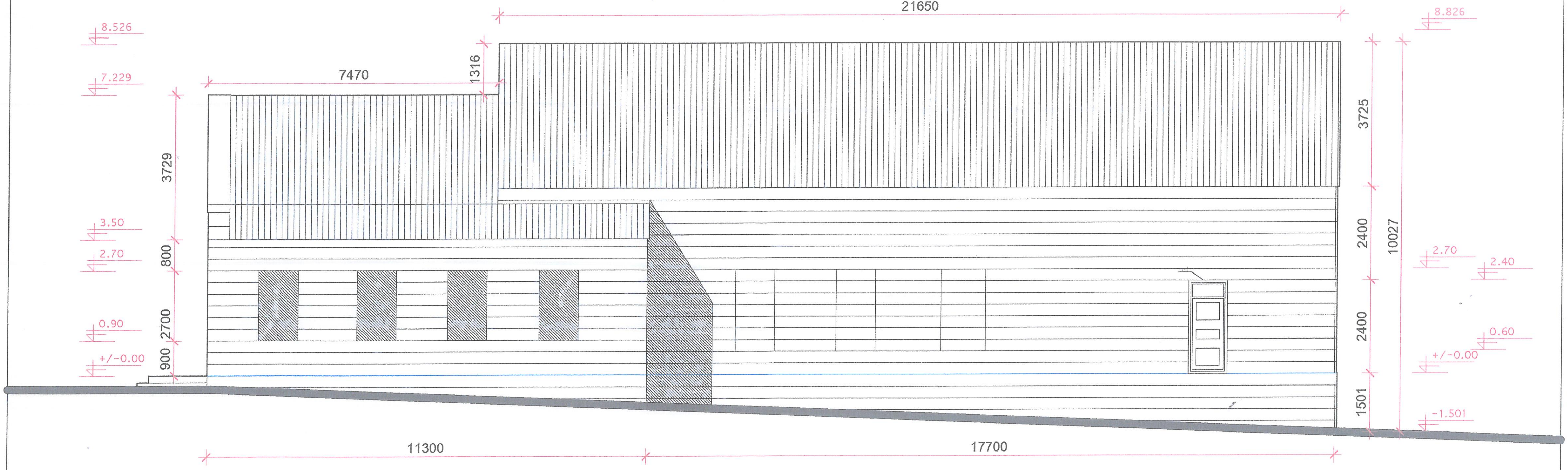

ԱՐԵՎԵԼՅԱՆ ՃԱԿԱՏ (ՉԱՓԱԳՐՈՒԹՅՈՒՆ) Մ 1:100

ՀԱՄԱՁԱՅՆԵՑՎԱԾ Է
ՀՀ ՇՄ ԳՅՈՒՄՐՈՒ ՔԱՂԱՔԱՅԻՆ ՀԱՄԱՅՆՔԻ «ԱՐՏ ՆԱԽԱԳԻԾ» ՓԲԸ
______ ____________ 201 թ

06107627
«ՀՈՎ-ԼԵՆ»
"HOV-LEN"
LIMITED LIABILITY COMPANY

ՊԱՏՎԵՐ N 07-15
ՊԱՏՎԻՐԱՏՈՒ ՍՊԱՆԴԱՐՅԱՆԻ ԳՅՈՒՂԱՊԵՏԱՐԱՆ

ՊԱՇՏՈՆ	ԱՆՈՒՆ,ԱԶԳԱՆՈՒՆ	ՍՏՈՐԱԳՐՈՒԹ.	Տ / Թ
ՆԳՃ	Ա. ԽԱՉԱՏՐՅԱՆ		
ՃԱՐՏԱՐԱՊԵՏ	Ա. ԽԱՉԱՏՐՅԱՆ		
ԿՈՆՍՏՐՈՒԿՏՈՐ	Հ. ՄՈՒՐԱԴՅԱՆ		

ՍՊԱՆԴԱՐՅԱՆ ԳՅՈՒՂԱԿԱՆ ՀԱՄԱՅՆՔԻ ՄՇԱԿՈՒՅԹԻ ՏԱՆ ՀԻՄՆԱՆՈՐՈԳՈՒՄ

ՓՈՒԼ	ԹԵՐԹ	ԹԵՐԹԵՐ
Ա	ՃՆ-9	46

ԱՐԵՎԵԼՅԱՆ ՃԱԿԱՏ /ՉԱՓԱԳՐՈՒԹՅՈՒՆ/ Մ 1:100

«ՀՈՎ-ԼԵՆ» ՍՊԸ
ԼԻՑԵՆԶԻԱ N11347

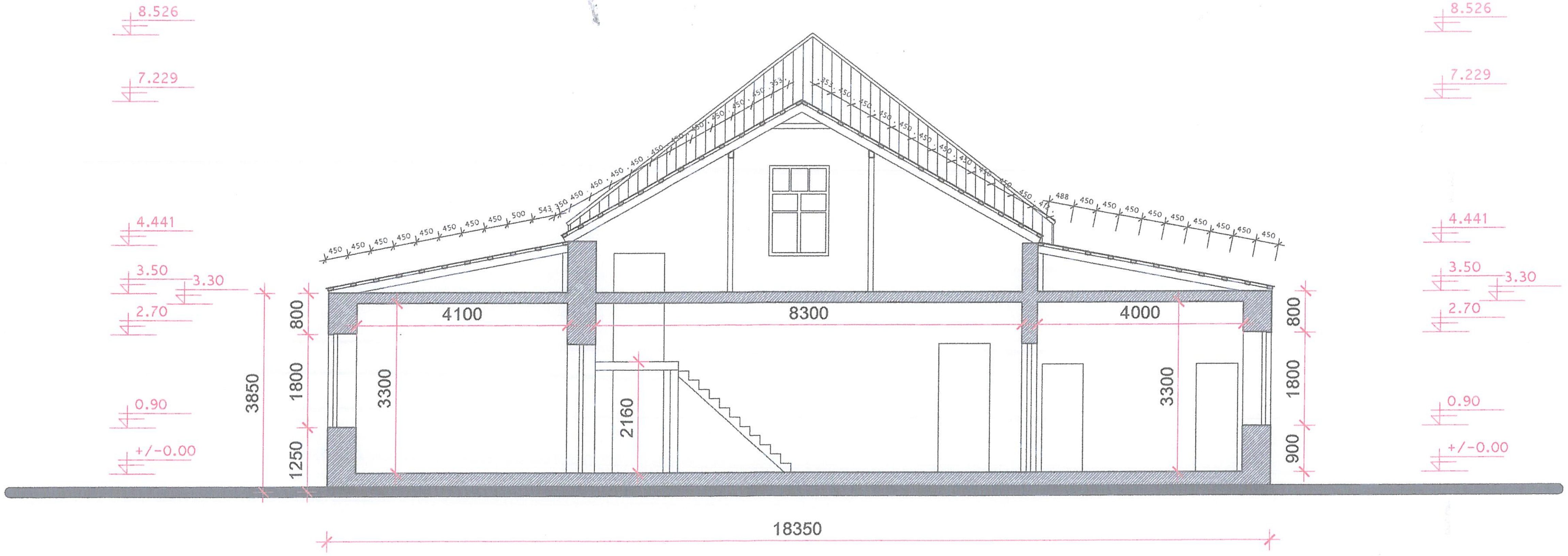

ԼԱՅՆԱԿԱՆ ԿՏՐՎԱԾՔ (ՉԱՓԱԳՐՈՒԹՅՈՒՆ) Մ 1:100

ՀԱՄԱՁԱՅՆԵՑՎԱԾ Է
ՀՀ ՇՄ ԳՅՈՒՄՐՈՒ ՔԱՂԱՔԱՅԻՆ ՀԱՄԱՅՆՔԻ «ԱՐՏ ՆԱԽԱԳԻԾ» ՓԲԸ
______ ____________ 201 թ

06107627 «ՀՈՎ-ԼԵՆ» "HOV-LEN"

ՊԱՏՎԵՐ N 07-15
ՊԱՏՎԻՐԱՏՈՒ ՍՊԱՆԴԱՐՅԱՆԻ ԳՅՈՒՂԱՊԵՏԱՐԱՆ

ՊԱՇՏՈՆ	ԱՆՈՒՆ,ԱԶԳԱՆՈՒՆ	ՍՏՈՐԱԳՐՈՒԹ.	Տ / Թ
ՆԳԾ	Ա. ԽԱՉԱՏՐՅԱՆ		
ՃԱՐՏԱՐԱՊԵՏ	Ա. ԽԱՉԱՏՐՅԱՆ		
ԿՈՆՍՏՐՈՒԿՏՈՐ	Հ. ՄՈՒՐԱԴՅԱՆ		

ՍՊԱՆԴԱՐՅԱՆ ԳՅՈՒՂԱԿԱՆ ՀԱՄԱՅՆՔԻ ՄՇԱԿՈՒՅԹԻ ՏԱՆ ՀԻՄՆԱՆՈՐՈԳՈՒՄ

ՓՈՒԼ	ԹԵՐԹ	ԹԵՐԹԵՐ
Ա	ՃԾ-10	46

ԼԱՅՆԱԿԱՆ ԿՏՐՎԱԾՔ /ՉԱՓԱԳՐՈՒԹՅՈՒՆ/ Մ 1:100

«ՀՈՎ-ԼԵՆ» ՍՊԸ
ԼԻՑԵՆԶԻԱ N11347

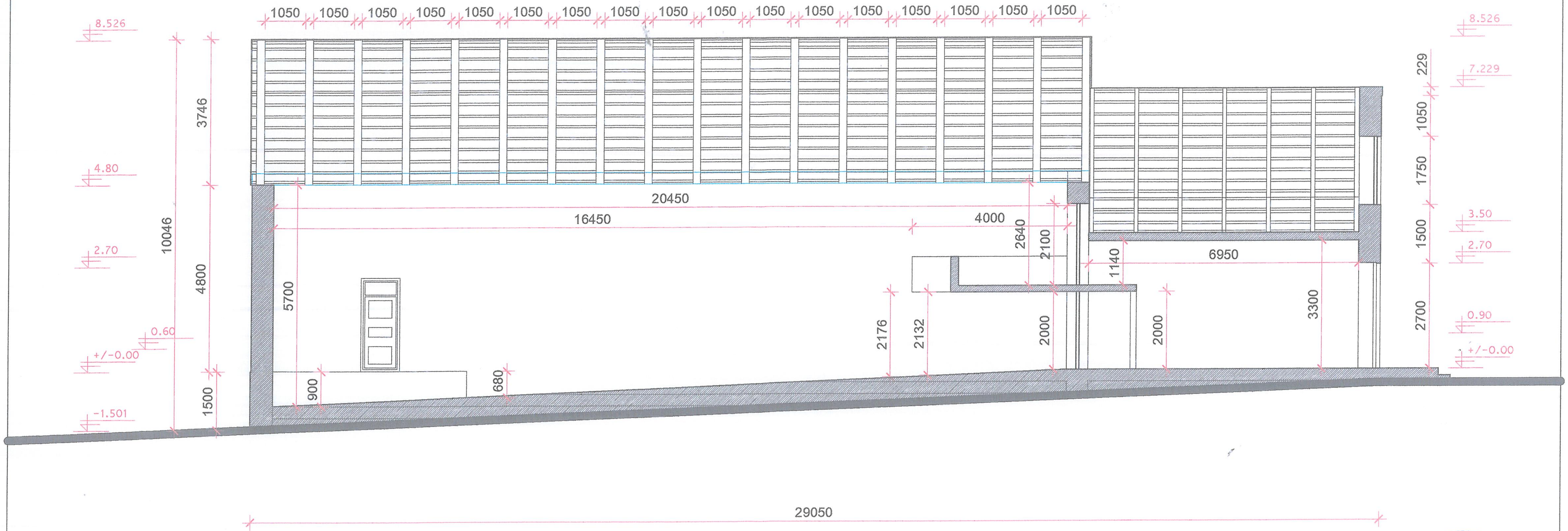

ԵՐԿԱՅՆԱԿԱՆ ԿՏՐՎԱԾՔ (ՉԱՓԱԳՐՈՒԹՅՈՒՆ) Մ 1:100

ՀԱՄԱՁԱՅՆԵՑՎԱԾ Է
ՀՀ ՇՄ ԳՅՈՒՄՐԻ ՔԱՂԱՔԱՅԻՆ ՀԱՄԱՅՆՔԻ «ԱՐՏ ՆԱԽԱԳԻԾ» ՓԲԸ
______ ____________ 201

06107627 «ՀՈՎ-ԼԵՆ» "HOV-LEN" LIMITED LIABILITY COMPANY

ՊԱՏՎԵՐ N	07-15						
ՊԱՏՎԻՐԱՏՈՒ	ՍՊԱՆԴԱՐՅԱՆԻ ԳՅՈՒՂԱՊԵՏԱՐԱՆ						
ՊԱՇՏՈՆ	ԱՆՈՒՆ,ԱԶԳԱՆՈՒՆ	ՍՏՈՐԱԳՐՈՒԹ.	Տ / Թ	ՍՊԱՆԴԱՐՅԱՆ ԳՅՈՒՂԱԿԱՆ ՀԱՄԱՅՆՔԻ ՄՇԱԿՈՒՅԹԻ ՏԱՆ ՀԻՄՆԱՆՈՐՈԳՈՒՄ	ՓՈՒԼ	ԹԵՐԹ	ԹԵՐԹԵՐ
ՆԳԾ	Ա. ԽԱՉԱՏՐՅԱՆ				Ա	ՃՇ-11	46
ՃԱՐՏԱՐԱՊԵՏ	Ա. ԽԱՉԱՏՐՅԱՆ			ԵՐԿԱՅՆԱԿԱՆ ԿՏՐՎԱԾՔ /ՉԱՓԱԳՐՈՒԹՅՈՒՆ/ Մ 1:100	«ՀՈՎ-ԼԵՆ» ՍՊԸ ԼԻՑԵՆԶԻԱ N11347		
ԿՈՆՍՏՐՈՒԿՏՈՐ	Հ. ՄՈՒՐԱԴՅԱՆ						

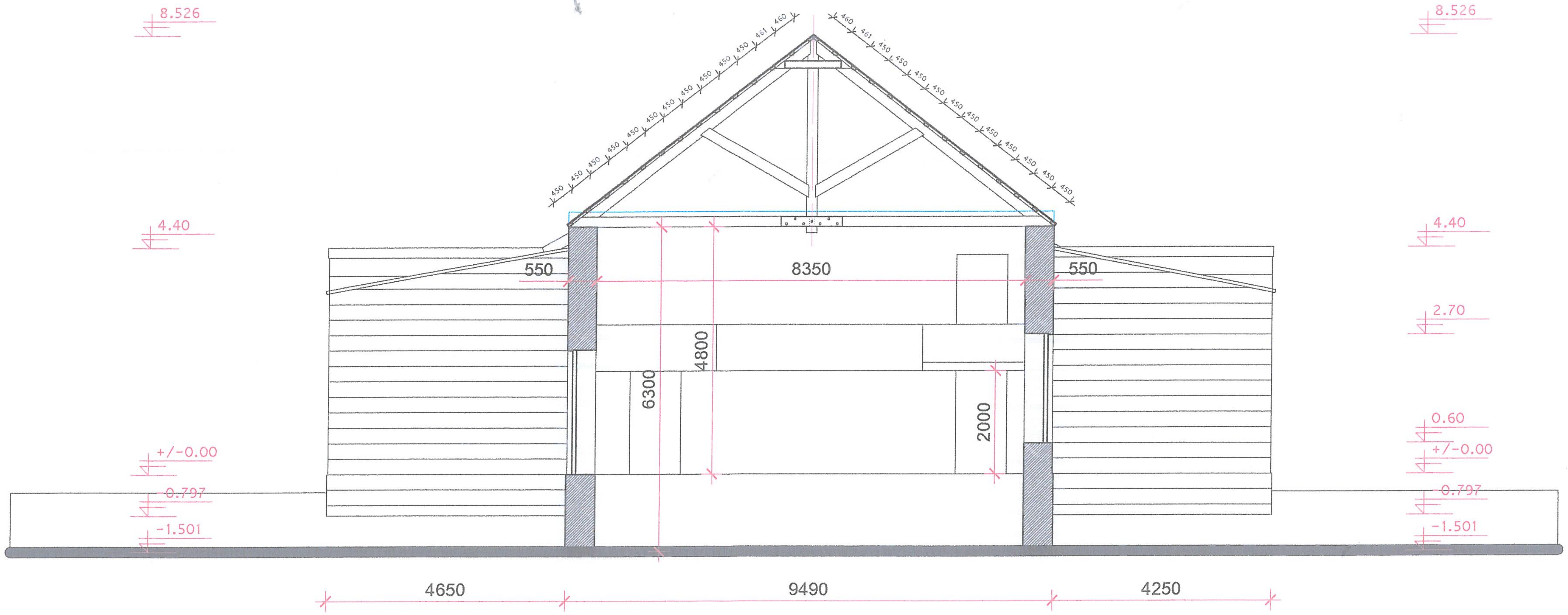

ԴԱՀԼԻՃԻ ԼԱՅՆԱԿԱՆ ԿՏՐՎԱԾՔ (ՉԱՓԱԳՐՈՒԹՅՈՒՆ) Մ 1:100

ՀԱՄԱՁԱՅՆԵՑՎԱԾ Է
ՀՀ ՇՄ ԳՅՈՒՄՐՈՒ ՔԱՂԱՔԱՅԻՆ ՀԱՄԱՅՆՔԻ «ԱՐՏ ՆԱԽԱԳԻԾ» ՓԲԸ
______ ____________ 201 թ

06107627 «ՀՈՎ-ԼԵՆ» "HOV-LEN" LIMITED LIABILITY COMPANY

ՊԱՏՎԵՐ N	07-15						
ՊԱՏՎԻՐԱՏՈՒ	ՍՊԱՆԴԱՐՅԱՆԻ ԳՅՈՒՂԱՊԵՏԱՐԱՆ						
ՊԱՇՏՈՆ	ԱՆՈՒՆ, ԱԶԳԱՆՈՒՆ	ՍՏՈՐԱԳՐՈՒԹ.	Տ / Թ	ՍՊԱՆԴԱՐՅԱՆ ԳՅՈՒՂԱԿԱՆ ՀԱՄԱՅՆՔԻ ՄՇԱԿՈՒՅԹԻ ՏԱՆ ՀԻՄՆԱՆՈՐՈԳՈՒՄ	ՓՈՒԼ	ԹԵՐԹ	ԹԵՐԹԵՐ
ՆԳԾ	Ա. ԽԱՉԱՏՐՅԱՆ				Ա	ՃՇ-12	46
ՃԱՐՏԱՐԱՊԵՏ	Ա. ԽԱՉԱՏՐՅԱՆ			ԴԱՀԼԻՃԻ ԼԱՅՆԱԿԱՆ ԿՏՐՎԱԾՔ /ՉԱՓԱԳՐՈՒԹՅՈՒՆ/ Մ 1:100	«ՀՈՎ-ԼԵՆ» ՍՊԸ ԼԻՑԵՆԶԻԱ N11347		
ԿՈՆՍՏՐՈՒԿՏՈՐ	Հ. ՄՈՒՐԱԴՅԱՆ						

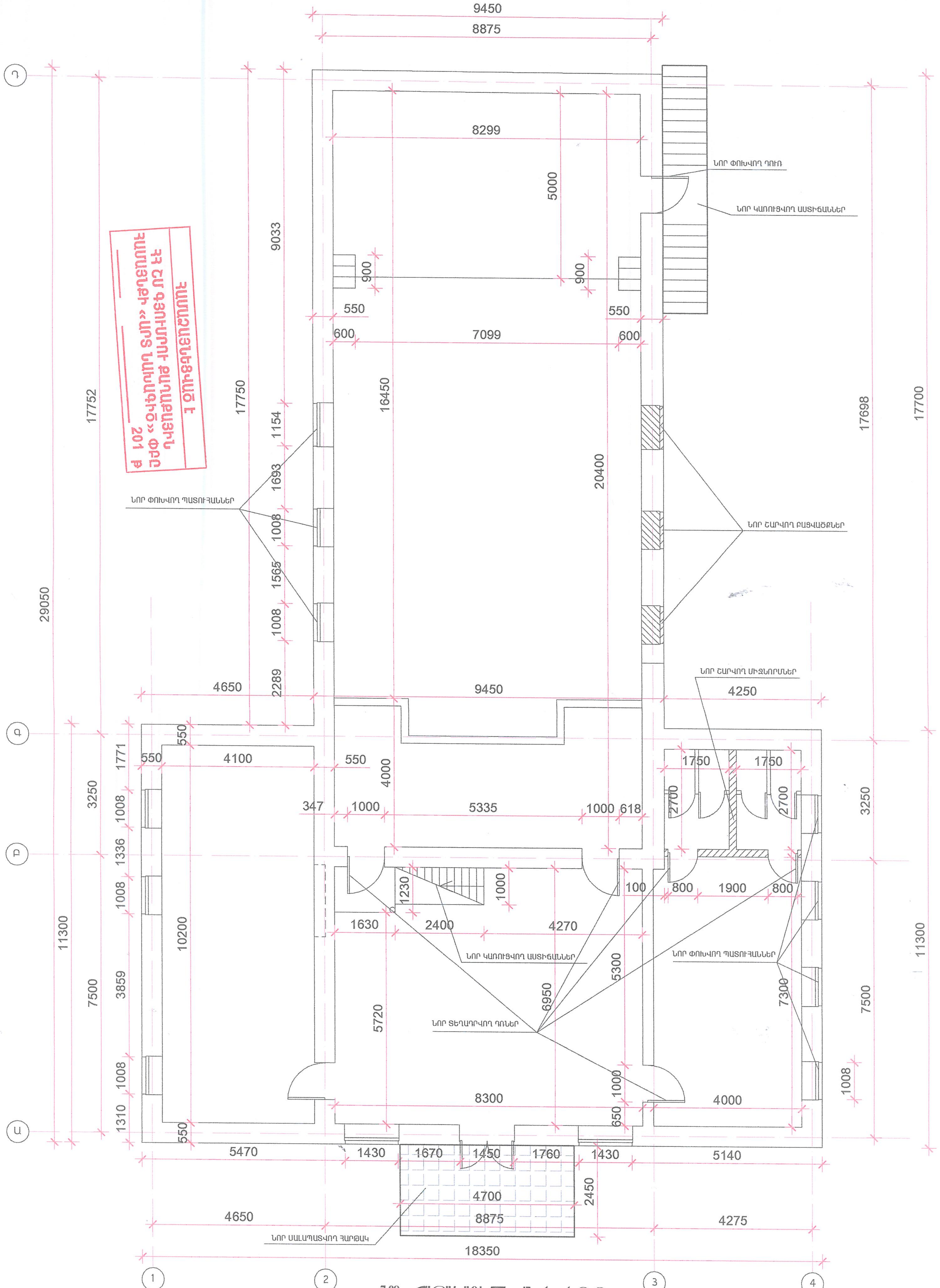

ՆՈՐ ՀԱՏԱԿԱԳԻԾ Մ 1:100

13

ՊԱՏՎԵՐ N	07-15					
ՊԱՏՎԻՐԱՏՈՒ	ՍՊԱՆԴԱՐՅԱՆԻ ԳՅՈՒՂԱՊԵՏԱՐԱՆ					
ՊԱՇՏՈՆ	ԱՆՈՒՆ,ԱԶԳԱՆՈՒՆ	ՍՏՈՐԱԳՐՈՒԹ.	Ս / Թ	ՍՊԱՆԴԱՐՅԱՆ ԳՅՈՒՂԱԿԱՆ ՀԱՄԱՅՆՔԻ ՄՇԱԿՈՒՅԹԻ ՏԱՆ ՀԻՄՆԱՆՈՐՈԳՈՒՄ	ՓՈՒԼ	ԹԵՐԹ	ԹԵՐԹԵՐ
ՃԱՐՏԱՐԱՊԵՏ	Ա. ԽԱՉԱՏՐՅԱՆ				Ա	ՃՇ-13	46
				ՆՈՐ ՀԱՏԱԿԱԳԻԾ Մ: 100	«ՀՈՎ-ԼԵՆ» ՍՊԸ ԼԻՑԵՆԶԻԱ N11347		
			2015				

06107627 «ՀՈՎ-ԼԵՆ» "HOV-LEN" SHIRAK LIMITED LIABILITY COMPANY

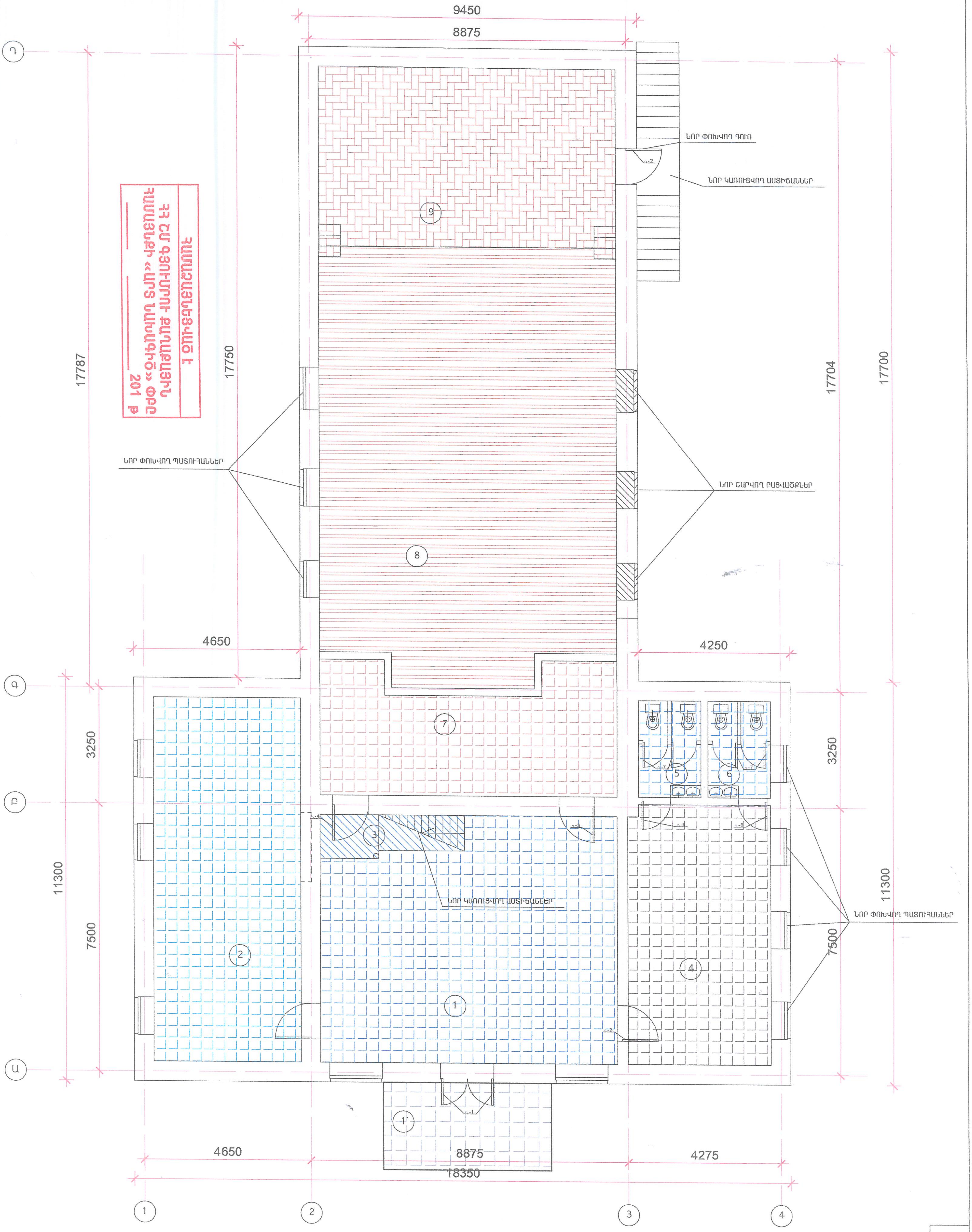

ՆՈՐ ՀԱՏԱԿԱԳԾԻ ՏԱՐԱԾՔՆԵՐԻ ՆԿԱՐԱԳԻՐ Մ 1:100

14

ՊԱՏՎԵՐ N	07-15						
ՊԱՏՎԻՐԱՏՈՒ	ՍՊԱՆԴԱՐՅԱՆԻ ԳՅՈՒՂԱՊԵՏԱՐԱՆ						
ՊԱՇՏՈՆ	ԱՆՈՒՆ,ԱԶԳԱՆՈՒՆ	ՍՏՈՐԱԳՐՈՒԹ.	Տ / Թ	ՍՊԱՆԴԱՐՅԱՆ ԳՅՈՒՂԱԿԱՆ ՀԱՄԱՅՆՔԻ ՄՇԱԿՈՒՅԹԻ ՏԱՆ ՀԻՄՆԱՆՈՐՈԳՈՒՄ	ՓՈՒԼ	ԹԵՐԹ	ԹԵՐԹԵՐ
ՃԱՐՏԱՐԱՊԵՏ	Ա. ԽԱՉԱՏՐՅԱՆ				Ա	ճծ-14	46
			2015	ՆՈՐ ՀԱՏԱԿԱԳԾԻ ՏԱՐԱԾՔՆԵՐԻ ՆԿԱՐԱԳԻՐ Մ: 100	«ՀՈՎ-ԼԵՆ» ՍՊԸ ԼԻՑԵՆԶԻԱ N11347		

06107627 «ՀՈՎ-ԼԵՆ» "HOV-LEN" LIMITED LIABILITY COMPANY

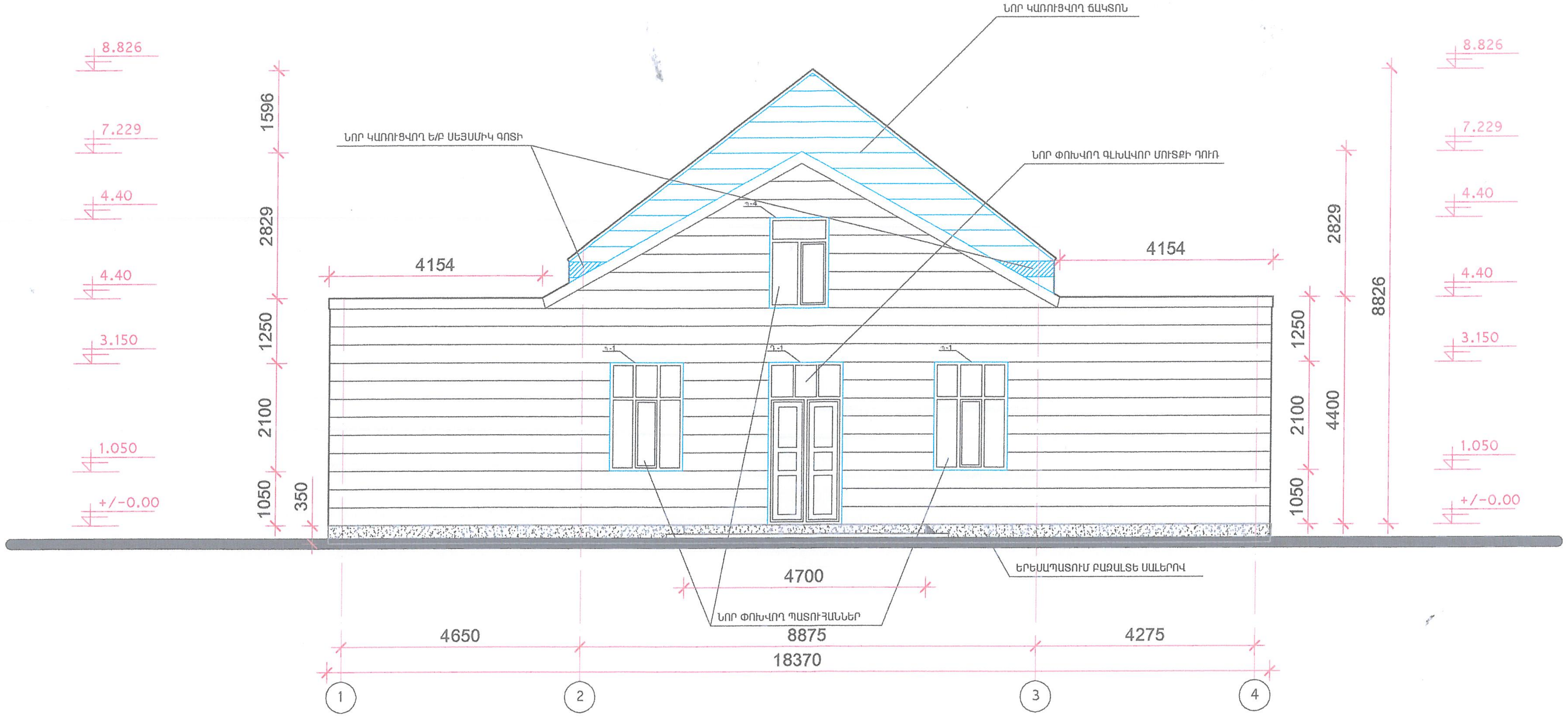

ՆՈՐ ՎԵՐԱԿԱՌՈՒՑՎՈՂ ՀԱՐԱՎԱՅԻՆ ՃԱԿԱՏ Մ 1:100

ՀԱՄԱՁԱՅՆԵՑՎԱԾ Է
ՀՀ ՇՄ ԳՅՈՒՄՐՈՒ ՔԱՂԱՔԱՅԻՆ ՀԱՄԱՅՆՔԻ «ԱՐՏ ՆԱԽԱԳԻԾ» ՓԲԸ
201 թ

06107627 «ՀՈՎ-ԼԵՆ» "HOV-LEN"

ՊԱՏՎԵՐ N	07-15						
ՊԱՏՎԻՐԱՏՈՒ	ՍՊԱՆԴԱՐՅԱՆԻ ԳՅՈՒՂԱՊԵՏԱՐԱՆ						
ՊԱՇՏՈՆ	ԱՆՈՒՆ,ԱԶԳԱՆՈՒՆ	ՍՏՈՐԱԳՐՈՒԹ.	Տ / Թ	ՍՊԱՆԴԱՐՅԱՆ ԳՅՈՒՂԱԿԱՆ ՀԱՄԱՅՆՔԻ ՄՇԱԿՈՒՅԹԻ ՏԱՆ ՀԻՄՆԱՆՈՐՈԳՈՒՄ	ՓՈՒԼ	ԹԵՐԹ	ԹԵՐԹԵՐ
ՆԳԾ	Ա. ԽԱՉԱՏՐՅԱՆ				Ա	ՃՃ-15	46
ՃԱՐՏԱՐԱՊԵՏ	Ա. ԽԱՉԱՏՐՅԱՆ			ՆՈՐ ՎԵՐԱԿԱՌՈՒՑՎՈՂ ՀԱՐԱՎԱՅԻՆ ՃԱԿԱՏ Մ 1:100	«ՀՈՎ-ԼԵՆ» ՍՊԸ ԼԻՑԵՆԶԻԱ N11347		
ԿՈՆՍՏՐՈՒԿՏՈՐ	Հ. ՄՈՒՐԱԴՅԱՆ						

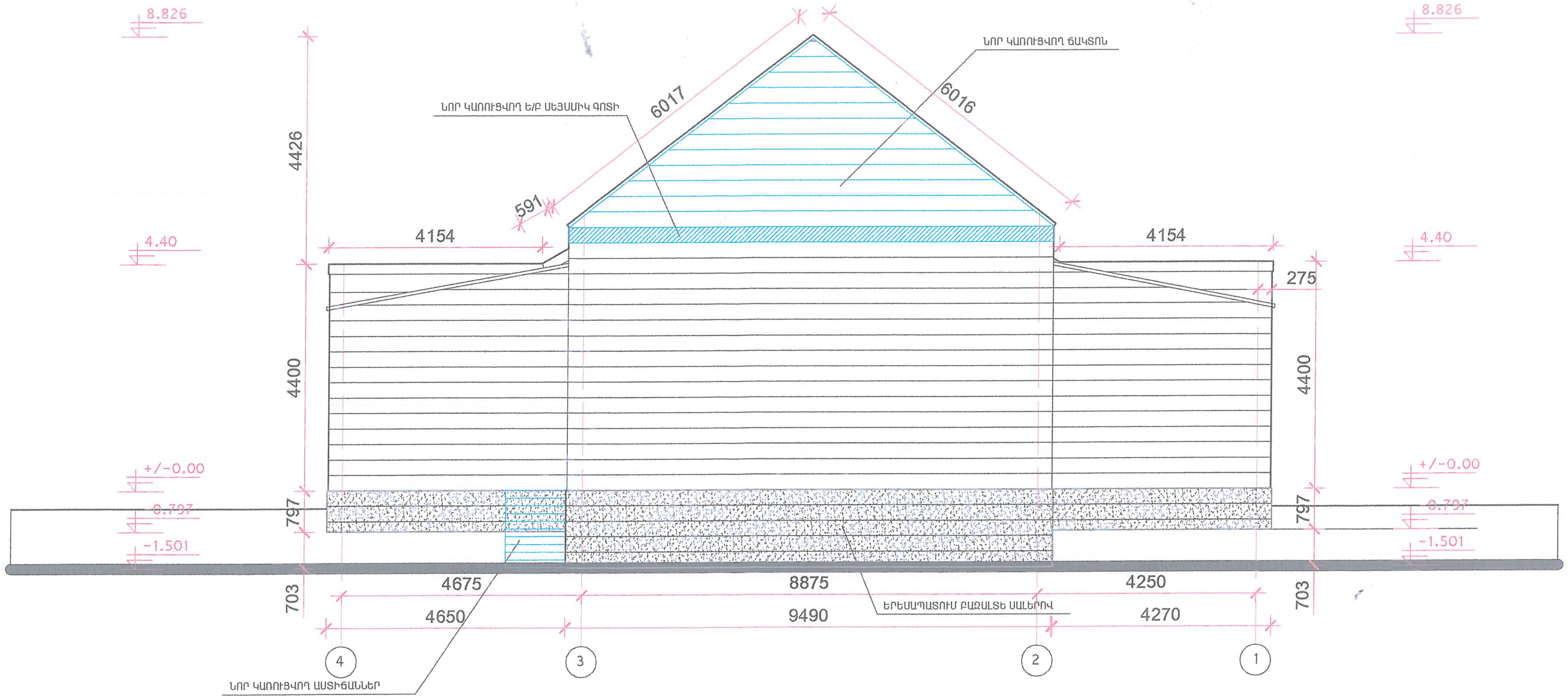

ՆՈՐ ՎԵՐԱԿԱՌՈՒՑՎՈՂ ՀՅՈՒՍԻՍԱՅԻՆ ՃԱԿԱՏ Մ 1:100

ՀԱՄԱՁԱՅՆԵՑՎԱԾ Է
ՀՀ ՇՄ ԳՅՈՒՄՐՈՒ ՔԱՂԱՔԱՅԻՆ
ՀԱՄԱՅՆՔԻ «ԱՐՏ ՆԱԽԱԳԻԾ» ՓԲԸ
______ ____________ 201 թ

06107627
«ՀՈՎ-ԼԵՆ»
"HOV-LEN"

ՊԱՏՎԵՐ N	07-15						
ՊԱՏՎԻՐԱՏՈՒ	ՍՊԱՆԴԱՐՅԱՆԻ ԳՅՈՒՂԱՊԵՏԱՐԱՆ						
ՊԱՇՏՈՆ	ԱՆՈՒՆ,ԱԶԳԱՆՈՒՆ	ՍՏՈՐԱԳՐՈՒԹ.	Տ / Թ	ՍՊԱՆԴԱՐՅԱՆ ԳՅՈՒՂԱԿԱՆ ՀԱՄԱՅՆՔԻ ՄՇԱԿՈՒՅԹԻ ՏԱՆ ՀԻՄՆԱՆՈՐՈԳՈՒՄ	ՓՈՒԼ	ԹԵՐԹ	ԹԵՐԹԵՐ
ՆԳԾ	Ա. ԽԱՉԱՏՐՅԱՆ				Ա	ՃՃ-16	46
ՃԱՐՏԱՐԱՊԵՏ	Ա. ԽԱՉԱՏՐՅԱՆ			ՆՈՐ ՎԵՐԱԿԱՌՈՒՑՎՈՂ ՀՅՈՒՍԻՍԱՅԻՆ ՃԱԿԱՏ Մ 1:100	«ՀՈՎ-ԼԵՆ» ՍՊԸ ԼԻՑԵՆԶԻԱ N11347		
ԿՈՆՍՏՐՈՒԿՏՈՐ	Հ. ՄՈՒՐԱԴՅԱՆ						

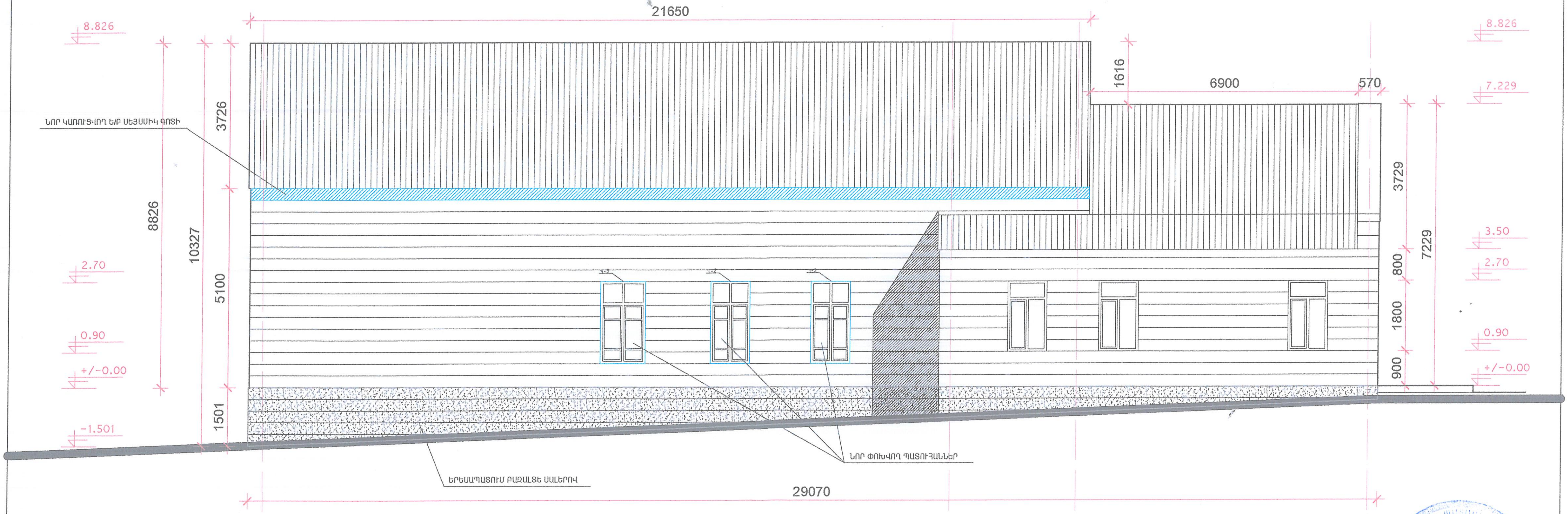

ՆՈՐ ՎԵՐԱԿԱՌՈՒՑՎՈՂ ԱՐԵՎՄՏՅԱՆ ՃԱԿԱՏ Մ 1:100

ՀԱՄԱՁԱՅՆԵՑՎԱԾ Է
ՀՀ ՇՄ ԳՅՈՒՄՐՈՒ ՔԱՂԱՔԱՅԻՆ ՀԱՄԱՅՆՔԻ «ԱՐՏ ՆԱԽԱԳԻԾ» ՓԲԸ
______ ______________ 201 թ

06107627 «ՀՈՎ-ԼԵՆ» "HOV-LEN"

ՊԱՏՎԵՐ N	07-15						
ՊԱՏՎԻՐԱՏՈՒ	ՍՊԱՆԴԱՐՅԱՆԻ ԳՅՈՒՂԱՊԵՏԱՐԱՆ						
ՊԱՇՏՈՆ	ԱՆՈՒՆ,ԱԶԳԱՆՈՒՆ	ՍՏՈՐԱԳՐՈՒԹ.	Տ / Թ	ՍՊԱՆԴԱՐՅԱՆ ԳՅՈՒՂԱԿԱՆ ՀԱՄԱՅՆՔԻ ՄՇԱԿՈՒՅԹԻ ՏԱՆ ՀԻՄՆԱՆՈՐՈԳՈՒՄ	ՓՈՒԼ	ԹԵՐԹ	ԹԵՐԹԵՐ
ՆԳԾ	Ա. ԽԱՉԱՏՐՅԱՆ				Ա	ՃՇ-17	46
ՃԱՐՏԱՐԱՊԵՏ	Ա. ԽԱՉԱՏՐՅԱՆ			ՆՈՐ ՎԵՐԱԿԱՌՈՒՑՎՈՂ ԱՐԵՎՄՏՅԱՆ ՃԱԿԱՏ Մ 1:100	«ՀՈՎ-ԼԵՆ» ՍՊԸ ԼԻՑԵՆԶԻԱ N11347		
ԿՈՆՍՏՐՈՒԿՏՈՐ	Հ. ՄՈՒՐԱԴՅԱՆ						

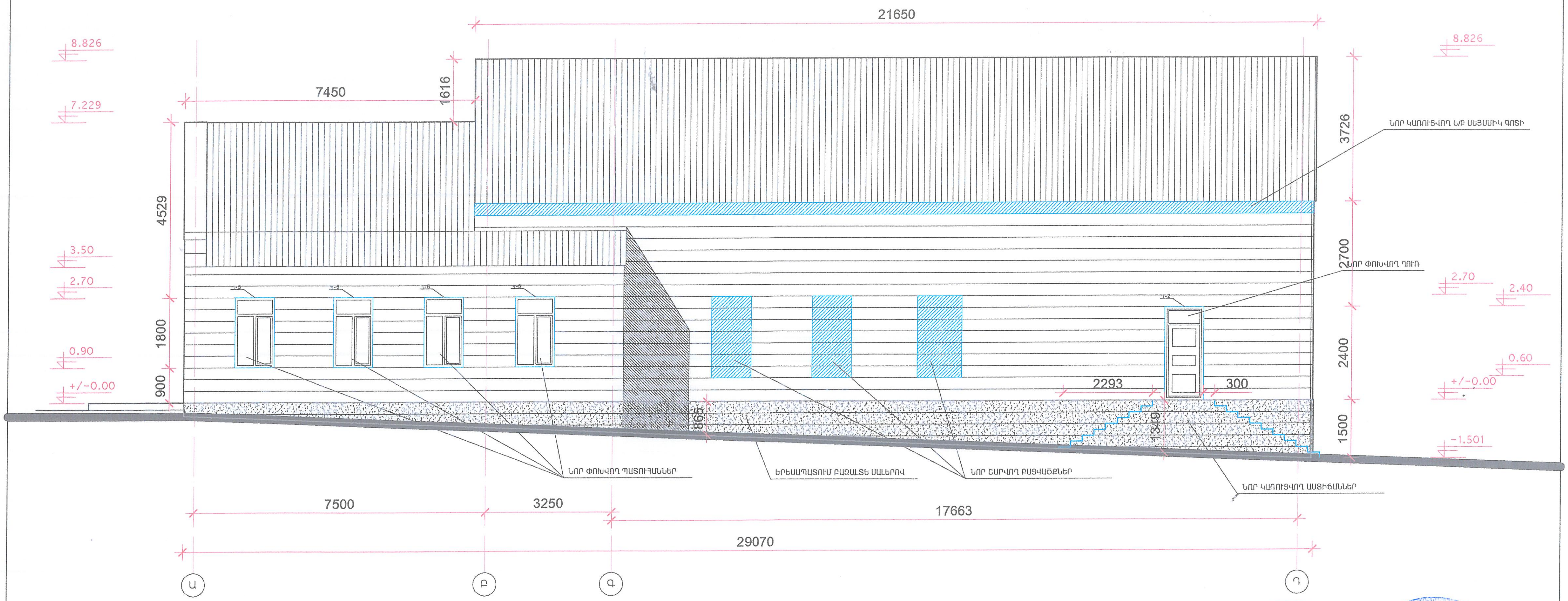

ՆՈՐ ՎԵՐԱԿԱՌՈՒՑՎՈՂ ԱՐԵՎԵԼՅԱՆ ՃԱԿԱՏ Մ 1:100

ՀԱՄԱՁԱՅՆԵՑՎԱԾ Է
ՀՀ ՇՄ ԳՅՈՒՄՐՈՒ ՔԱՂԱՔԱՅԻՆ ՀԱՄԱՅՆՔԻ «ԱՐՏ ՆԱԽԱԳԻԾ» ՓԲԸ
201

06107627 "ՀՈՎ-ԼԵՆ" "HOV-LEN"

ՊԱՏՎԵՐ N *07-15*
ՊԱՏՎԻՐԱՏՈՒ *ՍՊԱՆԴԱՐՅԱՆԻ ԳՅՈՒՂԱՊԵՏԱՐԱՆ*

ՊԱՇՏՈՆ	ԱՆՈՒՆ,ԱԶԳԱՆՈՒՆ	ՍՏՈՐԱԳՐՈՒԹ.	Տ / Թ	*ՍՊԱՆԴԱՐՅԱՆ ԳՅՈՒՂԱԿԱՆ ՀԱՄԱՅՆՔԻ ՄՇԱԿՈՒՅԹԻ ՏԱՆ ՀԻՄՆԱՆՈՐՈԳՈՒՄ*	ՓՈՒԼ	ԹԵՐԹ	ԹԵՐԹԵՐ
ՆԳԾ	Ա. ԽԱՉԱՏՐՅԱՆ				Ա	ՃՇ-18	46
ՃԱՐՏԱՐԱՊԵՏ	Ա. ԽԱՉԱՏՐՅԱՆ			ՆՈՐ ՎԵՐԱԿԱՌՈՒՑՎՈՂ ԱՐԵՎԵԼՅԱՆ ՃԱԿԱՏ Մ 1:100	«ՀՈՎ-ԼԵՆ» ՍՊԸ ԼԻՑԵՆԶԻԱ N11347		
ԿՈՆՍՏՐՈՒԿՏՈՐ	Հ. ՄՈՒՐԱԴՅԱՆ						

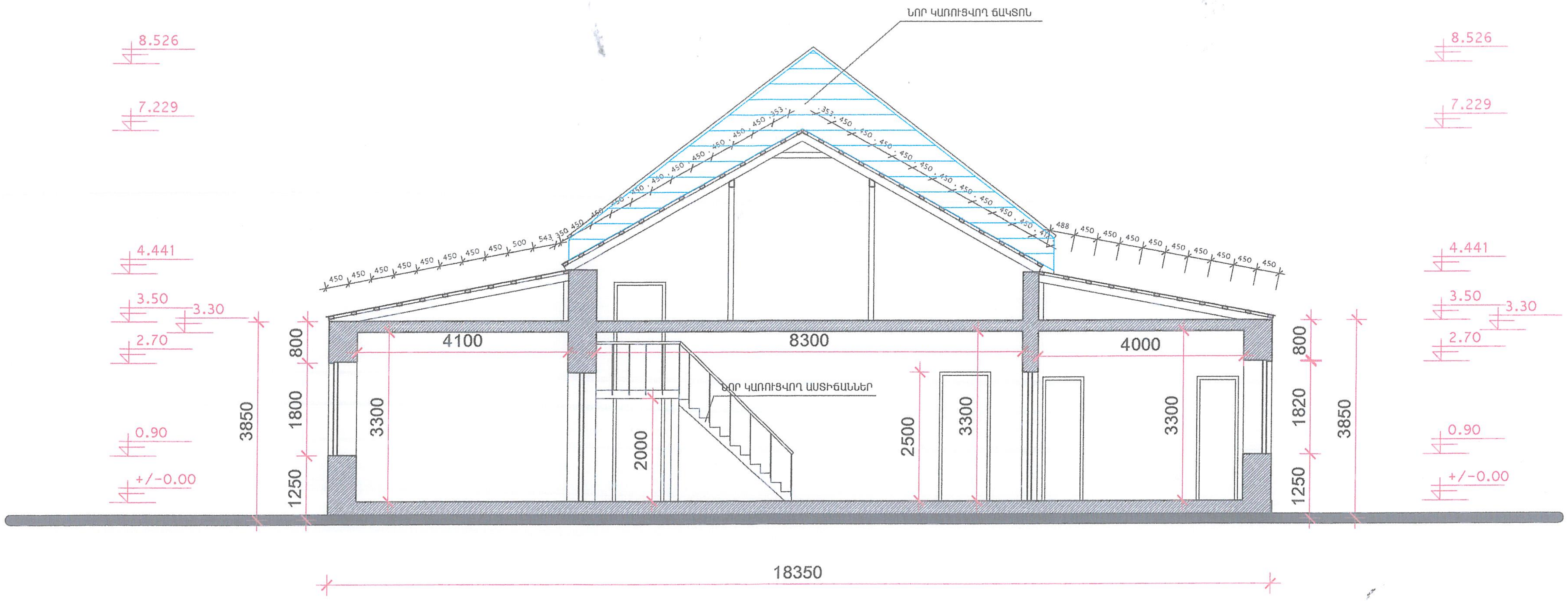

ԼԱՅՆԱԿԱՆ ԿՏՐՎԱԾՔ Մ 1:100

ՀԱՄԱՁԱՅՆԵՑՎԱԾ Է
ՀՀ ՇՄ ԳՅՈՒՄՐՈՒ ՔԱՂԱՔԱՅԻՆ ՀԱՄԱՅՆՔԻ «ԱՐՏ ՆԱԽԱԳԻԾ» ՓԲԸ
______ ____________ 201 թ

06107627 "ՀՈՎ-ԼԵՆ" "HOV-LEN"
ՀՀ ՇԻՐԱԿԻ ՄԱՐԶ ... ՍԱՀՄԱՆԱՓԱԿ ՊԱՏԱՍԽԱՆԱՏՎՈՒԹՅԱՄԲ ԸՆԿԵՐՈՒԹՅՈՒՆ
RA MARZ SHIRAK LIMITED LIABILITY COMPANY

ՊԱՏՎԵՐ N	07-15						
ՊԱՏՎԻՐԱՏՈՒ	ՍՊԱՆԴԱՐՅԱՆԻ ԳՅՈՒՂԱՊԵՏԱՐԱՆ						
ՊԱՇՏՈՆ	ԱՆՈՒՆ,ԱԶԳԱՆՈՒՆ	ՍՏՈՐԱԳՐՈՒԹ.	Տ / Թ	ՍՊԱՆԴԱՐՅԱՆ ԳՅՈՒՂԱԿԱՆ ՀԱՄԱՅՆՔԻ ՄՇԱԿՈՒՅԹԻ ՏԱՆ ՀԻՄՆԱՆՈՐՈԳՈՒՄ	ՓՈՒԼ	ԹԵՐԹ	ԹԵՐԹԵՐ
ՆԳԾ	Ա. ԽԱՉԱՏՐՅԱՆ				Ա	ՃՇ-19	46
ՃԱՐՏԱՐԱՊԵՏ	Ա. ԽԱՉԱՏՐՅԱՆ			ԼԱՅՆԱԿԱՆ ԿՏՐՎԱԾՔ Մ 1:100	«ՀՈՎ-ԼԵՆ» ՍՊԸ ԼԻՑԵՆԶԻԱ N11347		
ԿՈՆՍՏՐՈՒԿՏՈՐ	Հ. ՄՈՒՐԱԴՅԱՆ						

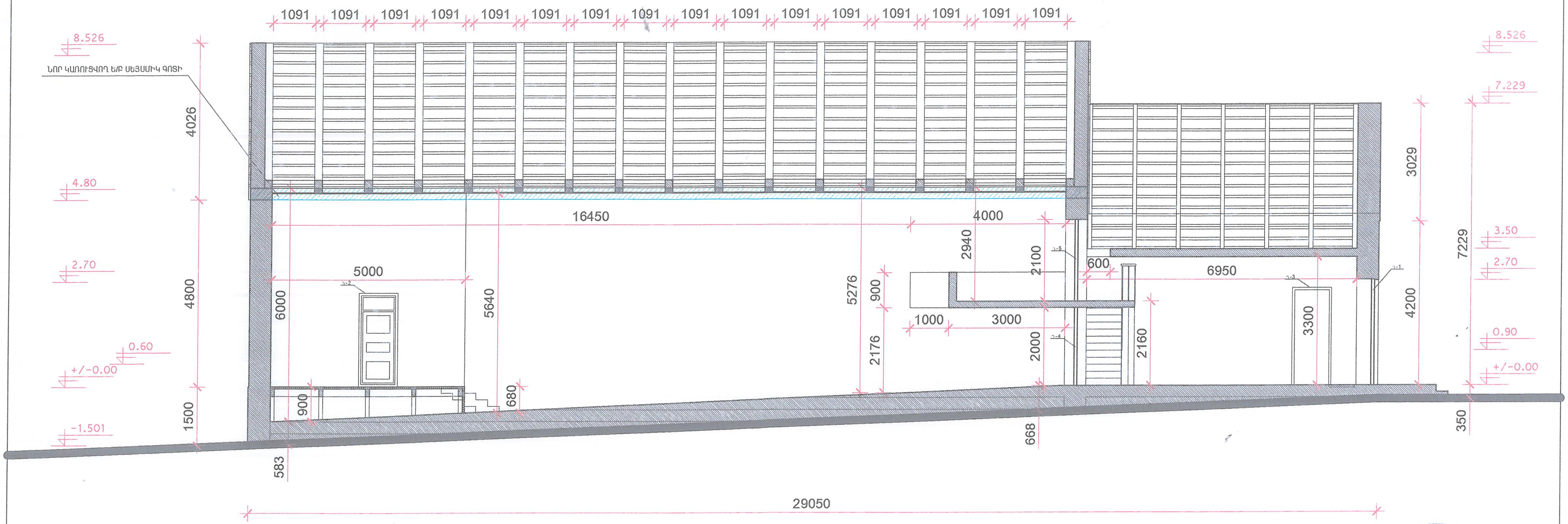

ԵՐԿԱՅՆԱԿԱՆ ԿՏՐՎԱԾՔ Մ 1:100

ՀԱՄԱՁԱՅՆԵՑՎԱԾ Է
ՀՀ ՇՄ ԳՅՈՒՄՐՈՒ ՔԱՂԱՔԱՅԻՆ ՀԱՄԱՅՆՔԻ «ԱՐՏ ՆԱԽԱԳԻԾ» ՓԲԸ
______ __________ 201 թ

06107627 «ՀՈՎ-ԼԵՆ» "HOV-LEN" SHIRAK LIMITED LIABILITY COMPANY

ՊԱՏՎԵՐ N	07-15						
ՊԱՏՎԻՐԱՏՈՒ	ՍՊԱՆԴԱՐՅԱՆԻ ԳՅՈՒՂԱՊԵՏԱՐԱՆ						
ՊԱՇՏՈՆ	ԱՆՈՒՆ,ԱԶԳԱՆՈՒՆ	ՍՏՈՐԱԳՐՈՒԹ.	Տ / Թ	ՍՊԱՆԴԱՐՅԱՆ ԳՅՈՒՂԱԿԱՆ ՀԱՄԱՅՆՔԻ ՄՇԱԿՈՒՅԹԻ ՏԱՆ ՀԻՄՆԱՆՈՐՈԳՈՒՄ	ՓՈՒԼ	ԹԵՐԹ	ԹԵՐԹԵՐ
ՆԳԾ	Ա. ԽԱՉԱՏՐՅԱՆ				Ա	ՃՇ-20	46
ՃԱՐՏԱՐԱՊԵՏ	Ա. ԽԱՉԱՏՐՅԱՆ						
ԿՈՆՍՏՐՈՒԿՏՈՐ	Հ. ՄՈՒՐԱԴՅԱՆ			ԵՐԿԱՅՆԱԿԱՆ ԿՏՐՎԱԾՔ Մ 1:100	«ՀՈՎ-ԼԵՆ» ՍՊԸ ԼԻՑԵՆԶԻԱ N11347		

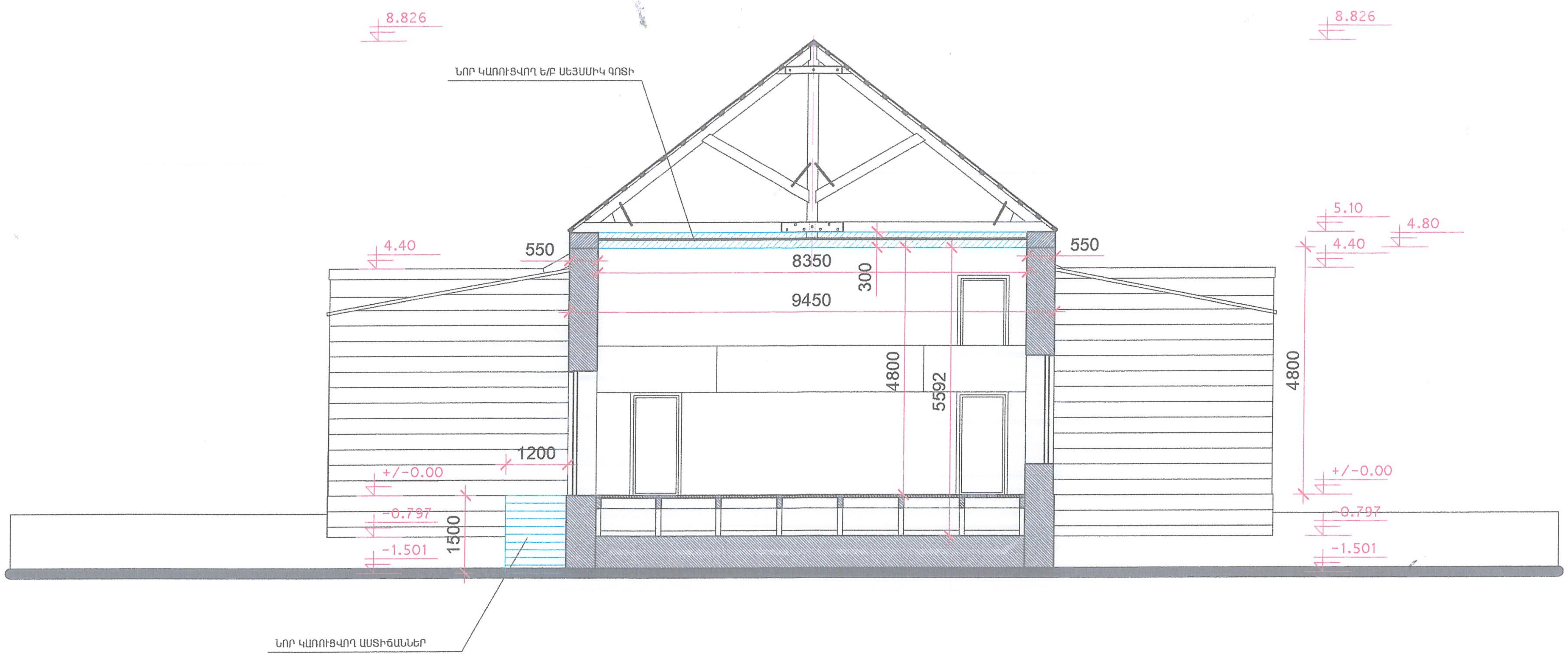

ԴԱՀԼԻՃԻ ԼԱՅՆԱԿԱՆ ԿՏՐՎԱԾՔ Մ 1:100

ՀԱՄԱՁԱՅՆԵՑՎԱԾ Է
ՀՀ ՇՄ ԳՅՈՒՄՐՈՒ ՔԱՂԱՔԱՅԻՆ ՀԱՄԱՅՆՔԻ «ԱՐՏ ՆԱԽԱԳԻԾ» ՓԲԸ
______ ____________ 201 թ

ՊԱՏՎԵՐ N 07-15
ՊԱՏՎԻՐԱՏՈՒ ՍՊԱՆԴԱՐՅԱՆԻ ԳՅՈՒՂԱՊԵՏԱՐԱՆ

ՊԱՇՏՈՆ	ԱՆՈՒՆ,ԱԶԳԱՆՈՒՆ	ՍՏՈՐԱԳՐՈՒԹ.	Տ/Թ
ՆԳԾ	Ա. ԽԱՉԱՏՐՅԱՆ		
ՃԱՐՏԱՐԱՊԵՏ	Ա. ԽԱՉԱՏՐՅԱՆ		
ԿՈՆՍՏՐՈՒԿՏՈՐ	Հ. ՄՈՒՐԱԴՅԱՆ		

ՍՊԱՆԴԱՐՅԱՆ ԳՅՈՒՂԱԿԱՆ ՀԱՄԱՅՆՔԻ ՄՇԱԿՈՒՅԹԻ ՏԱՆ ՀԻՄՆԱՆՈՐՈԳՈՒՄ

ՓՈՒԼ	ԹԵՐԹ	ԹԵՐԹԵՐ
Ա	ՃՇ-21	46

ԴԱՀԼԻՃԻ ԼԱՅՆԱԿԱՆ ԿՏՐՎԱԾՔ Մ 1:100

«ՀՈՎ-ԼԵՆ» ՍՊԸ
ԼԻՑԵՆԶԻԱ N11347

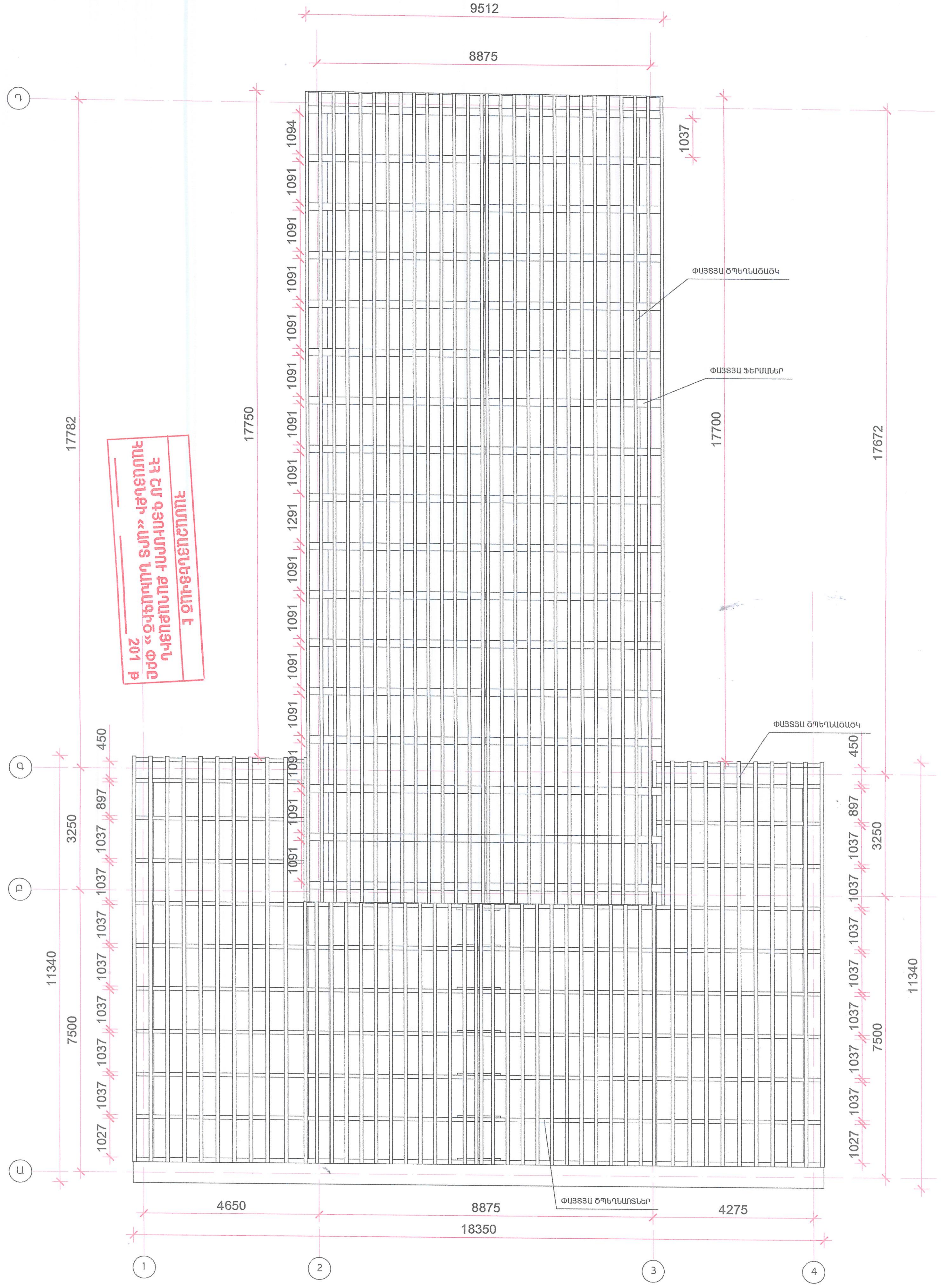

ՏԱՆԻՔԱԿԻՐ ԾՊԵՂՆԱԾԱԾԿԻ ՀԱՏԱԿԱԳԻԾ Մ 1:100

ՀԱՄԱՁԱՅՆԵՑՎԱԾ Է
ՀՀ ՇՄ ԳՅՈՒՄՐՈՒ ՔԱՂԱՔԱՅԻՆ ՀԱՄԱՅՆՔԻ «ԱՐՏ ՆԱԽԱԳԻԾ» ՓԲԸ
_____ _____ 201 թ

22

ՊԱՏՎԵՐ N	07-15						
ՊԱՏՎԻՐԱՏՈՒ	ՄՊԱՆԴԱՐՅԱՆԻ ԳՅՈՒՂԱՊԵՏԱՐԱՆ						
ՊԱՇՏՈՆ	ԱՆՈՒՆ,ԱԶԳԱՆՈՒՆ	ՍՏՈՐԱԳՐՈՒԹ.	Տ / Թ	ՄՊԱՆԴԱՐՅԱՆ ԳՅՈՒՂԱԿԱՆ ՀԱՄԱՅՆՔԻ ՄՇԱԿՈՒՅԹԻ ՏԱՆ ՀԻՄՆԱՆՈՐՈԳՈՒՄ	ՓՈՒԼ	ԹԵՐԹ	ԹԵՐԹԵՐ
ՃԱՐՏԱՐԱՊԵՏ	Ա. ԽԱՉԱՏՐՅԱՆ				Ա	ՃՇ -22	48
				ՏԱՆԻՔԱԿԻՐ ԾՊԵՂՆԱԾԱԾԿԻ ՀԱՏԱԿԱԳԻԾ Մ: 100	«ՀՈՎ-ԼԵՆ» ՍՊԸ ԼԻՑԵՆԶԻԱ N11347		
			2015				

06107627 "ՀՈՎ-ԼԵՆ" "HOV-LEN" SHIRAK LIMITED LIABILITY COMPANY

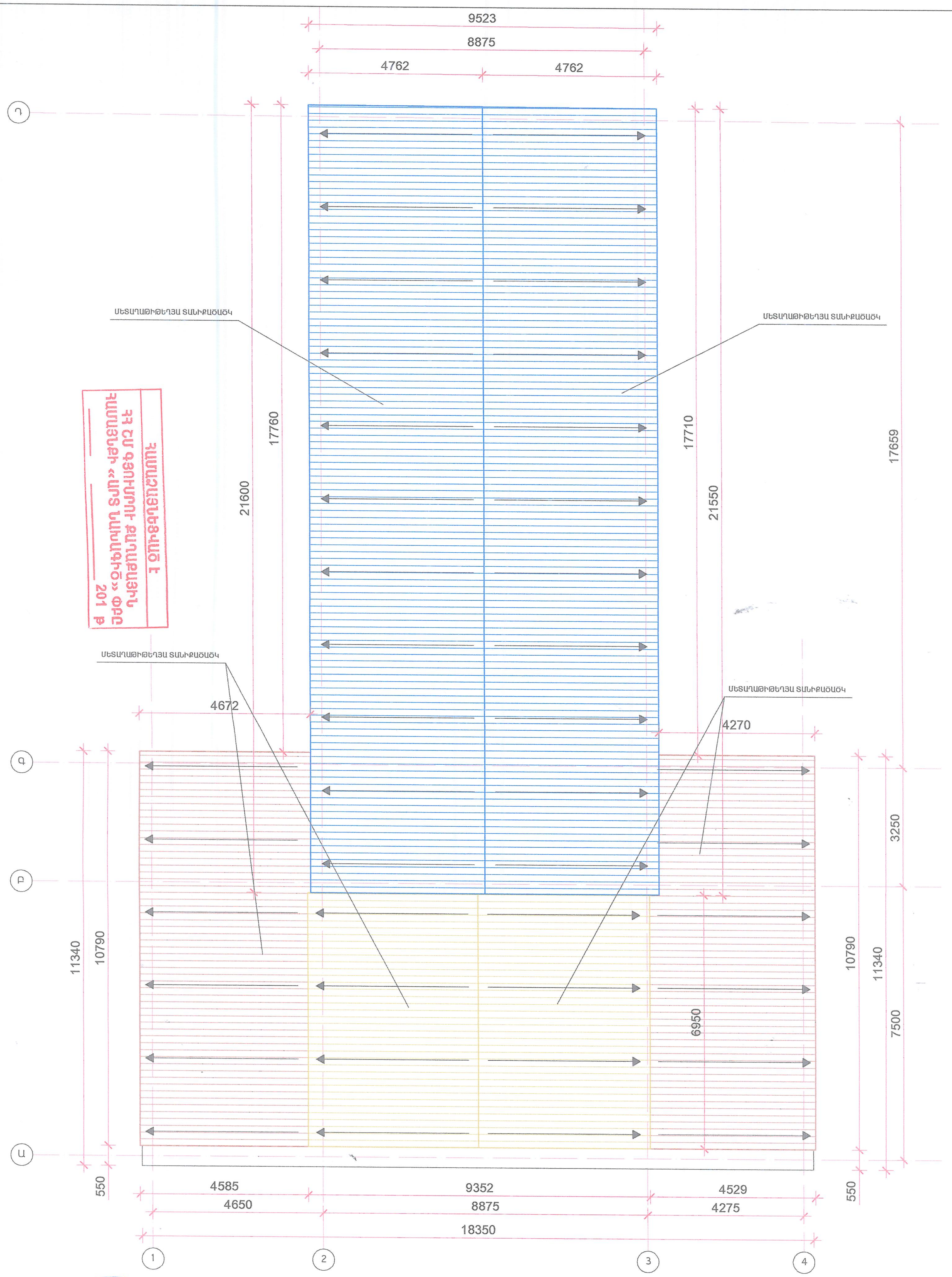

ՏԱՆԻՔԱԾԱԾԿԻ ՋՐԱՀԵՌԱՑՄԱՆ ՀԱՏԱԿԱԳԻԾ Մ 1:100

ՀԱՄԱՁԱՅՆԵՑՎԱԾ Է
ՀՀ ՇՄ ԳՅՈՒՄՐԻ ՔԱՂԱՔԱՅԻՆ
ՀԱՄԱՅՆՔԻ «ԱՐՏ ՆԱԽԱԳԻԾ» ՓԲԸ
201 թ

00107627
"ՀՈՎ-ԼԵՆ"
"HOV-LEN"
LIMITED LIABILITY COMPANY

ՊԱՏՎԵՐ N	07-15					23
ՊԱՏՎԻՐԱՏՈՒ	ՍՊԱՆԴԱՐՅԱՆԻ ԳՅՈՒՂԱՊԵՏԱՐԱՆ					
ՊԱՇՏՈՆ	ԱՆՈՒՆ,ԱԶԳԱՆՈՒՆ	ՍՏՈՐԱԳՐՈՒԹ.	Տ / Թ	ՍՊԱՆԴԱՐՅԱՆ ԳՅՈՒՂԱԿԱՆ ՀԱՄԱՅՆՔԻ ՄՇԱԿՈՒՅԹԻ ՏԱՆ ՀԻՄՆԱՆՈՐՈԳՈՒՄ	ՓՈՒԼ / Ա	ԹԵՐԹ / ՃԾ-23 · ԹԵՐԹԵՐ / 46
ՃԱՐՏԱՐԱՊԵՏ	Ա. ԽԱՉԱՏՐՅԱՆ					
			2015	ՏԱՆԻՔԱԾԱԾԿԻ ՋՐԱՀԵՌԱՑՄԱՆ ՀԱՏԱԿԱԳԻԾ Մ: 100	«ՀՈՎ-ԼԵՆ» ՍՊԸ ԼԻՑԵՆԶԻԱ N11347	

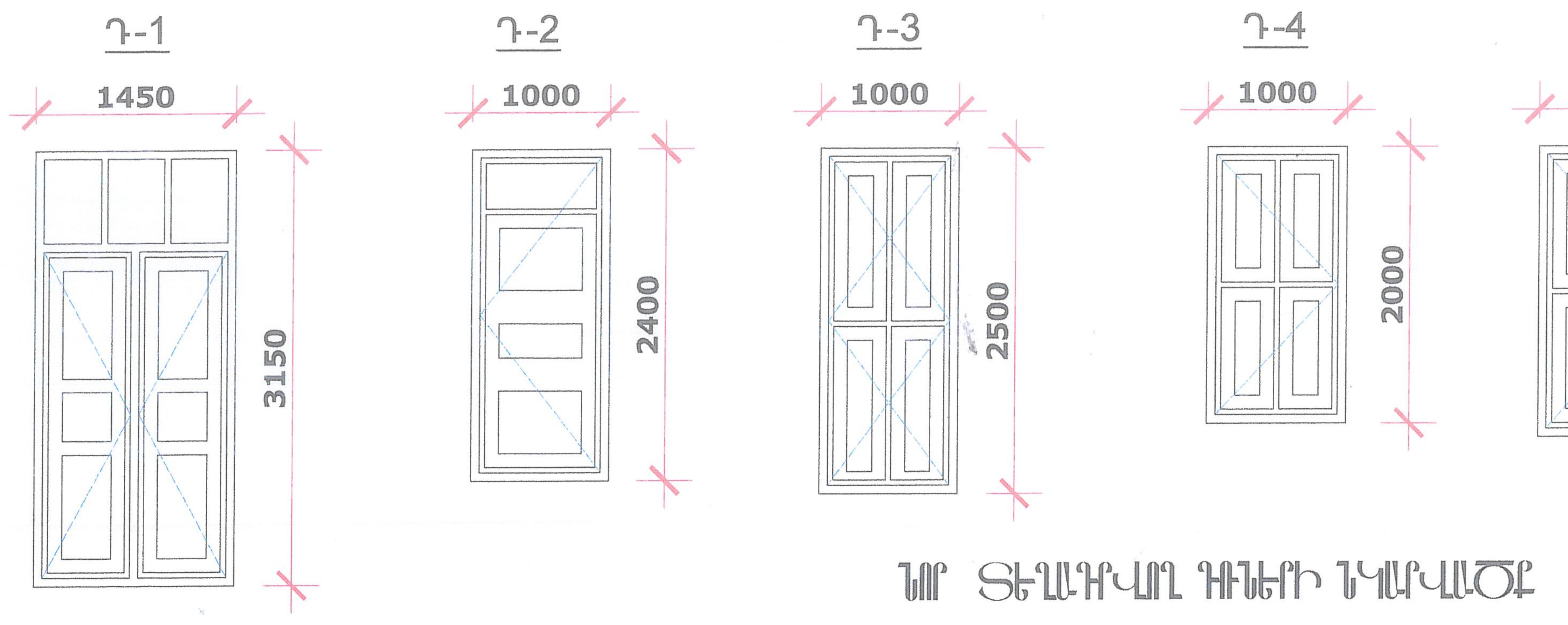

ՆՈՐ ՏԵՂԱԴՐՎՈՂ ԴՌՆԵՐԻ ՆԿԱՐՎԱԾՔ

ՀԱՄԱՁԱՅՆԵՑՎԱԾ Է
ՀՀ ՇՄ ԳՅՈՒՄՐԻ ՔԱՂԱՔԱՅԻՆ ՀԱՄԱՅՆՔԻ «ԱՐՏ ՆԱԽԱԳԻԾ» ՓԲԸ
______ ______ 201 թ

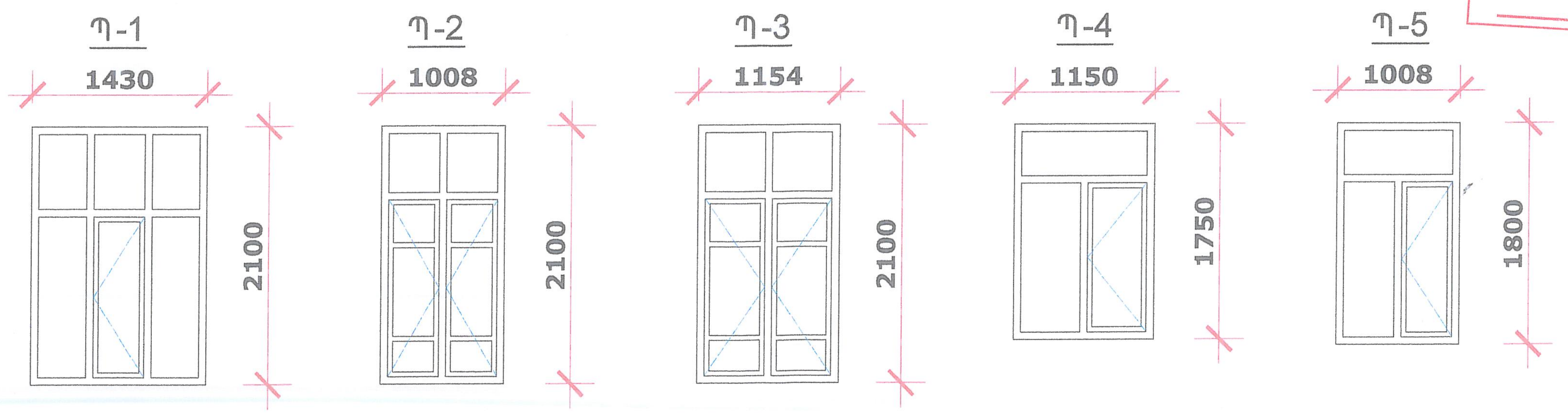

06107627 «ՀՈՎ-ԼԵՆ» "HOV-LEN"

ՆՈՐ ՏԵՂԱԴՐՎՈՂ ՊԱՏՈՒՀԱՆՆԵՐԻ ՆԿԱՐՎԱԾՔ

ՊԱՏՎԵՐ N	07-15						
ՊԱՏՎԻՐԱՏՈՒ	ՍՊԱՆԴԱՐՅԱՆԻ ԳՅՈՒՂԱՊԵՏԱՐԱՆ						
ՊԱՇՏՈՆ	ԱՆՈՒՆ,ԱԶԳԱՆՈՒՆ	ՍՏՈՐԱԳՐՈՒԹ.	Տ / Թ	ՍՊԱՆԴԱՐՅԱՆ ԳՅՈՒՂԱԿԱՆ ՀԱՄԱՅՆՔԻ ՄՇԱԿՈՒՅԹԻ ՏԱՆ ՀԻՄՆԱՆՈՐՈԳՈՒՄ	ՓՈՒԼ	ԹԵՐԹ	ԹԵՐԹԵՐ
ՆԳԱ	Ա. ԽԱՉԱՏՐՅԱՆ				Ա	ՃՇ -24	46
ՃԱՐՏԱՐԱՊԵՏ	Ա. ԽԱՉԱՏՐՅԱՆ			ՆՈՐ ՏԵՂԱԴՐՎՈՂ ԴՌՆԵՐԻ ՆԿԱՐՎԱԾՔ, ՆՈՐ ՏԵՂԱԴՐՎՈՂ ՊԱՏՈՒՀԱՆՆԵՐԻ ՆԿԱՐՎԱԾՔ	«ՀՈՎ-ԼԵՆ» ՍՊԸ ԼԻՑԵՆԶԻԱ N11347		
ԿՈՆՍՏՐՈՒԿՏՈՐ	Հ. ՄՈՒՐԱԴՅԱՆ						

ԴՌՆԵՐԻ ԲԱՑՎԱԾՔՆԵՐԻ ՄԱՍՆԱԳԻՐ

ԴԻՐՔԻ ՄԱԿՆԻՇԸ	ԱՆՎԱՆՈՒՄԸ	ՉԱՓՍԵՐԸ	ՔԱՆԱԿԸ /ՀԱՏ/	ԾԱՆՈԹՈՒԹՅՈՒՆ
Դ-1	ՆԱԽԱՍՐԱՀԻ ԴՐՍԻ ԴՈՒՌ	1450x3150	1	ԱԼՅՈՒՄԻՆԵ
Դ-2	ԴԱՀԼԻՃԻ ԴՐՍԻ ԴՈՒՌ	1000x2400	1	ԱԼՅՈՒՄԻՆԵ
Դ-3	ՆԱԽԱՍՐԱՀԻ ՆԵՐՍԻ ԴՈՒՌ	1000x2500	2	ՄԵՏԱՂՈՊԼԱՍՏԵ
Դ-4	ՆԱԽԱՍՐԱՀԻ ՆԵՐՍԻ ԴՈՒՌ	1000x2000	1	ՄԵՏԱՂՈՊԼԱՍՏԵ
Դ-5	ՕԹՅԱԿԻ ՆԵՐՍԻ ԴՈՒՌ	1000x2100	1	ՄԵՏԱՂՈՊԼԱՍՏԵ
Դ-6	ՍԱՆՀԱՆԳՈՒՅՑՆԵՐԻ ՆԵՐՍԻ ԴՈՒՌ	800x2400	2	ԱԼՅՈՒՄԻՆԵ
Դ-7	ՍԱՆՀԱՆԳՈՒՅՑՆԵՐԻ ԿԱԲԻՆԱՆԵՐԻ ՆԵՐՍԻ ԴՈՒՌ	700x2100	4	ԱԼՅՈՒՄԻՆԵ

ՊԱՏՈՒՀԱՆՆԵՐԻ ԲԱՑՎԱԾՔՆԵՐԻ ՄԱՍՆԱԳԻՐ

ԴԻՐՔԻ ՄԱԿՆԻՇԸ	ԱՆՎԱՆՈՒՄԸ	ՉԱՓՍԵՐԸ	ՔԱՆԱԿԸ /ՀԱՏ/	ԾԱՆՈԹՈՒԹՅՈՒՆ
Պ-1	ՆԱԽԱՍՐԱՀԻ ՊԱՏՈՒՀԱՆ	1430x2100	2	ՄԵՏԱՂՈՊԼԱՍՏԵ ԵՐԿՏԱԿ ԱՊԱԿԵՓԱԹԵԹՈՎ
Պ-2	ԴԱՀԼԻՃԻ ՊԱՏՈՒՀԱՆ	1008x2100	2	ՄԵՏԱՂՈՊԼԱՍՏԵ ԵՐԿՏԱԿ ԱՊԱԿԵՓԱԹԵԹՈՎ
Պ-3	ԴԱՀԼԻՃԻ ՊԱՏՈՒՀԱՆ	1154x2100	1	ՄԵՏԱՂՈՊԼԱՍՏԵ ԵՐԿՏԱԿ ԱՊԱԿԵՓԱԹԵԹՈՎ
Պ-4	ՃԱԿՏՈՆԻ ՊԱՏՈՒՀԱՆ	1150x1750	1	ՄԵՏԱՂՈՊԼԱՍՏԵ ԵՐԿՏԱԿ ԱՊԱԿԵՓԱԹԵԹՈՎ
Պ-5	ՀԱԳՍՏԻ ԵՎ ԱՇԽԱՏԱՍԵՆՅԱԿԻ ՊԱՏՈՒՀԱՆ	1008x1800	4	ՄԵՏԱՂՈՊԼԱՍՏԵ ԵՐԿՏԱԿ ԱՊԱԿԵՓԱԹԵԹՈՎ

ՀԱՄԱՁԱՅՆԵՑՎԱԾ Է
ՀՀ ՇՄ ԳՅՈՒՄՐԻ ՔԱՂԱՔԱՅԻՆ ՀԱՄԱՅՆՔԻ «ԱՐՏ ՆԱԽԱԳԻԾ» ՓԲԸ
_______ _____________ 201 թ

06107627 «ՀՈՎ-ԼԵՆ» "HOV-LEN"

ՊԱՏՎԵՐ N 07-15
ՊԱՏՎԻՐԱՏՈՒ ՍՊԱՆԴԱՐՅԱՆԻ ԳՅՈՒՂԱՊԵՏԱՐԱՆ

ՊԱՇՏՈՆ	ԱՆՈՒՆ,ԱԶԳԱՆՈՒՆ	ՍՏՈՐԱԳՐՈՒԹ.	Տ / Թ	ՍՊԱՆԴԱՐՅԱՆ ԳՅՈՒՂԱԿԱՆ ՀԱՄԱՅՆՔԻ ՄՇԱԿՈՒՅԹԻ ՏԱՆ ՀԻՄՆԱՆՈՐՈԳՈՒՄ	ՓՈՒԼ	ԹԵՐԹ	ԹԵՐԹԵՐ
ՆԳՃ	Ա. ԽԱՉԱՏՐՅԱՆ				Ա	ՃՇ-25	46
ՃԱՐՏԱՐԱՊԵՏ	Ա. ԽԱՉԱՏՐՅԱՆ			ԴՌՆԵՐԻ ԲԱՑՎԱԾՔՆԵՐԻ ՄԱՍՆԱԳԻՐ, ՊԱՏՈՒՀԱՆՆԵՐԻ ԲԱՑՎԱԾՔՆԵՐԻ ՄԱՍՆԱԳԻՐ	«ՀՈՎ-ԼԵՆ» ՍՊԸ ԼԻՑԵՆԶԻԱ N11347		
ԿՈՆՍՏՐՈՒԿՏՈՐ	Հ. ՄՈՒՐԱԴՅԱՆ						

ԸՆԴՀԱՆՈՒՐ ԲԱՑԱՏՐԱԳԻՐ

ԲՈՎԱՆԴԱԿՈՒԹՅՈՒՆ

N	ԹԵՐԹԵՐԻ ԱՆՎԱՆՈՒՄԸ	ԹԵՐԹ	ԷՋ
1	ԲՈՎԱՆԴԱԿՈՒԹՅՈՒՆ , ԸՆԴՀԱՆՈՒՐ ԲԱՑԱՏՐԱԳԻՐ	Կ - 1	26
2	ՄԱԿՆԻՇԱՎՈՐՄԱՆ ՀԱՏԱԿԱԳԻԾ 0.00Մ ՆԻՇԻ ՎՐԱ	Կ - 2	27
3	ԿՏՐՎԱԾՔՆԵՐ 1 - 1 , 2 - 2 , ՆՅՈՒԹԵՐԻ ԾԱԽՍԻ ՄԱՍՆԱԳԻՐ	Կ - 3	28
4	ՊԱՏԵՐԻ ԱՄՐԱՑՄԱՆ ՀԱՆԳՈՒՅՑՆԵՐ, ՆՅՈՒԹԵՐԻ ԾԱԽՍԻ ՄԱՍՆԱԳԻՐ	Կ - 4	29
5	ԱՍՏԻՃԱՆԱՎԱՆԴԱԿ - 1 , ԿՏՐՎԱԾՔ Ա - Ա	Կ - 5	30
6	ԴԱՀԼԻՃԻ Ե/Բ ԳՈՏՈՒ և ՔԻՎԱՊԱՏԵՐԻ ՀԱՏԱԿԱԳԻԾ	Կ - 6	31
7	ԴԱՀԼԻՃԻ Ե/Բ ԳՈՏՈՒ և ՔԻՎԱՊԱՏԵՐԻ ԱՄՐԱՆԱՎՈՐՈՒՄԸ	Կ - 7	32
8	ԱՀԼԻՃԻ ՎԵՐՆԱԾԱԾԿԻ ՀԱՏԱԿԱԳԻԾ,ԿՏՐՎԱԾՔ Ա-Ա	Կ - 8	33
9	ՓԱՅՏԵ ՖԵՐՄԱՅԻ ԱՄՐԱՑՈՒՄԸ ԼՐԱՑՈՒՑԻՉ ՆԵՐԴԻՐՆԵՐՈՎ	Կ - 9	34
10	ՀԱՆԳՈՒՅՑ - 1 -:- ՀԱՆԳՈՒՅՑ - 4	Կ - 10	35
11	ՀԱՆԳՈՒՅՑ - 5 ,ՀԱՆԳՈՒՅՑ - 6 ,ՓԱՅՏԵ ԷԼԵՄԵՆՏՆԵՐԻ ՄԱՍՆԱԳԻՐ	Կ - 11	36

ՇԵՆՔԻ ԿՈՆՍՏՐՈՒԿՑԻԱՆԵՐԻ ԻՐԱԿԱՆԱՑՄԱՆ ԱՇԽԱՏԱՆՔՆԵՐԸ ԿԱՏԱՐՎՈՒՄ ԵՆ ԳՈՐԾՈՂ ՆՈՐՄԱՏԻՎԱՅԻՆ ՓԱՍՏԱԹՂԹԵՐԻ և ՇԻՆԱՐԱՐԱԿԱՆ ՏԵԽՆՈԼՈԳԻԱԿԱՆ ՆՈՐՄԱՆԵՐԻ ՊԱՀԱՆՋՆԵՐԻՆ :

ՆԱԽԱԳԻԾԸ ՄՇԱԿՎԱԾ Է ԳՈՐԾՈՂ ՇԻՆԱՐԱԱՐԱԿԱՆ ՆՈՐՄԵՐԻ ՈՒ ԿԱՆՈՆՆԵՐԻ ՀԱՄԱՁԱՅՆ՝

ՀՀՇՆ II - 2.02 - 94 «ՍԵՅՍՄԱԿԱՅՈՒՆ ՇԻՆԱՐԱՐՈՒԹՅՈՒՆ»
ՀՀՇՆ IV-13.0 - 96 «ՔԱՐԵ և ԱՄՐԱՆԱՔԱՐԵ ԿՈՆՍՏՐՈՒԿՑԻԱՆԵՐ»
ՇՆուԿ 2.03.01- 84 «ԲԵՏՈՆՅԱ և ԵՐԿԱԹԲԵՏՈՆՅԱ ԿՈՆՍՏՐՈՒԿՑԻԱՆԵՐ»
ՇՆուԿ II - 23 - 81* «ՄԵՏԱՂԱԿԱՆ ԿՈՆՍՏՐՈՒԿՑԻԱՆԵՐ»
ՇՆուԿ 2.01.07- 84 «ԲԵՌՆՎԱԾՔՆԵՐ և ԱԶԴԵՑՈՒԹՅՈՒՆՆԵՐ»
ՇՆուԿ 2.02.11- 83 «ՀԻՄՔԵՐ ՀԻՄՆԱՏԱԿԵՐ »

ՆԱԽԱԳԾԻ ՃԱՐՏԱՐԱՊԵՏԱԿԱՆ և ԿՈՆՍՏՐՈՒԿՏԻՎ ՄԱՍԵՐԸ ՄՇԱԿՎԱԾ ԵՆ ՃԱՐՏԱՐԱՊԵՏԱՇԻՆԱՐԱՐԱԿԱՆ ԱՌԱՋԱԴՐԱՆՔԻ և ԿԱՌՈՒՅՑԻ ՏԵԽՆԻԿԱԿԱՆ ՎԻՃԱԿ ԵԶՐԱԿԱՑՈՒԹՅԱՆ ՀԻՄԱՆ ՎՐԱ :

- ՁՅԱՆ ԲԵՌՆՎԱԾՔԸ -70 ԿԳ/Ք.Մ.
- ՔԱՄՈՒ ԱՐԱԳՈՒԹՅԱՆ ՆՈՐՄԱՏԻՎԱՅԻՆ ՃՆՇՈՒՄԸ -35 ԿԳ/Ք.Մ.
- ՇԻՆԱՐԱՐԱԿԱՆ ՀՐԱՊԱՐԱԿԻ ԳՐՈՒՆՏԻ ՍԵՅՍՄԻԿ ՀԱՏԿՈՒԹՅՈՒՆԸ - III ԿԱՐԳ
- ԳՐՈՒՆՏԻ ՍԱՌԵՑՄԱՆ ՀԱՇՎԱՐԿԱՅԻՆ ԽՈՐՈՒԹՅՈՒՆԸ - 120 ՍՄ.

ԿԱՌՈՒՅՑԻ ՀԻՄՆԱԿԱՆ ԿՈՆՍՏՐՈՒԿՏԻՎ ՍԽԵՄԱՆ ՔԱՐԱՅԻՆ Է ԵՐԿԱՅՆԱԿԱՆ և ԼԱՅՆԱԿԱՆ ԿՐՈՂ ՊԱՏԵՐՈՎ :

-ՀԻՄՔԵՐԸ ԺԱՊԱՎԵՆԱՁԵՎ ԵՆ ԽԱՄՔԱՐԲԵՏՈՆԻՑ , ՀԻՄՆԱԽԱՐԻՍԽԸ ՏՈՒՖԻՑ Է, ԱՐՏԱՔԻՆ ՊԱՏԵՐԻ ԿԱՐԱՆՆԵՐԸ ՔԱՅՔԱՅՎԱԾ ԵՆ և ՊԱՏՎԱԾ ԽՈՏԱԾԱԾԿՈՒՅԹՈՎ:

-ԾԱԾԿԵՐԸ ԻՐԱԿԱՆԱՑՎԱԾ ԵՆ ՀԱՎԱՔՈՎԻ ԿԼՈՐԱՆՑՔԱՎՈՐ ՍԱԼԵՐՈՎ, ԻՍԿ ԴԱՀԼԻՃԻ ԾԱԾԿԸ ՓԱՅՏԵ ՖԵՐՄԱՆԵՐՈՎ և ՓԱՅՏԵ ԷԼԵՄԵՆՏՆԵՐՈՎ:

<u>ՆԱԽԱՏԵՍՎՈՒՄ Է ԱՄՐԱՑՄԱՆ ՀԵՏԵՎՅԱԼ ՄԻՋՈՑԱՌՈՒՄՆԵՐԸ</u>

-ԳՈՅՈՒԹՅՈՒՆ ՈՒՆԵՑՈՂ ԲԱՑՎԱԾՔՆԵՐԸ ՎԵՐԱՇԱՐԵԼ ԿԱՆՈՆԱՎՈՐ ՏՈՒՖԵ ՔԱՐԵՐՈՎ ԱՄՐԱՆԱՎՈՐԵԼ ԵՌԱԿՑՎԱԾ ԱՄՐԱՆԱՑԱՆՑՈՎ 600ՄՄ ՔԱՅԼՈՎ և ԱՄՐԱԿԱՊԵԼ ԳՈՅՈՒԹՅՈՒՆ ՈՒՆԵՑՈՂ ՊԱՏԻ ՀԵՏ:
- ԱՐՏԱՔԻՆ ՊԱՏԵՐԻ ԿԱՐԱՆՆԵՐ ՊԵՏՔ Է ՄԱՔՐԵԼ 20 ՄՄ ԽՈՐՈՒԹՅԱՄԲ և ԼՑԱՓԱԿԵԼ ՊԼԱՍՏԻԿ ՇԱՂԱԽՈՎ՝ «թանձրաշաղախ» ԵՂԱՆԱԿՈՎ:
-ԴԱՀԼԻՃԻ ՊԱՏԵՐԸ ԱՄՐԱՑՎՈՒՄ ԵՆ Ե/Բ ՇԱՊԻԿՈՎ և ՎԵՐՆԱԾԱԾԿՈՒՄ ԿԱՊՎՈՒՄ ՆՈՐ ԻՐԱԿԱՆԱՑՎՈՂ ՀԱԿԱՍԵՅՍՄԻ ԳՈՏՈՒ ՀԵՏ:
-ՀԻՄՆԱԽԱՐԻՍԽԸ ԱՄՐԱՑՎՈՒՄ Է Ե/Բ ԳՈՏԻՈՎ,ԱՄՐԱՆԱՑԱՆՑՈՎ և ԵՐԵՍՊԱՏՎՈՒՄ ԲԱԶԱԼՏԵ ՍԱԼԻԿՆԵՐՈՎ:
-ՆԱԽԱՏԵՍՎՈՒՄ Է ԱՊԱՄՈՆՏԱԺԵԼ ԲՈԼՈՐ ՖԵՐՄԱՆԵՐԸ և ՆԵՐԴԻՐ ԷԼԵՄԵՆՏՆԵՐՈՎ ԱՄՐԱՑՆԵԼ ՖԵՐՄԱՅԻ ՀԱՆԳՈՒՅՑՆԵՐԸ:ՖԵՐՄԱՅԻ ԲՈԼՈՐ ՀԱՆԳՈՒՅՑՆԵՐԸ ԱՄՐԱՑՎՈՒՄ ԵՆ ՓԱՅՏԵ և ՄԵՏԱՂԱԿԱՆ ՆԵՐԴԻՐ ԷԼԵՄԵՆՏՆԵՐՈՎ:
-ՖԵՐՄԱՆԵՐԸ ԱՄՐԱՑՆԵԼՈՒՑ ՀԵՏՈ ՄԱՔՐԵԼ ՓԱՅՏԵ ԷԼԵՄԵՆՏՆԵՐԸ ՊԱՏԵԼ ՀԱԿԱՆԵԽԻՉ և ՀԱԿԱՀՐԴԵՀԱՅԻՆ ԼՈՒԾՈՒՅԹՆԵՐՈՎ , ԻՍԿ ՄԵՏԱՂԵ ԲՈԼՈՐ ԷԼԵՄԵՆՏՆԵՐԸ ՆԵՐԿԵԼ ՀԱԿԱԿՈՌՈԶԱՅԻՆ ՆԵՐԿՈՎ ԵՐԿՈՒ ԱՆԳԱՄ:
-ՖԵՐՄԱՆԵՐԻ ՄՈՆՏԱԺՈՒՄԸ ԻՐԱԿԱՆԱՑՆԵԼ ԻՆՔՆԱՊԱՐՈՒՐՎՈՂ ԲԱՐՁՐԱՄՈՒՐ ՊՏՈՒՏԱԿՆԵՐՈՎ ՆՈՐ ԻՐԱԿԱՆԱՑՎԱԾ ԵՐԿԱԹԲԵՏՈՆԵ ԳՈՏՈՒ ՎՐԱ:
-ԴԱՀԼԻՃԻ ՎԵՐՆԱԾԱԾԿԻ ՏԱՐԱԾԱԿԱՆ ԿՈՇՏՈՒԹՅՈՒՆԸ ԱՊԱՀՈՎԵԼՈՒ ՀԱՄԱՐ ՖԵՐՄԱՆԵՐԸ ԿԱՊԵԼ ՀՈՐԻԶՈՆԱԿԱՆ ,ՈՒՂՂԱՁԻԳ ԿԱՊԵՐՈՎ և ՊԱՀԱՆԳՆԵՐՈՎ :

ՀԱՄԱՁԱՅՆԵՑՎԱԾ Է
ՀՀ ՇՄ ԳՅՈՒՄՐՈՒ ՔԱՂԱՔԱՅԻՆ ՀԱՄԱՅՆՔԻ «ԱՐՏ ՆԱԽԱԳԻԾ» ՓԲԸ
201 թ

06107627 "ՀՈՎ-ԼԵՆ" "HOV-LEN"

ՊԱՏՎԵՐ N	07-15					
ՊԱՏՎԻՐԱՏՈՒ	ՍՊԱՆԴԱՐՅԱՆԻ ԳՅՈՒՂԱՊԵՏԱՐԱՆ					
ՊԱՇՏՈՆ	ԱՆՈՒՆ,ԱԶԳԱՆՈՒՆ	ՍՏՈՐԱԳՐՈՒԹ.	Տ / Թ	ՍՊԱՆԴԱՐՅԱՆ ԳՅՈՒՂԱԿԱՆ ՀԱՄԱՅՆՔԻ ՄՇԱԿՈՒՅԹԻ ՏԱՆ ՀԻՄՆԱՆՈՐՈԳՈՒՄ	ՓՈՒԼ	ԹԵՐԹ	ԹԵՐԹԵՐ
ՆԳՃ	Ա. ԽԱՉԱՏՐՅԱՆ				Բ	Կ-1-26	46
ՃԱՐՏԱՐԱՊԵՏ	Ա. ԽԱՉԱՏՐՅԱՆ			ԲՈՎԱՆԴԱԿՈՒԹՅՈՒՆ, ԸՆԴՀԱՆՈՒՐ ԲԱՑԱՏՐԱԳԻՐ	«ՀՈՎ-ԼԵՆ» ՍՊԸ ԼԻՑԵՆԶԻԱ N11347		
ԿՈՆՍՏՐՈՒԿՏՈՐ	Հ. ՍՈՒՐԱԴՅԱՆ						

ՄԱԿՆԻՇԱՎՈՐՄԱՆ ՀԱՏԱԿԱԳԻԾ 0.00Մ ՆԻՇԻ ՎՐԱ

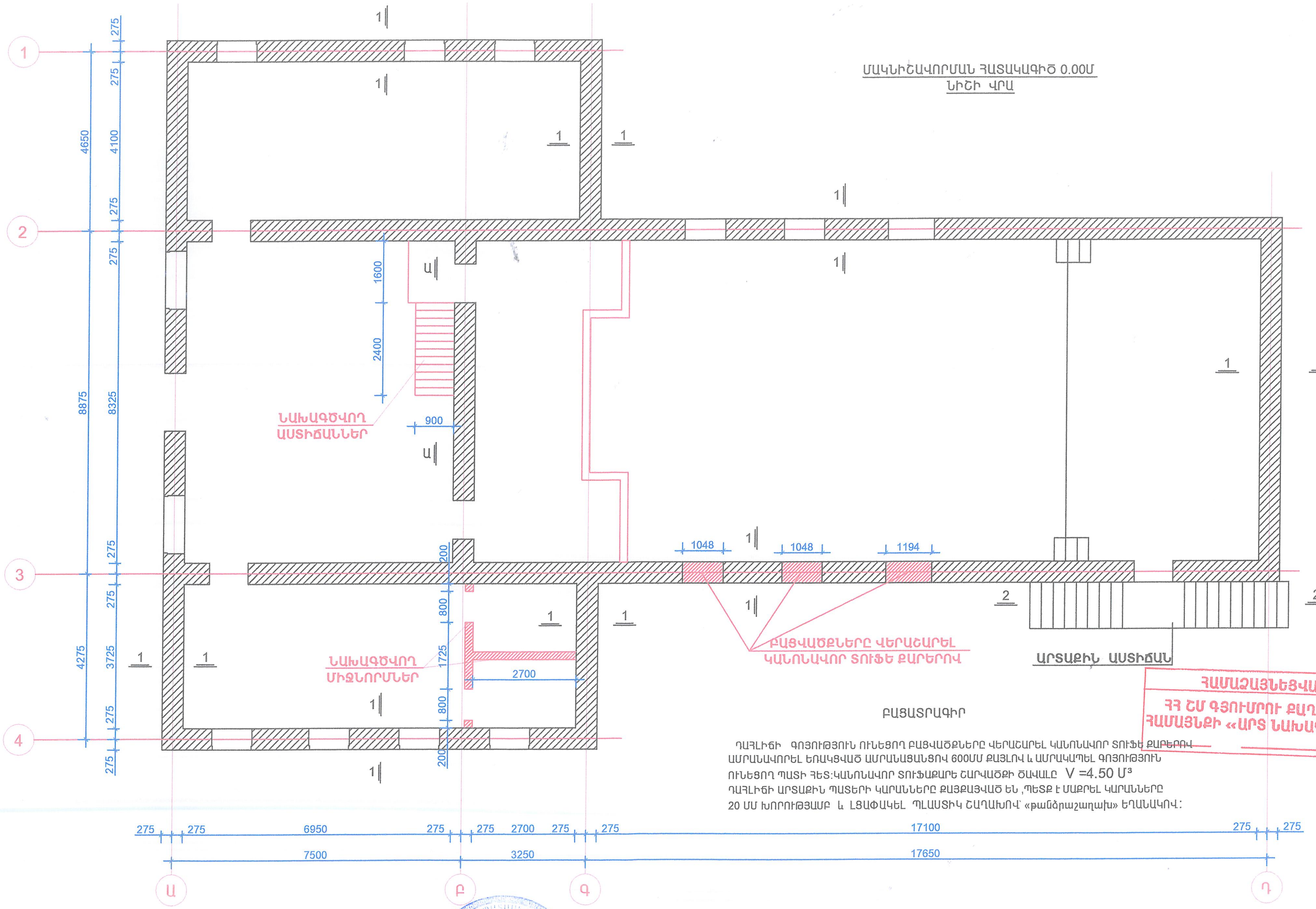

ԲԱՑԱՏՐԱԳԻՐ

ԴԱՀԼԻՃԻ ԳՈՅՈՒԹՅՈՒՆ ՈՒՆԵՑՈՂ ԲԱՑՎԱԾՔՆԵՐԸ ՎԵՐԱՇԱՐԵԼ ԿԱՆՈՆԱՎՈՐ ՏՈՒՖԵ ՔԱՐԵՐՈՎ ԱՄՐԱՆԱՎՈՐԵԼ ԵՌԱԿՑՎԱԾ ԱՄՐԱՆԱՑԱՆՑՈՎ 600ՄՄ ՔԱՅԼՈՎ և ԱՄՐԱԿԱՊԵԼ ԳՈՅՈՒԹՅՈՒՆ ՈՒՆԵՑՈՂ ՊԱՏԻ ՀԵՏ:ԿԱՆՈՆԱՎՈՐ ՏՈՒՖԱՔԱՐԵ ՇԱՐՎԱԾՔԻ ԾԱՎԱԼԸ V =4.50 $Մ^3$
ԴԱՀԼԻՃԻ ԱՐՏԱՔԻՆ ՊԱՏԵՐԻ ԿԱՐԱՆՆԵՐԸ ՔԱՅՔԱՅՎԱԾ ԵՆ ,ՊԵՏՔ Է ՄԱՔՐԵԼ ԿԱՐԱՆՆԵՐԸ 20 ՄՄ ԽՈՐՈՒԹՅԱՄԲ և ԼՑԱՓԱԿԵԼ ՊԼԱՍՏԻԿ ՇԱՂԱԽՈՎ՝ «քանծրաշաղախ» ԵՂԱՆԱԿՈՎ:

ՀԱՄԱՁԱՅՆԵՑՎԱԾ Է
ՀՀ ՇՄ ԳՅՈՒՄՐՈՒ ՔԱՂԱՔԱՅԻՆ ՀԱՄԱՅՆՔԻ «ԱՐՏ ՆԱԽԱԳԻԾ» ՓԲԸ
_______ 201 թ

06107627 «ՀՈՎ-ԼԵՆ» "HOV-LEN"

ՊԱՏՎԵՐ N 07-15
ՊԱՏՎԻՐԱՏՈՒ ՍՊԱՆԴԱՐՅԱՆԻ ԳՅՈՒՂԱՊԵՏԱՐԱՆ

ՊԱՇՏՈՆ	ԱՆՈՒՆ,ԱԶԳԱՆՈՒՆ	ՍՏՈՐԱԳՐՈՒԹ.	Տ / Թ	ՍՊԱՆԴԱՐՅԱՆ ԳՅՈՒՂԱԿԱՆ ՀԱՄԱՅՆՔԻ ՄՇԱԿՈՒՅԹԻ ՏԱՆ ՀԻՄՆԱՆՈՐՈԳՈՒՄ	ՓՈՒԼ	ԹԵՐԹ	ԹԵՐԹԵՐ
ՆԳԾ	Ա. ԽԱՉԱՏՐՅԱՆ				Բ	Կ-2-27	46
ՃԱՐՏԱՐԱՊԵՏ	Ա. ԽԱՉԱՏՐՅԱՆ			ՄԱԿՆԻՇԱՎՈՐՄԱՆ ՀԱՏԱԿԱԳԻԾ 0.00 ՆԻՇԻ ՎՐԱ	«ՀՈՎ-ԼԵՆ» ՍՊԸ ԼԻՑԵՆԶԻԱ N11347		
ԿՈՆՍՏՐՈՒԿՏՈՐ	Հ. ՄՈՒՐԱԴՅԱՆ						

ԱՐՏԱՔԻՆ ԱՍՏԻՃԱՆ

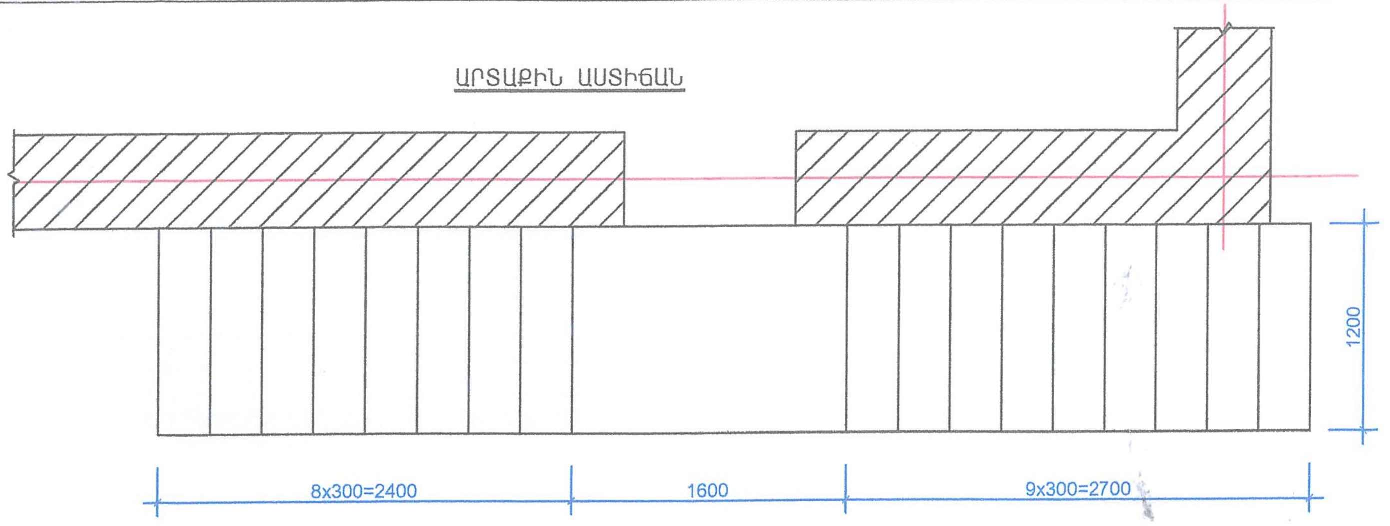

ԿՏՐՎԱԾՔ 2 - 2

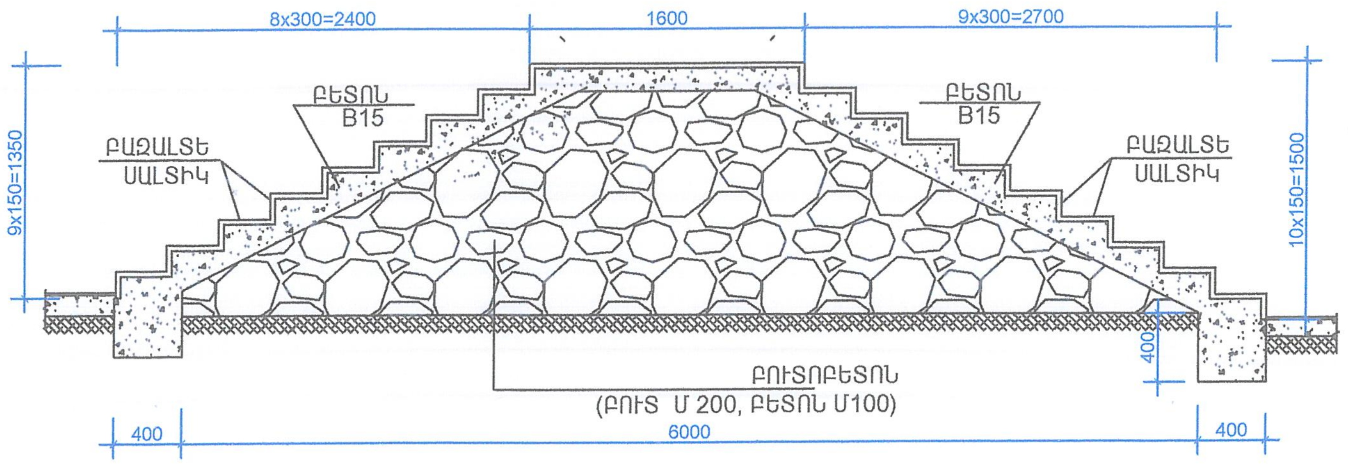

ԿՏՐՎԱԾՔ 1 - 1

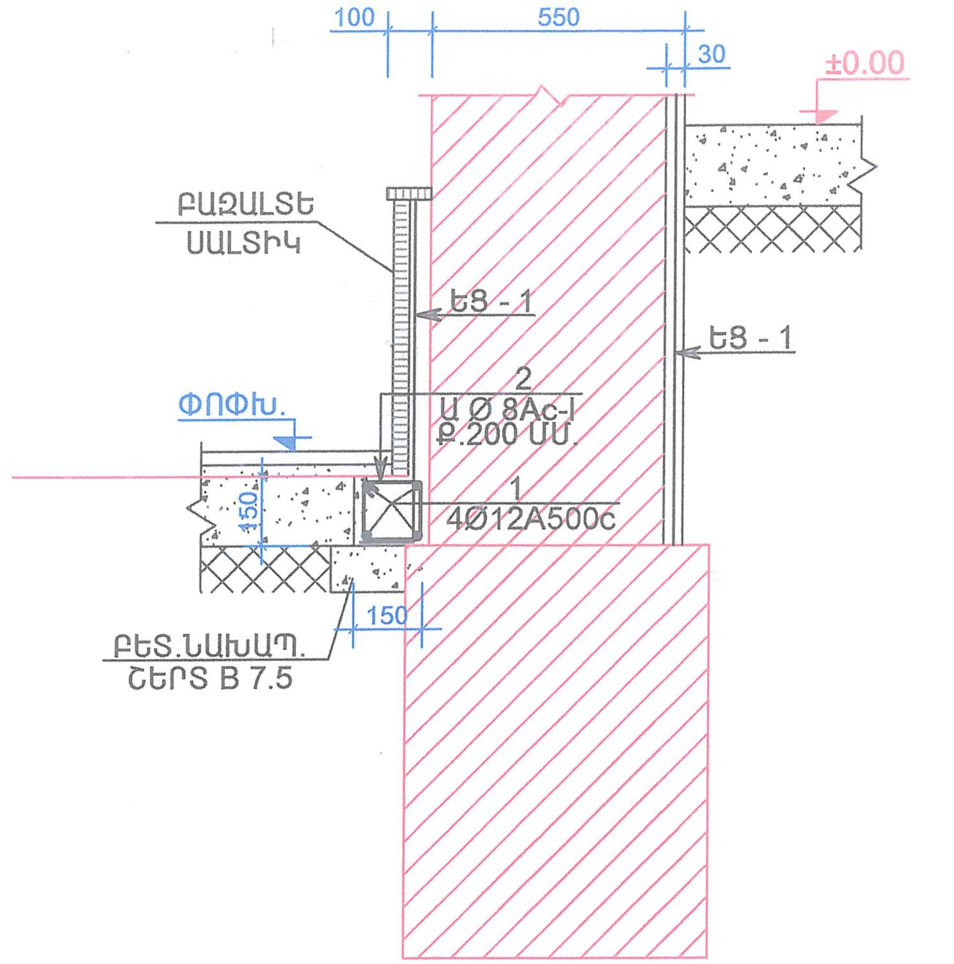

ՀԱՄԱՁԱՅՆԵՑՎԱԾ Է
ՀՀ ՇՄ ԳՅՈՒՄՐԻ ՔԱՂԱՔԱՅԻՆ ՀԱՄԱՅՆՔԻ «ԱՐՏ ՆԱԽԱԳԻԾ» ՓԲԸ
201 թ

ՆՅՈՒԹԵՐԻ ԾԱԽՍԻ ՄԱՍՆԱԳԻՐ

ԴԻՐՔ	ՆՇԱՆԱԿՈՒՄ	ԱՆՎԱՆՈՒՄ	ՔԱՆԱԿ ՀԱՏ	ԷԼԵՄԵՆՏԻ ՔԱՇԸ	ԷԼԵՄ.ՔԱՇԸ ԿԳ	
		ՀԻՄՆԱՅԻՆ ԳՈՏԻ				A500c 250.00 Ac-I 72.00
1		Ø10 A500c L =400 ԳԾ.Մ.	-	-	250	
2		Ø 6 Ac - I L = 600 ՄՄ.	480	0.15ԿԳ.	72	
		ԲԵՏՈՆ B 215 V =2.50 Մ³				
		ԲԵՏՈՆԻ ՆԱԽԱՊԱՏՐԱՍՏԱԿԱՆ ՇԵՐՏ V = 1.50 Մ³				
		ԵՐԵՍԱՊԱՏՈՒՄ				Br - I 110.0
3		Ø5 Br - I L =250 ՄՄ.	600	0.04ԿԳ.	24	
4		Ø5 Br - I L =100 ՄՄ.	300	0.02ԿԳ.	6	
	ԱՄՐԱՆԱՑԱՆՑ	Ø3 Br - I Σ L =68 Մ²	-	1.15ԿԳ.	80	
		ԱՐՏԱՔԻՆ ԱՍՏԻՃԱՆ				
		ԲԵՏՈՆ B 15 ԴԱՍԻ V =1.50 Մ³				
		ԲՈՒՏՈԲԵՏՈՆ V = 6.00 Մ³				

ԴԻՐՔ	ԷՍՔԻԶ
2	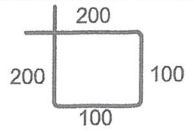 200 / 200 / 100 / 100
3	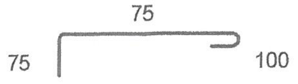 75 / 75 / 100
3	100

1.ՊԱՏԵՐԻ ԵՐԵՍՊԱՏՈՒՄԸ ԿԱՏԱՐՎՈՒՄ Է ԲԱԶԱԼՏԵ ՍԱԼԻԿՆԵՐՈՎ ,ՈՐՈՆՔ ԱՄՐԱՑՎՈՒՄ ԵՆ ԱՄՐԱՆԱՑԱՆՑԻՆ ԽԱՐՍԽԱՁՈՂԵՐԻ և ԿԵՌԻԿՆԵՐՈՎ ՄԻՋՈՑՈՎ: ԱՄՐԱՆԱՑԱՆՑԸ ՊԱՏԵՐԻՆ ԱՄՐԱՑՎՈՒՄ Է ԻՆՔՆԱՊԱՐՈՒՐՎՈՂ ՊՏՈՒՏԱԿՆԵՐՈՎ, 50X50 ՍՄ ՔԱՅԼՈՎ ՇԱԽՄԱՏԱՁԵՎ :
ԱՄՐԱՆԱՑԱՆՑԸ ՊԵՏՔ Է ԼԻՆԻ ՑԻՆԿԱՊԱՏ ՊՈՂՊԱՏԻՑ,ԻՍԿ ԿԵՌՄԱՆՆԵՐԸ և ԽԱՐՍԽԱՁՈՂԵՐԸ ՊԵՏՔ Է ԼԻՆԵՆ ՉԺԱՆԳՈՏՎՈՂՊՈՂՊԱՏԻՑ, ՄԱԿՆԻՇԸ 12X18H10T ՊՈՂՊԱՏԵ ԴԱՍԻ ԸՍՏ ԳՈՍՏ 181443-72 :
3.ԱՐՏԱՔԻՆ ՊԱՏԵՐԻ ՆՈՐ ԵՐԵՍՊԱՏՄԱՆ ՀԱՄԱՐ ՆԱԽԱՏԵՍՎՈՒՄ Է Ե/ԲԳՈՏԻ : ԵՐԵՍՊԱՏՄԱՆ ՀԱՄԱՐ ԱՄՐԱՆԱՑԱՆՑԸ ՊԵՏՔ Է ՀՈՒՍԱԼԻ ԱՄՐԱԿԱՊԵԼ ԳՈՅՈՒԹՅՈՒՆ ՈՒՆԵՑՈՂ ՊԱՏԵՐԻՆ՝ԽԱՐՍԽԱՁՈՂԵՐՈՎ ԿԱՄ ԻՆՔՆԱՊԱՐՈՒՐՎՈՂ ՊՏՈՒՏԱԿՆԵՐՈՎ:

06107627 «ՀՈՎ-ԼԵՆ» "HOV-LEN"

ՊԱՏՎԵՐ N	07-15						
ՊԱՏՎԻՐԱՏՈՒ	ՍՊԱՆԴԱՐՅԱՆԻ ԳՅՈՒՂԱՊԵՏԱՐԱՆ						
ՊԱՇՏՈՆ	ԱՆՈՒՆ,ԱԶԳԱՆՈՒՆ	ՍՏՈՐԱԳՐՈՒԹ.	Տ / Թ	ՍՊԱՆԴԱՐՅԱՆ ԳՅՈՒՂԱԿԱՆ ՀԱՄԱՅՆՔԻ ՄՇԱԿՈՒՅԹԻ ՏԱՆ ՀԻՄՆԱՆՈՐՈԳՈՒՄ	ՓՈՒԼ	ԹԵՐԹ	ԹԵՐԹԵՐ
ՆԳԾ	Ա. ԽԱՉԱՏՐՅԱՆ				Բ	Կ-3-28	46
ՃԱՐՏԱՐԱՊԵՏ	Ա. ԽԱՉԱՏՐՅԱՆ			ԿՏՐՎԱԾՔ 1 - 1, ԿՏՐՎԱԾՔ 2 - 2	«ՀՈՎ-ԼԵՆ» ՍՊԸ ԼԻՑԵՆԶԻԱ N11347		
ԿՈՆՍՏՐՈՒԿՏՈՐ	Հ. ՄՈՒՐԱԴՅԱՆ						

ՊԱՏԵՐԻ ՄԻԱԿՈՂՄԱՆԻ ԱՄՐԱՆԱՈՐՄԱՆ ԴՐՎԱԳ

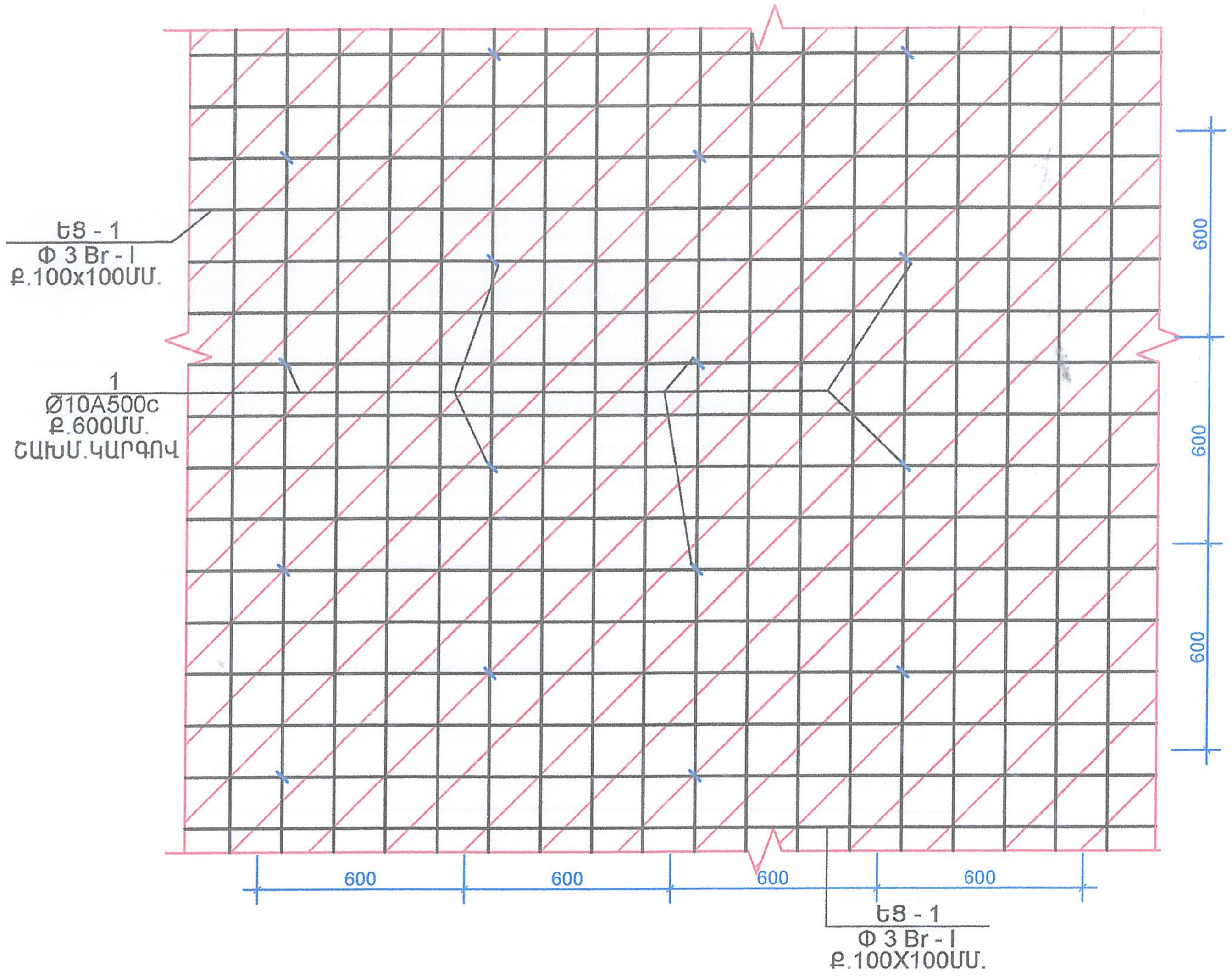

ՊԱՏԵՐԻ ԱՄՐԱՑՄԱՆ ՀԱՆԳՈՒՅՑ

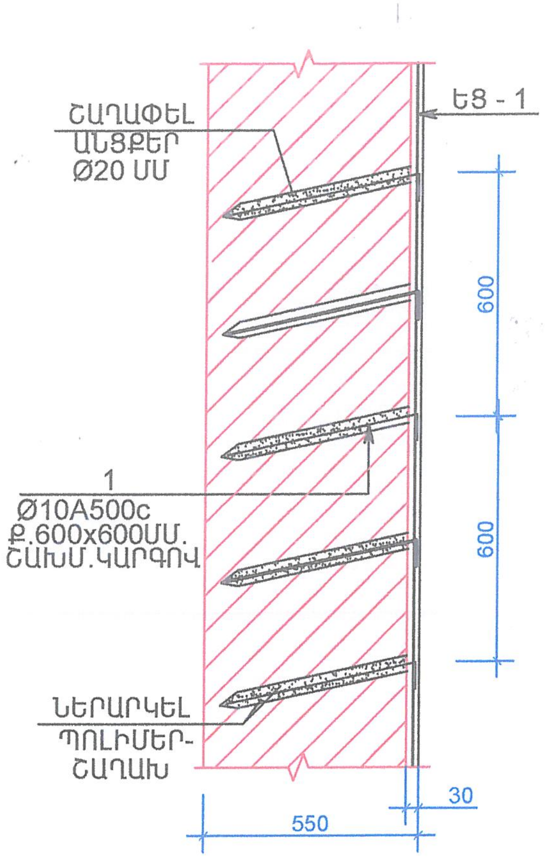

ԴԻՐՔ	ԷՍՔԻԶ
1	100 / 500

ՀԱՄԱՁԱՅՆԵՑՎԱԾ Է
ՀՀ ՇՄ ԳՅՈՒՄՐՈՒ ՔԱՂԱՔԱՅԻՆ ՀԱՄԱՅՆՔԻ «ԱՐՏ ՆԱԽԱԳԻԾ» ՓԲԸ
_____ _____________ 201 թ

ԵՌԱԿՑԱԾ ԱՄՐԱՆԱՅԻՆ ՑԱՆՑ
ԵՑ - 1 / ՔԱՇԸ 1Մ²=1.15 ԿԳ /

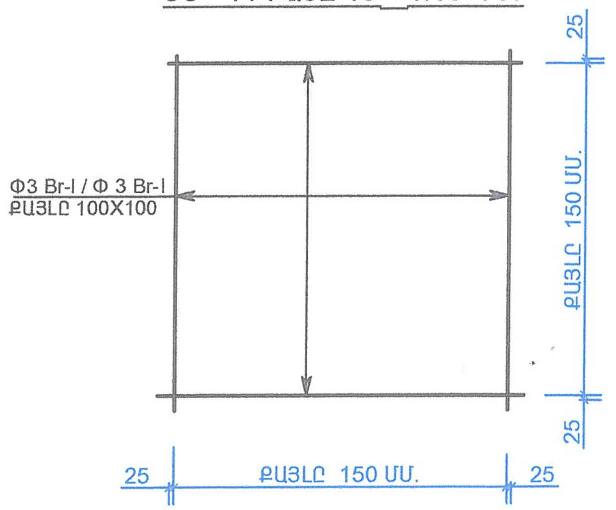

ԾԱՆՈԹՈՒԹՅՈՒՆ

ՊԱՏԵՐԻ ՈՒԺԵՂԱՑՄԱՆ Ե/Բ ՇԱՊԻԿՆԵՐԻ ԱՇԽԱՏԱՆՔՆԵՐԻ ԿԱՏԱՐՄԱՆ ՀԵՐԹԱԿԱՆՈՒԹՅՈՒՆԸ .

-ԲԱՑԵԼ ՊԱՐԵՐԻ ԿԱՐԱՆՆԵՐԸ 20 ՄՄ ԽՈՐՈՒԹՅԱՄԲ

-ՇԱՂԱՓԵԼ ԽԱՐՍԽՄԱՆ ԱՆՑՔԵՐԸ ԸՍՏ ԳԾԱԳՐԻ

-ՃՆՇՎԱԾ ՕԴՈՎ ՓՈՇՈՒՑ ԵՒ ՋՐԻ ՇԻԹՈՎ ԼՎԱՆԱԼՈՒՑ ՀԵՏՈ ԱՆՑՔԵՐՈՒՄ ՏԵՂԱԴՆԵԼ ԱՄՐԱՆԱՅԻՆ ԽԱՐՍԽԱՁՈՂԵՐԸ և ԱՄՐԱՑՆԵԼ ՊՈԼԻՄԵՐՇԱՂԱԽԻ ՆԵՐԱՐԿՈՒՄՈՎ

-ՏԵՂԱԴՐԵԼ ՊԱՏԵՐԻՆ ԱՄՐԱՑՄԱՆ ՑԱՆՑԵՐԸ և ԱՄՐԱԿԱՊԵԼ ԽԱՐՍԽԱՁՈՂԵՐԻՆ:

-ՋՐԻ ՇԻԹՈՎ ԼՎԱՆԱԼՈՒՑ ՀԵՏՈ ԻՐԱԿԱՆԱՑՆԵԼ ՑԵՄԵՆՏ-ԱՎԱԶԻ ՍՎԱՂ(1:2) ՇԱՂԱԽՈՎ:

ՊԱՏԵՐԻ ՈՐՄԱԾՔԻ ՔԱՐԵՐԻ ՔԱՐԱԿԱՊՄԱՆ և ՈՐՄԱԾՔԻ ՄԻԱՁՈՒԼՈՒԹՅՈՒՆԸ ԱՊԱՀՈՎԵԼՈՒ ՀԱՄԱՐ ԿԱՏԱՐԵԼ ՔԱՐԵՐԻ ԽԱՐՍԽՈՒՄ ԱՄՐԱՆԱՁՈՂԵՐՈՎ: ԱՆՑՔԵՐԻ ՆԵՐԱՐԿՈՒՄԸ(иньекция) ԿԱՏԱՐԵԼ ՊՈԼԻՄԵՐՑԵՄԵՆՏԱՅԻՆՇԱՂԱԽՈՎ,ՆԵՐԱՐԿՈՒՄԸ ԻՐԱԿԱՆԱՑՆԵԼ ՆԵՐԱՐԿՈՂ ՍԱՐՔԻ ՕԳՆՈՒԹՅԱՄԲ ՃՆՇՄԱՆ ՆԵՐՔՈ :

ՑԵՄԵՆՏ-ԱՎԱԶԻ ՇԱՂԱԽԻ ՊԱՏՐԱՍՏՄԱՆ ԺԱՄԱՆԱԿ ՕԳՏԱԳՈՐԾԵԼ CDB ՏԻՊԻ ՀԱՎԵԼԱՆՅՈՒԹ :

ԲՈԼՈՐ ԱՇԽԱՏԱՆՔՆԵՐԸ ԿԱՏԱՐԵԼ ԸՍՏ ԱՇԽԱՏԱՆՔՆԵՐԻ ԿԱՏԱՐՄԱՆ ՏԵԽՆՈԼՈԳԻԱԿԱՆ ՆՈՐՄԵՐԻ :

06107627 «ՀՈՎ-ԼԵՆ» "HOV-LEN" SHIRAK LIMITED LIABILITY COMPANY

ՆՅՈՒԹԵՐԻ ԾԱԽՍԻ ՄԱՍՆԱԳԻՐ

ԴԻՐՔ	ՆՇԱՆԱԿՈՒՄ	ԱՆՎԱՆՈՒՄ	ՔԱՆԱԿ ՀԱՏ	ԷԼԵՄԵՆՏԻ ՔԱՇԸ	ԷԼԵՄ.ՔԱՇԸ ԿԳ	
		ՊԱՏԵՐԻ ԱՄՐԱՑՈՒՄԸ				
1		Ø 10 A500c L = 600ՄՄ.	620	0.384գ.	235.0	A500c 235.00 Br-I 345.00
2	ԵՑ - 1	Ø 3Br-I/100X100/ ∑ S=300 Մ².		1.154գ.	345.0	
3						
	ՑԵՄԵՆՏ-ԱՎԱԶԻ ՍՎԱՂ՝ b=30 ՄՄ S=300 Մ²					

ՊԱՏՎԵՐ N	07-15						
ՊԱՏՎԻՐԱՏՈՒ	ՍՊԱՆԴԱՐՅԱՆԻ ԳՅՈՒՂԱՊԵՏԱՐԱՆ						
ՊԱՇՏՈՆ	ԱՆՈՒՆ,ԱԶԳԱՆՈՒՆ	ՍՏՈՐԱԳՐՈՒԹ.	Տ / Թ	ՍՊԱՆԴԱՐՅԱՆ ԳՅՈՒՂԱԿԱՆ ՀԱՄԱՅՆՔԻ ՄՇԱԿՈՒՅԹԻ ՏԱՆ ՀԻՄՆԱՆՈՐՈԳՈՒՄ	ՓՈՒԼ	ԹԵՐԹ	ԹԵՐԹԵՐ
ՆԳԾ	Ա. ԽԱՉԱՏՐՅԱՆ				Բ	Կ-4-29	46
ՃԱՐՏԱՐԱՊԵՏ	Ա. ԽԱՉԱՏՐՅԱՆ						
ԿՈՆՍՏՐՈՒԿՏՈՐ	Հ. ՄՈՒՐԱԴՅԱՆ			ՊԱՏԵՐԻ ԱՄՐԱՑՄԱՆ ՀԱՆԳՈՒՅՑՆԵՐ	«ՀՈՎ-ԼԵՆ» ՍՊԸ ԼԻՑԵՆԶԻԱ N11347		

ԱՍՏԻՃԱՆԱՎԱՆԴԱԿ-1

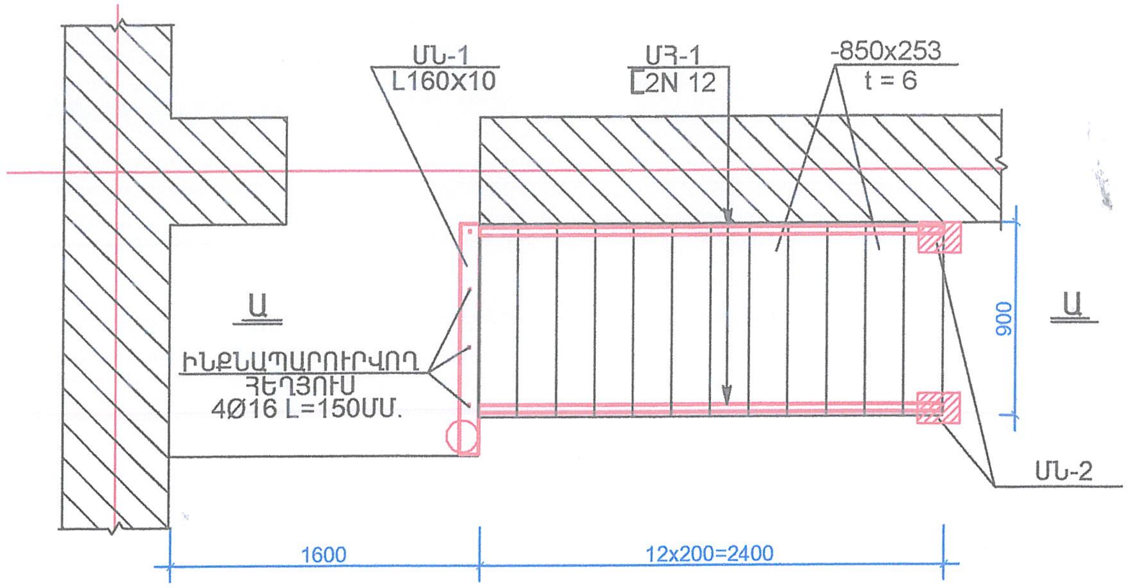

ԿՏՐՎԱԾՔ Ա - Ա

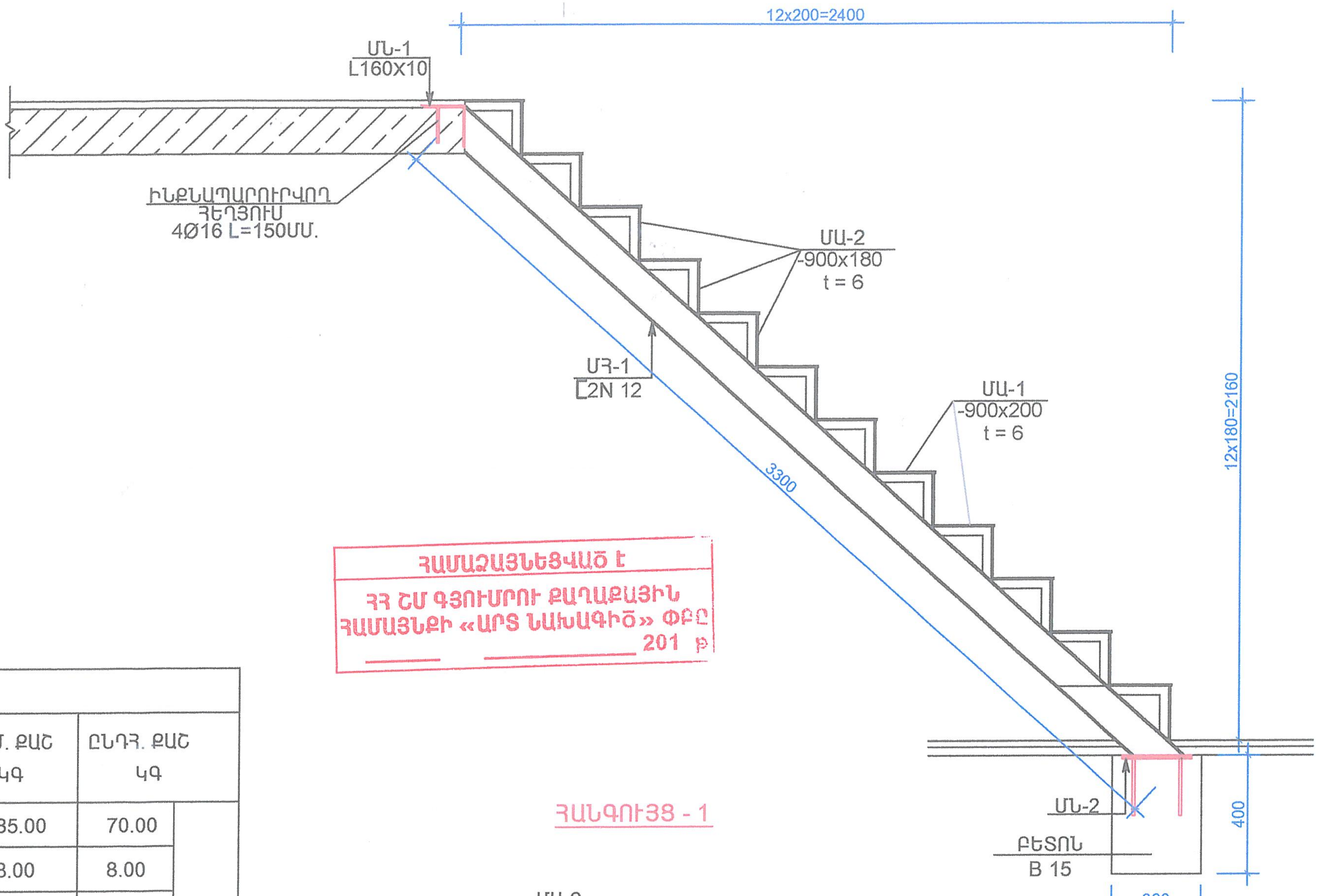

ՀԱՄԱՁԱՅՆԵՑՎԱԾ Է
ՀՀ ՇՄ ԳՅՈՒՄՐԻ ՔԱՂԱՔԱՅԻՆ
ՀԱՄԱՅՆՔԻ «ԱՐՏ ՆԱԽԱԳԻԾ» ՓԲԸ
201 թ.

ՀԱՆԳՈՒՅՑ - 1

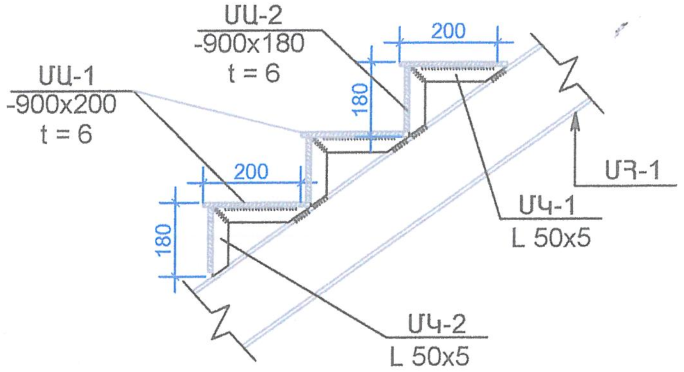

ՄԵՏԱՂԱԿԱՆ ԷԼԵՄԵՆՏՆԵՐԻ ՄԱՍՆԱԳԻՐ

ԱՆՎԱՆՎՈՒՄ	N	ՆՇԱՆԱԿՈՒՄ	ՊՐՈՖԻԼ ՄՄ	ԵՐԿԱՐՈՒԹ. ՄՄ	ՔԱՆԱԿ ՀԱՏ	ԷԼԵՄ. ՔԱՇ ԿԳ	ԸՆԴՀ. ՔԱՇ ԿԳ	
	ՄՀ-1		[N 12	3300	2	35.00	70.00	ՊՈՂՊԱՏ 258.00
	ՄՆ-1		L 140x9	1200	1	8.00	8.00	
	ՄՆ-2		- 200x8	300	2	4.00	8.00	
	ՄԿ-1		L 50x5	200	12	0.50	6.00	
	ՄԿ-2		L 50x5	180	12	0.50	6.00	
	ՄԿ-3		L 50x5	900	12	2.50	30.0	
	ՄԱ-1		- 200x4	900	12	5.50	66.0	
	ՄԱ-2		- 180x4	900	12	5.00	60.0	
	ԻՆՔՆԱՊԱՐՈՒՐՎՈՂ ՀԵՂՅՈՒՍ		Ø 16Ac - I	150	8	0.50	4.00	
	ԲԵՏՈՆ B 15 V =0.20 Մ³							

ՊԱՏՎԵՐ N	07-15						
ՊԱՏՎԻՐԱՏՈՒ	ՍՊԱՆԴԱՐՅԱՆԻ ԳՅՈՒՂԱՊԵՏԱՐԱՆ						
ՊԱՇՏՈՆ	ԱՆՈՒՆ,ԱԶԳԱՆՈՒՆ	ՍՏՈՐԱԳՐՈՒԹ.	Ս / Թ	ՍՊԱՆԴԱՐՅԱՆ ԳՅՈՒՂԱԿԱՆ ՀԱՄԱՅՆՔԻ ՄՇԱԿՈՒՅԹԻ ՏԱՆ ՀԻՄՆԱՆՈՐՈԳՈՒՄ	ՓՈՒԼ	ԹԵՐԹ	ԹԵՐԹԵՐ
ՆԳՃ	Ա. ԽԱՉԱՏՐՅԱՆ				Բ	Կ-5-30	46
ՃԱՐՏԱՐԱՊԵՏ	Ա. ԽԱՉԱՏՐՅԱՆ			ԱՍՏԻՃԱՆԱՎԱՆԴԱԿ-1, ԿՏՐՎԱԾՔ Ա-Ա	«ՀՈՎ-ԼԵՆ» ՍՊԸ ԼԻՑԵՆԶԻԱ N11347		
ԿՈՆՍՏՐՈՒԿՏՈՐ	Հ. ՄՈՒՐԱԴՅԱՆ						

ԴԱՀԼԻՃԻ Ե/Բ ԳՈՏՈՒ և ՔԻՎԱՊԱՏԵՐԻ ՀԱՏԱԿԱԳԻԾ

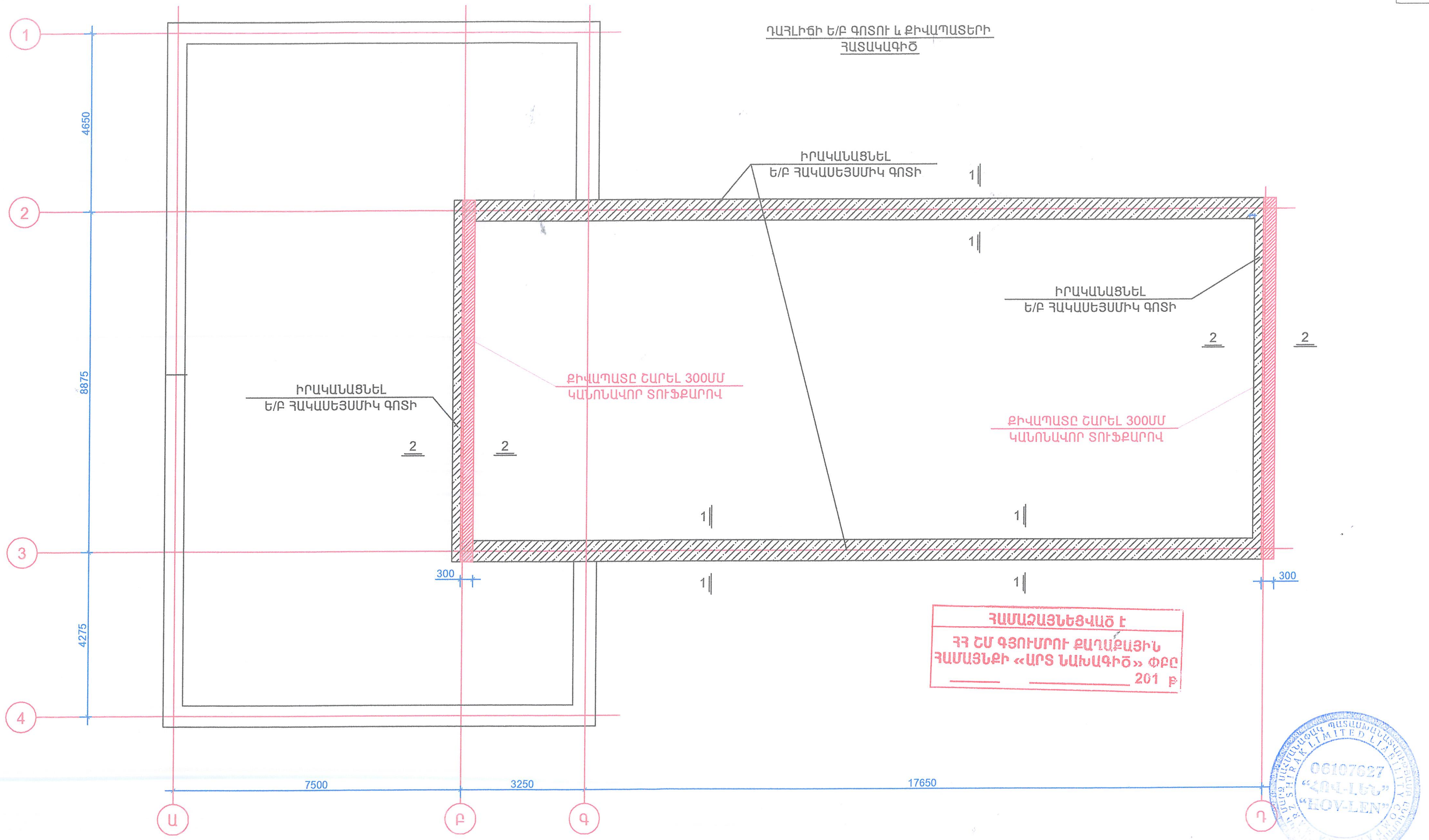

ԲԱՑԱՏՐԱԳԻՐ

ԴԱՀԼԻՃԻ ՊԱՏԵՐԻ ՎՐԱ ՎԵՐՆԱԾԱԾԿԻ ՆԻՇՈՒՄ ԻՐԱԿԱՆԱՑՎՈՒՄ Է ՀԱԿԱՍԵՅՍՄԻԿ ԵՐԿԱԹԲԵՏՈՆԵ ԳՈՏԻ: ՔԱՆԴՎՈՒՄ Է ՎԵՐԻՆ ՔԱՅՔԱՅՎԱԾ ՇԱՐԸ, ՇՂԱՓՎՈՒՄ ԵՆ ԱՆՑՔԵՐ ՏԵՂԱԴՐՎՈՒՄ ԵՆ ԽԱՐՍԽԱՁՈՂԵՐ ԱՄՐԱԿԱՊՎՈՒՄ ԵՆ ԳՈՏՈՒ ԱՄՐԱՆԱՁՈՂԵՐԻ ՀԵՏ և ԲԵՏՈՆԱՑՎՈՒՄ B 20 ԴԱՍԻ ԲԵՏՈՆՈՎ:

ՔԻՎԱՊԱՏԵՐԸ ԻՐԱԿԱՆԱՑՎՈՒՄ ԵՆ ԿԱՆՈՆԱՎՈՐ ՏՈՒՖԵ ՔԱՐԵՐՈՎ ,ԱՄՐԱՆԱՎՈՐՎՈՒՄ ԵՆ ԵՌԱԿՑՎԱԾ ԱՄՐԱՆԱՑԱՆՑՈՎ 600ՄՄ ՔԱՅԼՈՎ և ՎՐԱՆ ԻՐԱԿԱՆԱՑՎՈՒՄ Է Ե/Բ ԳՈՏԻ:

ՊԱՏՎԵՐ N 07-15
ՊԱՏՎԻՐԱՏՈՒ *ՍՊԱՆԴԱՐՅԱՆԻ ԳՅՈՒՂԱՊԵՏԱՐԱՆ*

ՊԱՇՏՈՆ	ԱՆՈՒՆ,ԱԶԳԱՆՈՒՆ	ՍՏՈՐԱԳՐՈՒԹ.	Տ / Թ	*ՍՊԱՆԴԱՐՅԱՆ ԳՅՈՒՂԱԿԱՆ ՀԱՄԱՅՆՔԻ ՄՇԱԿՈՒՅԹԻ ՏԱՆ ՀԻՄՆԱՆՈՐՈԳՈՒՄ*	ՓՈՒԼ	ԹԵՐԹ	ԹԵՐԹԵՐ
ՆԳԱ	Ա. ԽԱՉԱՏՐՅԱՆ				Բ	Կ-6-31	46
ՃԱՐՏԱՐԱՊԵՏ	Ա. ԽԱՉԱՏՐՅԱՆ			ԴԱՀԼԻՃԻ Ե/Բ ԳՈՏՈՒ ԵՎ ՔԻՎԱՊԱՏԵՐԻ ՀԱՏԱԿԱԳԻԾ	«ՀՈՎ-ԼԵՆ» ՍՊԸ ԼԻՑԵՆԶԻԱ N11347		
ԿՈՆՍՏՐՈՒԿՏՈՐ	Հ. ՄՈՒՐԱԴՅԱՆ						

ՊԱՏԵՐԻ ԱՄՐԱՑՄԱՆ ՀԱՆԳՈՒՅՑ

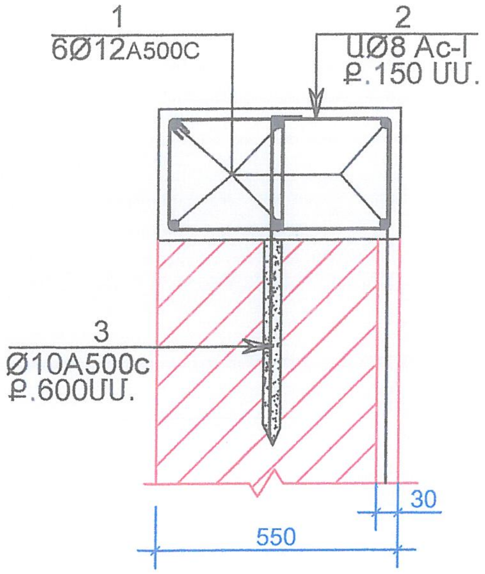

ՆՅՈՒԹԵՐԻ ԾԱԽՍԻ ՄԱՍՆԱԳԻՐ

ԴԻՐՔ	ՆՇԱՆԱԿՈՒՄ	ԱՆՎԱՆՈՒՄ	ՔԱՆԱԿ ՀԱՏ	ԷԼԵՄԵՆՏԻ ՔԱՇԸ	ԷԼԵՄ.ՔԱՇԸ ԿԳ	
		Ե/Բ ԳՈՏԻ				
1		Ø 10 A500c L = 420ԳԾ.Մ.	-	-	260	A500c 310.00 Ac - I 177.00
2		Ø 6 Ac - I L = 1600 ՄՄ.	320	0.36ԿԳ.	115	
3		Ø 10 A500c L = 800ՄՄ.	100	0.50ԿԳ.	50	
4		Ø 6 Ac - I L = 450 ՄՄ.	320	0.10ԿԳ.	32	
5		Ø 6 Ac - I L = 1200 ՄՄ.	100	0.30ԿԳ.	30	
	ԵՌԱԿՑԱԾ ՑԱՆՑ ԵՑ-1	Ø5/Ø5 Br L= 50 Մ.	-	1.00ԿԳ.	50	
	ԲԵՏՈՆ B 20 V =11.50 Մ³					

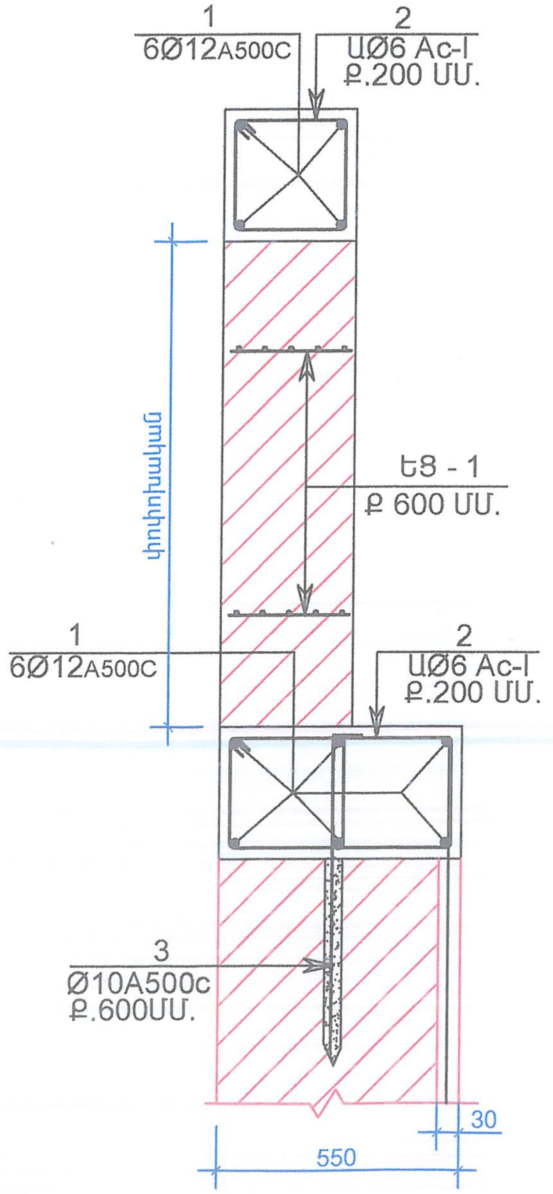

ԴԻՐՔ	ԷՍՔԻԶ
1	ԳԾ.Մ.
2	550 350 250 450
3	700 100
4	250 100 100
5	350 350 250 250

ԵՌԱԿՑԱ ՑԱՆՑ ԵՑ - 1

1ԳԾ.Մ ՔԱՇԸ G= 1.00 ԿԳ.

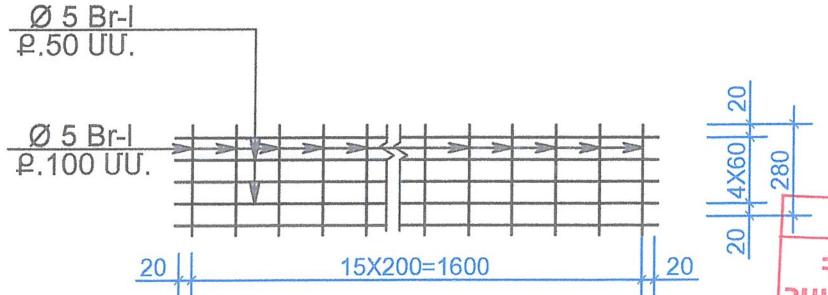

ՀԱՄԱՁԱՅՆԵՑՎԱԾ Է
ՀՀ ՇՄ ԳՅՈՒՄՐԻ ՔԱՂԱՔԱՅԻՆ ՀԱՄԱՅՆՔԻ «ԱՐՏ ՆԱԽԱԳԻԾ» ՓԲԸ
201 թ

ԲԱՑԱՏՐԱԳԻՐ

ԴԱՀԼԻՃԻ ՊԱՏԵՐԻ ՎՐԱ ՎԵՐՆԱԾԱԾԿԻ ՆԻՇՈՒՄ ԻՐԱԿԱՆԱՑՎՈՒՄ Է ՀԱԿԱՍԵՅՍՄԻԿ ԵՐԿԱԹԲԵՏՈՆԵ ԳՈՏԻ: ՔԱՆԴՎՈՒՄ Է ՎԵՐԻՆ ՔԱՅՔԱՅՎԱԾ ՇԱՐԸ, ՇԱՂԱՓՎՈՒՄ ԵՆ ԱՆՑՔԵՐ ՏԵՂԱԴՐՎՈՒՄ ԵՆ ԽԱՐՍԽԱՁՈՂԵՐ ԱՄՐԱԿԱՊՎՈՒՄ ԵՆ ԳՈՏՈՒ ԱՄՐԱՆԱՁՈՂԵՐԻ ՀԵՏ և ԲԵՏՈՆԱՑՎՈՒՄ B 20 ԴԱՍԻ ԲԵՏՈՆՈՎ:

ՔԻՎԱՊԱՏԵՐԸ ԻՐԱԿԱՆԱՑՎՈՒՄ ԵՆ ԿԱՆՈՆԱՎՈՐ ՏՈՒՖԵ ՔԱՐԵՐՈՎ ,ԱՄՐԱՆԱՎՈՐՎՈՒՄ ԵՆ ԵՌԱԿՑՎԱԾ ԱՄՐԱՆԱՑԱՆՑՈՎ 600ՄՄ ՔԱՅԼՈՎ և ՎՐԱՆ ԻՐԱԿԱՆԱՑՎՈՒՄ Է Ե/Բ ԳՈՏԻ:

06107627 "ՀՈՎ-ԼԵՆ" "HOV-LEN"

ՊԱՏՎԵՐ N	07-15						
ՊԱՏՎԻՐԱՏՈՒ	ՍՊԱՆԴԱՐՅԱՆԻ ԳՅՈՒՂԱՊԵՏԱՐԱՆ						
ՊԱՇՏՈՆ	ԱՆՈՒՆ,ԱԶԳԱՆՈՒՆ	ՍՏՈՐԱԳՐՈՒԹ.	Տ / Թ	ՍՊԱՆԴԱՐՅԱՆ ԳՅՈՒՂԱԿԱՆ ՀԱՄԱՅՆՔԻ ՄՇԱԿՈՒՅԹԻ ՏԱՆ ՀԻՄՆԱՆՈՐՈԳՈՒՄ	ՓՈՒԼ	ԹԵՐԹ	ԹԵՐԹԵՐ
ՆԳԾ	Ա. ԽԱՉԱՏՐՅԱՆ				Բ	Կ-7-32	46
ՃԱՐՏԱՐԱՊԵՏ	Ա. ԽԱՉԱՏՐՅԱՆ			ԴԱՀԼԻՃԻ Ե/Բ ԳՈՏՈՒ ԵՎ ՔԻՎԱՊԱՏԵՐԻ ԱՄՐԱՆԱՎՈՐՈՒՄ	«ՀՈՎ-ԼԵՆ» ՍՊԸ ԼԻՑԵՆԶԻԱ N11347		
ԿՈՆՍՏՐՈՒԿՏՈՐ	Հ. ՄՈՒՐԱԴՅԱՆ						

ԿՏՐՎԱԾՔ Ա - Ա

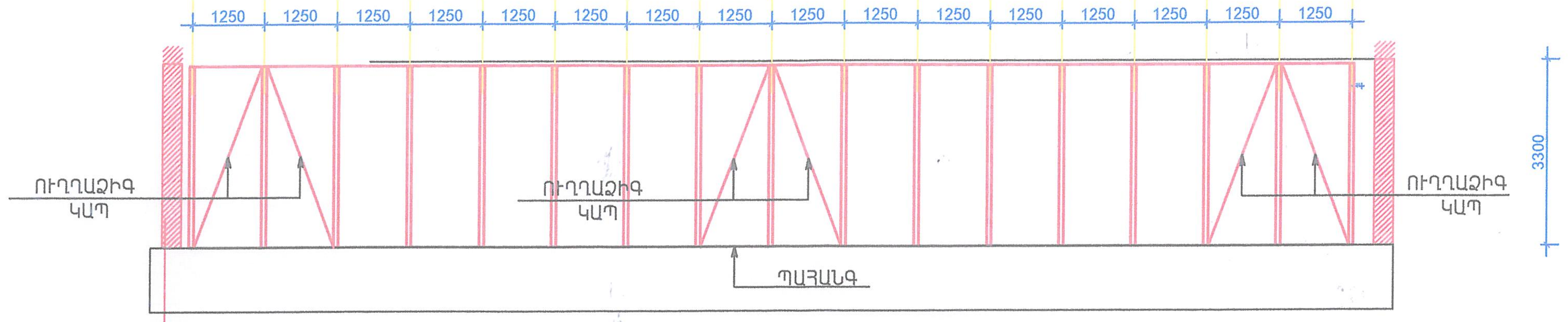

ԴԱՀԼԻՃԻ ՎԵՐՆԱԾԱԾԿԻ ՀԱՏԱԿԱԳԻԾ

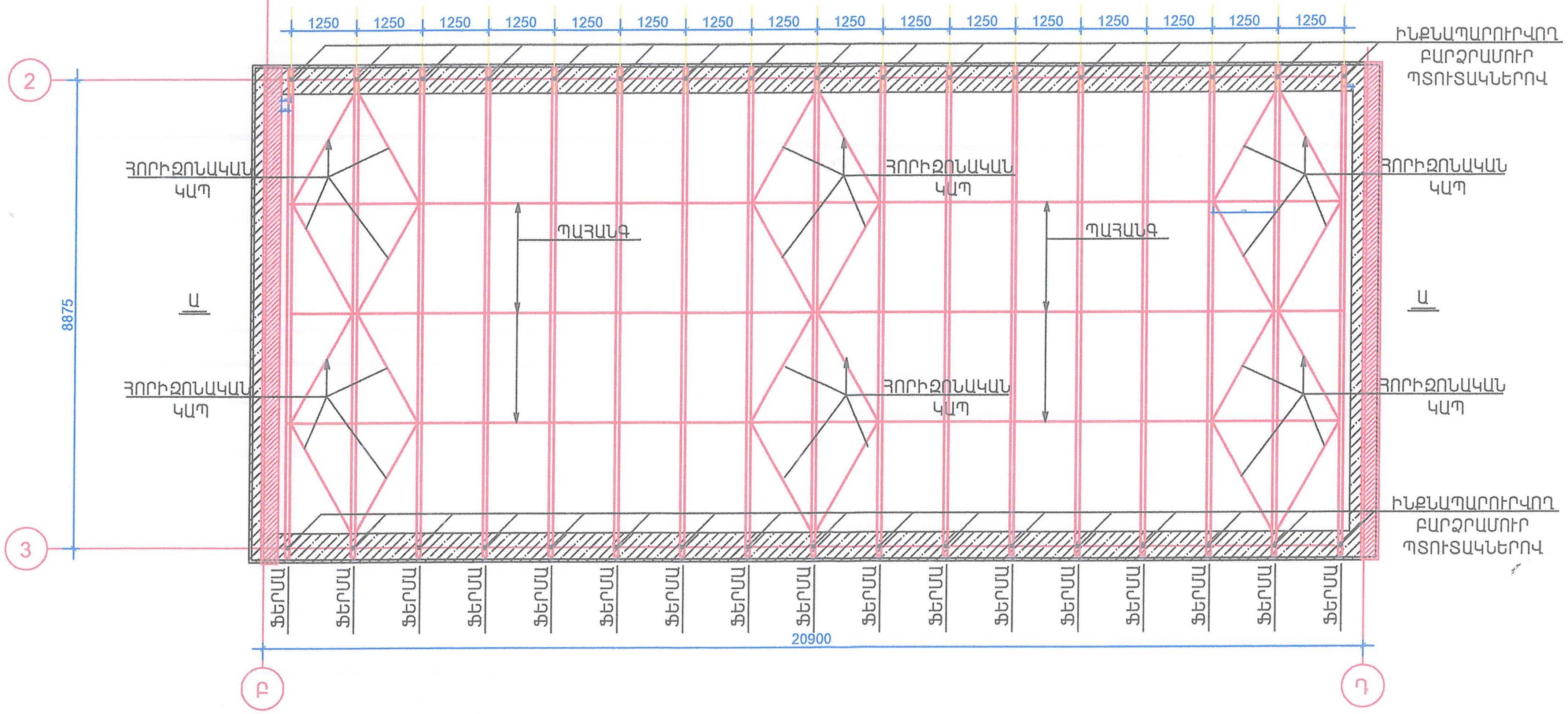

ՀԱՄԱՁԱՅՆԵՑՎԱԾ Է
ՀՀ ՇՄ ԳՅՈՒՄՐԻ ՔԱՂԱՔԱՅԻՆ ՀԱՄԱՅՆՔԻ «ԱՐՏ ՆԱԽԱԳԻԾ» ՓԲԸ
201 թ

06107627 «ՀՈՎ-ԼԵՆ» "HOV-LEN"

ԲԱՑԱՏՐԱԳԻՐ

ԴԱՀԼԻՃԻ ԳՈՅՈՒԹՅՈՒՆ ՈՒՆԵՑՈՂ ԾԱԾԿԸ ԻՐԱԿԱՆԱՑՎԱԾ Է ՓԱՅՏԵ ՖԵՐՄԱՆԵՐՈՎ ԵՒ ՓԱՅՏԵ ԷԼԵՄԵՆՏՆԵՐՈՎ:
ՏԱՆԻՔԸ ՔԱՅՔԱՅՎԱԾ Է ԵՒ ՏԱՐԻՆԵՐԻ ԸՆԹԱՑՔՈՒՄ ՖԵՐՄԱՅԻ ՈՐՈՇ ԷԼԵՄԵՆՏՆԵՐ ՎՆԱՍՎԵԼ , ՓՏԵԼ ԵՆ :
ՆԱԽԱՏԵՍՎՈՒՄ Է ԱՊԱՄՈՆՏԱԺԵԼ ԲՈԼՈՐ ՖԵՐՄԱՆԵՐԸ ԵՒ ՆԵՐԴԻՐ ԷԼԵՄԵՆՏՆԵՐՈՎ ԱՄՐԱՑՆԵԼ ՖԵՐՄԱՅԻ ՀԱՆԳՈՒՅՑՆԵՐԸ:
ՖԵՐՄԱՅԻ ԲՈԼՈՐ ՀԱՆԳՈՒՅՑՆԸ ԱՄՐԱՑՎՈՒՄ ԵՆ ՓԱՅՏԵ ԵՒ ՄԵՏԱՂԱԿԱՆ ՆԵՐԴԻՐ ԷԼԵՄԵՆՏՆԵՐՈՎ:
ՖԵՐՄԱՆԵՐԸ ԱՄՐԱՑՆԵԼՈՒՑ ՀԵՏՈ ՄԱՔՐԵԼՓԱՅՏԵ ԷԼԵՄԵՆՏՆԵՐԸ ՊԱՏԵԼ ՀԱԿԱՆԵԽԻՉ ԵՒ ՀԱԿԱՀՐԴԵՀԱՅԻՆ ԼՈՒԾՈՒՅԹՆԵՐՈՎ ,
ԻՍԿ ՄԵՏԱՂԵ ԲՈԼՈՐ ԷԼԵՄԵՆՏՆԵՐԸ ՆԵՐԿԵԼ ՀԱԿԱԿՈՌՈԶԱՅԻՆ ՆԵՐԿՈՎ ԵՐԿՈՒ ԱՆԳԱՄ:
ՖԵՐՄԱՆԵՐԻ ՄՈՆՏԱԺՈՒՄԸ ԻՐԱԿԱՆԱՑՆԵԼ ԻՆՔՆԱՊԱՐՈՒՐՎՈՂ ԲԱՐՁՐԱՄՈՒՐ ՊՏՈՒՏԱԿՆԵՐՈՎ ՆՈՐ ԻՐԱԿԱՆԱՑՎԱԾ ԵՐԿԹԲԵՏՈՆԵ ԳՈՏՈՒ ՎՐԱ:

ՊԱՏՎԵՐ N *07-15*
ՊԱՏՎԻՐԱՏՈՒ *ՍՊԱՆԴԱՐՅԱՆԻ ԳՅՈՒՂԱՊԵՏԱՐԱՆ*

ՊԱՇՏՈՆ	ԱՆՈՒՆ,ԱԶԳԱՆՈՒՆ	ՍՏՈՐԱԳՐՈՒԹ.	Տ / Թ
ՆԳԺ	Ա. ԽԱՉԱՏՐՅԱՆ		
ՃԱՐՏԱՐԱՊԵՏ	Ա. ԽԱՉԱՏՐՅԱՆ		
ԿՈՆՍՏՐՈՒԿՏՈՐ	Հ. ՄՈՒՐԱԴՅԱՆ		

ՍՊԱՆԴԱՐՅԱՆ ԳՅՈՒՂԱԿԱՆ ՀԱՄԱՅՆՔԻ ՄՇԱԿՈՒՅԹԻ ՏԱՆ ՀԻՄՆԱՆՈՐՈԳՈՒՄ

ՓՈՒԼ	ԹԵՐԹ	ԹԵՐԹԵՐ
Բ	Կ-8-33	46

ԴԱՀԼԻՃԻ ՎԵՐՆԱԾԱԾԿԻ ՀԱՏԱԿԱԳԻԾ, ԿՏՐՎԱԾՔ Ա-Ա

«ՀՈՎ-ԼԵՆ» ՍՊԸ
ԼԻՑԵՆԶԻԱ N11347

ՓԱՅՏԵ ՖԵՐՄԱՅԻ ԱՄՐԱՑՈՒՄԸ ԼՐԱՑՈՒՑԻՉ ՆԵՐԴԻՐՆԵՐՈՎ

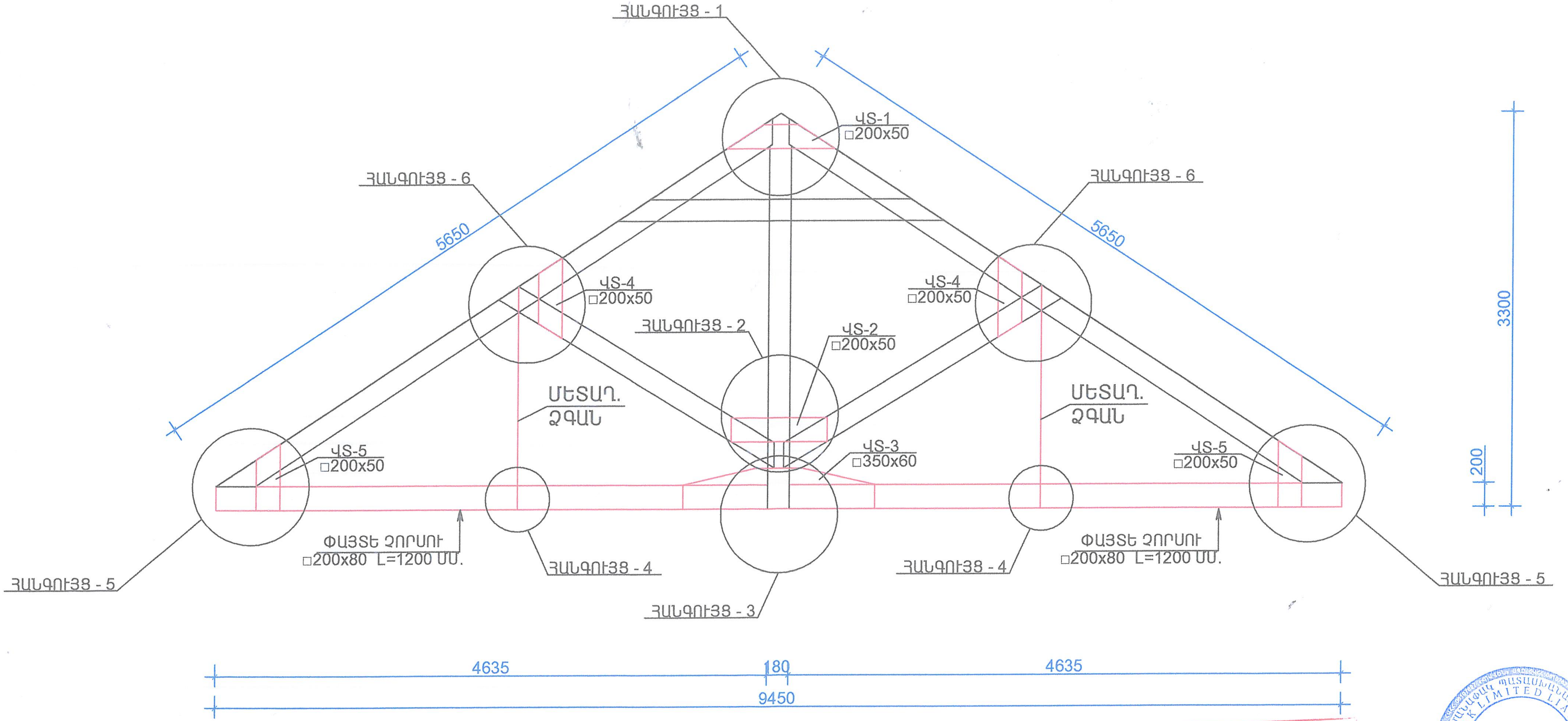

ՀԱՄԱՁԱՅՆԵՑՎԱԾ Է
ՀՀ ՇՄ ԳՅՈՒՄՐԻ ՔԱՂԱՔԱՅԻՆ ՀԱՄԱՅՆՔԻ «ԱՐՏ ՆԱԽԱԳԻԾ» ՓԲԸ
201 թ

06107627 «ՀՈՎ-ԼԵՆ» "HOV-LEN"

ԲԱՑԱՏՐԱԳԻՐ

ԴԱՀԼԻՃԻ ԳՈՅՈՒԹՅՈՒՆ ՈՒՆԵՑՈՂ ԾԱԾԿԸ ԻՐԱԿԱՆԱՑՎԱԾ Է ՓԱՅՏԵ ՖԵՐՄԱՆԵՐՈՎ և ՓԱՅՏԵ ԷԼԵՄԵՆՏՆԵՐՈՎ:
ՏԱՆԻՔԸ ՔԱՅՔԱՅՎԱԾ Է և ՏԱՐԻՆԵՐԻ ԸՆԹԱՑՔՈՒՄ ՖԵՐՄԱՅԻ ՈՐՈՇ ԷԼԵՄԵՆՏՆԵՐ ՎՆԱՍՎԵԼ , ՓԹԵԼ ԵՆ :
ՆԱԽԱՏԵՍՎՈՒՄ Է ԱՊԱՄՈՆՏԱԺԵԼ ԲՈԼՈՐ ՖԵՐՄԱՆԵՐԸ և ՆԵՐԴԻՐ ԷԼԵՄԵՆՏՆԵՐՈՎ ԱՄՐԱՑՆԵԼ ՖԵՐՄԱՅԻ ՀԱՆԳՈՒՅՑՆԵՐԸ:
ՖԵՐՄԱՅԻ ԲՈԼՈՐ ՀԱՆԳՈՒՅՑՆԵՐԸ ԱՄՐԱՑՎՈՒՄ ԵՆ ՓԱՅՏԵ և ՄԵՏԱՂԱԿԱՆ ՆԵՐԴԻՐ ԷԼԵՄԵՆՏՆԵՐՈՎ:
ՖԵՐՄԱՆԵՐԸ ԱՄՐԱՑՆԵԼՈՒՑ ՀԵՏՈ ՄԱՔՐԵԼ ՓԱՅՏԵ ԷԼԵՄԵՆՏՆԵՐԸ ՊԱՏԵԼ ՀԱԿԱՆԵԽԻՉ և ՀԱԿԱՀՐԴԵՀԱՅԻՆ ԼՈՒԾՈՒՅԹՆԵՐՈՎ , ԻՍԿ ՄԵՏԱՂԵ ԲՈԼՈՐ ԷԼԵՄԵՆՏՆԵՐԸ ՆԵՐԿԵԼ ՀԱԿԱԿՈՌՈԶԱՅԻՆ ՆԵՐԿՈՎ ԵՐԿՈՒ ԱՆԳԱՄ:
ՖԵՐՄԱՆԵՐԻ ՄՈՆՏԱԺՈՒՄԸ ԻՐԱԿԱՆԱՑՆԵԼ ԻՆՔՆԱՊԱՐՈՒՐՎՈՂ ԲԱՐՁՐԱՄՈՒՐ ՊՏՈՒՏԱԿՆԵՐՈՎ ՆՈՐ ԻՐԱԿԱՆԱՑՎԱԾ ԵՐԿԹԲԵՏՈՆԵ ԳՈՏՈՒ ՎՐԱ:

ՊԱՏՎԵՐ N 07-15
ՊԱՏՎԻՐԱՏՈՒ ՍՊԱՆԴԱՐՅԱՆԻ ԳՅՈՒՂԱՊԵՏԱՐԱՆ

ՊԱՇՏՈՆ	ԱՆՈՒՆ,ԱԶԳԱՆՈՒՆ	ՍՏՈՐԱԳՐՈՒԹ.	Տ / Թ	ՍՊԱՆԴԱՐՅԱՆ ԳՅՈՒՂԱԿԱՆ ՀԱՄԱՅՆՔԻ ՄՇԱԿՈՒՅԹԻ ՏԱՆ ՀԻՄՆԱՆՈՐՈԳՈՒՄ	ՓՈՒԼ	ԹԵՐԹ	ԹԵՐԹԵՐ
ՆԳԺ	Ա. ԽԱՉԱՏՐՅԱՆ				Բ	Կ-9-34	46
ՃԱՐՏԱՐԱՊԵՏ	Ա. ԽԱՉԱՏՐՅԱՆ			ՓԱՅՏԵ ՖԵՐՄԱՆԵՐԻ ԱՄՐԱՑՈՒՄԸ ԼՐԱՑՈՒՑԻՉ ՆԵՐԴԻՐՆԵՐՈՎ	«ՀՈՎ-ԼԵՆ» ՍՊԸ ԼԻՑԵՆԶԻԱ N11347		
ԿՈՆՍՏՐՈՒԿՏՈՐ	Հ. ՄՈՒՐԱԴՅԱՆ						

ՀԱՆԳՈՒՅՑ - 1

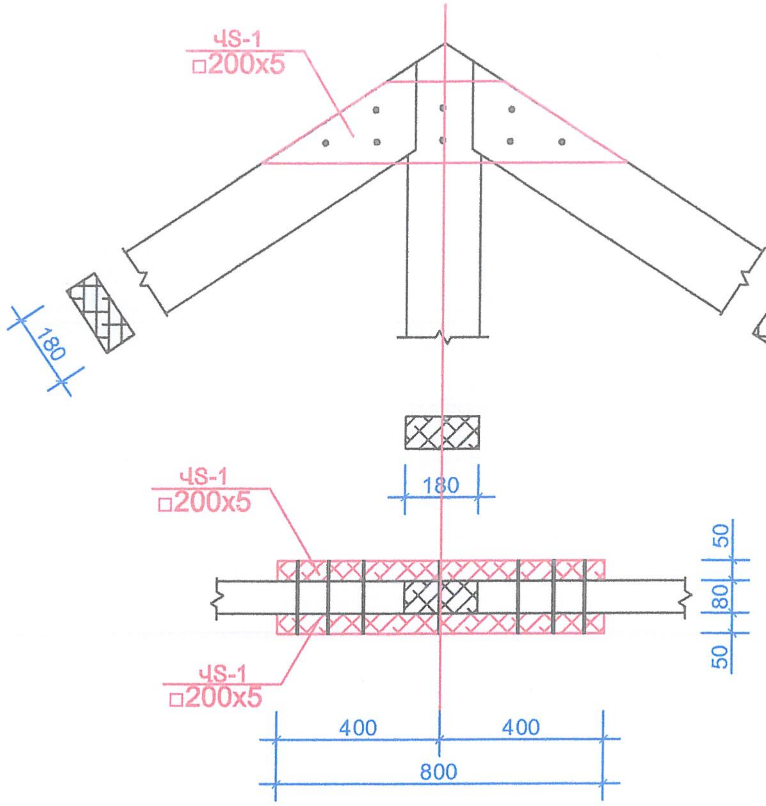

ՀԱՆԳՈՒՅՑ - 3

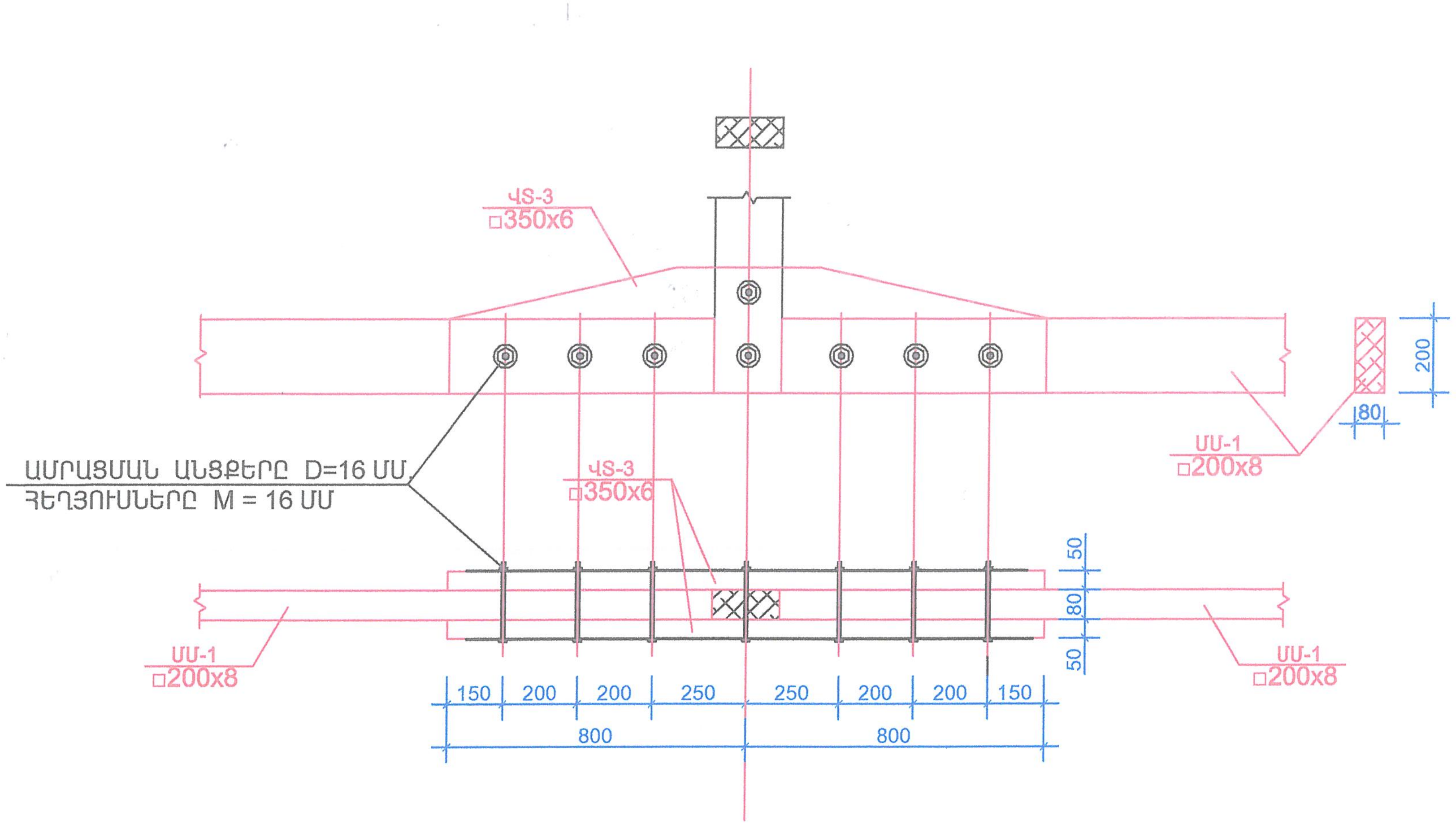

ՀԱՆԳՈՒՅՑ - 2

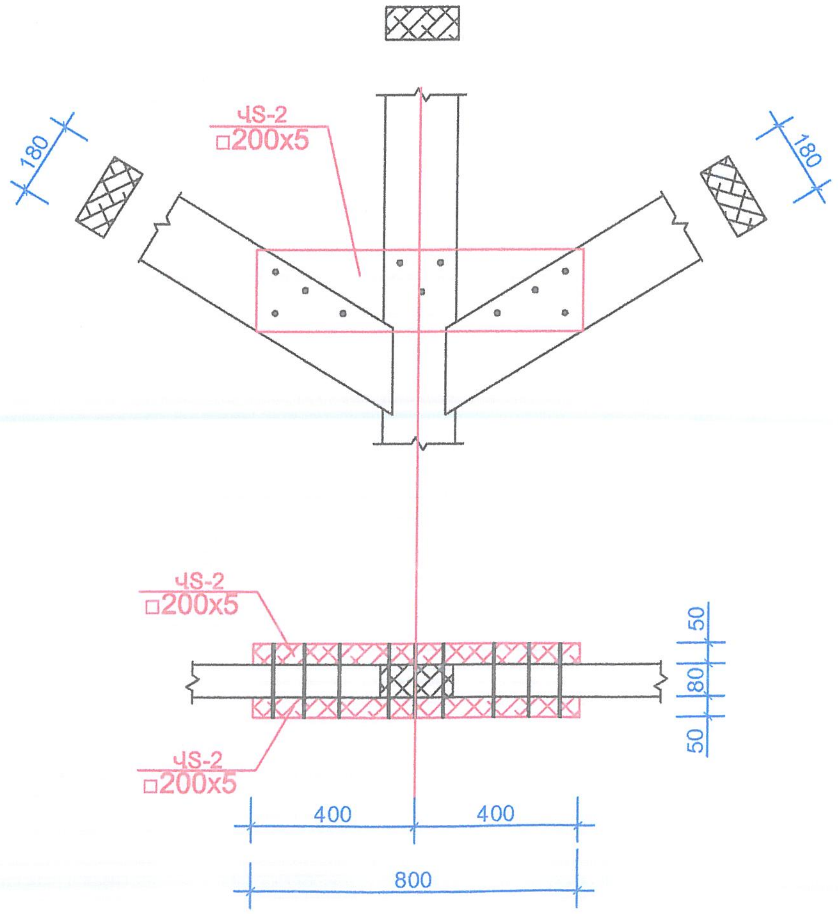

ՀԱՆԳՈՒՅՑ - 4

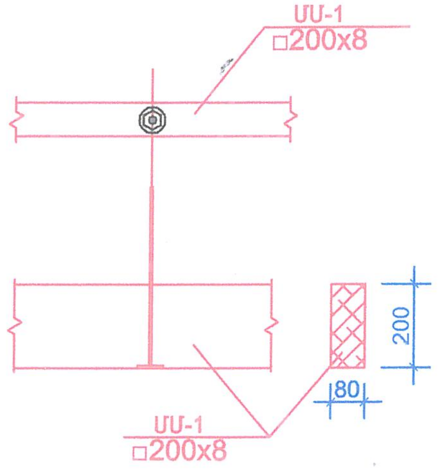

ՀԱՄԱՁԱՅՆԵՑՎԱԾ Է
ՀՀ ՇՄ ԳՅՈՒՄՐՈՒ ՔԱՂԱՔԱՅԻՆ
ՀԱՄԱՅՆՔԻ «ԱՐՏ ՆԱԽԱԳԻԾ» ՓԲԸ
______ ______________ 201 թ.

06107627
"ՀՈՎ-ԼԵՆ"
"HOV-LEN"

ՊԱՏՎԵՐ N	*07-15*						
ՊԱՏՎԻՐԱՏՈՒ	*ՍՊԱՆԴԱՐՅԱՆԻ ԳՅՈՒՂԱՊԵՏԱՐԱՆ*						
ՊԱՇՏՈՆ	ԱՆՈՒՆ,ԱԶԳԱՆՈՒՆ	ՍՏՈՐԱԳՐՈՒԹ.	Տ/Թ	*ՍՊԱՆԴԱՐՅԱՆ ԳՅՈՒՂԱԿԱՆ ՀԱՄԱՅՆՔԻ ՄՇԱԿՈՒՅԹԻ ՏԱՆ ՀԻՄՆԱՆՈՐՈԳՈՒՄ*	ՓՈՒԼ	ԹԵՐԹ	ԹԵՐԹԵՐ
ՆԳԾ	Ա. ԽԱՉԱՏՐՅԱՆ				Բ	Կ-10-35	46
ՃԱՐՏԱՐԱՊԵՏ	Ա. ԽԱՉԱՏՐՅԱՆ			ՀԱՆԳՈՒՅՑ - 1 -:- ՀԱՆԳՈՒՅՑ - 4	«ՀՈՎ-ԼԵՆ» ՍՊԸ ԼԻՑԵՆԶԻԱ N11347		
ԿՈՆՍՏՐՈՒԿՏՈՐ	Հ. ՄՈՒՐԱԴՅԱՆ						

ՀԱՆԳՈՒՅՑ - 5

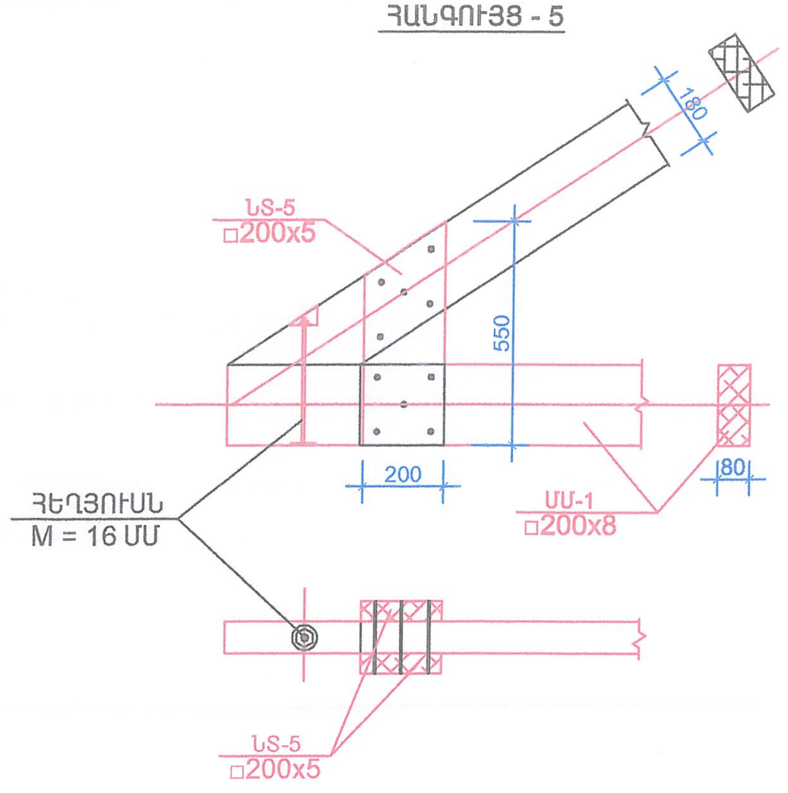

ՀԱՆԳՈՒՅՑ - 6

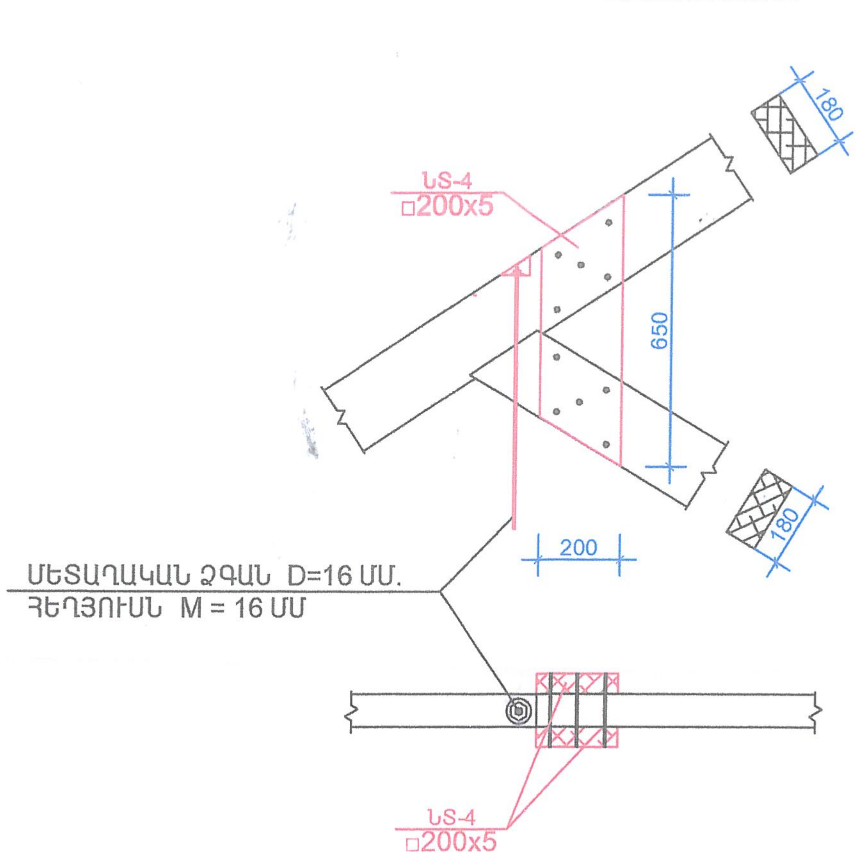

ԲԱՑԱՏՐԱԳԻՐ

ԴԱՀԼԻՃԻ ԳՈՅՈՒԹՅՈՒՆ ՈՒՆԵՑՈՂ ԾԱԾԿԸ ԻՐԱԿԱՆԱՑՎԱԾ Է ՓԱՅՏԵ ՖԵՐՄԱՆԵՐՈՎ և ՓԱՅՏԵ ԷԼԵՄԵՆՏՆԵՐՈՎ:
ՏԱՆԻՔԸ ՔԱՅՔԱՅՎԱԾ Է և ՏԱՐԻՆԵՐԻ ԸՆԹԱՑՔՈՒՄ ՖԵՐՄԱՅԻ ՈՐՈՇ ԷԼԵՄԵՆՏՆԵՐ ՎՆԱՍՎԵԼ , ՓԹԵԼ ԵՆ :
ՆԱԽԱՏԵՍՎՈՒՄ Է ԱՊԱՄԱՆՏԱԺԵԼ ԲՈԼՈՐ ՖԵՐՄԱՆԵՐԸ և ՆԵՐԴԻՐ ԷԼԵՄԵՆՏՆԵՐՈՎ ԱՄՐԱՑՆԵԼ ՖԵՐՄԱՅԻ ՀԱՆԳՈՒՅՑՆԵՐԸ:
ՖԵՐՄԱՅԻ ԲՈԼՈՐ ՀԱՆԳՈՒՅՑՆԵՐԸ ԱՄՐԱՑՎՈՒՄ ԵՆ ՓԱՅՏԵ և ՄԵՏԱՂԱԿԱՆ ՆԵՐԴԻՐ ԷԼԵՄԵՆՏՆԵՐՈ ՖԵՐՄԱՆԵՐԸ ԱՄՐԱՑՆԵԼՈՒՑ ՀԵՏՈ ՄԱՔՐԵԼ ՓԱՅՏԵ ԷԼԵՄԵՆՏՆԵՐԸ ՊԱՏԵԼ ՀԱԿԱՆԵԽԻՉ և ՀԱԿԱՀՐԴԵՀԱՅԻՆ ԼՈՒԾՈՒՅԹՆԵՐՈՎ , ԻՍԿ ՄԵՏԱՂԵ ԲՈԼՈՐ ԷԼԵՄԵՆՏՆԵՐԸ ՆԵՐԿԵԼ ՀԱԿԱԿՈՌՈԶԱՅԻՆ ՆԵՐԿՈՎ ԵՐԿՈՒ ԱՆԳԱՄ:
ՖԵՐՄԱՆԵՐԻ ՄՈՆՏԱԺՈՒՄԸ ԻՐԱԿԱՆԱՑՆԵԼ ԻՆՔՆԱՊԱՐՈՒՐՎՈՂ ԲԱՐՁՐԱՄՈՒՐ ՊՏՈՒՏԱԿՆԵՐՈՎ ՆՈՐ ԻՐԱԿԱՆԱՑՎԱԾ ԵՐԿԹԲԵՏՈՆԵ ԳՈՏՈՒ ՎՐԱ:

ՀԱՄԱՁԱՅՆԵՑՎԱԾ Է
ՀՀ ՇՄ ԳՅՈՒՄՐԻ ՔԱՂԱՔԱՅԻՆ ՀԱՄԱՅՆՔԻ «ԱՐՏ ՆԱԽԱԳԻԾ» ՓԲԸ
201 թ

ՓԱՅՏԵ ԷԼԵՄԵՆՏՆԵՐԻ ՄԱՍՆԱԳԻՐ

ԱՆՎԱՆՎԱՆՈՒՄ		N	ՆՇԱՆԱԿՈՒՄ		ՊՐՈՖԻԼ ՄՄ	ԵՐԿԱՐՈՒԹ. ՄՄ	ՔԱՆԱԿ ՀԱՏ	ԷԼԵՄ. ԾԱՎ. $Մ^3$	ԸՆԴՀ. ԾԱՎԱԼ $Մ^3$	
ՓԱՅՏԵ ՖԵՐՄԱՆԵՐԻ ԱՄՐԱՑՈՒՄԸ	ՓԱՅՏԵ ՁՈՐՍՈՒ	1	ՓԱՅՏԵ ԷԼԵՄԵՆՏՆԵՐ	ՓՄ-1	□200x8	4635	34	0.074	2.52	5.10x 3%= 5.50 $Մ^3$
	ՆԵՐԴԻՐ ՏԱԽՏԱԿ	2		ՆՏ-1	□200x5	800	34	-	0.28	
		3		ՆՏ-2	□200x5	800	34	-	0.28	
		4		ՆՏ-3	□350x6	1600	34	0.035	1.19	
		5		ՆՏ-4	□200x5	650	68	-	0.45	
		6		ՆՏ-5	□200x6	550	68	-	0.38	
ՓԱՅՏԵ ՀՈՐԻԶՈՆԱԿԱՆ ԿԱՊ		7		ՀԿ-1	□100x6	60Գծ.Մ.	-	-	0.36	0.96x 3%=1.00 $Մ^3$
ՓԱՅՏԵ ՈՒՂՂԱՁԻԳ ԿԱՊ		8		ՈՒԿ-1	□100x6	22Գծ.Մ.	-	-	0.14	
ՓԱՅՏԵ ՊԱՀԱՆԳՆԵՐ		9		Պ-1	□100x6	60Գծ.Մ.	-	-	0.36	
ՆԵՐԴԻՐ ՏԱԽՏԱԿ				ՆՏ-6	□100x5	20Գծ.Մ.	-	-	0.10	

ՄԵՏԱՂԱԿԱՆ ԷԼԵՄԵՆՏՆԵՐԻ ՄԱՍՆԱԳԻՐ

ԱՆՎԱՆՎԱՆՈՒՄ	ՆՇԱՆԱԿՈՒՄ	ՏՐԱՄԱՉԱՓ ՄՄ	ԵՐԿԱՐՈՒԹ. ՄՄ	ՔԱՆԱԿ ՀԱՏ	ԷԼԵՄ. ՔԱՇ ԿԳ
ԲԱՐՁՐԱՄՈՒՐ ՀԵՂՅՈՒՍՆԵՐ	ԳՈՍՏ 7798 - 70*	M 16	250	136	0.50
		M 16	350	34	0.60
		M 16	1850	34	3.00
ՄԱՆԵԿ	ԳՈՍՏ 11371 - 78*	Ф 16		408	
ՏԱՓՈՂԱԿ	ԳՈՍՏ 5915 - 70*	Ф 18		408	
ԻՆՔՆԱՊԱՐՈՒՐՎՈՂ ԲԱՐՁՐԱՄՈՒՐ ՊՏՈՒՏԱԿՆԵՐՈՎ		M 20	450	34	1.50

06107627
«ՀՈՎ-ԼԵՆ»
"HOV-LEN"

ՊԱՏՎԵՐ N	*07-15*						
ՊԱՏՎԻՐԱՏՈՒ	*ՍՊԱՆԴԱՐՅԱՆԻ ԳՅՈՒՂԱՊԵՏԱՐԱՆ*						
ՊԱՇՏՈՆ	ԱՆՈՒՆ,ԱԶԳԱՆՈՒՆ	ՍՏՈՐԱԳՐՈՒԹ.	Տ / Թ	*ՍՊԱՆԴԱՐՅԱՆ ԳՅՈՒՂԱԿԱՆ ՀԱՄԱՅՆՔԻ ՄՇԱԿՈՒՅԹԻ ՏԱՆ ՀԻՄՆԱՆՈՐՈԳՈՒՄ*	ՓՈՒԼ	ԹԵՐԹ	ԹԵՐԹԵՐ
ՆԳԱ	Ա. ԽԱՉԱՏՐՅԱՆ				Բ	Կ-11-36	46
ՃԱՐՏԱՐԱՊԵՏ	Ա. ԽԱՉԱՏՐՅԱՆ			ՀԱՆԳՈՒՅՑ - 5, ՀԱՆԳՈՒՅՑ - 6, ՓԱՅՏԵ ԷԼԵՄԵՆՏՆԵՐԻ ՄԱՍՆԱԳԻՐ	«ՀՈՎ-ԼԵՆ» ՍՊԸ ԼԻՑԵՆԶԻԱ N11347		
ԿՈՆՍՏՐՈՒԿՏՈՐ	Հ. ՄՈՒՐԱԴՅԱՆ						

ԸՆԴՀԱՆՈՒՐ ՑՈՒՑՈՒՄՆԵՐ

ՀՀ **Շիրակի մարզի Սպանդարյան համայնքի մշակույթի տան** ջրահեռացման նախագիծը մշակվել է համաձայն առաջադրանքի ճարտարապետաշինարարական գծագրերի և ՀՀ տարածքում գործող շինարարական նորմերի և կանոնների :

Նախագծային լուծումները ընդունված են համաձայն СНиП 2.04.01-85:

ԱՐՏԱՔԻՆ ՏՆՏ-ԿԵՆՑԱՂԱՅԻՆ ԿՈՅՈՒՂԻ (Կ1)

Համակարգը նախատեսված է սանիտարատեխնիկական սարքերից տնտ-կենցաղային կեղտաջրերի հեռացման համար: Շենքից կեղտաջրերի հեռացումը կատարվում է բակային ցանց, այնուհետ վերակառուցվող կոյուղու 14 խ.մ. տարողության կեղտաջրերի կուտակման հոր, որտեղից էլ ասինիզացիոն մեքենայի օգնությամբ, ժամանակ առ ժամանակ, կեղտաջուրը կտեղափոխվի կոյուղու մոտակա համակարգ: **Սպանդարյան համայնքի մշակույթի տան** տարածքի ռելիեֆը բարենպաստ է կոյուղու ինքնահոս համակարգ նախագծելու համար: Կոյուղու համակարգի խողովակները նախատեսված է իրականացնել D160մմ տրամագծի կոյուղու պոլիվինիլքլորիդե (PVC) լայնուկավոր խողովակներից,

Շրջադարձային անկյունում նախատեսվում է դիտահոր: Դիտահորը նախատեսվում է իրականացնել կլոր կտրվածքի հավաքովի երկաթբետոնե էլեմենտներից , սեյսմիկ գոտիների համար նախատեսված լրացուցիչ ամրանների ծախսով:

Կոյուղու համակարգը նախատեսվում է իրականացնել 1.2 մ միջին թաղման խորությամբ:

ԹԵՐԹԵՐԻ ԹՎԱՐԿՈՒՄԸ

NN	ԱՆՎԱՆՈՒՄԸ	ԹԵՐԹԵՐԻ ՀԱՄԱՐԸ	ԹԵՐԹԵՐԻ ՔԱՆԱԿԸ
1	ՎԵՐՆԱԳՐԱՅԻՆ ԹԵՐԹ (բացատրագիր) ԿՈՅՈՒՂՈՒ ԱՇԽԱՏԱՆՔՆԵՐԻ ՑԱՆԿԸ	ԱՋԿ-1	5
2	ԿՈՅՈՒՂՈՒ ՀԱՏԱԿԱԳԻԾ	ԱՋԿ-2	5
3	ԿՈՅՈՒՂՈՒ ՀՈՐ 30Մ^3	ԱՋԿ-3	5
4	ԿՈՅՈՒՂՈՒ ՀՈՐ 30Մ^3 ԾԱԾԿԻ, ՀԱՏԱԿԻ և ՊԱՏԵՐԻ ԱՄՐԱՆԱՎՈՐՈՒՄ	ԱՋԿ-4	5
5	ԿՈՅՈՒՂՈՒ ՀՈՐ 30Մ^3 ԱՂԲԱՀՈՐԻ ՏԱՐՐԵՐԻ ՄԱՍՆԱԳԻՐ	ԱՋԿ-5	5

ՊԱՅՄԱՆԱԿԱՆ ՆՇԱՆՆԵՐ

——— ՆԱԽԱԳԾՎՈՂ ԿՈՅՈՒՂԻ

ԿԴՀ ○ ՆԱԽԱԳԾՎՈՂ ԿՈՅՈՒՂՈՒ ԴԻՏԱՀՈՐ

Կոյուղու աշխատանքների ծավալներ

N	Անվանում	Չափմ. միավ	Քանակ	Ծանոթութ.
1	Խրամուղու մշակում III - IV կարգի բնահողում ձեռքով	մ³	2.4	
2	Խրամուղու մշակում էքսկավատորով III-IVկարգի բնահողում բարձելով ավտոմեքենային	մ³	21.6	
3	Ավազի նախապատրաստական շերտ 10սմ. հաստությամբ	մ³	1,6	
4	Պոլիէթիլենե խողովակ DN160x4.9 СΛ(8.7)	մ	17	
5	Պոլիէթիլենե խողովակ DN160 СΛ(8.7) 160x4.9	մ	3,0	
6	Կոյուղու կլոր հորեր հավաքովի ե/բ էլեմենտներից Ø1000 (h=1.20մ)	հատ/մ³	2/ 2.16	
7	Թուջե "T" տիպի մուտքի տեղադրում d=700 մմ	հատ	2	
8	Մետաղական տարրեր հորերի սեյսմակայունության համար	կգ	20,0	
9	Համակարգի փորձարկում	մ	20	
10	Խրամուղու ետլիցք ձեռքով, տեղի բնահողով	մ³	2.0	
11	Խրամուղու ետլիցք բուլդոզերով, տեղի բնահողով	մ³	20	
12	Ավելցուկային բնահողի բարձում մեքենայի ինքնաթափին և տեղափոխում 3 կմ հեռավորությամբ	մ³	2.0	
13	ԿՈՅՈՒՂՈՒ ՀՈՐ 14Մ^3	հատ	1	նայել թերթ 3,4,5

ՀԱՄԱՁԱՅՆԵՑՎԱԾ Է
ՀՀ ՇՄ ԳՅՈՒՄՐՈՒ ՔԱՂԱՔԱՅԻՆ ՀԱՄԱՅՆՔԻ «ԱՐՏ ՆԱԽԱԳԻԾ» ՓԲԸ
________ ____________ 201 թ.

06107627 «ՀՈՎ-ԼԵՆ» "HOV-LEN" ՀՀ ՇԻՐԱԿԻ ՄԱՐԶ SHIRAK LIMITED LIABILITY COMPANY * RA MARZ *

ՊԱՏՎԵՐ N	07-15						
ՊԱՏՎԻՐԱՏՈՒ	ՍՊԱՆԴԱՐՅԱՆԻ ԳՅՈՒՂԱՊԵՏԱՐԱՆ						
ՊԱՇՏՈՆ	ԱՆՈՒՆ,ԱԶԳԱՆՈՒՆ	ՍՏՈՐԱԳՐՈՒԹ.	Տ / Թ	ՍՊԱՆԴԱՐՅԱՆ ԳՅՈՒՂԱԿԱՆ ՀԱՄԱՅՆՔԻ ՄՇԱԿՈՒՅԹԻ ՏԱՆ ՀԻՄՆԱՆՈՐՈԳՈՒՄ	ՓՈՒԼ	ԹԵՐԹ	ԹԵՐԹԵՐ
ՆԳԱ	Ա. ԽԱՉԱՏՐՅԱՆ				Գ	ՋԿ-1-37	46
ՆԱԽԱԳԾՈՂ	Ա. ՕՀԱՆՅԱՆ			ԸՆԴՀԱՆՈՒՐ ՏՎՅԱԼՆԵՐ, ԿՈՅՈՒՂՈՒ ԱՇԽԱՏԱՆՔՆԵՐԻ ԾԱՎԱԼ	«ՀՈՎ-ԼԵՆ» ՍՊԸ ԼԻՑԵՆԶԻԱ N11347		
			2010				

ԿՈՅՈՒՂԱԳԾԻ ՄԱՍՆԱԳԻՐ		
ՀՀ	ԽՈՂՈՎԱԿԻ ՏԻՊԸ	ԵՐԿԱՐՈՒԹՅՈՒՆԸ ՄԵՏՐԵՐՈՎ
2	Կ Ø 150	20.0
3	Կ Ø 100	4.0
4	Կ Ø 50	6.6

ՋՐԱԳԾԻ ՄԱՍՆԱԳԻՐ		
ՀՀ	ԽՈՂՈՎԱԿԻ ՏԻՊԸ	ԵՐԿԱՐՈՒԹՅՈՒՆԸ ՄԵՏՐԵՐՈՎ
2	Ջ Ø 20	30.0
3	Ջ Ø 15	11.0

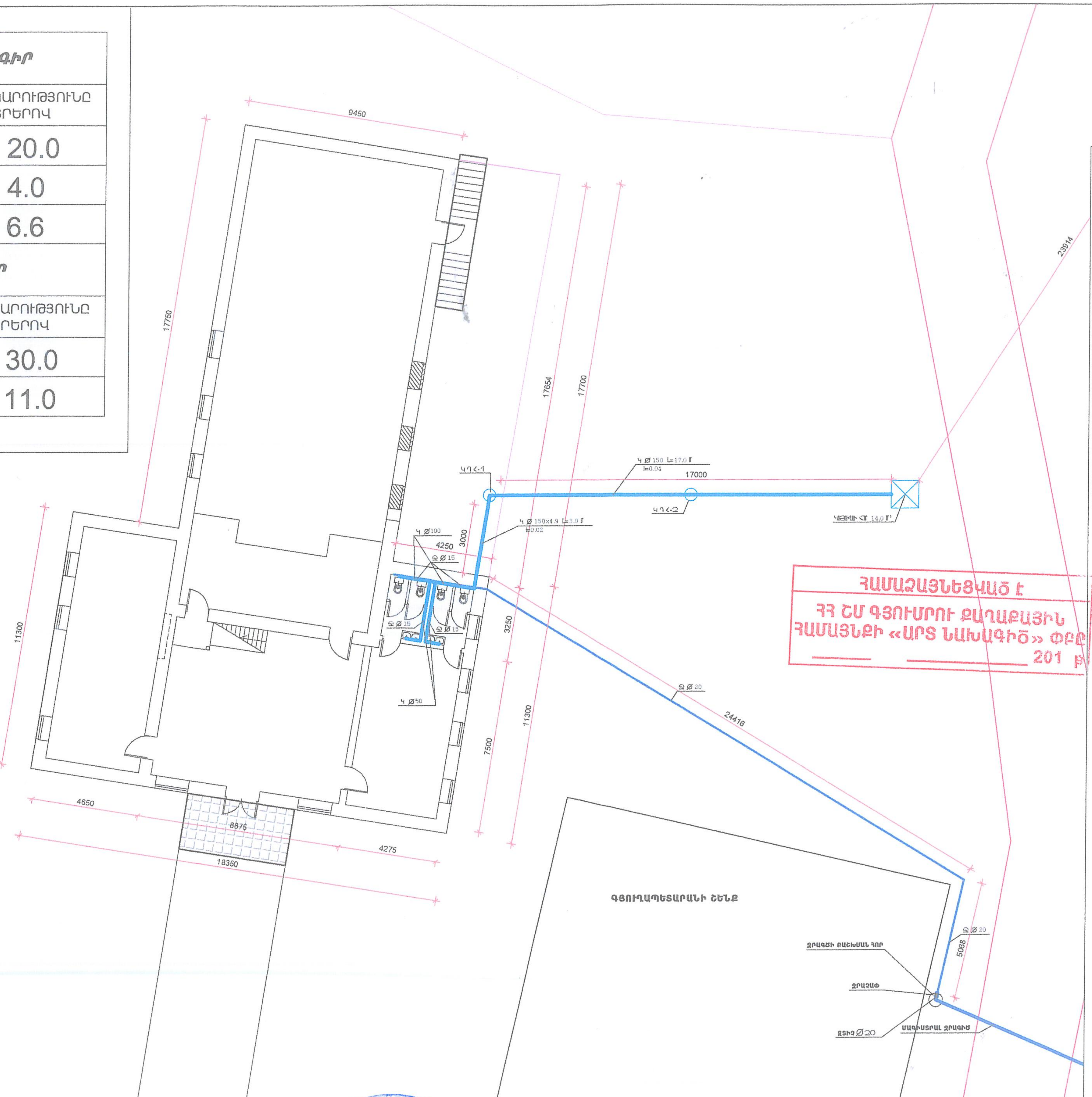

ՀԱՄԱՁԱՅՆԵՑՎԱԾ Է
ՀՀ ՇՄ ԳՅՈՒՄՐՈՒ ՔԱՂԱՔԱՅԻՆ ՀԱՄԱՅՆՔԻ «ԱՐՏ ՆԱԽԱԳԻԾ» ՓԲԸ
__________ __________ 201 թ

ՋՐԱՏԱՐ ԽՈՂՈՎԱԿ ՏԻՊԱՅԻՆ ԿՏՐՎԱԾՔ

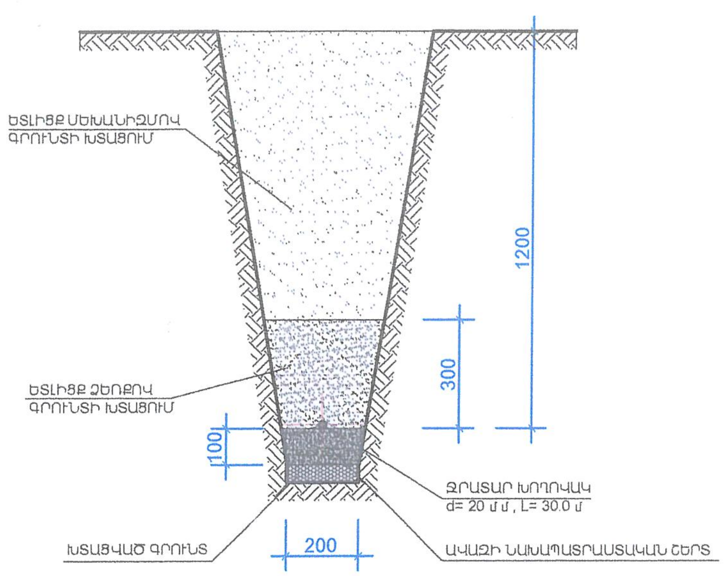

ԿՈՅՈՒՂՈՒ ԽՐԱՄՈՒՂՈՒ ՏԻՊԱՅԻՆ ԿՏՐՎԱԾՔ

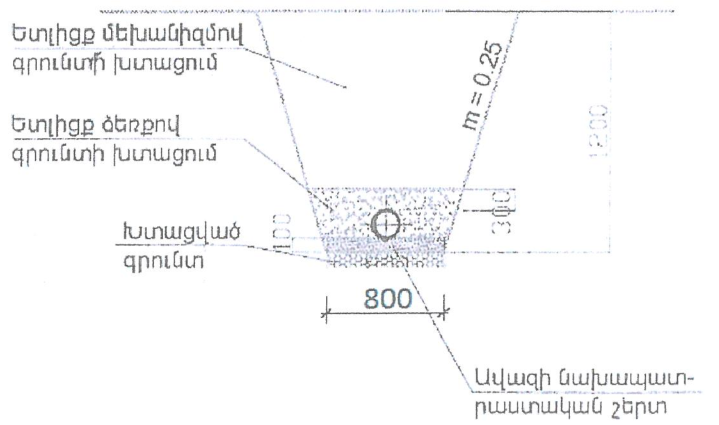

06107627
«ՀՈՎ-ԼԵՆ»
"HOV-LEN"

ՊԱՏՎԵՐ N	07-15					
ՊԱՏՎԻՐԱՏՈՒ	ՍՊԱՆԴԱՐՅԱՆԻ ԳՅՈՒՂԱՊԵՏԱՐԱՆ					
ՊԱՇՏՈՆ	ԱՆՈՒՆ,ԱԶԳԱՆՈՒՆ	ՍՏՈՐԱԳՐՈՒԹ.	Տ / Թ	ՍՊԱՆԴԱՐՅԱՆ ԳՅՈՒՂԱԿԱՆ ՀԱՄԱՅՆՔԻ ՄՇԱԿՈՒՅԹԻ ՏԱՆ ՀԻՄՆԱՆՈՐՈԳՈՒՄ	ՓՈՒԼ	ԹԵՐԹ	ԹԵՐԹԵՐ
ՆԳԾ	Ա. ԽԱՉԱՏՐՅԱՆ				Գ	ՋԿ-2-38	46
ՆԱԽԱԳԾՈՂ	Ա. ՕՀԱՆՅԱՆ			ՋՐԱԳԾԻ ԵՎ ԿՈՅՈՒՂՈՒ ԱՐՏԱՔԻՆ ԵՎ ՆԵՐՔԻՆ ՀԱՏԱԿԱԳԻԾ Մ 1:200	«ՀՈՎ-ԼԵՆ» ՍՊԸ ԼԻՑԵՆԶԻԱ N11347		

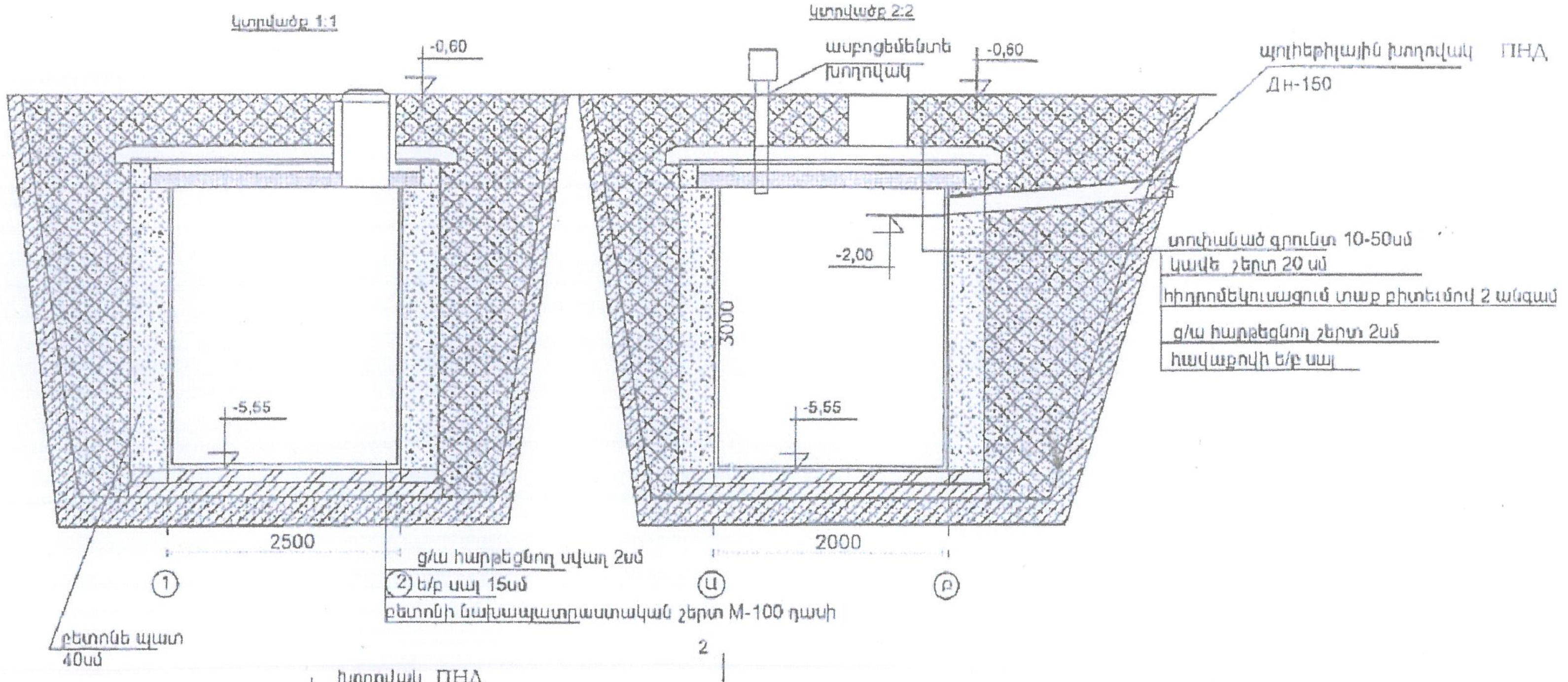

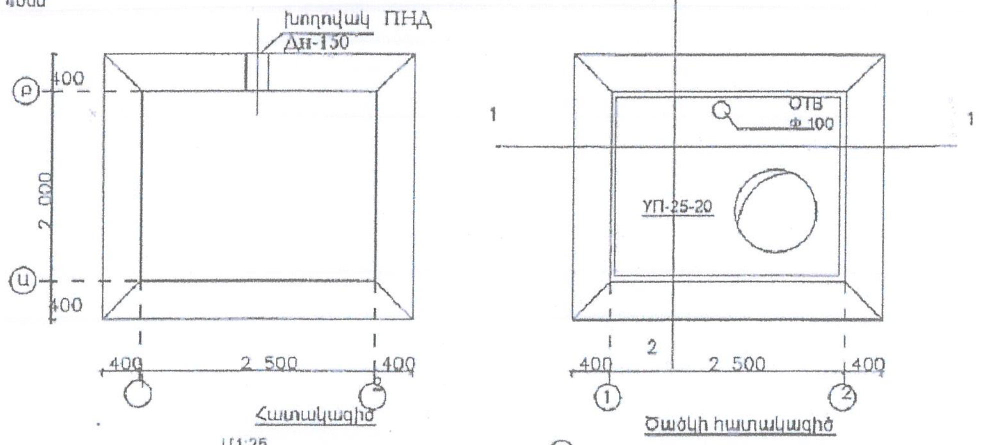

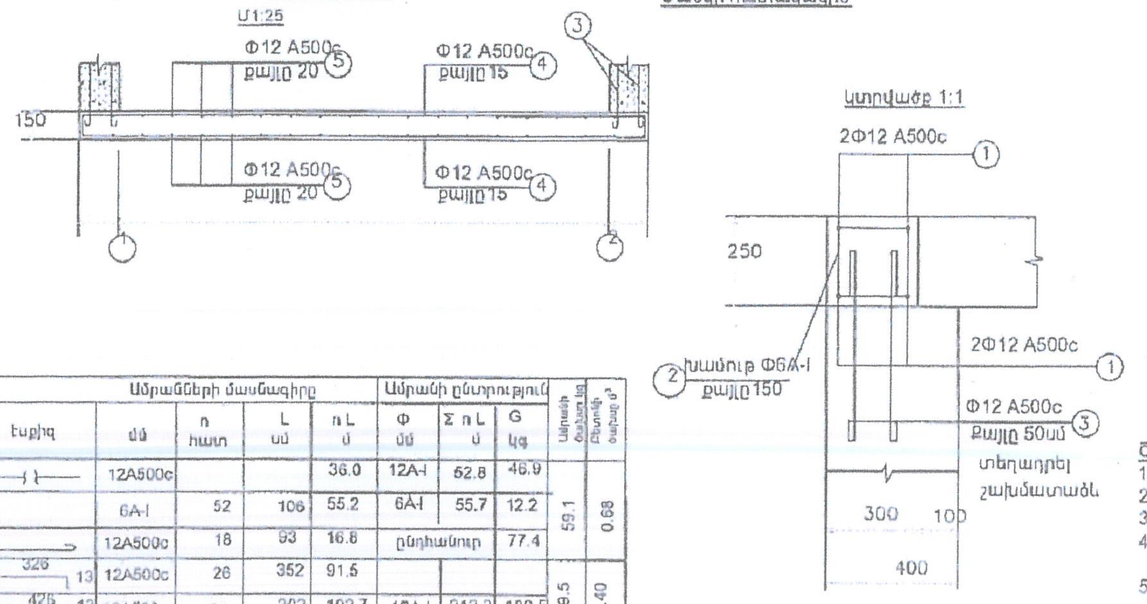

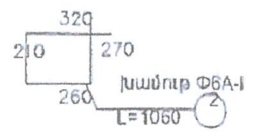

Հ/Հ	Անվանումը	Չափ. միավոր	Քանակ
1	III կարգի բնահողի մշակում էքսկավատորով՝ բարձելով ինքնաթափ ա/մ	մ³	50
2	Բնահողի տեղափոխում 3 կմ հեռավ. վրա	տն	90.00
3	III կարգի բնահողի մշակում ձեռքով	մ³	14.00
4	Բնահողի հետլիցք տոփանումով	մ³	14.00
5	Բետոնի նախապատրաստական շերտ B-7,5 դասի բետոնից	մ³	0.5
6	Միաձույլ ե/բ սալի պատրաստում 15 սմ հաստ. B-15 դասի բետոնից	մ³	1.4
7	Ամրան Φ12A500c	տ	0.190
8	B-7,5 դասի բետոնի պատերի պատրաստում 40 սմ լայնքով	մ³	12.8
9	Միաձույլ ե/բ գոտու պատրաստում B-15 դասի բետոնից	մ³	0.68
10	Ամրան Φ12A500c	տ	0.059
11	Ամրան Φ12A500c	տ	0.1391
12	Հավաքովի ե/բ սալի տեղադրում уп-25-20	մ³	1.1
13	Հատակների տակ ցեմենտ-ավազային հարթեցնող շերտի պատրաստում 20մմ հաստությամբ	մ²	12.00
14	Հիդրոմեկուսացում տաք բիտումով 2 անգամ	մ²	7.000
15	Կավե շերտի պատրաստում	մ³	3.5
16	Օդափոխության ազբոցեմենտե խողովակի տեղադրում d=200մմ	մ	1.5
17	Պոլիէթիլենային խողովակի տեղադրում d=200մմ	մ	2.0
18	Միացում կառուցվող հորին	տեղ	1.000

	N: հ/հ	էսքիզ	մմ	n հատ	L սմ	n L մ	Φ մմ	Σ n L մ	G կգ	Ամրանի ծախսը կգ	Բետոնի ծախսը մ³
		Ամրանների մասնագիրը					**Ամրանի ընտրություն**				
Գոտի	1		12A500c			36.0	12A-I	52.8	46.9	59.1	0.68
	2		6A-I	52	106	55.2	6A-I	55.7	12.2		
	3		12A500c	18	93	16.8	ընդհանուր		77.4		
Սալ п-1	4	13 326 13	12A500c	26	352	91.5				189.5	1.40
	5	13 426 13	12A500c	34	302	102.7	12A-I	213.3	189.5		
	6	նախիր վերև	12A500c	18	106	19.1	ընդհանուր		189.5		

Հավաքովի ե/բ էլեմենտների մասնագիր

N: հ/հ	մակնիշը	քաշը	բետ. քաշը	1 էլեմենտի նյութածախսը պողպ. կգ	1 էլեմենտի նյութածախսը բետոն մ³	քանակ հատ	ընդհանուր ծախսը պողպ կգ	ընդհանուր ծախսը բետոն մ³	ГОСТ* սերիա
	УП-25-20	2700	200	139.1	1.08	1	139.1	1.08	սեն.պհ. 4-18-721

ԾԱՆՈԹՈՒԹՅՈՒՆ՝
1. գրունտային ջրերը բացակայում են
2. գոտու բետոնի մակնիշը B-15
3. սառման խորությունը 130սմ
4. "0,00 նիշը համապատասխանում է առաջին հարկի նիշին
5. պատերի բետոնը B15 V=12.8մ³

ՀԱՄԱՁԱՅՆԵՑՎԱԾ Է
ՀՀ ՇՄ ԳՅՈՒՄՐԻ ՔԱՂԱՔԱՅԻՆ ՀԱՄԱՅՆՔԻ «ԱՐՏ ՆԱԽԱԳԻԾ» ՓԲԸ
201 թ

06107627
"ՀՈՎ-ԼԵՆ"
"HOV-LEN"

ՊԱՏՎԵՐ N	07-15						
ՊԱՏՎԻՐԱՏՈՒ	ՍՊԱՆԴԱՐՅԱՆԻ ԳՅՈՒՂԱՊԵՏԱՐԱՆ						
ՊԱՇՏՈՆ	ԱՆՈՒՆ,ԱԶԳԱՆՈՒՆ	ՍՏՈՐԱԳՐՈՒԹ.	Տ / Թ	ՍՊԱՆԴԱՐՅԱՆ ԳՅՈՒՂԱԿԱՆ ՀԱՄԱՅՆՔԻ ՄՇԱԿՈՒՅԹԻ ՏԱՆ ՀԻՄՆԱՆՈՐՈԳՈՒՄ	ՓՈՒԼ	ԹԵՐԹ	ԹԵՐԹԵՐ
ՆԳՃ	Ա. ԽԱՉԱՏՐՅԱՆ				Գ	ՋԿ-3-39	46
ՆԱԽԱԳԾՈՂ	Ա. ՕՀԱՆՅԱՆ			ԿՈՅՈՒՂՈՒ ՀՈՐ 14 ԽՄ	«ՀՈՎ-ԼԵՆ» ՍՊԸ ԼԻՑԵՆԶԻԱ N11347		

ԿՈՅՈՒՂՈՒ Ե/Բ ՀԱՎԱՔՈՎԻ ՏԻՊԱՅԻՆ ՀՈՐԻ ԿՏՐՎԱԾՔ ԵՎ ՀԱՆԳՈՒՅՑՆԵՐ

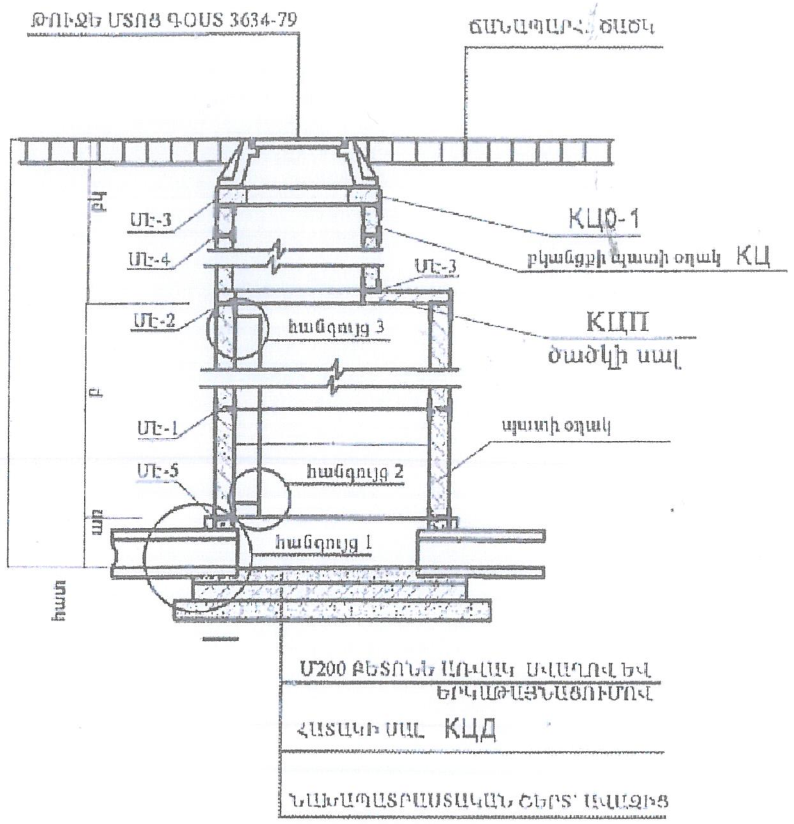

ԳԾԱՅԻՆ ՀՈՐ

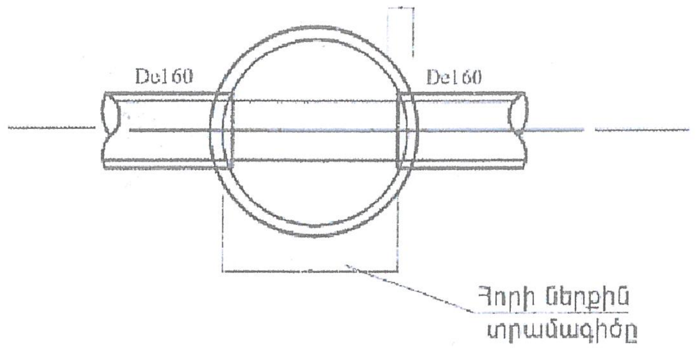

ՀԱՆԳՈՒՅՑ 2

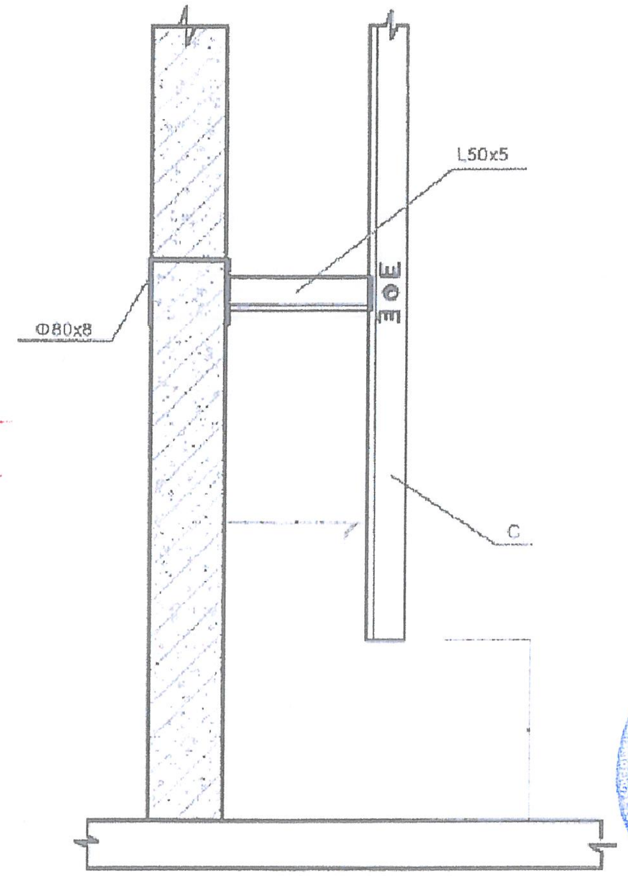

ՀԱՄԱՁԱՅՆԵՑՎԱԾ Է
ՀՀ ՇՄ ԳՅՈՒՄՐԻ ՔԱՂԱՔԱՅԻՆ ՀԱՄԱՅՆՔԻ «ԱՐՏ ՆԱԽԱԳԻԾ» Փ
20

06107627
«ՀՈՎ-ԼԵՆ»
"HOV-LEN"

ՀԱՆԳՈՒՅՑ 1

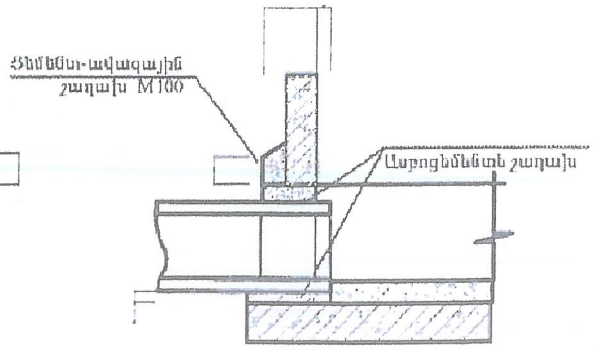

ՀԱՆԳՈՒՅՑ 3

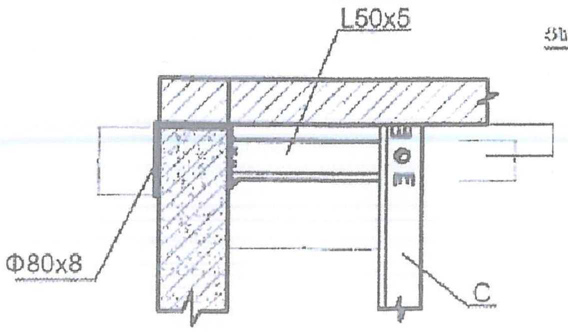

ՊԱՏՎԵՐ N	07-15						
ՊԱՏՎԻՐԱՏՈՒ	ՍՊԱՆԴԱՐՅԱՆԻ ԳՅՈՒՂԱՊԵՏԱՐԱՆ						
ՊԱՇՏՈՆ	ԱՆՈՒՆ,ԱԶԳԱՆՈՒՆ	ՍՏՈՐԱԳՐՈՒԹ.	Տ / Թ	ՍՊԱՆԴԱՐՅԱՆ ԳՅՈՒՂԱԿԱՆ ՀԱՄԱՅՆՔԻ ՄՇԱԿՈՒՅԹԻ ՏԱՆ ՀԻՄՆԱՆՈՐՈԳՈՒՄ	ՓՈՒԼ	ԹԵՐԹ	ԹԵՐԹԵՐ
ՆԳԾ	Ա. ԽԱՉԱՏՐՅԱՆ				Գ	ՋԿ-4-40	46
ՆԱԽԱԳԾՈՂ	Ա. ՕՀԱՆՅԱՆ			ԿԵՆՏՐՈՆԱՑՎԱԾ ԿՈՅՈՒՂՈՒ ԵՐԿԱՅՆԱԿԱՆ ԿՏՐՎԱԾՔ ԿՀՀ-1-:- 14 ԽՄ ԿՈՅՈՒՂՈՒ Ե/Բ ՀԱՎԱՔՈՎԻ ՏԻՊԱՅԻՆ ՀՈՐ	«ՀՈՎ-ԼԵՆ» ՍՊԸ ԼԻՑԵՆԶԻԱ N11347		

ՆԱԽԱԳԾԻ ՀԻՄՆԱԿԱՆ ՑՈՒՑԱՆԻՇՆԵՐ

ԱՆՎԱՆՈՒՄՆԵՐ	Չ/Մ	ՔԱՆ.
Տեղադրման լարումը	Վոլտ	380/220
Էլ.սնուցման կատեգորիա	կատ	3
Հզորության տեղադրում	կՎտ	10
Հաշվարկային լարում	2	15
Լարման մակսիմում կորուստ	%	2,3

ԳԾԱԳՐԵՐԻ ՑՈՒՑԱԿ

Հ / Հ	ԱՆՎԱՆՈՒՄՆԵՐ	ԹԵՐԹ	ԷՋ
1	Ընդհանուր տվյալներ	Է-1	41
2	Պայմանական նշաններ և մասնագիր	Է-2	42
3	Էլ.լուսավորություն հարկում	Է-3	43

ԲԱՑԱՏՐԱԳԻՐ

Էլեկտրասարքավորումների նախագիծը մշակված է ПУЭ համապատասխան:
Ըստ էլեկտրամատակարարման հուսալիության աստիճանի շենքը հանդիսանում է երրորդ կարգի:
Ներանցումը իրականացվում է տեղադրված վահանի միջոցով:
Ներանցման վահանից սնուցող գծերը գնում են դեպի վահանները,որտեղ տեղադրվում են ավտոմատ անջատիչներ:
Ուժային ցանցերը կատարվում են մալուխով ВРГ, պատերի վրա կռվածկով և ПВ լարերով, պատերի սվաղի տակ վինիպլաստային խողովակների մեջ:
Խմբակային լուսավորության ցանցերը կատարվում են ПВ,ППВ լարերով վինիպլաստային խողովակների մեջ սվաղի տակ:
Անջատիչները տեղադրվում են 1.8մ բարձրության վրա,վարդակները `0.2մ,վահանները` 1.6մ:
Զրոյավորումը կատարվում է ցանցի զրոյական լարին լարերի միացումով,որը ունի վստահելի մետաղական կապ տրանսֆորմատորի O-ի հետ:
Բոլոր էլ.մոնտաժային աշխատանքները կատարել համաձայն գործող էլ.տեխնիկական նորմերի եվ կանոնների:

ՀԱՄԱՁԱՅՆԵՑՎԱԾ Է
ՀՀ ՇՄ ԳՅՈՒՄՐՈՒ ՔԱՂԱՔԱՅԻՆ ՀԱՄԱՅՆՔԻ «ԱՐՏ ՆԱԽԱԳԻԾ» ՓԲԸ
______ ____________ 201 թ

«ՀՈՎ-ԼԵՆ» 06107627 "HOV-LEN"

ՊԱՏՎԵՐ N	07-15						
ՊԱՏՎԻՐԱՏՈՒ	ՍՊԱՆԴԱՐՅԱՆԻ ԳՅՈՒՂԱՊԵՏԱՐԱՆ						
ՊԱՇՏՈՆ	ԱՆՈՒՆ,ԱԶԳԱՆՈՒՆ	ՍՏՈՐԱԳՐՈՒԹ.	Տ / Թ	ՍՊԱՆԴԱՐՅԱՆ ԳՅՈՒՂԱԿԱՆ ՀԱՄԱՅՆՔԻ ՄՇԱԿՈՒՅԹԻ ՏԱՆ ՀԻՄՆԱՆՈՐՈԳՈՒՄ	ՓՈՒԼ	ԹԵՐԹ	ԹԵՐԹԵՐ
ՆԳԾ	Ա. ԽԱՉԱՏՐՅԱՆ				Դ	Է-1-41	46
ՆԱԽԱԳԾՈՂ	Ա. ԽԱՉԱՏՐՅԱՆ			ԸՆԴՀԱՆՈՒՐ ՏՎՅԱԼՆԵՐ	«ՀՈՎ-ԼԵՆ» ՍՊԸ ԼԻՑԵՆԶԻԱ N11347		

ՊԱՅՄԱԿԱՆ ՆՇԱՆՆԵՐ ԵՎ ՄԱՍՆԱԳԻՐ

Պայման նշան.	Անվանումներ	Չափմ. միավոր	Քանակ
1	2	3	4
	Լուսավորության վահանակ ՅՕЩВ-6	հատ	1
	/1հատ 380Վ-50Ա; 6 հատ 220Վ-25Ա/		
	Լուսատու շիկացման 1x100 /настенный/	հատ	11
	Լուսատու շիկացման 1x100 /потолочный/	հատ	22
	Լուսատու 1x100 /HOMEN/	հատ	2
	Լուսարձակ 4-1x40 /CBT-4/	հատ	1
	Տուփ У196	հատ	29
	Տուփ У197	հատ	15
	Լամպ Б220-230-100	հատ	29
	Լամպ Б220-230-150	հատ	4
	Անջատիչ 6Ա,220Վ	հատ	8
	Անջատիչ կրկնակի հպումով 6Ա,220Վ	հատ	1
	Խցիկի վարդակ երեք կոնտակտով 10Ա,220Վ	հատ	20

Պայման նշան.	Անվանումներ	Չափմ. միավոր	Քանակ
1	2	3	4
——	Հաղորդալար ПВ հ.2,5քառ.մմ	մ	50
——	Հաղորդալար ПВ հ.4քառ.մմ	մ	
——	Հաղորդալար ПВ հ.6քառ.մմ	մ	130
——	Հաղորդալար ПВ հ.16քառ.մմ	մ	
——	Հաղորդալար ПВ հ.25քառ.մմ	մ	
——	Հաղորդալար ПВ հ.2x1,5քառ.մմ	մ	50
——	Հաղորդալար ППВ հ.2x2,5քառ.մմ	մ	250
——	Հաղորդալար ППВ հ.3x2,5քառ.մմ	մ	120
	Վինիպլաստային խողովակ d=20մմ	մ	40
	Պլաստմասից պատյան 30x30մմ	մ	10
——	Մալուխ ВРГ-1000; հ.4x10քառ.մմ	մ	15
	Կռվածք К144 У2	հատ	100
	Կեռիկ У629	հատ	33

Մոնտաժ

Հ/Հ	Անվանումներ	Չ/Մ	Քան.
1	2	3	4
	Լուսավորության վահանակ ՅՕЩВ-6	հատ	1
	Նույնը, թաքնված անջատիչ 6Ա,220Վ	հատ	9
	Նույնը, 3-կոնտակտով վարդակ 10Ա,25Ա,220Վ	հատ	20
	Նույնը, շիկացման լուսատուներ	հատ	35
	Նույնը, լուսարձակներ 4-1x40	հատ	1
	Նույնը, վինիպլաստային խողովակ	մ	40
	Թաքնված լարանցում	մ	480
	Ամրակների վրա ամրացված մալուխի		
	անցկացում պատերով և կոնստրուկցիյեներով	մ	15
	Լարերի անցկացումը խողովակների մեջ		
	հատ. 35քառ.մմ	մ	40
	Նույնը, հաջորդող լարի անցկացումը խողովա-		
	կների մեջ ~~հատ. 35քառ.մմ~~	մ	80

ՀԱՄԱՁԱՅՆԵՑՎԱԾ Է
ՀՀ ՇՄ ԳՅՈՒՄՐՈՒ ՔԱՂԱՔԱՅԻՆ ՀԱՄԱՅՆՔԻ «ԱՐՏ ՆԱԽԱԳԻԾ» ՓԲԸ
______ ____________ 201 թ

06107627 «ՀՈՎ-ԼԵՆ» "HOV-LEN"

ՊԱՏՎԵՐ N	07-15						
ՊԱՏՎԻՐԱՏՈՒ	ՍՊԱՆԴԱՐՅԱՆԻ ԳՅՈՒՂԱՊԵՏԱՐԱՆ						
ՊԱՇՏՈՆ	ԱՆՈՒՆ,ԱԶԳԱՆՈՒՆ	ՍՏՈՐԱԳՐՈՒԹ.	Տ / Թ	ՍՊԱՆԴԱՐՅԱՆ ԳՅՈՒՂԱԿԱՆ ՀԱՄԱՅՆՔԻ ՄՇԱԿՈՒՅԹԻ ՏԱՆ ՀԻՄՆԱՆՈՐՈԳՈՒՄ	ՓՈՒԼ	ԹԵՐԹ	ԹԵՐԹԵՐ
ՆԳՃ	Ա. ԽԱՉԱՏՐՅԱՆ				Դ	Է-1-42	46
ՆԱԽԱԳԾՈՂ	Ա. ԽԱՉԱՏՐՅԱՆ			ՊԱՅՄԱՆԱԿԱՆ ՆՇԱՆՆԵՐ ԵՎ ՄԱՍՆԱԳԻՐ	«ՀՈՎ-ԼԵՆ» ՍՊԸ ԼԻՑԵՆԶԻԱ N11347		

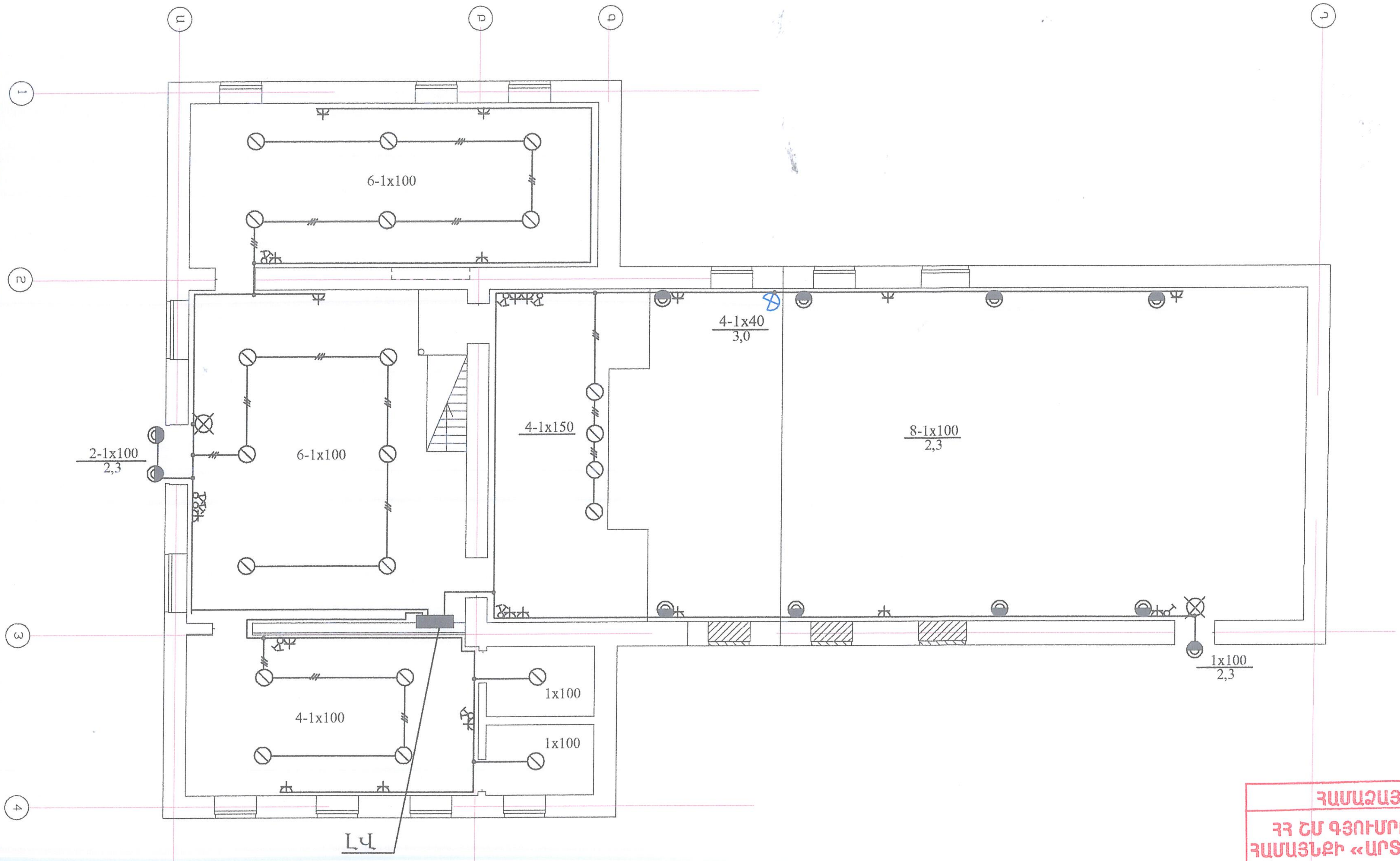

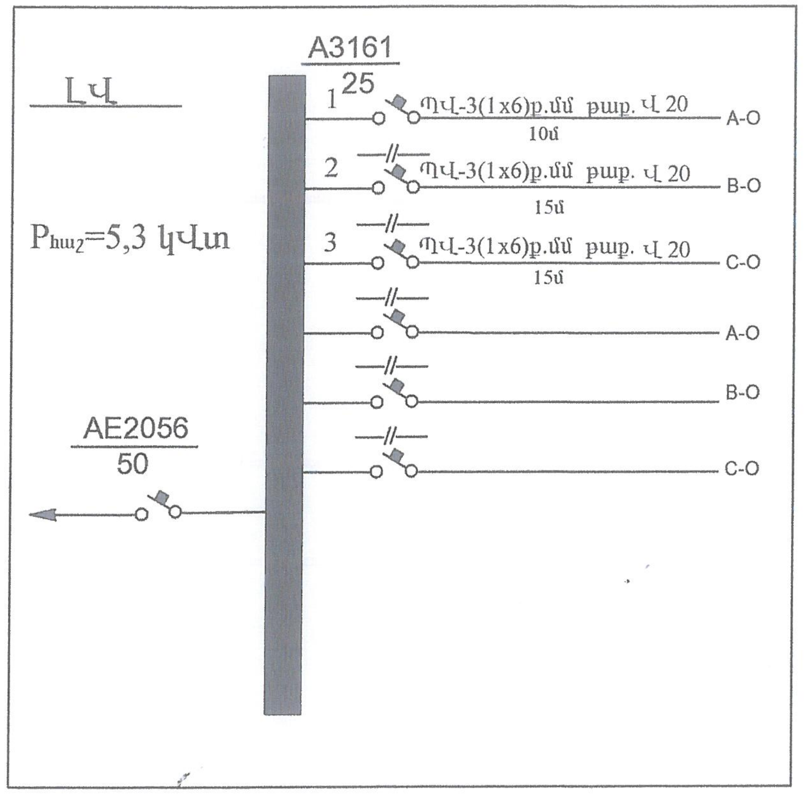

ՀԱՄԱՁԱՅՆԵՑՎԱԾ Է
ՀՀ ՇՄ ԳՅՈՒՄՐՈՒ ՔԱՂԱՔԱՅԻՆ ՀԱՄԱՅՆՔԻ «ԱՐՏ ՆԱԽԱԳԻԾ» ՓԲԸ
201 թ

06107627 "ՀՈՎ-ԼԵՆ" "HOV-LEN"

ՊԱՏՎԵՐ N 07-15
ՊԱՏՎԻՐԱՏՈՒ ՍՊԱՆԴԱՐՅԱՆԻ ԳՅՈՒՂԱՊԵՏԱՐԱՆ

ՊԱՇՏՈՆ	ԱՆՈՒՆ,ԱԶԳԱՆՈՒՆ	ՍՏՈՐԱԳՐՈՒԹ.	Տ / Թ	ՍՊԱՆԴԱՐՅԱՆ ԳՅՈՒՂԱԿԱՆ ՀԱՄԱՅՆՔԻ ՄՇԱԿՈՒՅԹԻ ՏԱՆ ՀԻՄՆԱՆՈՐՈԳՈՒՄ	ՓՈՒԼ	ԹԵՐԹ	ԹԵՐԹԵՐ
ՆԳՃ	Ա. ԽԱՉԱՏՐՅԱՆ				Դ	Է-3-43	46
ՆԱԽԱԳԾՈՂ	Ա. ԽԱՉԱՏՐՅԱՆ			ԷԼ. ԼՈՒՍԱՎՈՐՈՒԹՅՈՒՆ ՀԱՐԿՈՒՄ	«ՀՈՎ-ԼԵՆ» ՍՊԸ ԼԻՑԵՆԶԻԱ N11347		

Հրդեհային ազդարարման ցանց

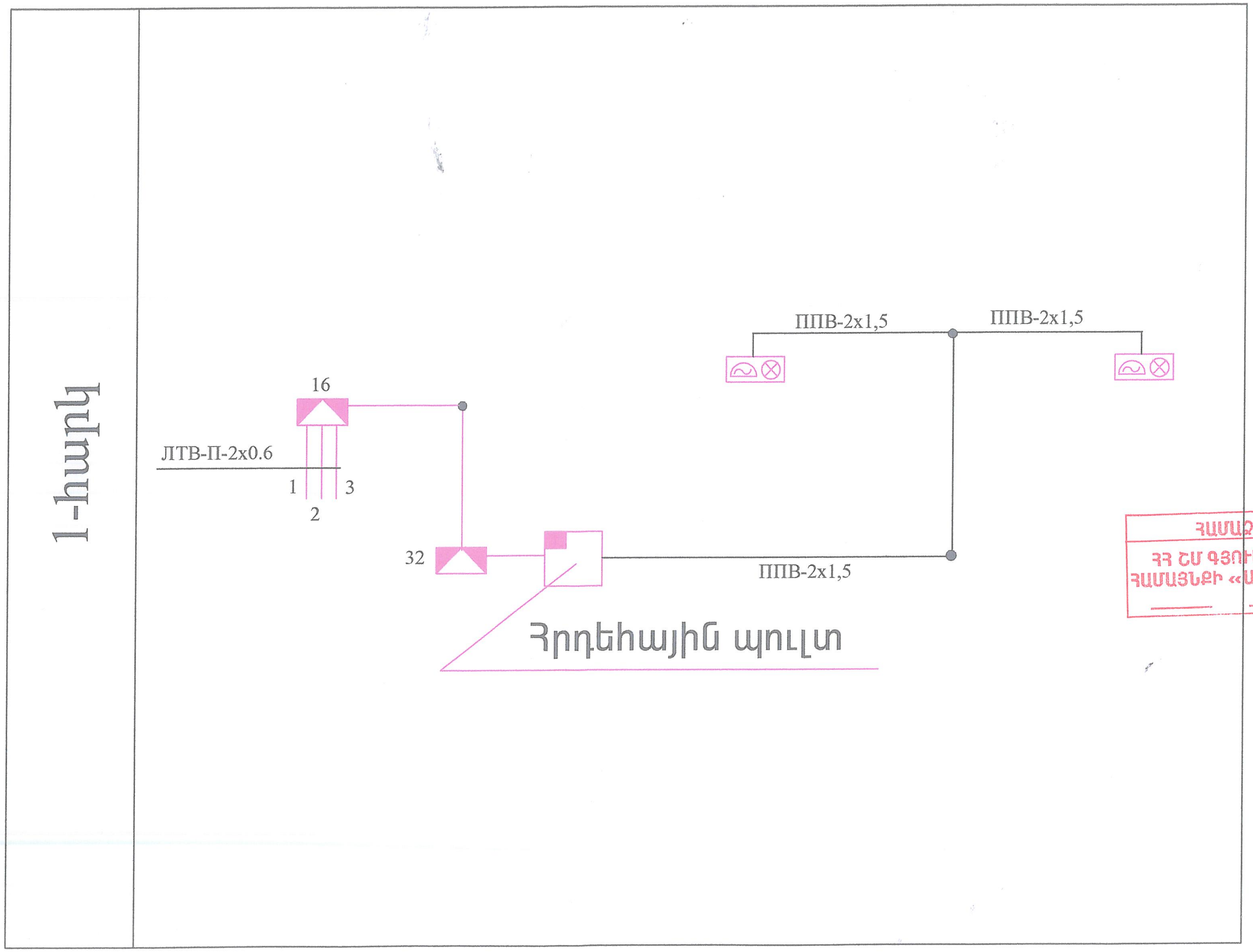

ՀԱՄԱՁԱՅՆԵՑՎԱԾ Է
ՀՀ ՇՄ ԳՅՈՒՄՐՈՒ ՔԱՂԱՔԱՅԻՆ ՀԱՄԱՅՆՔԻ «ԱՐՏ ՆԱԽԱԳԻԾ» ՓԲԸ
201 թ.

06107627 "ՀՈՎ-ԼԵՆ" "HOV-LEN"

ՊԱՏՎԵՐ N	07-15						
ՊԱՏՎԻՐԱՏՈՒ	ՍՊԱՆԴԱՐՅԱՆԻ ԳՅՈՒՂԱՊԵՏԱՐԱՆ						
ՊԱՇՏՈՆ	ԱՆՈՒՆ,ԱԶԳԱՆՈՒՆ	ՍՏՈՐԱԳՐՈՒԹ.	Տ / Թ	ՍՊԱՆԴԱՐՅԱՆ ԳՅՈՒՂԱԿԱՆ ՀԱՄԱՅՆՔԻ ՄՇԱԿՈՒՅԹԻ ՏԱՆ ՀԻՄՆԱՆՈՐՈԳՈՒՄ	ՓՈՒԼ	ԹԵՐԹ	ԹԵՐԹԵՐ
ՆԳԾ	Ա. ԽԱՉԱՏՐՅԱՆ				Դ	Է-4-44	46
ՆԱԽԱԳԾՈՂ	Ա. ԽԱՉԱՏՐՅԱՆ			ԲԱՇԽԻՉ ՍԽԵՄԱ	«ՀՈՎ-ԼԵՆ» ՍՊԸ ԼԻՑԵՆԶԻԱ N11347		

ՊԱՅՄԱԿԱՆ ՆՇԱՆՆԵՐ ԵՎ ՄԱՍՆԱԳԻՐ

Պայման նշան.	Անվանումներ	Չափմ. միավոր	Քանակը
1	2	3	4
	Հրդեհային ազդարարման ցանց		
	Հրդեհային ազդարարման պուլտ 10x1	հատ	1
	Ազդարարիչ սարքավորում	հատ	12
	Սնուցման բլոկ	հատ	1
	UPS բլոկ	հատ	1
	Մարտկոց 12 Վ /24/	հատ	1
	Ազդանշանային սարք Sirena	հատ	2
	ТАЙМЕР /	հատ	1
	Էլեկտրական զանգ	հատ	1
———	Լար 6x022	մ	150
———	Լար ՊՊՎ-2x1.5	մ	50
	Կոմուտացայի բլոկ	հատ	1
———	Մալուխ ԿՎՎԳ-16x1	մ	5
	Վինիպլաստային խողովակ d=20մմ	մ	5

ՄՈՆՏԱԺ

Պայման նշան.	Անվանումներ	Չափմ. միավոր	Քանակը
1	2	3	4
	Հրդեհային ազդարարման ցանց		
	Հրդեհային ազդարարման պուլտ	հատ	1
	Ազդարարիչ սարքավորում	հատ	12
	Սնուցման բլոկ	հատ	1
	UPS բլոկ	հատ	1
	Մարտկոց 12 Վ /24/	հատ	1
	Ազդանշանային սարք	հատ	2
	Էլեկտրական զանգ	հատ	1
———	Լար պատի և առաստաղի վրայով	մ	150
———	Թաքնված լարանցում	մ	50
———	Մալուխ պատի վրայով խողովակի մեջ	մ	5

ՀԱՄԱՁԱՅՆԵՑՎԱԾ Է
ՀՀ ՇՄ ԳՅՈՒՄՐԻ ՔԱՂԱՔԱՅԻՆ ՀԱՄԱՅՆՔԻ «ԱՐՏ ՆԱԽԱԳԻԾ» ՓԲԸ
201 թ

06107627 «ՀՈՎ-ԼԵՆ» "HOV-LEN"

ՊԱՏՎԵՐ N	07-15						
ՊԱՏՎԻՐԱՏՈՒ	ՍՊԱՆԴԱՐՅԱՆԻ ԳՅՈՒՂԱՊԵՏԱՐԱՆ						
ՊԱՇՏՈՆ	ԱՆՈՒՆ,ԱԶԳԱՆՈՒՆ	ՍՏՈՐԱԳՐՈՒԹ.	Տ/Թ	ՍՊԱՆԴԱՐՅԱՆ ԳՅՈՒՂԱԿԱՆ ՀԱՄԱՅՆՔԻ ՄՇԱԿՈՒՅԹԻ ՏԱՆ ՀԻՄՆԱՆՈՐՈԳՈՒՄ	ՓՈՒԼ	ԹԵՐԹ	ԹԵՐԹԵՐ
ՆԳԾ	Ա. ԽԱՉԱՏՐՅԱՆ				Դ	Է-5-45	46
ՆԱԽԱԳԾՈՂ	Ա. ԽԱՉԱՏՐՅԱՆ			ՊԱՅՄԱՆԱԿԱՆ ՆՇԱՆՆԵՐ ԵՎ ՄԱՍՆԱԳԻՐ, ՄՈՆՏԱԺ	«ՀՈՎ-ԼԵՆ» ՍՊԸ ԼԻՑԵՆԶԻԱ N11347		

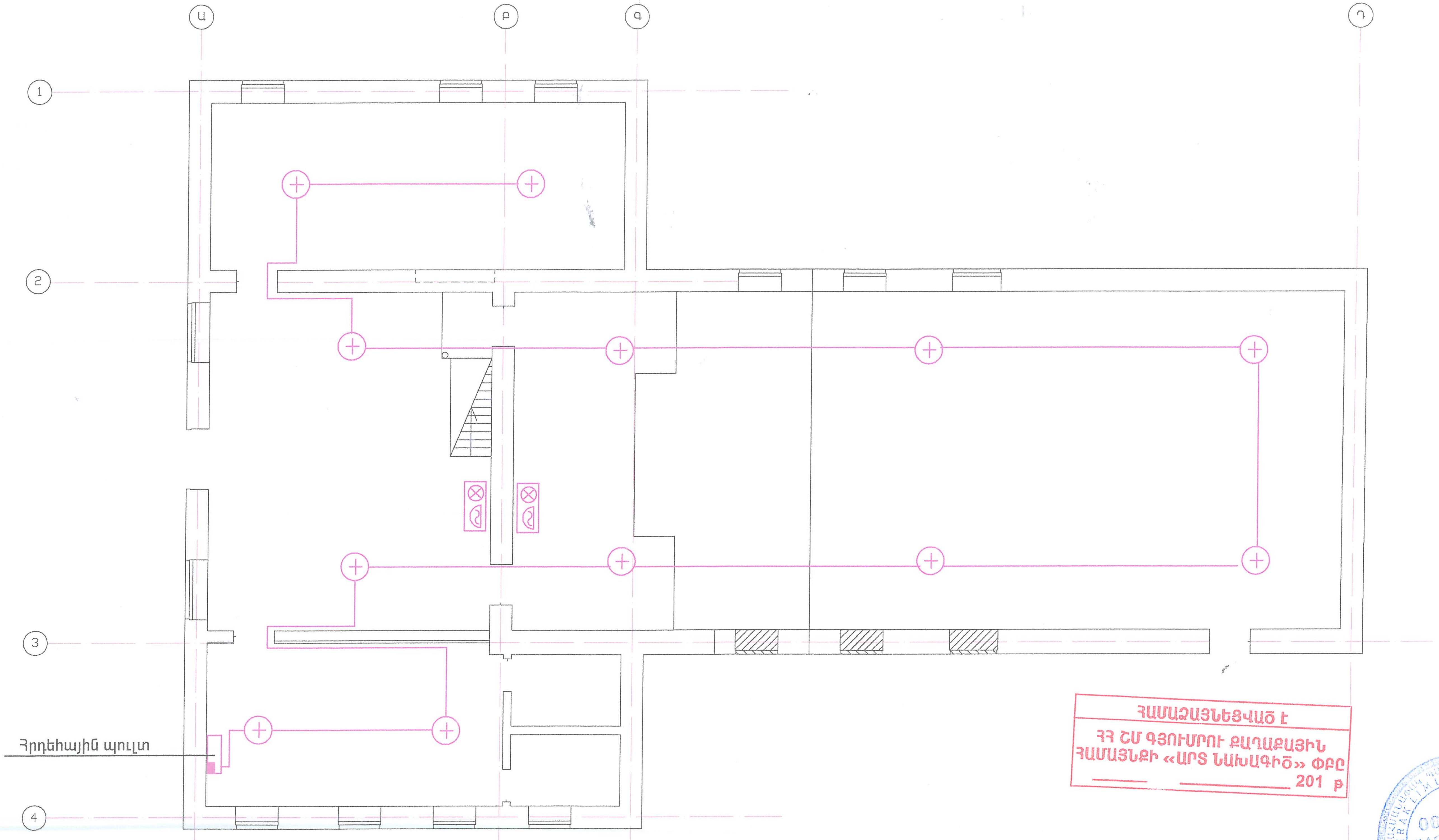

ՀՐԴԵՀ ԱԶԴԱՐԱՐՄԱՆ ՍԽԵՄԱՆ ՀԱՐԿՈՒՄ

ՀԱՄԱՁԱՅՆԵՑՎԱԾ Է
ՀՀ ՇՄ ԳՅՈՒՄՐՈՒ ՔԱՂԱՔԱՅԻՆ ՀԱՄԱՅՆՔԻ «ԱՐՏ ՆԱԽԱԳԻԾ» ՓԲԸ
______ ____________ 201 թ

00107327 «ՀՈՎ-ԼԵՆ» "HOV-LEN"

ՊԱՏՎԵՐ N 07-15
ՊԱՏՎԻՐԱՏՈՒ ՍՊԱՆԴԱՐՅԱՆԻ ԳՅՈՒՂԱՊԵՏԱՐԱՆ

ՊԱՇՏՈՆ	ԱՆՈՒՆ,ԱԶԳԱՆՈՒՆ	ՍՏՈՐԱԳՐՈՒԹ.	Տ / Թ	ՍՊԱՆԴԱՐՅԱՆ ԳՅՈՒՂԱԿԱՆ ՀԱՄԱՅՆՔԻ ՄՇԱԿՈՒՅԹԻ ՏԱՆ ՀԻՄՆԱՆՈՐՈԳՈՒՄ	ՓՈՒԼ	ԹԵՐԹ	ԹԵՐԹԵՐ
ՆԳԾ	Ա. ԽԱՉԱՏՐՅԱՆ				Դ	Է-6-46	46
ՆԱԽԱԳԾՈՂ	Ա. ԽԱՉԱՏՐՅԱՆ			ՀՐԴԵՀ ԱԶԴԱՐԱՐՄԱՆ ՍԽԵՄԱՆ ՀԱՐԿՈՒՄ	«ՀՈՎ-ԼԵՆ» ՍՊԸ ԼԻՑԵՆԶԻԱ N11347		