ԱՐՏԱԴՐԱԿԱՆ ՍԵՂԱՆ Չ/Պ

Հավելված 3

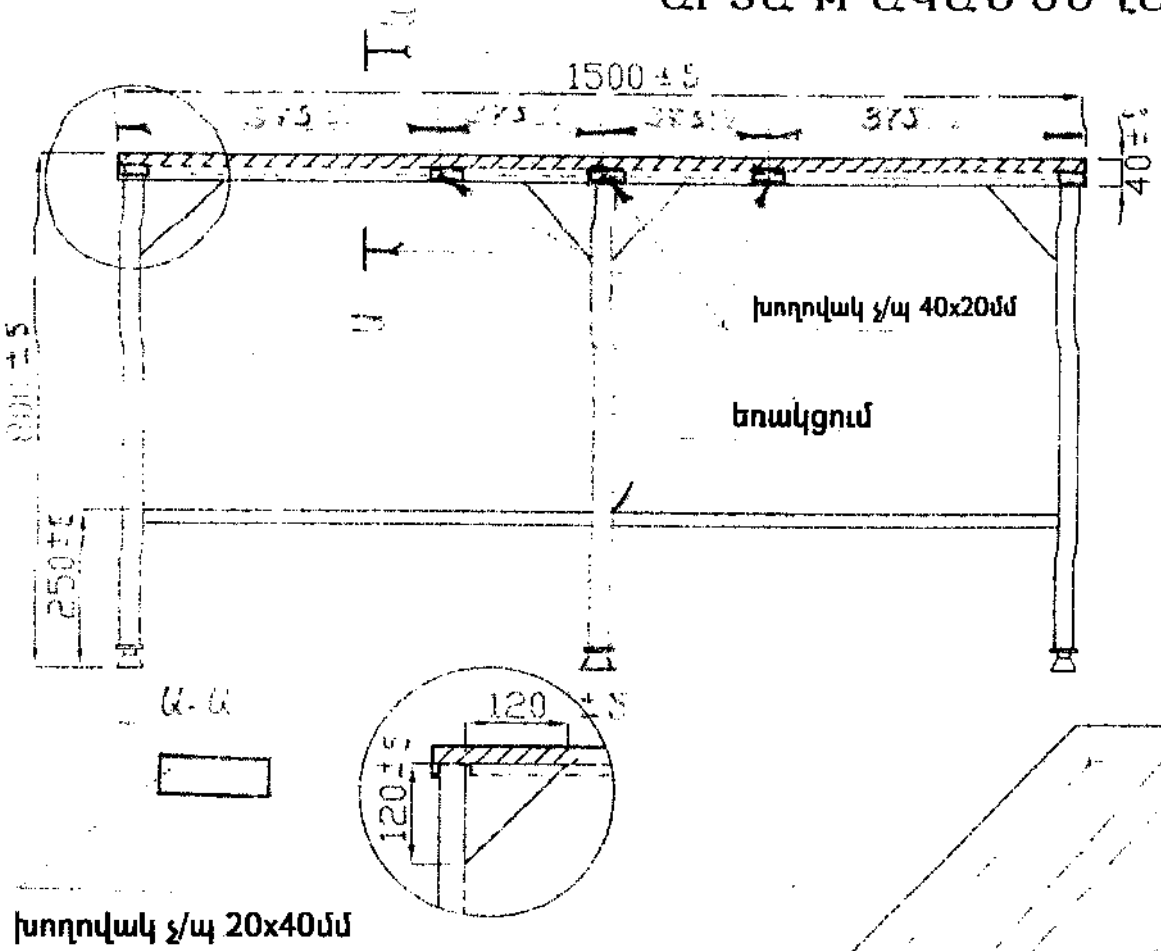

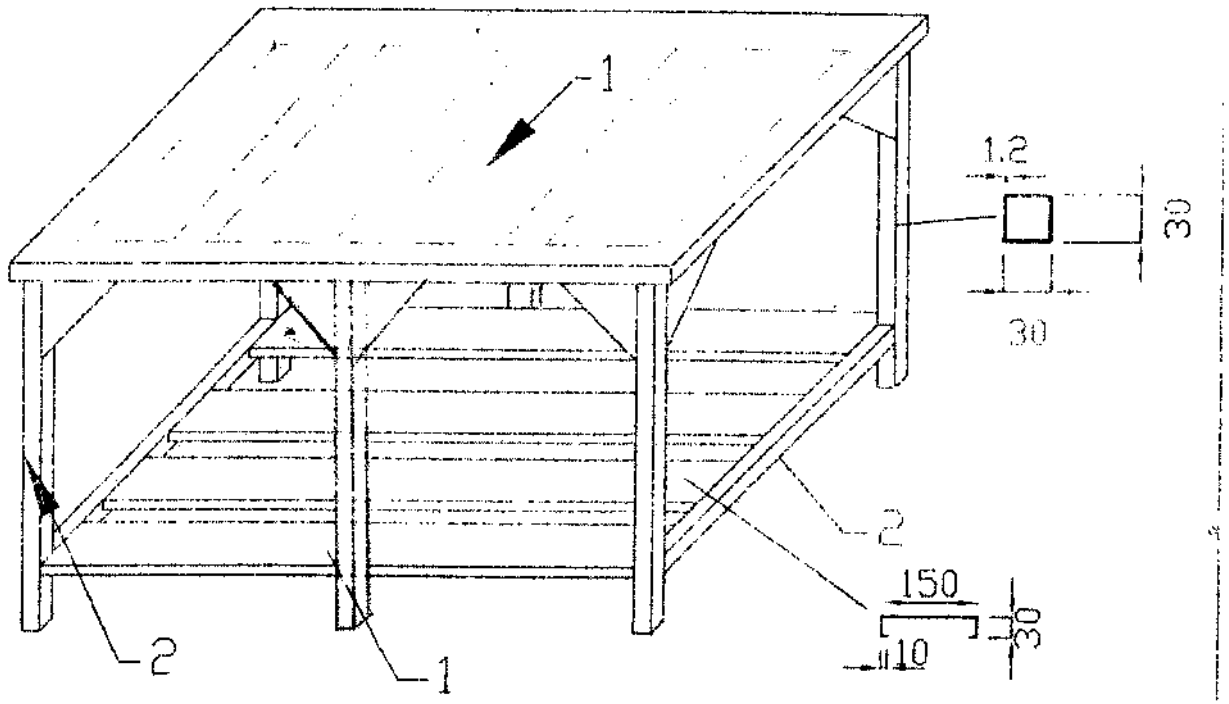

1) չ/պ թիթեղ S 1.5մմ

2) չ/պ խողովակ 30x30մմ

Բոլոր միացումները չ/պ համար նախատեսվա եռակցմամբ:

ԿԱՐԿԱՍ ԱՐՏԱՀԱԿԱՍ ՍԵՂԱՆԻ

Հավելված 3.1

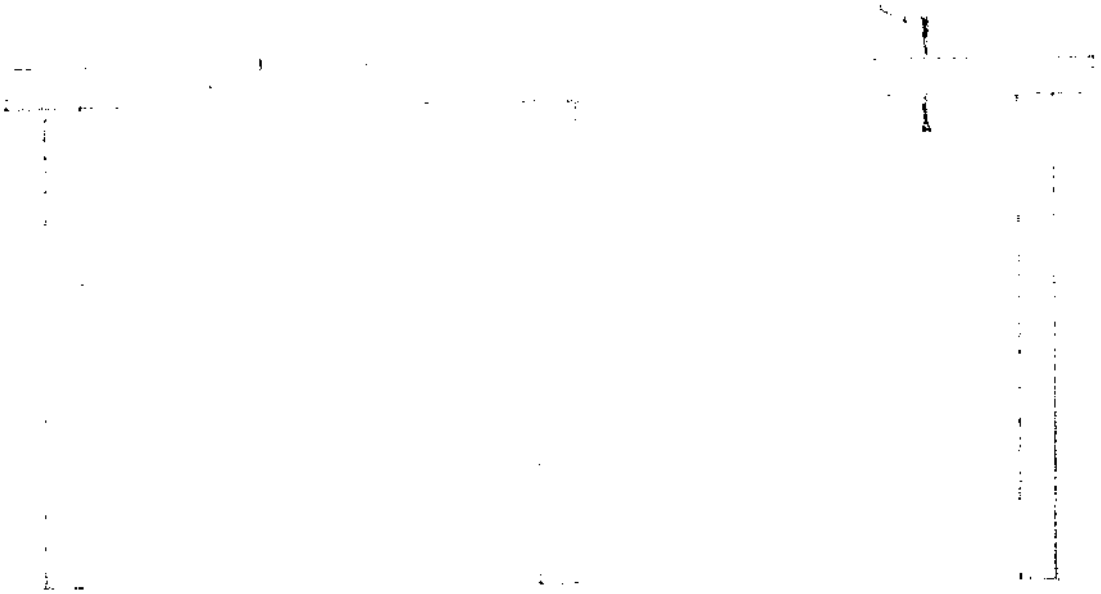

խողովակ չ/պ 30x30մմ

խողովակ չ/պ 20x40մմ

Հավելված 4

ԿԱՐՏՈՖԻԼԻ ՎԵՐԱՄՇԱԿՄԱՆ ՍԵՂԱՆ, Չ/Փ

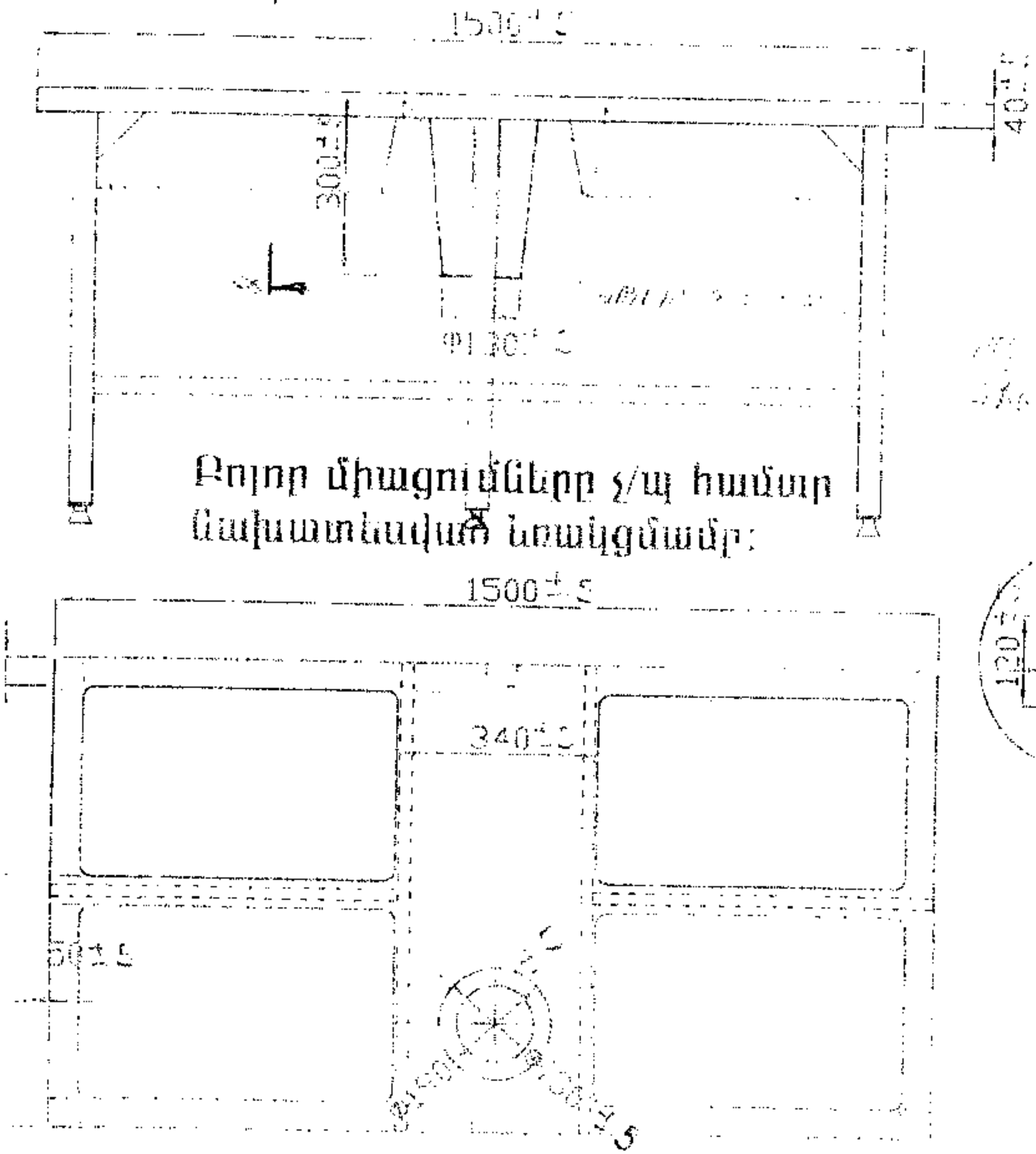

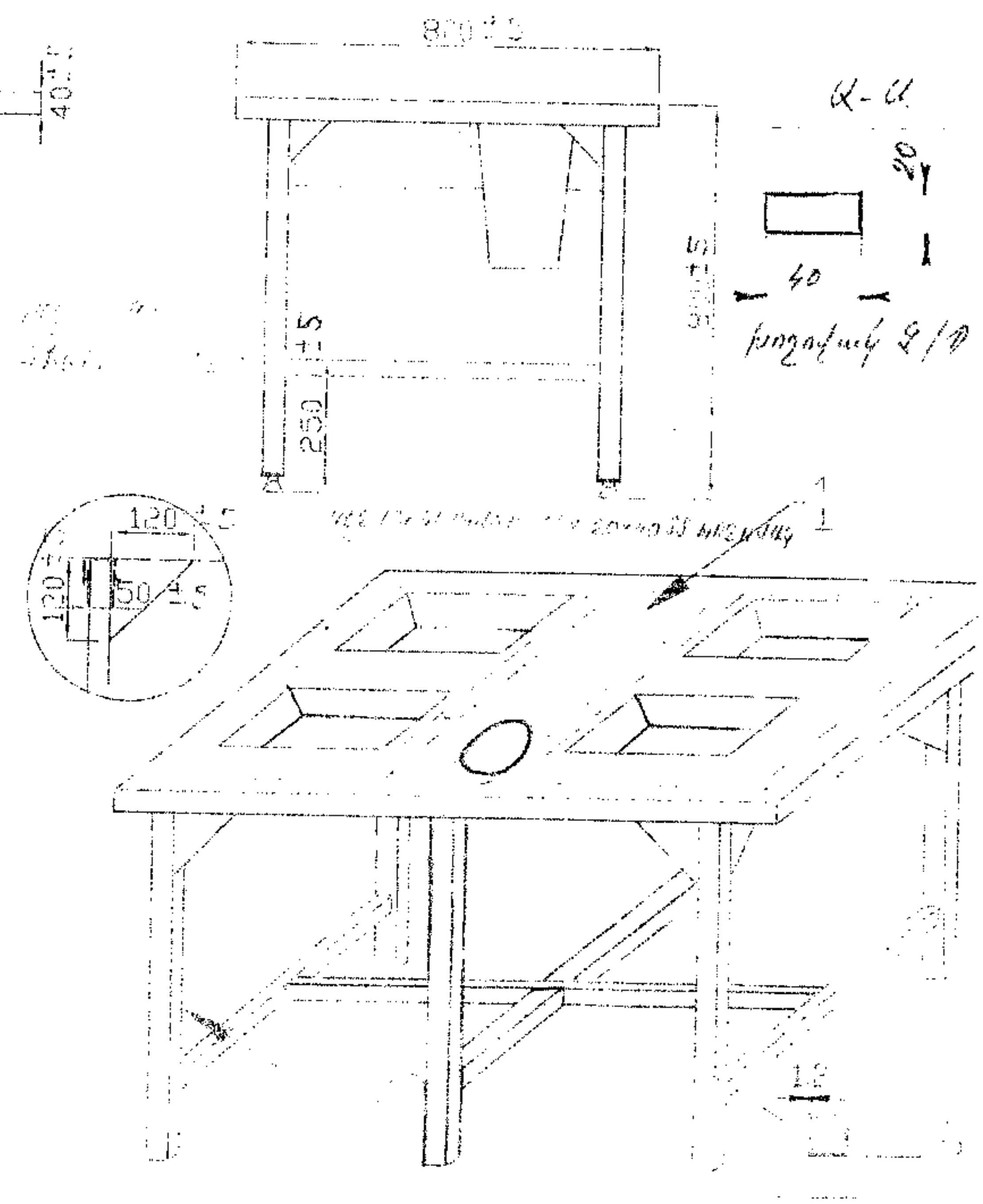

1) չ/պ թիթեղ S 1.5մմ

2) չ/պ խողովակ 30x30մմ

ԿԱՐԿԱՍ ԿԱՐՏՈՖԻԼԻ ՎԵՐԱՄՇԱԿՄԱՆ ՍԵՂԱՆԻ

Հավելված 4.1

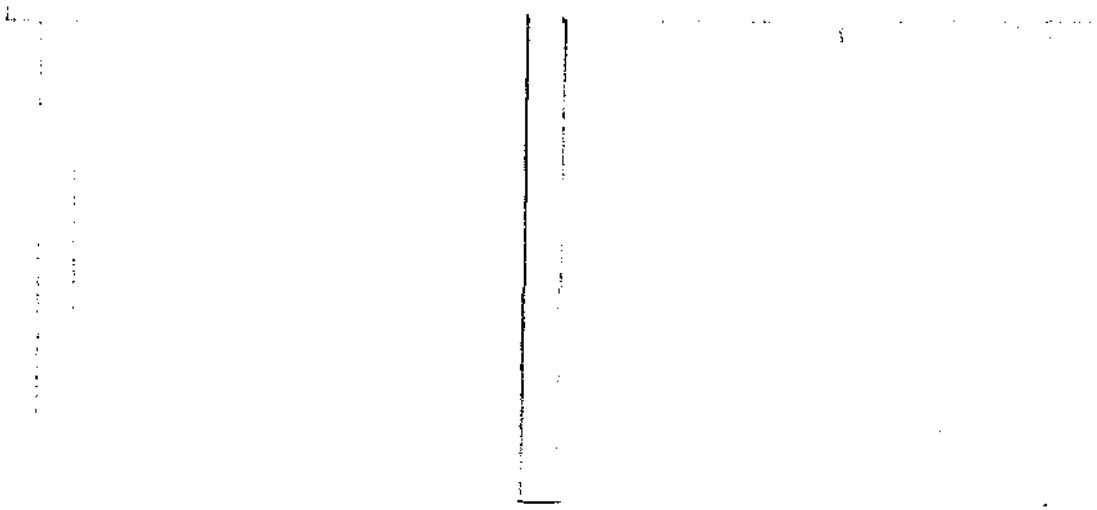

խողովակ Չ/Պ 30x30

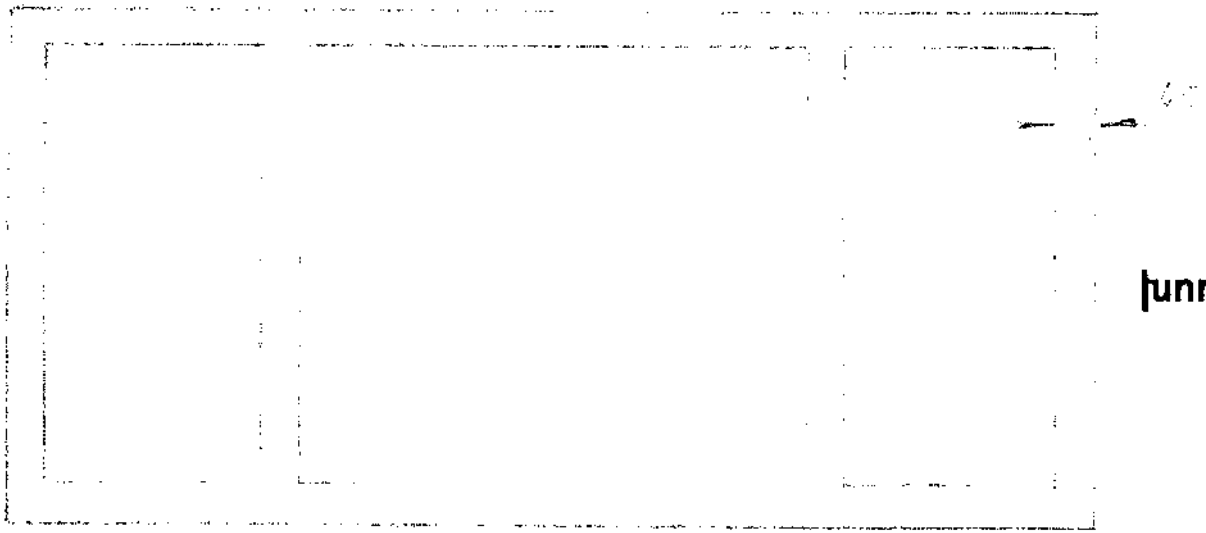

խողովակ Չ/Պ 20x40

Հավելված 5

ՁԱՎԱՐԵՂԵՆ ՄԱՔՐԵԼՈՒ ՍԵՂԱՆ Չ/Պ

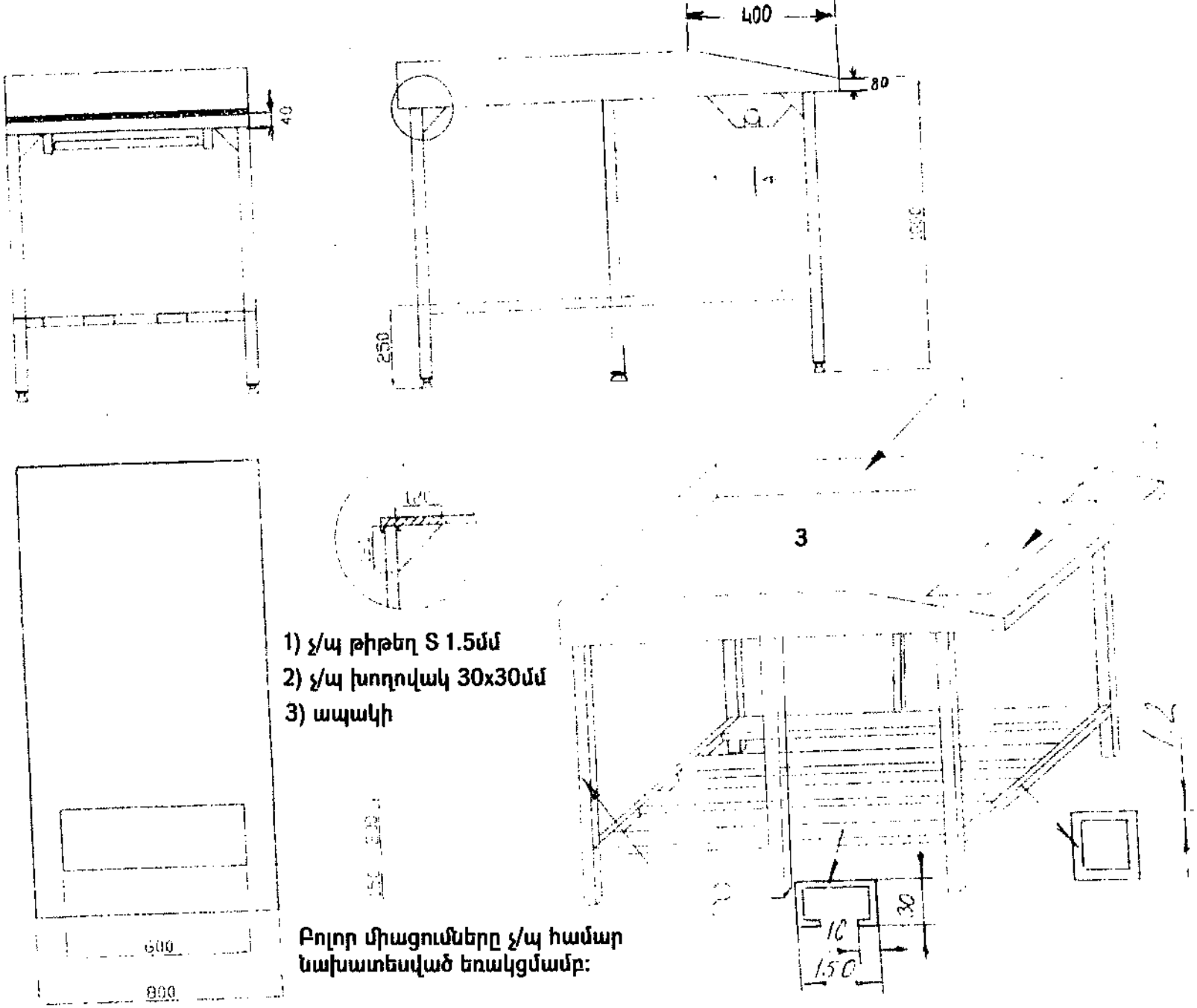

Բոլոր միացումները չ/պ համար նախատեսված եռակցմամբ:

ԿԱՐԿԱՍ ՁԱՎԱՐԵՂԵՆ ՄԱՔՐԵԼՈՒ ՍԵՂԱՆԻ

Հավելված 5.1

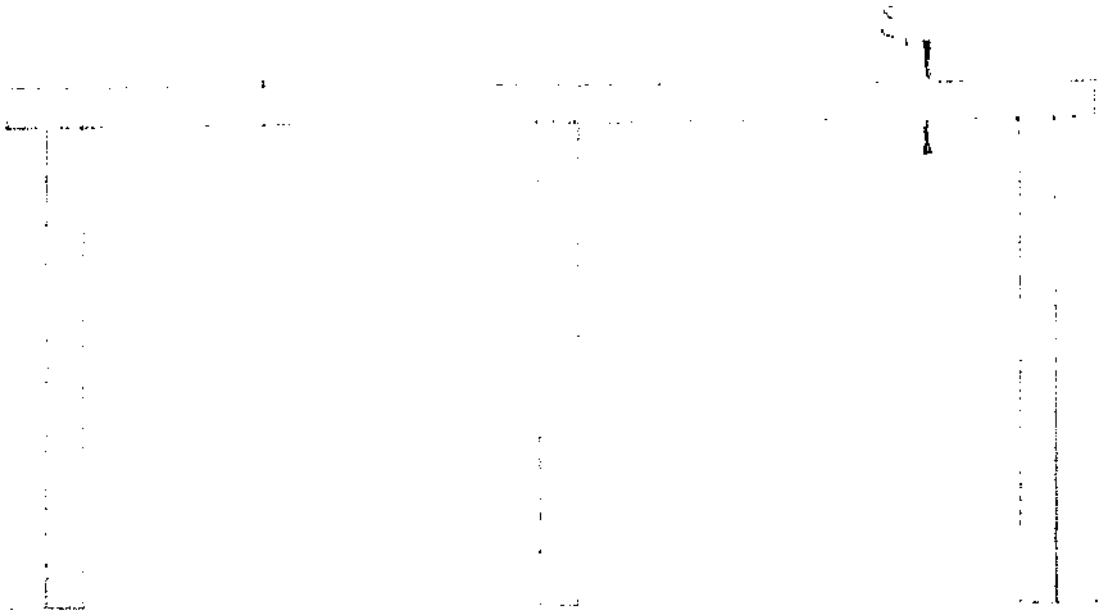

խողովակ չ/պ 30x30մմ

խողովակ չ/պ 20x40մմ

ՄԻՍ ԿՏՐԵԼՈՒ ԿՈՃՂԻ ՍԵՂԱՆ Չ/Պ

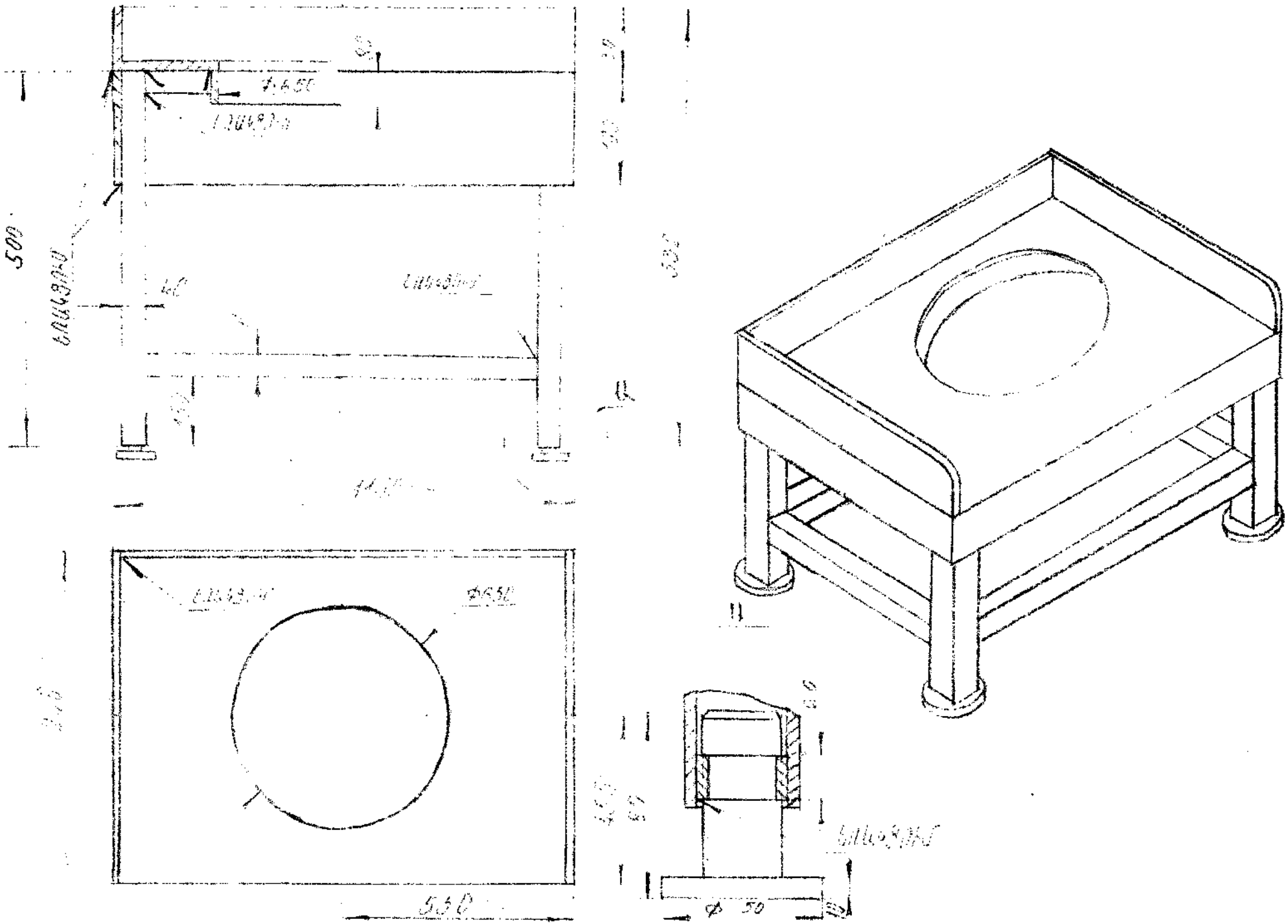

ԿԱՐԿԱՍ ՀԱՅ ԿՏՐԻՉԻ ՏԵՂԱԴՐՄԱՆ ՍԵՂԱՆԻ

Հավելված 7,1

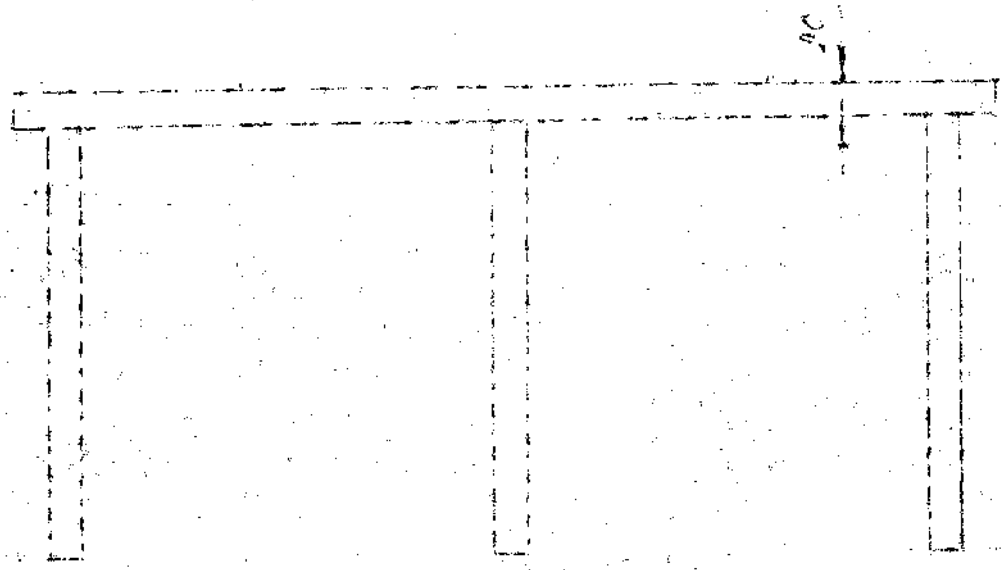

խողովակ չ/պ 30x30մմ

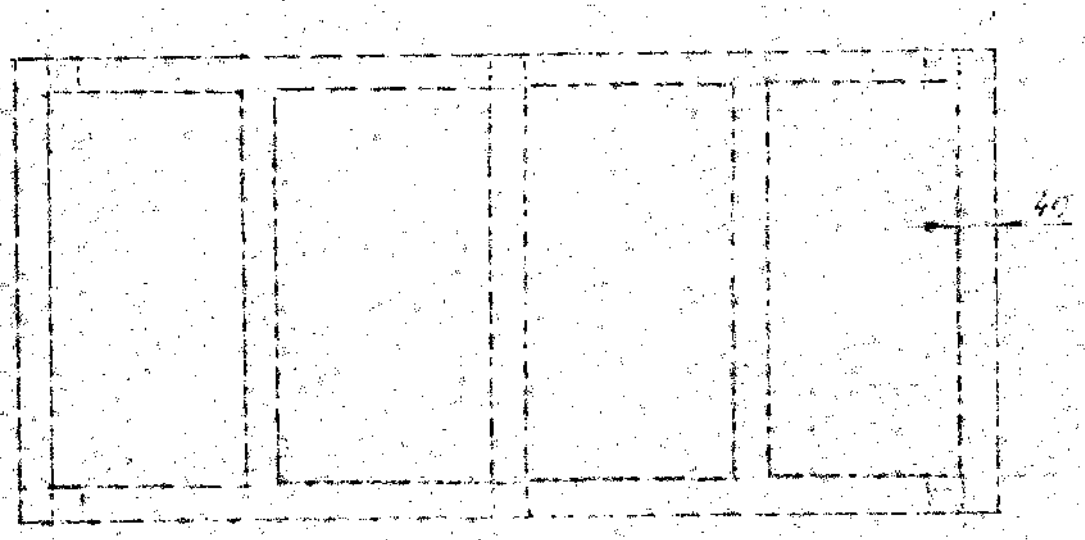

խողովակ չ/պ 20x40մմ

ԿԱՐԿԱՍ ՄԹԵՐԱԹԱՓՈՒԿՆԵՐԻ ՀԱՎԱՔԵԼՈՒ ՍԵՂԱՆԻ

Հավելված 9.1

խողովակ Չ/Պ 30x30

խողավակ Չ/Պ 20x40

Խոհանոցային գույքի դարսակ չ/պ

Հավելված 10

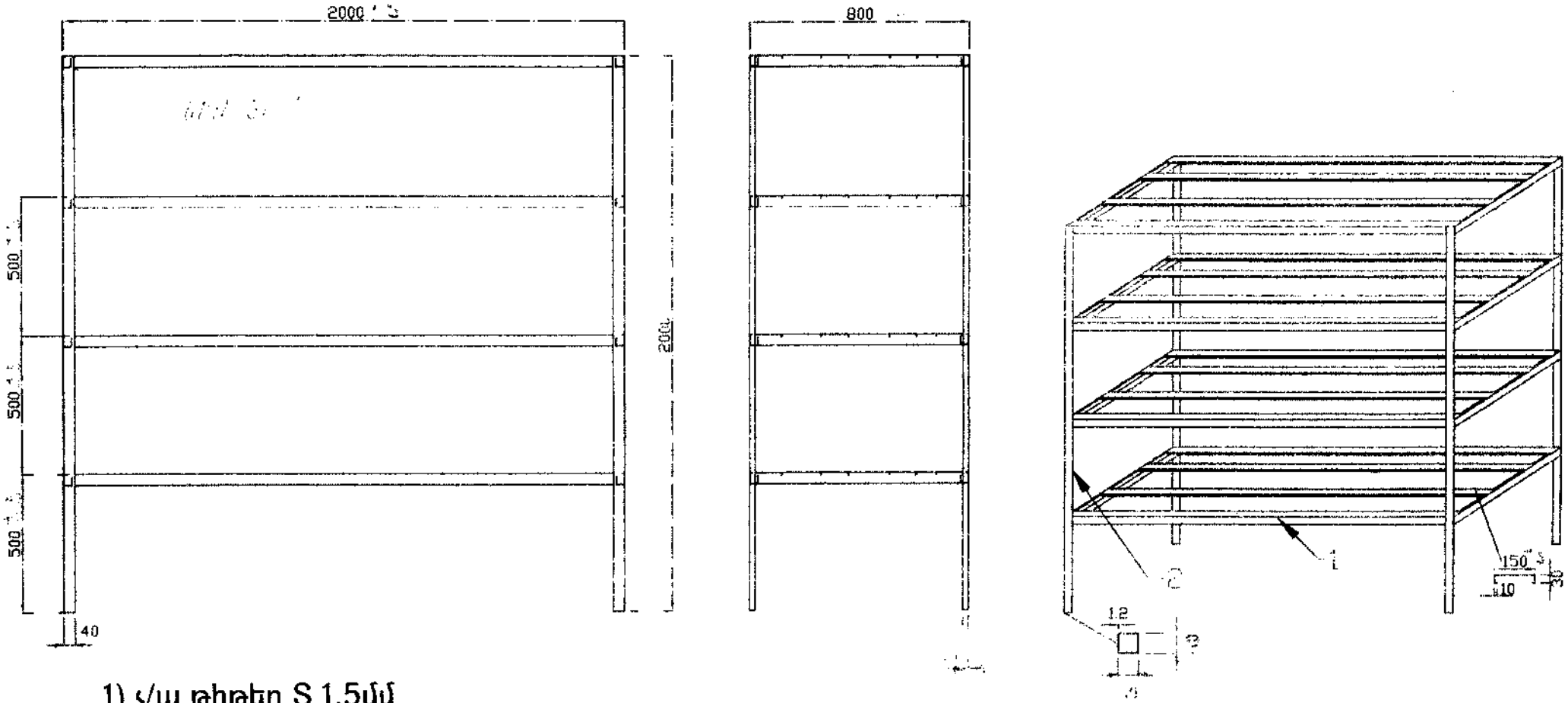

1) չ/պ թիթեղ S 1,5մմ

2) չ/պ խողովակ 40x40մմ

Բոլոր միացումները չ/պ համար նախատեսված եռակցմամբ:

Ճաշարանային սպասքի դարսակ չ/պ

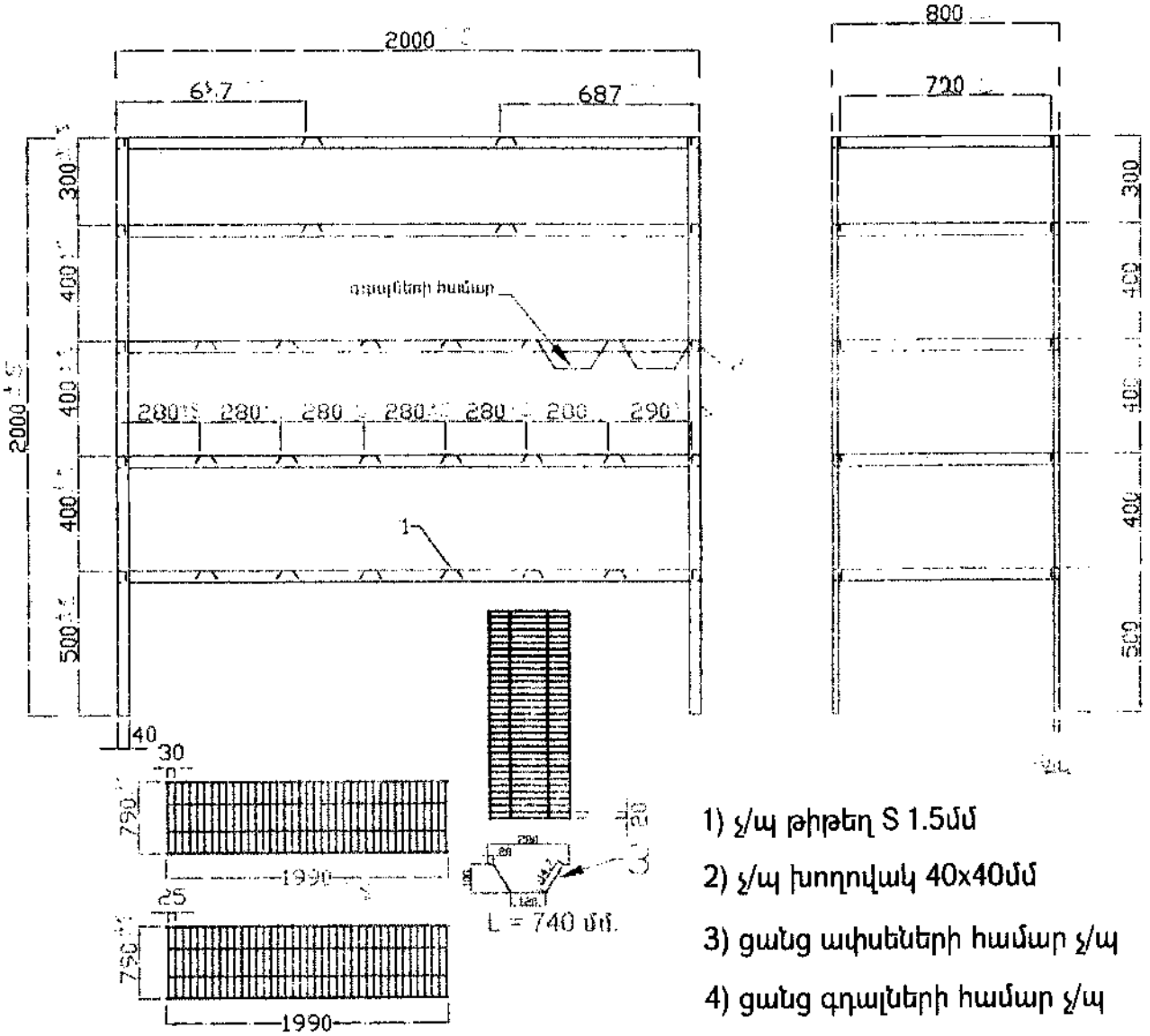

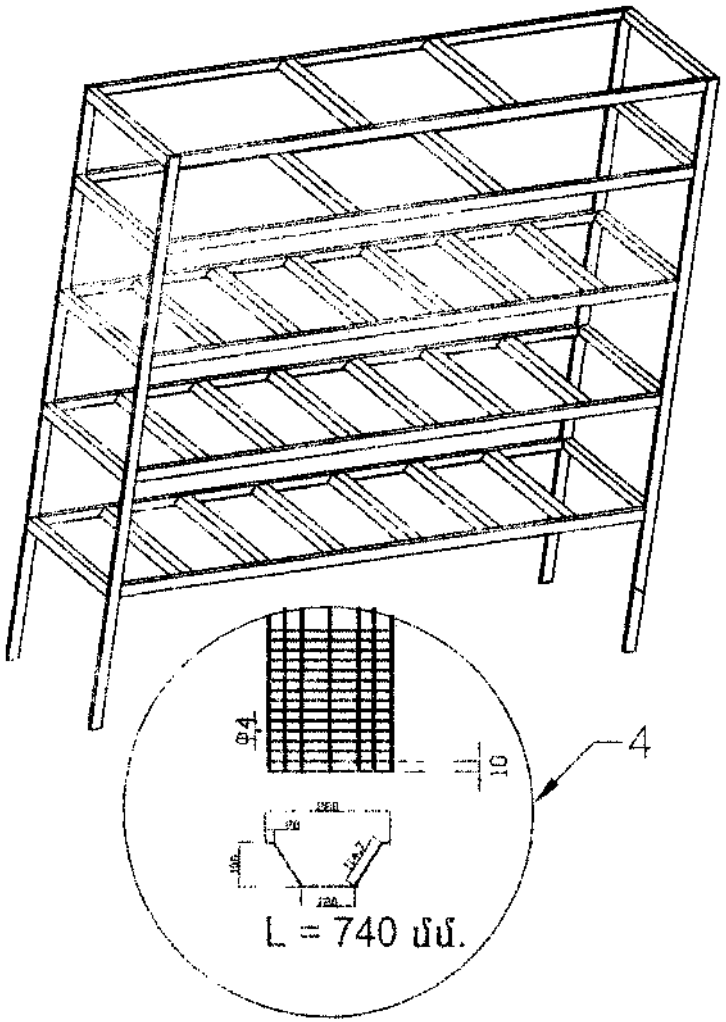

1) չ/պ թիթեղ S 1.5մմ

2) չ/պ խողովակ 40x40մմ

3) ցանց ափսեների համար չ/պ

4) ցանց գդալների համար չ/պ

Բոլոր միացումները չ/պ համար նախատեսված եռակցմամբ:

ՀԱՎԵԼՎԱԾ 12

Հացի պահպանման դարսակ չ/պ

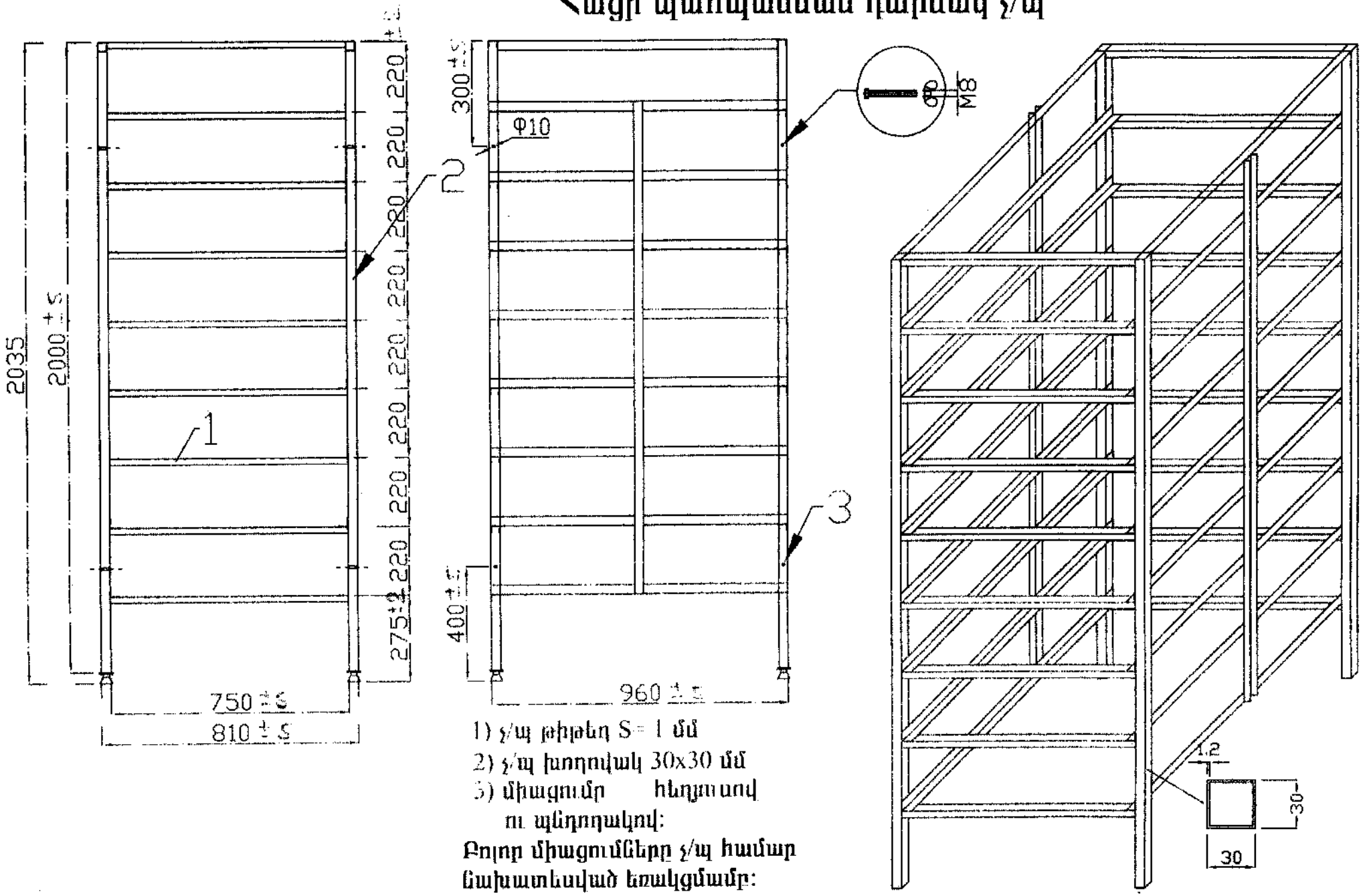

1) չ/պ թիթեղ S = 1 մմ
2) չ/պ խողովակ 30x30 մմ
3) միացումը հեղյուսով ու պնդողակով:

Բոլոր միացումները չ/պ համար նախատեսված եռակցմամբ:

ԽՈՀԱՆՈՑԱՅԻՆ ԳՈՒՅՔԻ ԿԱՆԳՆԱԿ Չ/Պ

Հավելված 14

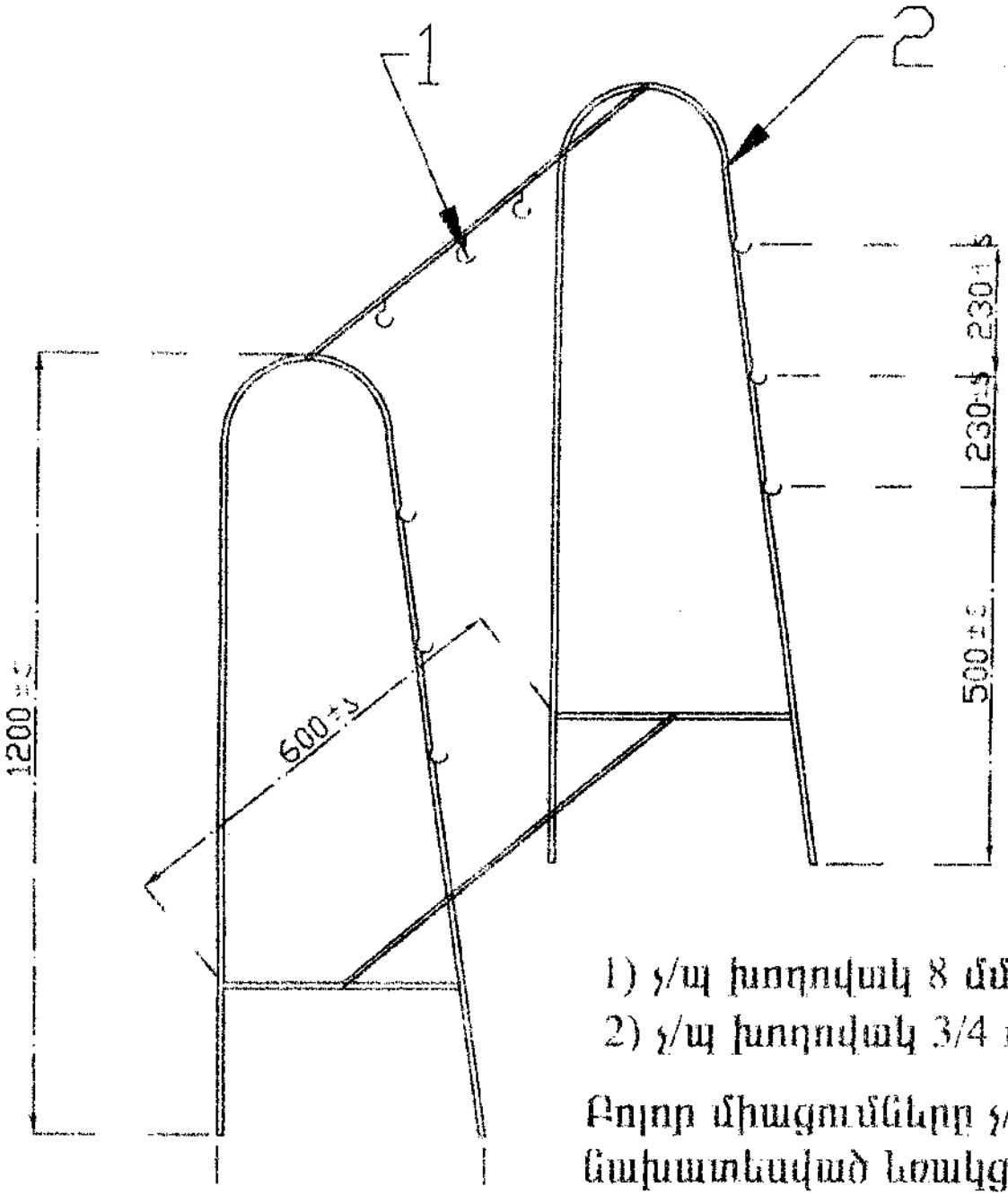

1) ց/պ խողովակ 8 մմ
2) ց/պ խողովակ 3/4 դյույմ

Բոլոր միացումները ց/պ համար նախատեսված եռակցմամբ:

ՄԻՍ ԿԱԽԵԼՈՒ ԿԱՆԳՆԱԿ Չ/Պ

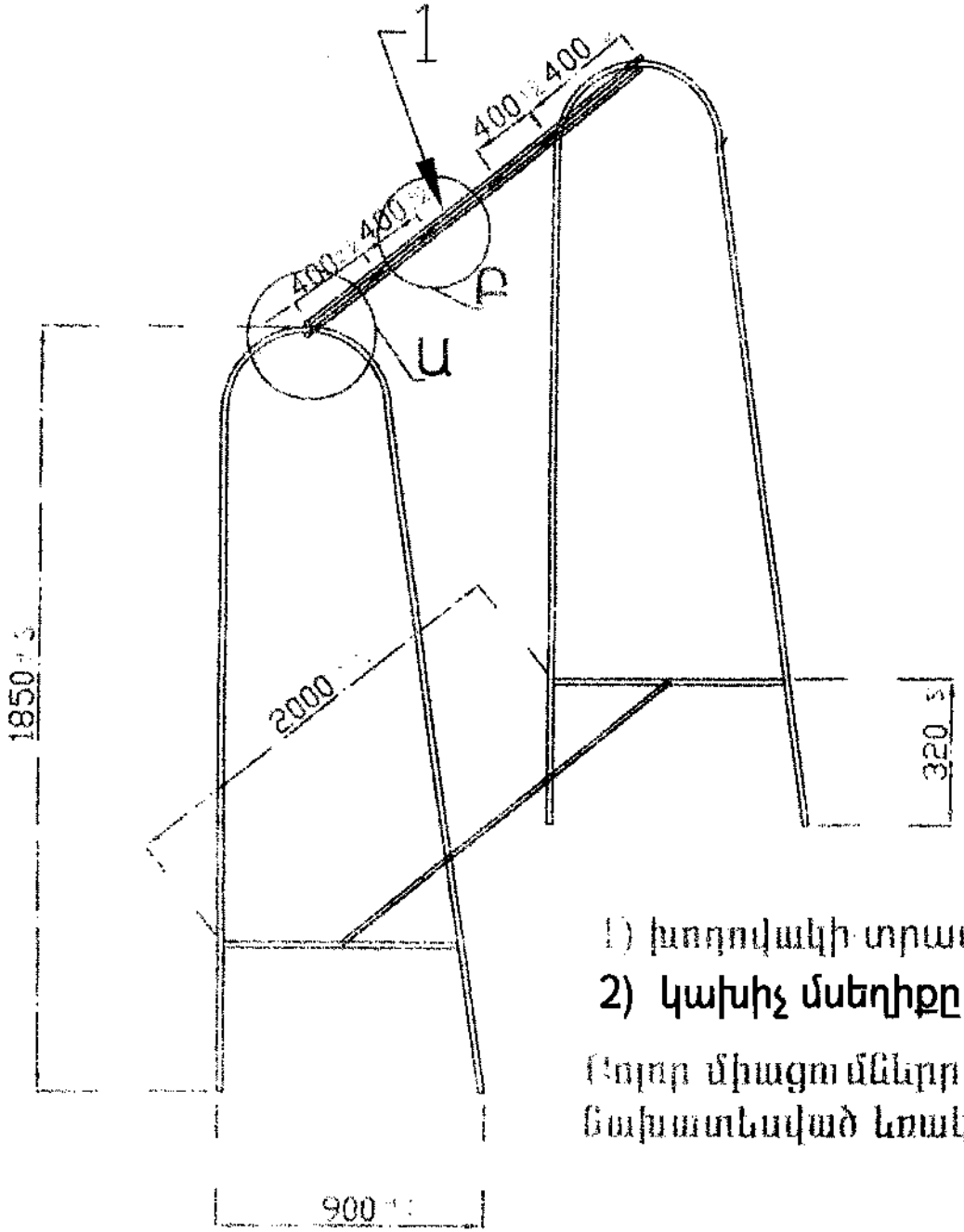

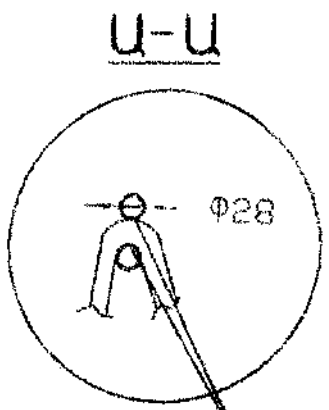

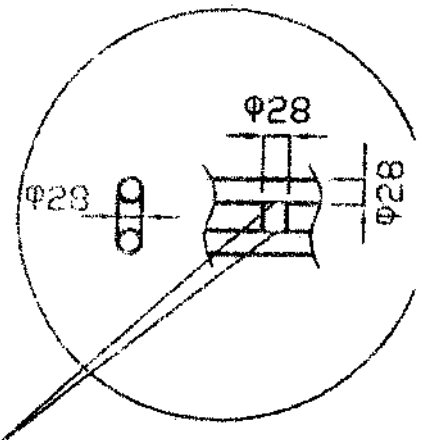

Եռակցում

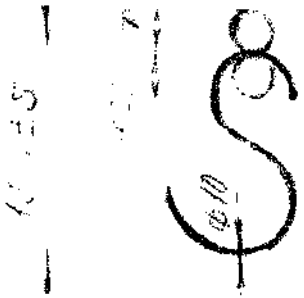

ԿԱԽԻՉ Չ/Պ

1) խողովակի տրամագիծը 28 մմ ց/պ, պատի հաստությունը՝ 2 մ

2) կախիչ մսեղիքը կախելու - 8 հատ

Բոլոր միացումները ց/պ համար նախատեսված եռակցմամբ:

Հենակետի սննդամթերքի արկղ /կոմբինացված/

Հավելված 17

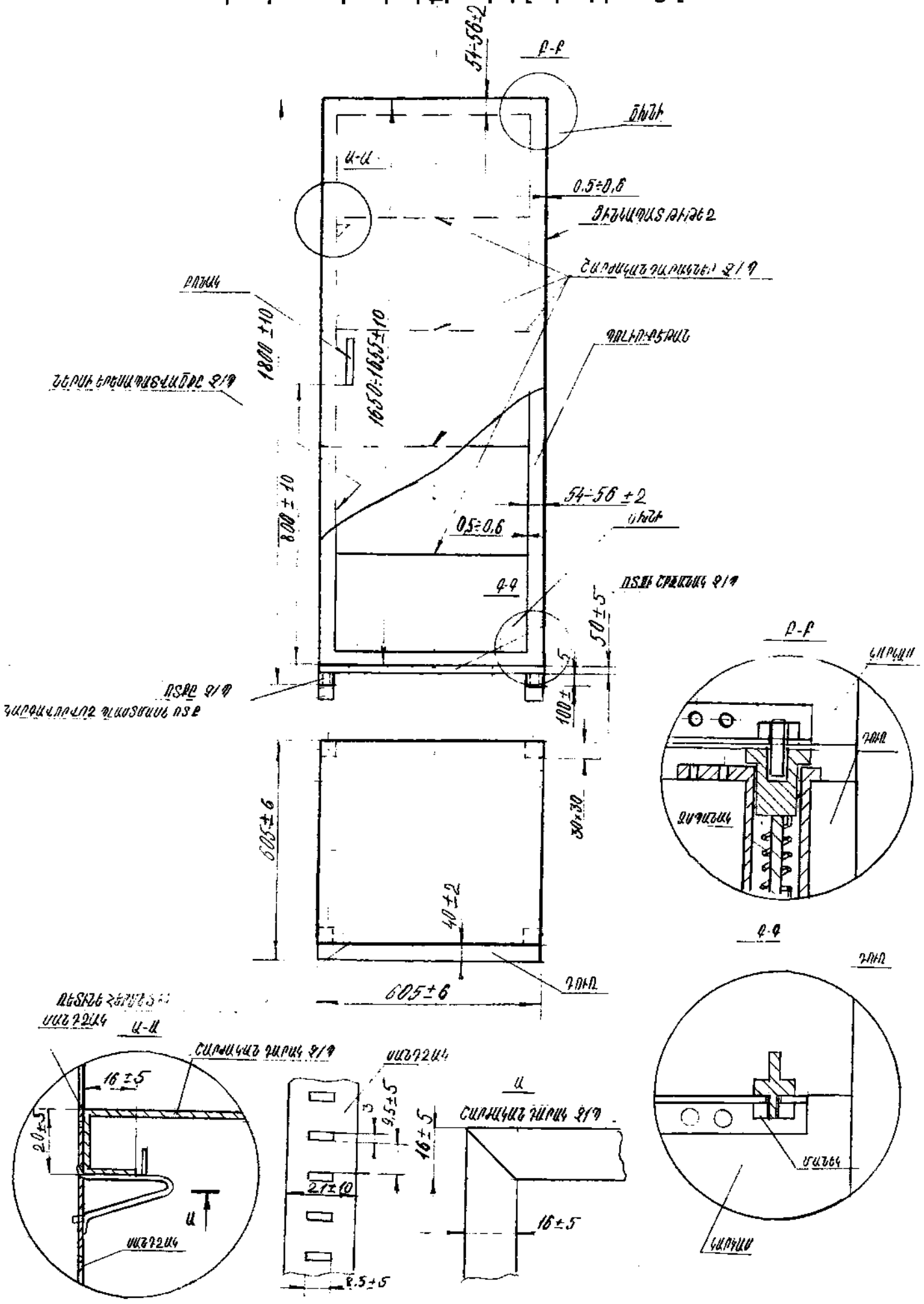

Հավելված 8

ՇԱՐԺԱԿԱՆ ՍԵՂԱՆ Չ/Պ

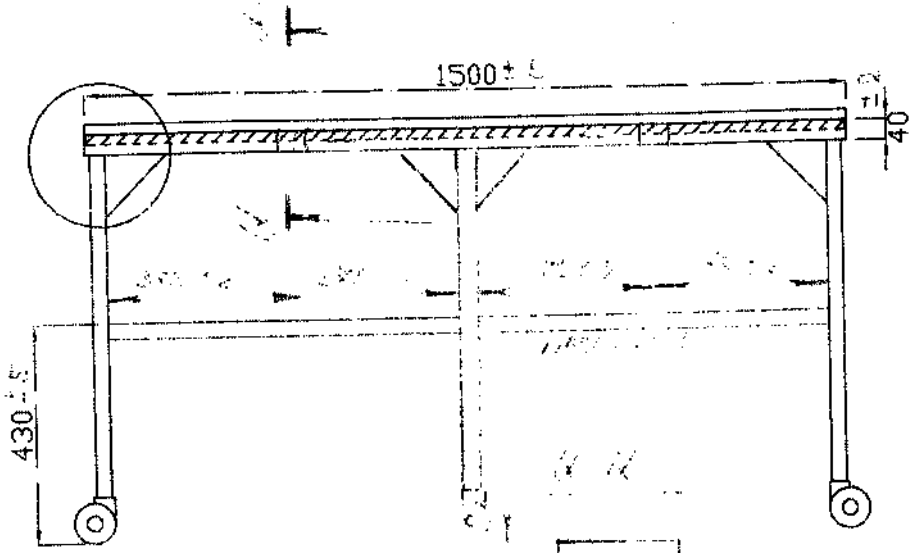

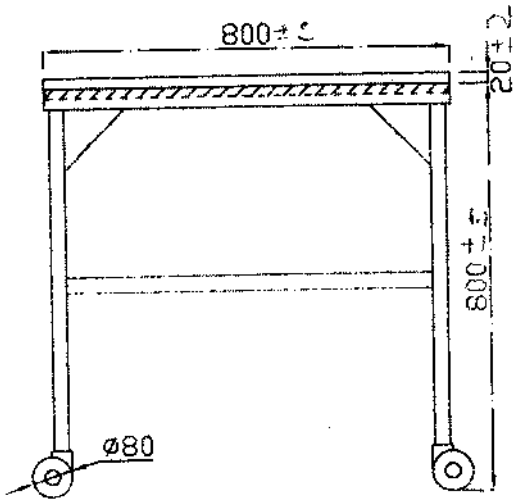

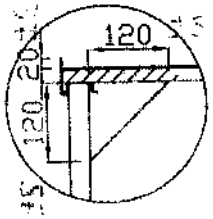

Խողովակ Չ/Պ 20x40

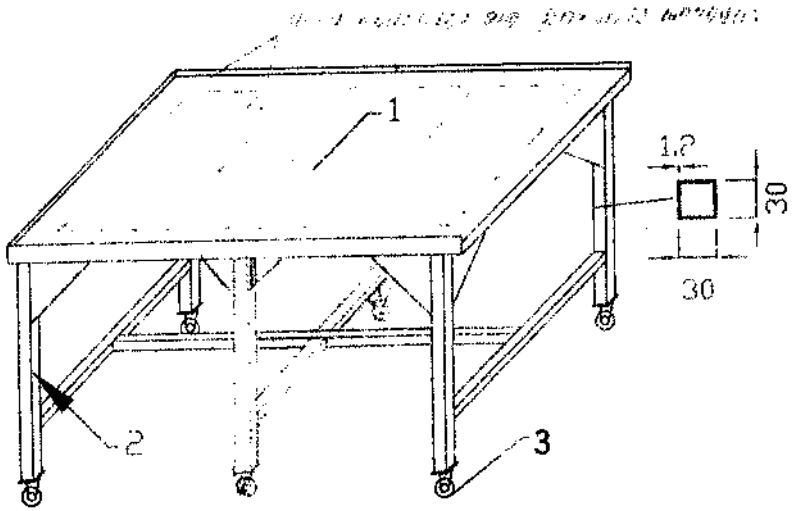

1) չ/պ թիթեղ S 1.5մմ

2) չ/պ խողովակ 30x30մմ

3) անիվներ

Բոլոր միացումները չ/պ համար նախատեսված եռակցմամբ:

ԿԱՐԿԱՍ ՇԱՐԺԱԿԱՆ ՍԵՂԱՆԻ

Հավելված 8.1

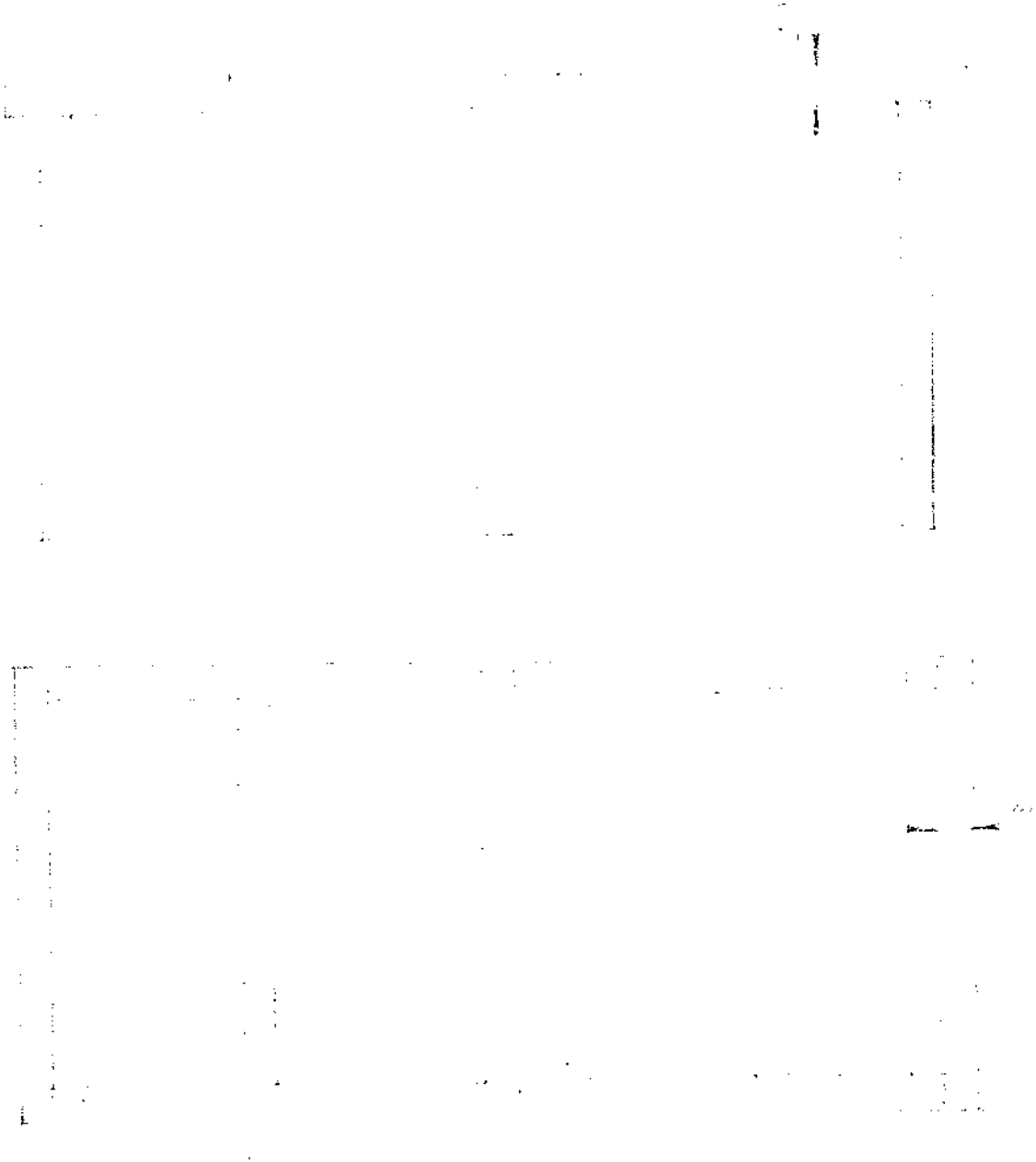

ՄԹԵՐԱԹԱՓՈՒԿՆԵՐԻ ՀԱՎԱՔԵԼՈՒ ՍԵՂԱՆ Չ/Պ

Հավելված 9

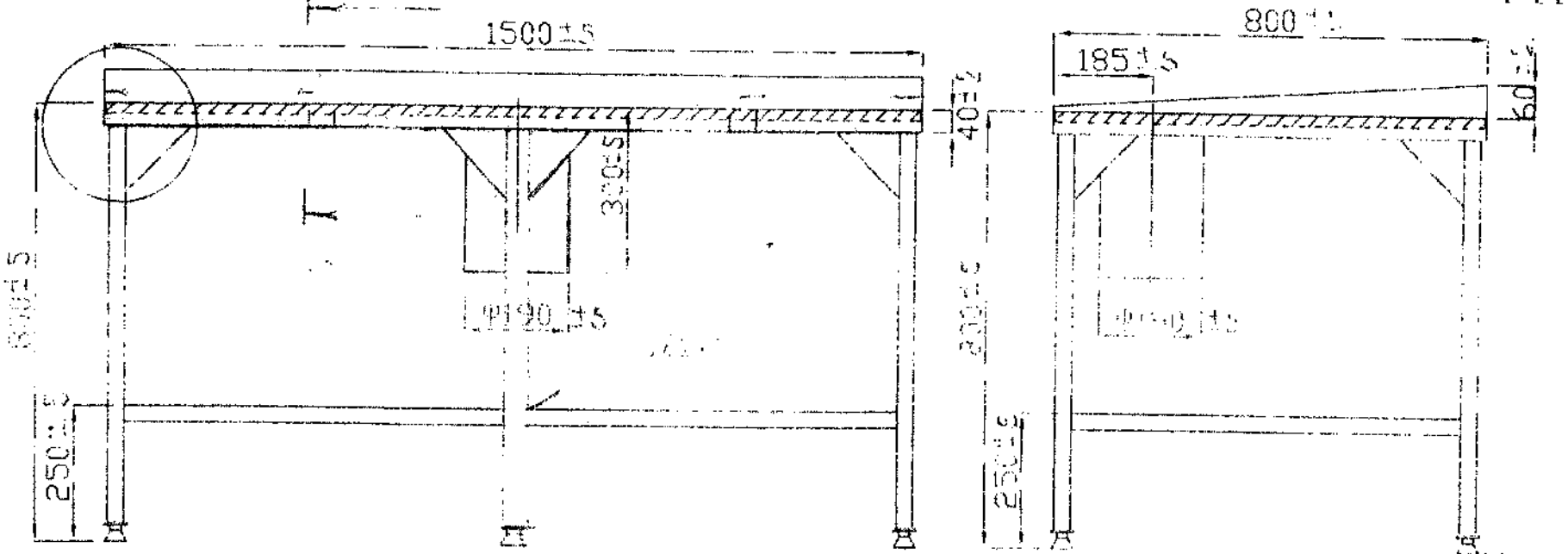

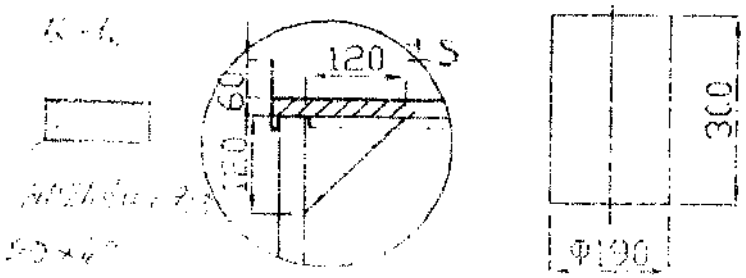

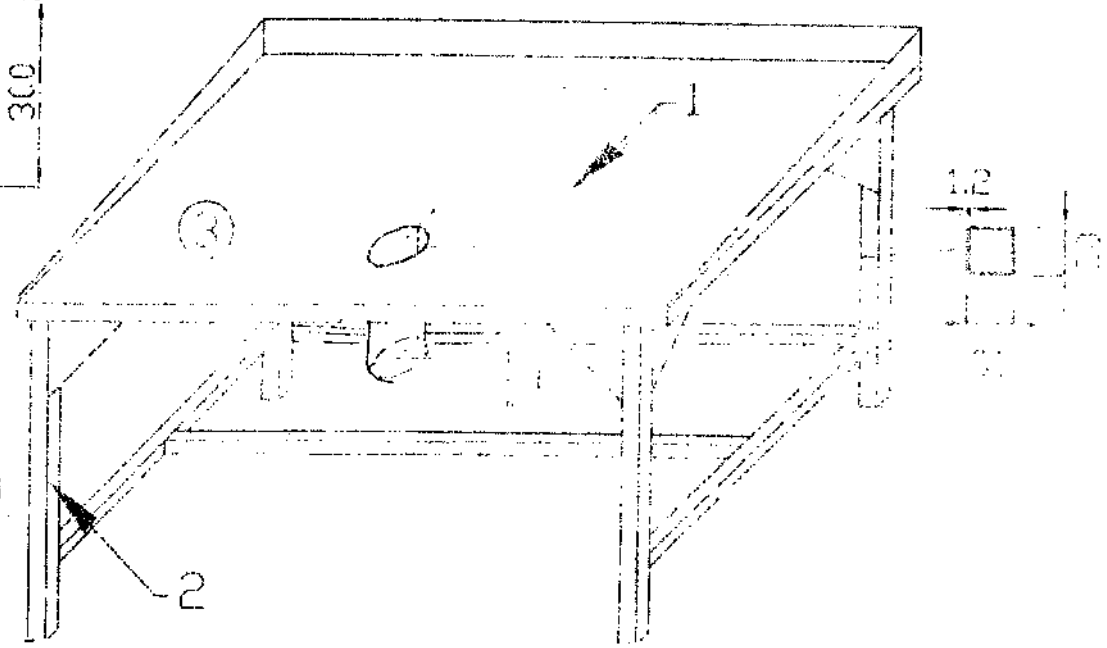

1) չ/պ թիթեղ S = 1,5մմ

2) չ/պ խողովակ 30x30 մմ

Բոլոր միացումները չ/պ համար նախատեսված եռակցմամբ:

Հավելված 18

ՋՐԻ ԲԱՔ Հ/Պ 300լ.

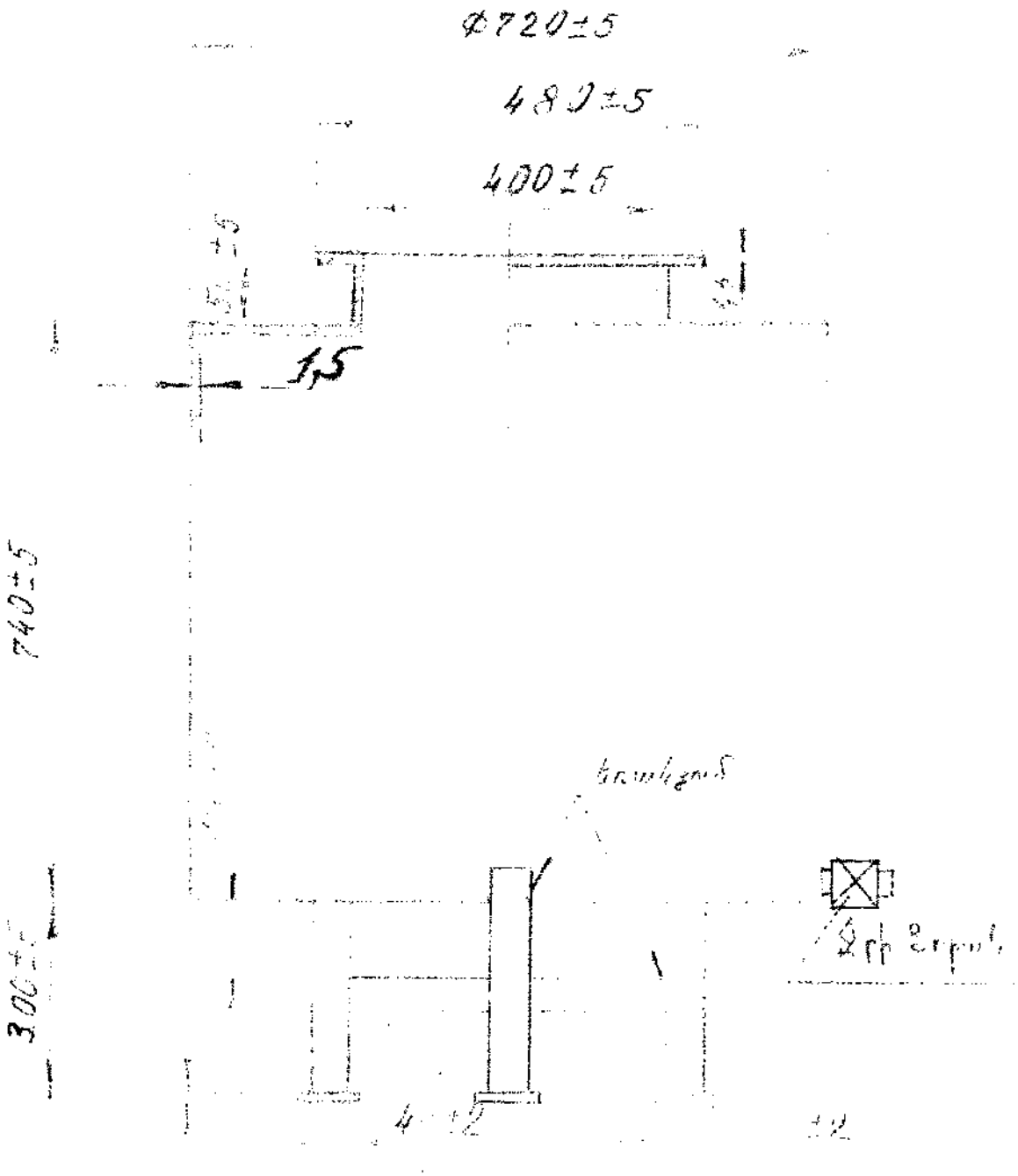

Հավելված 7

Հաց կտրիչի տեղադրման սեղան չ/պ

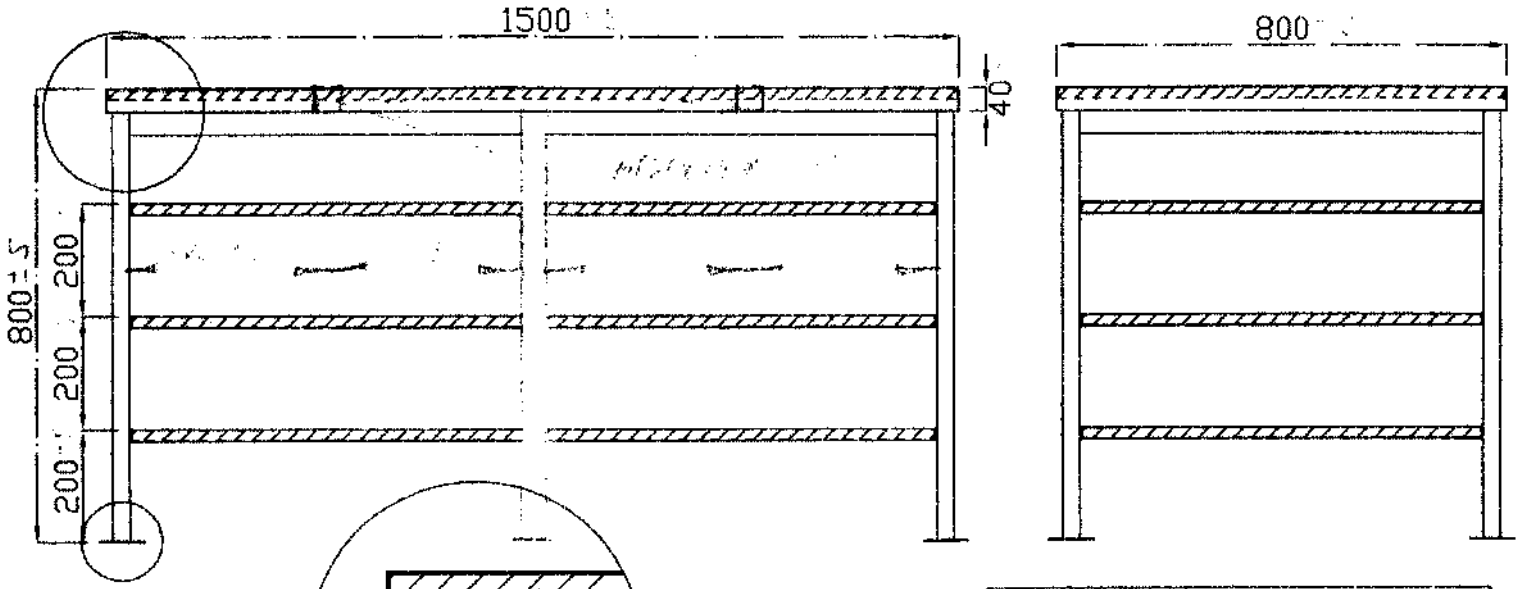

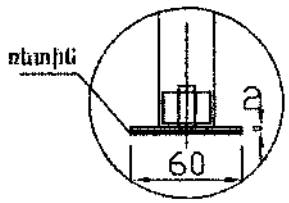

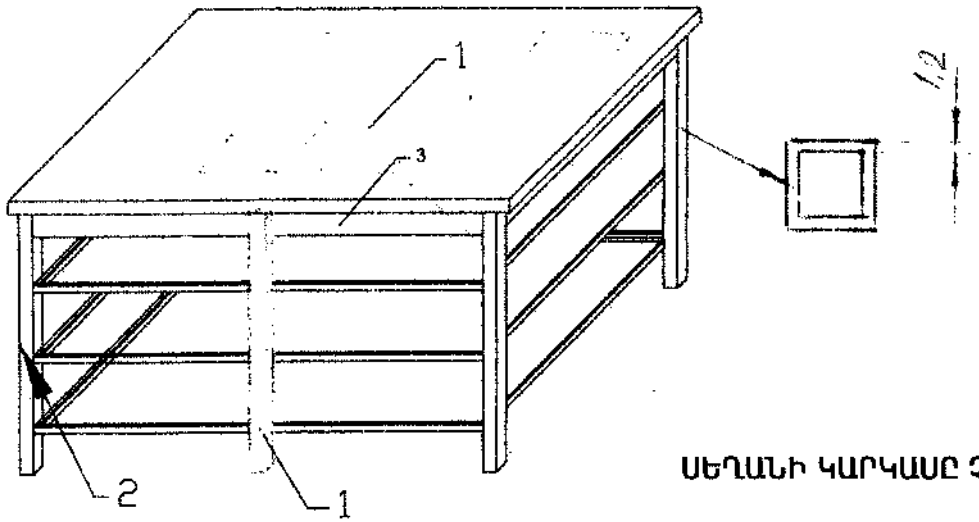

ՍԵՂԱՆԻ ԿԱՐԿԱՍԸ Չ/Պ 20x40մմ ԽՈՂՈՎԱԿ

1) չ/պ թիթեղ S 1,5մմ

2) չ/պ խողովակ 40x40մմ

3) չ/պ շվելեր

Բոլոր միացումները չ/պ համար նախատեսված եռակցմամբ: