ՃԱՐՏԱՐԱՊԵՏԱԿԱՆ ԹԵՐԹԵՐԻ ԼՐԱՑԱՆԿ

ԱՆՎԱՆՈՒՄ	ԷՋ	ԷՋԻ ԾԱԾԿԱԳԻՐ
ԸՆԴՀԱՆՈՒՐ ՏՎՅԱԼՆԵՐ		
ՆԱԽԱԳԾԻ ԿԱԶՄԸ	1	A-001
ՊԱՅՄԱՆԱԿԱՆ ՆՇԱՆՆԵՐ	2	A-002
ՀԱՏԱԿԱԳԾԵՐ		
ՉԱՓԱԳՐՈՒԹՅՈՒՆ	3	A-101
ԱՊԱՄՈՆՏԱԺՄԱՆ ՀԱՏԱԿԱԳԻԾ	4	AD-101
ՆՈՐ ՀԱՏԱԿԱԳԻԾ	5	A-102
ՀԱՐԴԱՐՄԱՆ ՀԱՏԱԿԱԳԻԾ	6	A-103
ԿԱՀԱՎՈՐՄԱՆ ՀԱՏԱԿԱԳԻԾ	7	A-104
ԿՏՐՎԱԾՔՆԵՐ		
ԿՏՐՎԱԾՔ 1	8	A-301
ՀԱՆԳՈՒՅՑՆԵՐ		
ԴՌԱՆ ԲԱՑԿԱԾՔԻ ԼԱՅՆԱՑՈՒՄ	9	A-501
F.1 ՀԱՏԱԿԻ ՀԱՏՈՒՅԹ	10	A-502
ՀԱՆԳՈՒՅՑ C-2.01: ԱՊԱԿԵ ՄԻՁՆՈՐՄԻ ՀԵՆԱՍՅՈՒՆ:	11	A-503
ԴՌՆԵՐ, ԼՈՒՍԱՄՈՒՏՆԵՐ, ԱՊԱԿԵ ՄԻՁՆՈՐՄՆԵՐ, ՃԱՂԵՐ		
ԴՌՆԵՐ, ԼՈՒՍԱՄՈՒՏՆԵՐ ԵՎ ԱՊԱԿԵ ՄԻՁՆՈՐՄՆԵՐ	12	A-801
ԼՈՒՍԱՄՈՒՏԻ ԱՆԿՏԱՆԳՈՒԹՅԱՆ ՃԱՂԵՐ SB-1.01	13	A-802
ԼՈՒՍԱՄՈՒՏԻ ԱՆԿՏԱՆԳՈՒԹՅԱՆ ՃԱՂԵՐ SB-1.02	14	A-803

ԱՆՎԱՆՈՒՄ	ԷՋ	ԷՋԻ ԾԱԾԿԱԳԻՐ
ԷԼԵԿՏՐԱԿԱՆՈՒԹՅԱՆ ԳԾԱԳՐԵՐ		
ԷԼԵԿՏՐԱԿԱՆՈՒԹՅԱՆ ՀԱՏԱԿԱԳԻԾ	15	E-101
ՇԵՆՔԻ ԷԼԵԿՏՐԱԿԱՆ ՀՈՂԱՆՑՄԱՆ ՆՈՐ ՍԽԵՄԱ	16	E-102
ՋԵՌՈՒՑՄԱՆ ԳԾԱԳՐԵՐ		
ՋԵՌՈՒՑՄԱՆ ՍԱՐՔԵՐԻ ՏԵՂԱԿԱՊՄԱՆ ՀԱՏԱԿԱԳԻԾ	17	M-101
ԼՈՒՍԱՏՈՒՆԵՐ ԵՎ ԿԱՀՈՒՅՔ		
ԼՈՒՍԱՏՈՒ LTG-01	18	Q-101
ԳՐԱՍԵՂԱՆ FRN-01.1	19	Q-102
ԳՐԱՍԵՂԱՆ FRN-01.2	20	Q-103
ՀԱՄԱԿԱՐԳՉԱՅԻՆ ԹՄԲԻԿՆԵՐ FRN-02.1 ԵՎ FRN-02.2	21	Q-104
ԸՆԴՈՒՆԱՐԱՆԻ ՍԵՂԱՆ FRN-03	22	Q-105
ՊԱՏՁԵՆԱՀԱՆՄԱՆ ՍԱՐՔԻ ՍԵՂԱՆ-ՊԱՀԱՐԱՆ FRN-04	23	Q-106
ՍԵՐՎԵՐԻ ՊԱՀԱՐԱՆ FRN-07	24	Q-107
ՊԱՀԱՐԱՆ FRN-08	25	Q-108
ՊԱՀԱՐԱՆ FRN-09.1	26	Q-109
ՊԱՀԱՐԱՆ FRN-09.2	27	Q-110
ՍԵՂԱՆ FRN-10	28	Q-111

ՆԱԽԱԳԾԱՅԻՆ ԹԻՄ

ՃԱՐՏԱՐԱՊԵՏ՝ Զոհրաբ ԲԱՈՒԵՐ
ՆԱԽԱՀԱՇՎՈՂ՝ Արտեմ ՀԱԿՈԲՅԱՆ

ՆԱԽԱԳԾԻ ԿԱԶՄԸ

<<	ՄԱՍ	ՀԱՊԱԿՈՒՄ
1	ՆԱԽԱԳԾԻ ԲԱՑԱՏՐԱԳԻՐ	
2	**ՃԱՐՏԱՐԱՊԵՏԱԿԱՆ ԼՈՒԾՈՒՄՆԵՐ**	**ՃԼ**
3	ԾԱԿԱԼԱԹԵՐԹ	

Հասցե Զաբիթափի գյուղապետարան
ՀԵՌ. +37494452185

Ճարտարապետ	Զ. ԲԱՈՒԵՐ	

ՔԱՂԱՔԱՑԻՆԵՐԻ ՍՊԱՍԱՐԿՄԱՆ ԳՐԱՍԵՆՅԱԿԻ ԿԵՐԱԿԱՆՈՒՑՄԱՆ ԵՎ ՆՈՐՈԳՄԱՆ ՆԱԽԱԳԻԾ:

Էջ	Փուլ	Մաս
1	ԱՆ	ՃԼ

Նախագծի կազմը

Էջի ծածկագիր
A-001

Ստուգված		Ուղղում	...	Ուղղի/Ֆայլ Ֆայլի տարբերակ	DIZ Repolit_A_21_Zardap_CD_160212.pln 2016-02-24	Տպված է	2016-02-24, 20:33

ԳՈՏԻՆԵՐ

սենյակի համար (դիրք) → 101.A
մակերես → 2.5 m²
հատակի տեսակ → F.2
առաստաղի բարձրություն → H: 3.00 m

ՀԱՏԱԿՆԵՐ

FE.3

հատակի տիպի դիրք

F. Նոր հատակ
FE. Գոյություն ունեցող հատակ
FR. Վերանորոգվող

ԼՈՒՍԱՄՈՒՏՆԵՐ

տեսք 1:100 մասշտաբում

Լուսամուտի դիրք → W-1.01

Հերթական համար

1=Արտաքին լուսամուտ
2=Ներքին լուսամուտ

ԴՌՆԵՐ

Դռան դիրք → D-1.01

Հերթական համար

1=Արտաքին դուռ
2=Ներքին դուռ

ՍԱՆԻՏԱՐԱԿԱՆ ԿԱՀԱՎՈՐՄԱՆ ՊԱՅՄԱՆԱԿԱՆ ՆՇԱՆՆԵՐ

Նշան	Անվանում
	լվացարան
	զուգարանակոնք

ԱՌԱՆՑՔՆԵՐ

Ա

1

ՀՅՈՒՍԻՍ

Հ3

ՄՈՒՏՔԵՐ

ԿՏՐՎԱԾՔՆԵՐ

6
A-301

կտրվածքի դիրք

էջի ծածկագիր

կտրվածքի դիրք → 1

A-501

էջի ծածկագիր

ՊԱՏԵՐ

WN-1.01

Պատի դիրք

Հերթական համար

Խումբ

WE=Առկա պատ
WD=Քանդվող պատ
WN=Նոր պատ

ՀԱՆԳՈՒՅՑՆԵՐ

դիրք

01
A-501

էջի ծածկագիր

ԷԼ. ՍԱՐՔԵՐԻ ՊԱՅՄԱՆԱԿԱՆ ՆՇԱՆՆԵՐ

	ԱՆՁԱՏԻՉ 1 ՍՏԵՂՆՈՎ
	ԱՆՁԱՏԻՉ 2 ՍՏԵՂՆՈՎ
	ՕԴԱՓՈԽԻՉԻ ԱՆՁԱՏԻՉ
IP55	ՎԱՐԴԱԿ, IP 55
	ՎԵՐԱԴԻՐ ՎԱՐԴԱԿ
2900	ՄԱԼՈՒԽԻ ԴՈՒՐՍ ԲԵՐՈՒՄ ՕԴԱՓՈԽԻՉԻ ՀԱՄԱՐ, H=2900
	ՕԴԱՓՈԽԻՉ
	ԼՈՒՍԱՎՈՐՈՒԹՅԱՆ ԼԱՄՊ
	ԱՌԱՍՏԱՂԻ ՎԵՐԱԴԻՐ ԼՈՒՍԱՏՈՒ
	ՄԱԼՈՒԽ
D2 H=150	Թվային ցանցի վարդակ 2 խրոցով, 150 մմ բարձրության վրա
SD	Ծխի տվիչ
MD	Շարժման տվիչ
EP-1	էլեկտրական հոսանքի վահանակ 1

ՀԱՊԱՎՈՒՄՆԵՐ

ՀԱՊԱՎՈՒՄՆԵՐ	ԱՆՎԱՆՈՒՄ
$h_կ$	Կենտրոնի բարձրությունը
max	Առավելագույն
min	Նվազագույն
FRN	Կահույք
LTG	Լուսատու
UT	Սեղանի տակ
Տ/Ա	Տեմենտ-ավազ
ՔՍԳ	Քաղաքացիների սպասարկման գրասենյակ

Հասցե Ձառիթափի գյուղապետարան					
ՀԵՌ. +37494452185					
Ճարտարապետ	Զ. ԲԱՈՒԵՐ		ՔԱՂԱՔԱՑԻՆԵՐԻ ՍՊԱՍԱՐԿՄԱՆ ԳՐԱՍԵՆՅԱԿԻ ՎԵՐԱԿԱՆԳՈՒՅՑՄԱՆ ԵՎ ՆՈՐՈԳՄԱՆ ՆԱԽԱԳԻԾ:	Էջ	Փուլ	Մաս
				2	ԱՆ	ՃԼ
			Պայմանական նշաններ	Էջի ծածկագիր A-002		
Ստուգված		Ուղղում	...	Ուղղի/Ֆայլ Ֆայլի տարբերակ	GIZ Retrofit_A_21_Zartap_CD_160212.pln 2016-02-24	Տպված է	2016-02-24, 20:35

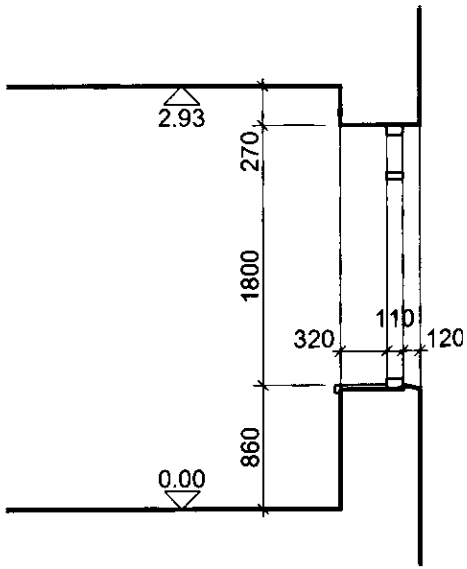

1 ՉԱՓԱԳՐՎԱԾ ԿՏՐՎԱԾՔ 1
1:50

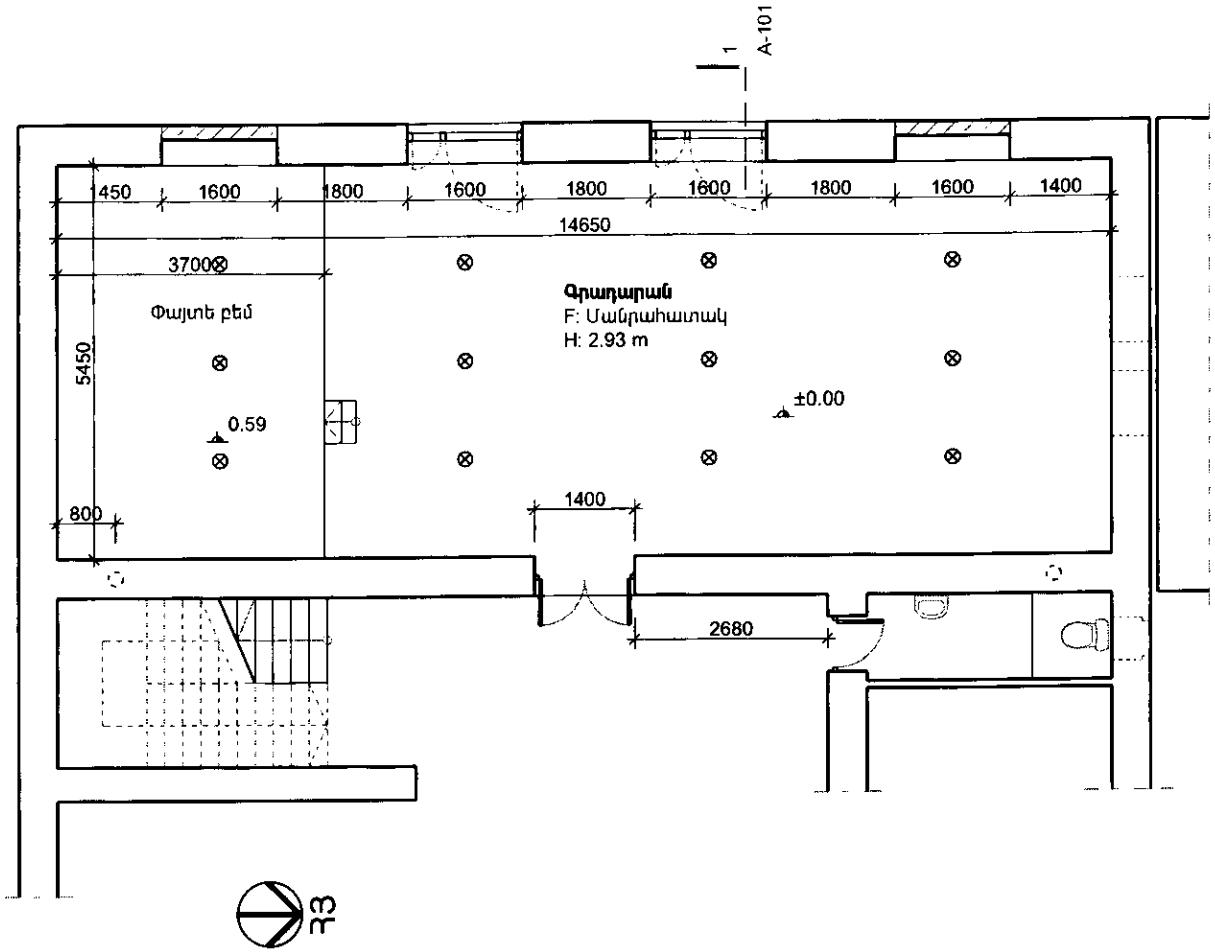

ՉԱՓԱԳՐՎԱԾ ՀԱՏԱԿԱԳԻԾ
1:100

Հասցե Ձաղիթալի գյուղապետարան						
ՀԵՌ. +37494452185						
Ճարտարապետ	Զ. ԲԱՌԻԵՐ		ՔԱՂԱՔԱՑԻՆԵՐԻ ՍՊԱՍԱՐԿՄԱՆ ԳՐԱՍԵՆՅԱԿԻ ՎԵՐԱԿԱՌՈՒՑՄԱՆ ԵՎ ՆՈՐՈԳՄԱՆ ՆԱԽԱԳԻԾ:	Էջ	Փուլ	Մաս
				3	ԱՆ	ՃԼ
			Չափագրություն	Էջի ծածկագիր A-101		
Ստուգված		Ուղղում	...	Ուղղի/Ֆայլ Ֆայլի տարբերակ	GIZ Retrofit_A_21_Zaritap_CD_160212.pln 2016-02-24	Տպված է	2016-02-24, 20:36

Հին փայտե լուսամուտների
և լուսամուտագոգերի
ապամոնտաժում

Նախկին լուսամուտի բացվածքի մեջ
տուֆե շարվածքի քանդում

Առաստաղի լուսատուների
մոնտաժում ՔՍԳ-ի տարածքում միայն:

Բեմի և կից փայտե սանդուղքների
ամբողջական ապամոնտաժում. 21 մ²

Հատակի և հիմնատակի ամբողջական քանդում
ըստ հատակի հատույթի գծագրի:
Տես՝ էջ A-502:

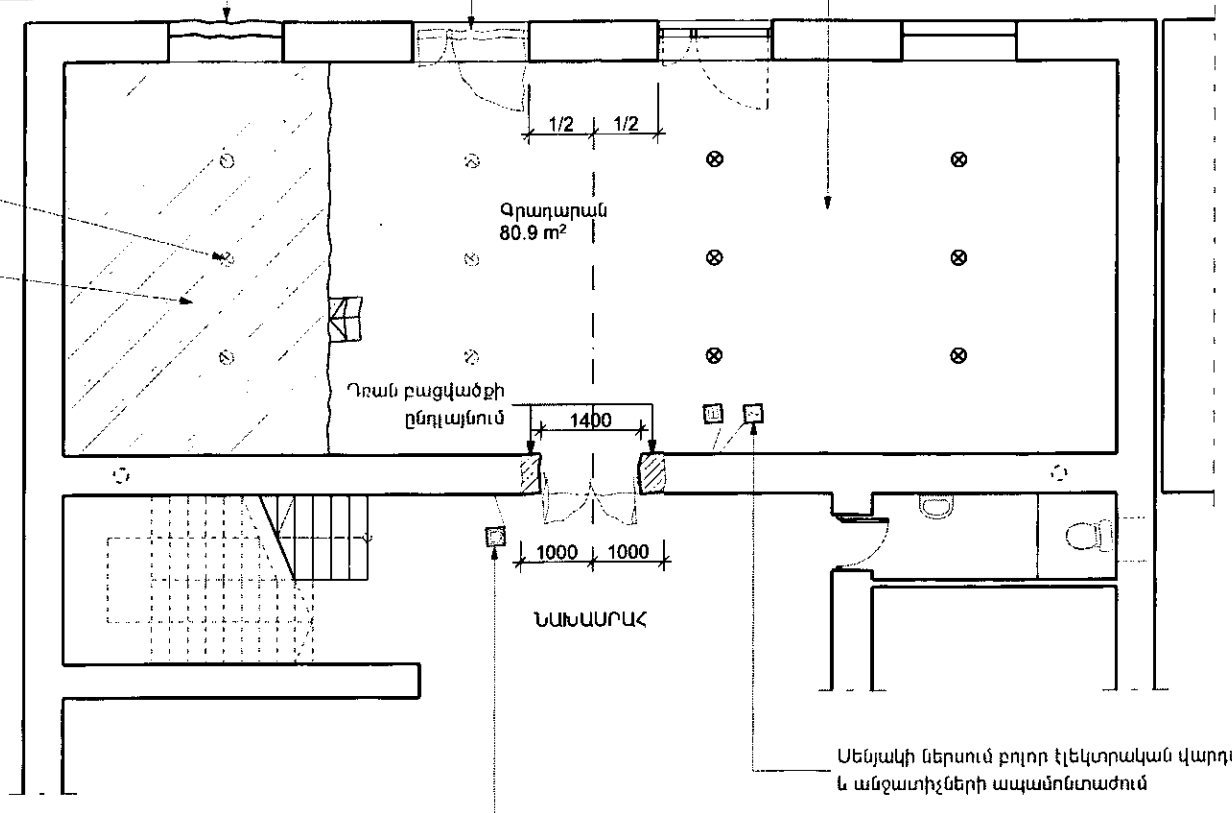

Սենյակի ներսում բոլոր էլեկտրական վարդակների
և անջատիչների ապամոնտաժում

Անջատիչի տեղափոխում
(համաձայնեցնել գյուղապետրանի հետ):
Հարկավոր է ՔՍԳ-ի ցուցափեղկերը պատին փակցնելու համար:

ՇԵՆՔԻ ՄՈՒՏՔ

ԱՊԱՄՈՆՏԱԺՄԱՆ ՀԱՏԱԿԱԳԻԾ
1:100

Հայաստանի գյուղապետարան					
ՀԵՌ. +37494452185					
Ճարտարապետ	Զ. ԲԱՌԵՐ		ՔԱՂԱՔԱՑԻՆԵՐԻ ՍՊԱՍԱՐԿՄԱՆ ԳՐԱՍԵՆՅԱԿԻ ՎԵՐԱԿԱՌՈՒՑՄԱՆ ԵՎ ՆՈՐՈԳՄԱՆ ՆԱԽԱԳԻԾ:	Էջ 4	Փուլ ԱՆ	Մաս ՃԼ
			Ապամոնտաժման հատակագիծ	Էջի ծածկագիր AD-101		
Ստուգված		Ուղղում	...	Ուղղի/Ֆայլ Ֆայլի տարբերակ	GIZ Retrofit_A_21_Zeritap_CD_160212.pln 2016-02-24	Տպված է	2016-02-24, 20:37

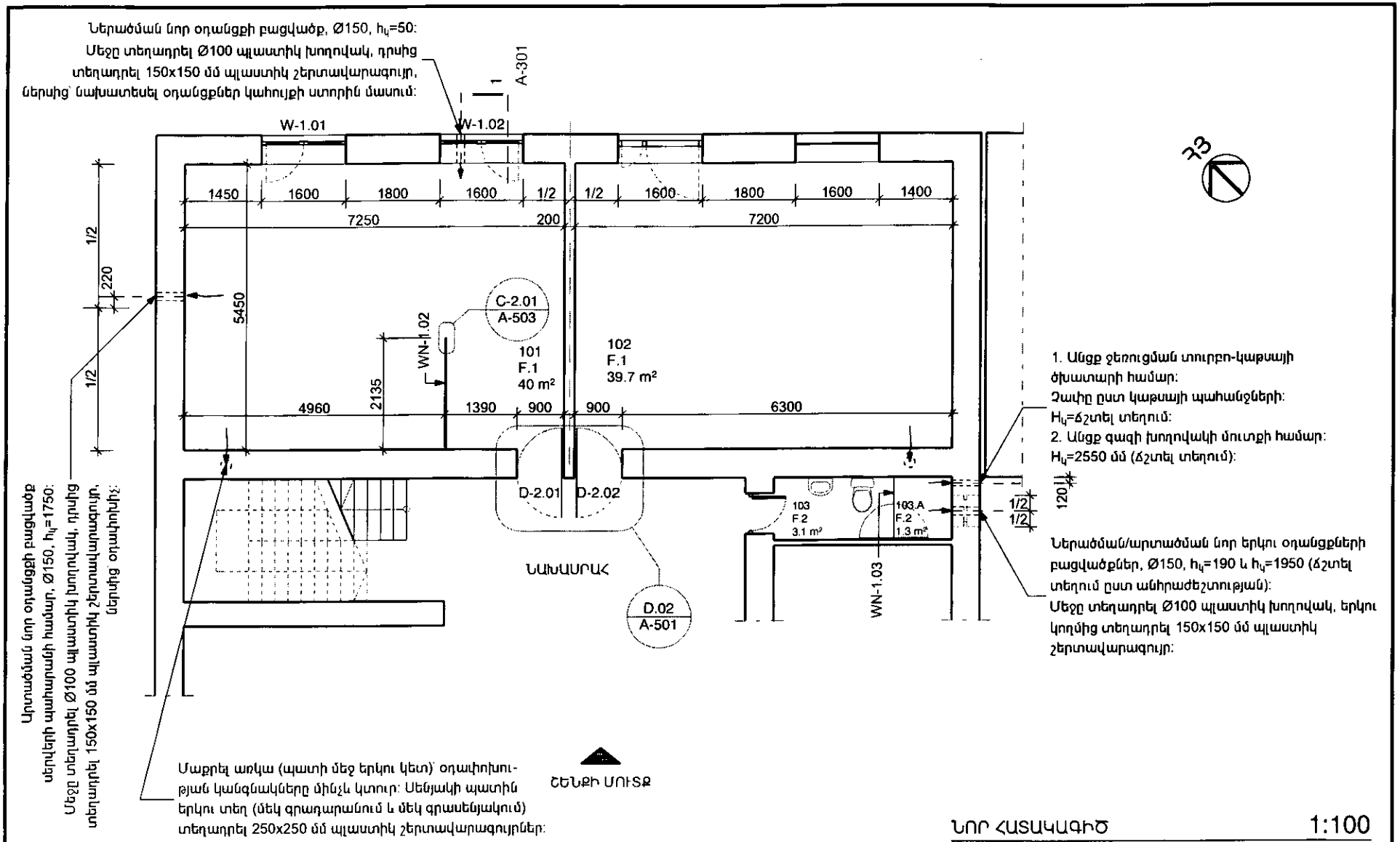

ՆՈՐ ՀԱՏԱԿԱԳԻԾ 1:100

ԳՈՏՈՒ ՀԱՄԱՐԸ	ԱՆՎԱՆՈՒՄԸ	ՄԱԿԵՐԵՍԸ, մ²
101	ԳՐԱՍԵՆՅԱԿ	40
102	ԳՐԱԴԱՐԱՆ	39.7
103	ՍԱՆ. ՀԱՆԳՈՒՅՑ	3.1
103.A	ԿԱԹՍԱՅԱՏՈՒՆ	1.3

Հայցե Զաքիթափի գյուղապետարան
ՀԵՌ. +37494452185
Ճարտարապետ Զ. ԲԱՌԵՐ

ՔԱՂԱՔԱՑԻՆԵՐԻ ՍՊԱՍԱՐԿՄԱՆ ԳՐԱՍԵՆՅԱԿԻ ՎԵՐԱԿԱՆԳՈՒՑՄԱՆ ԵՎ ՆՈՐՈԳՄԱՆ ՆԱԽԱԳԻԾ:

Էջ	Փուլ	Մաս
5	ԱՆ	ՃԼ

Նոր հատակագիծ

Էջի ծածկագիր A-102

Ստուգված | Ուղղում | ... | Ուղղի/Ֆայլ Ֆայլի տարեթիվ | GIZ Retrofit_A_21_Zarsap_CD_160212.pln 2016-02-24 | Տպված է 2016-02-24, 20:37

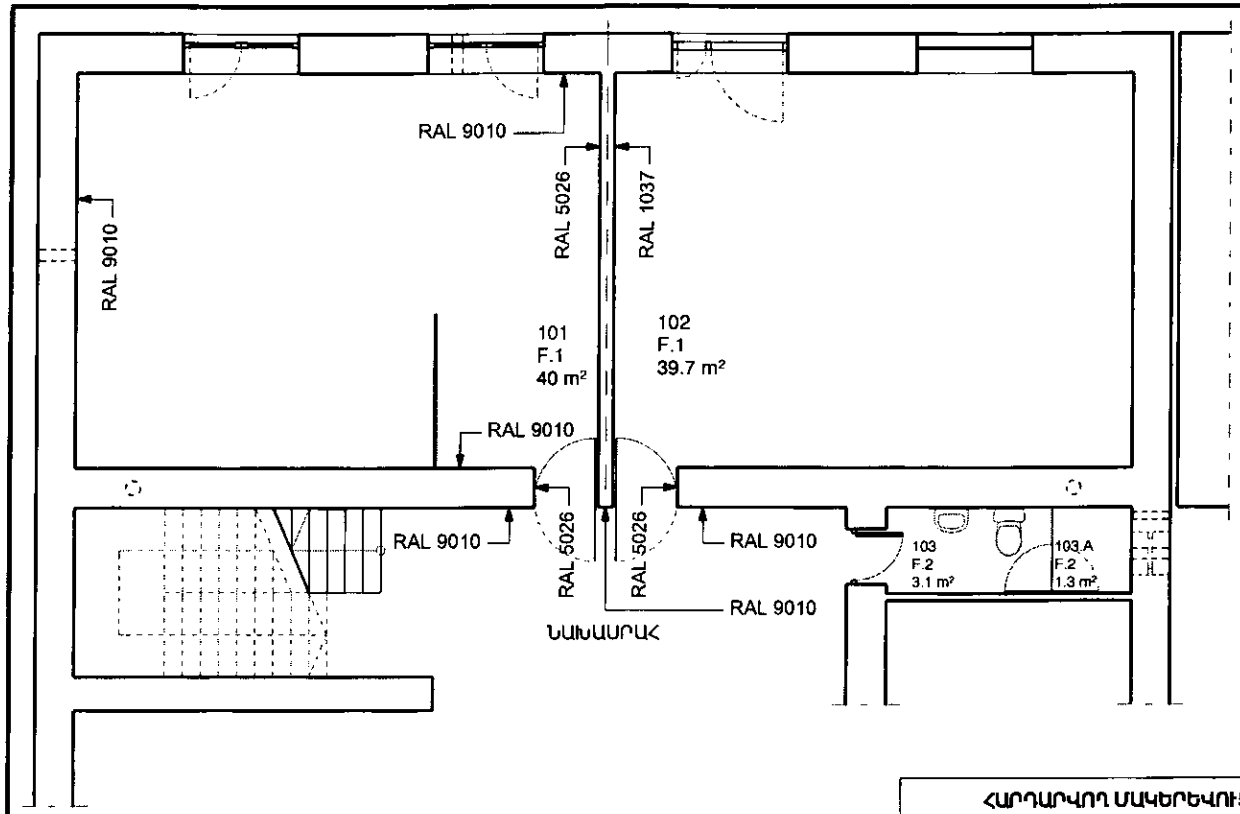

ՆՈՐ ՀԱՏԱԿԱԳԻԾ 1:100

ՀԱՐԴԱՐՎՈՂ ՄԱԿԵՐԵՎՈՒՅԹՆԵՐԻ ՄԱԿԵՐԵՍՆԵՐԸ ԸՍՏ ՆՅՈՒԹԵՐԻ ԵՎ ԳՈՒՅՆԵՐԻ								
ԳՈՏԻ	ԱՆՎԱՆՈՒՄԸ	ՊԱՏԻ ՄԱԿԵՐԵՍԸ, մ²			ԱՌԱՍՏԱՂԻ ՄԱԿԵՐԵՍԸ, մ²			ՀԱՏԱԿԻ ՄԱԿԵՐԵՍԸ, մ²
		ՆԵՐԿ, RAL 9010	ՆԵՐԿ, RAL 5026	ՆԵՐԿ, RAL 1037	ՆԵՐԿ, RAL 9010	ՆԵՐԿ, RAL 5026	ՆԵՐԿ, RAL 1037	ԼԱՄԻՆԱՏ F.1
	ՆԱԽԱՍՐԱՀ	13			0.5			
101	ԳՐԱՍԵՆՅԱԿ (ՔՍԳ)	40	23.5		39.5	0.5		40
102	ԳՐԱԴԱՐԱՆ			23.5			0.5	39.7

ՆՇՈՒՄ

1. Հատակը հիմնատակի հետ միասին ամբողջությամբ վերակառուցել՝ հատակի հատույթի հանգուցին համապատասխան շերտերով (ՔՍԳ-ում և գրադարանում):
2. Ուշադրություն՝ հատակի մեջով նախագծված են ինժեներական կոմունիկացիաներ: Մանրամասները պարզաբանել ճարտարապետի հետ:
3. Ներկերը գնելիս՝ գույների համար առաջնորդվել սույն գծագրով:
4. Ներկի տեսակը և հարդարման որակը՝ լատեքսային ներկ (սպունգով լվացվող), երկու շերտ, բարելավված որակի, ծեփամածկումով (գիպսոնիտե սվաղի վրայից):
5. ՔՍԳ-ի և գրադարանի դռների բացվածքներում շեպույթները ամբողջությամբ ներկել նշված գույներով:
6. Նախասրահի կողմից ՔՍԳ-ի և գրադարանի պատը նորոգել և ներկել նշված գույնով:

Հասցե Զարիթափի գյուղապետարան
ՀԵՌ. +37494452185
Ճարտարապետ Հ. ԲԱՌԵՐ

ՔԱՂԱՔԱՑԻՆԵՐԻ ՍՊԱՍԱՐԿՄԱՆ ԳՐԱՍԵՆՅԱԿԻ ՎԵՐԱԿԱՌՈՒՑՄԱՆ ԵՎ ՆՈՐՈԳՄԱՆ ՆԱԽԱԳԻԾ:

Հարդարման հատակագիծ

Էջ	Փուլ	Մաս
6	ԱՆ	ՃԼ

Էջի ծածկագիր A-103

Ստուգված		Ուղղում	...	Ուղղի/Ֆայլ Ֆայլի տարբերակ	GIZ Retrofit_A_21_Zaritap_CD_160212.pln 2016-02-24	Տպված է	2016-02-24, 20:38

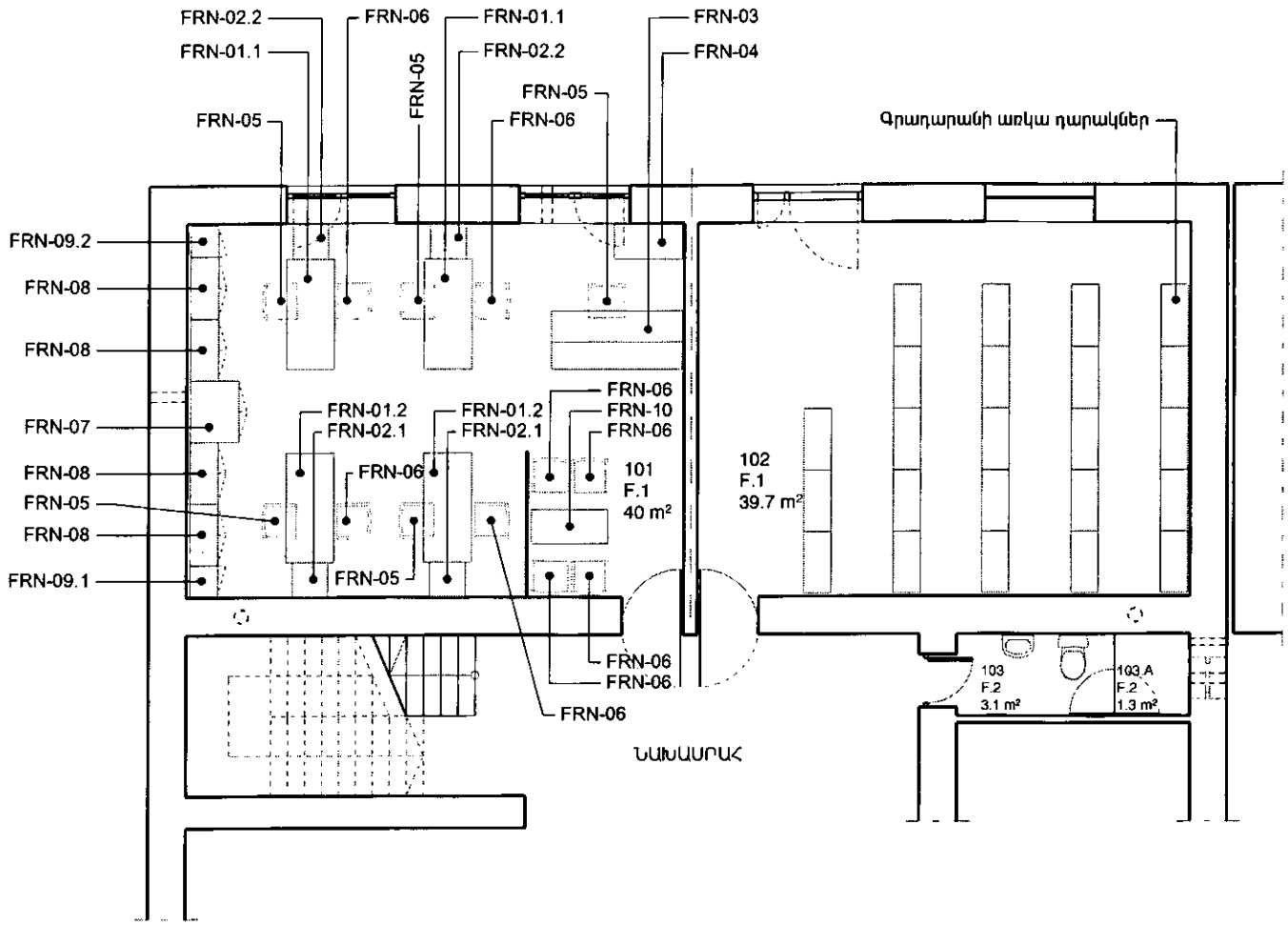

ՇԵՆՔԻ ՄՈՒՏՔ

ԿԱՀԱՎՈՐՄԱՆ ՀԱՏԱԿԱԳԻԾ 1:100

ՆՇՈՒՄ

1. FRN-06 աթոռների դիզայնը ըստ ճարտարապետի խորհրդի:
2. FRN-05 աթոռների դիզայնը ըստ ճարտարապետի խորհրդի՝ անիվների վրա, մեջքի հենակի անկյան և նստատեղի բարձրության կարգավորմամբ, առանց բազ կաթների:
3. Մնացած կահույքի գծագրերը տես սկսած Q-102 թերթից:

Հայցե Զառիթաձի գյուղապետարան						
ՀԵՌ. +37494452185						
Ճարտարապետ	Զ. ԲԱՌԵՐ		ՔԱՂԱՔԱՑԻՆԵՐԻ ՍՊԱՍԱՐԿՄԱՆ ԳՐԱՍԵՆՅԱԿԻ ՎԵՐԱԿԱՆԳՈՒԹՄԱՆ ԵՎ ՆՈՐՈԳՄԱՆ ՆԱԽԱԳԻԾ:	Էջ	Փուլ	Մաս
				7	ԱՆ	ՃԼ
			Կահավորման հատակագիծ	Էջի ծածկագիր A-104		
Ստուգված		Ուղղում	Ուղղիչ Էջի տարեթիվ	GIZ Hetoshi_A_21_Zarisap_CD_160212.pln 2016-02-24	Տպված է	2016-02-24, 20:38

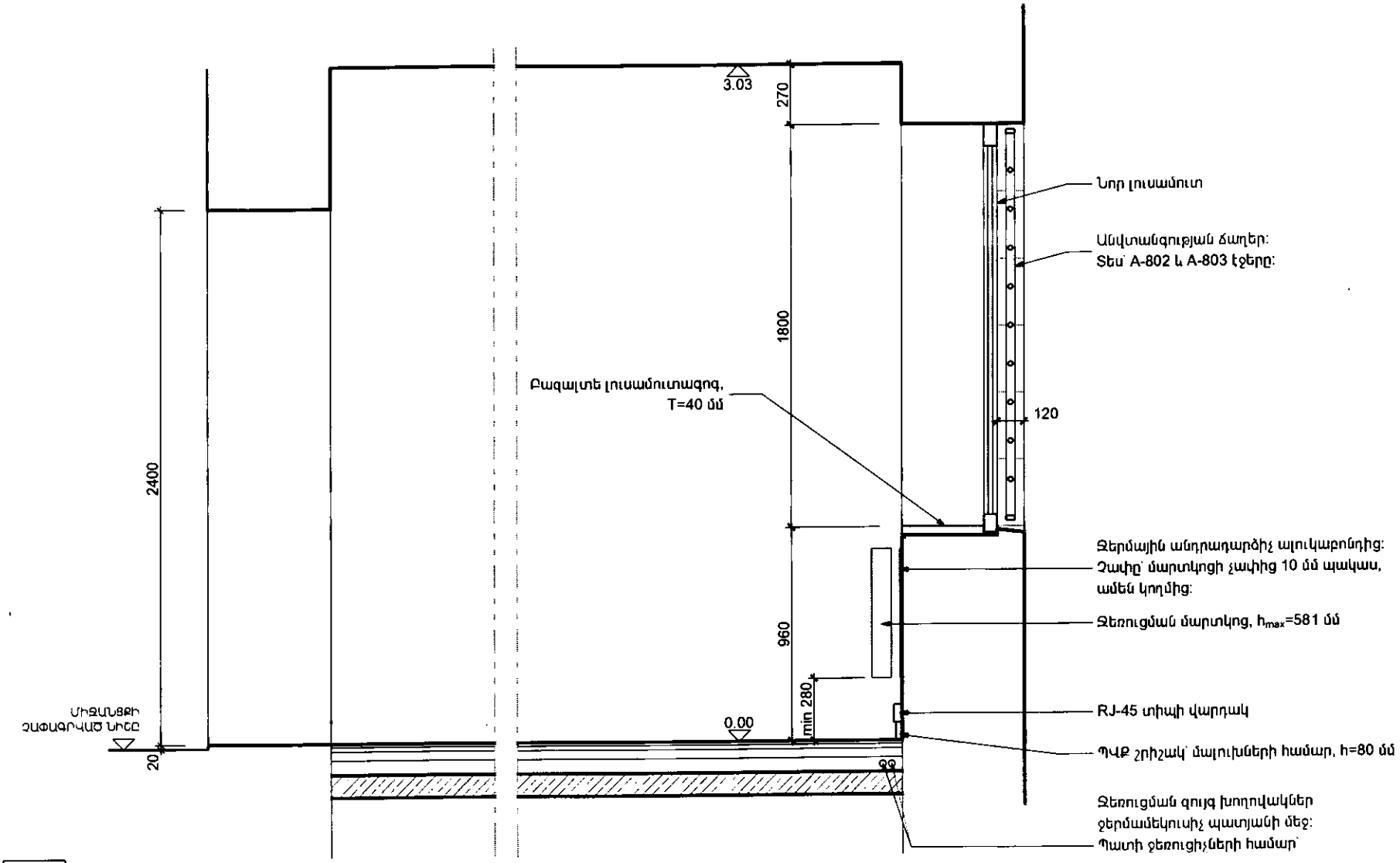

1 ԿՏՐՎԱԾՔ 1
1:25

Հայաստանի Զարիթաղի գյուղապետարան						
ՀԵՌ. +37494452185						
Ճարտարապետ	Զ. ԲԱՈՒԵՐ		ՔԱՂԱՔԱՑԻՆԵՐԻ ՍՊԱՍԱՐԿՄԱՆ ԳՐԱՍԵՆՅԱԿԻ ՎԵՐԱԿԱՌՈՒՑՄԱՆ ԵՎ ՆՈՐՈԳՄԱՆ ՆԱԽԱԳԻԾ:	էջ	Փուլ	Մաս
				8	ԱՆ	ՃԼ
			Կտրվածք 1	էջի ծածկագիր A-301		
Ստուգված		Ուղղում	...	Ուղղվածք նայի տարբերակ՝ GIZ Retrofit_A_21_Zarisap_CD_160212.pln 2016-02-24	Տպված է	2016-02-24, 20:39

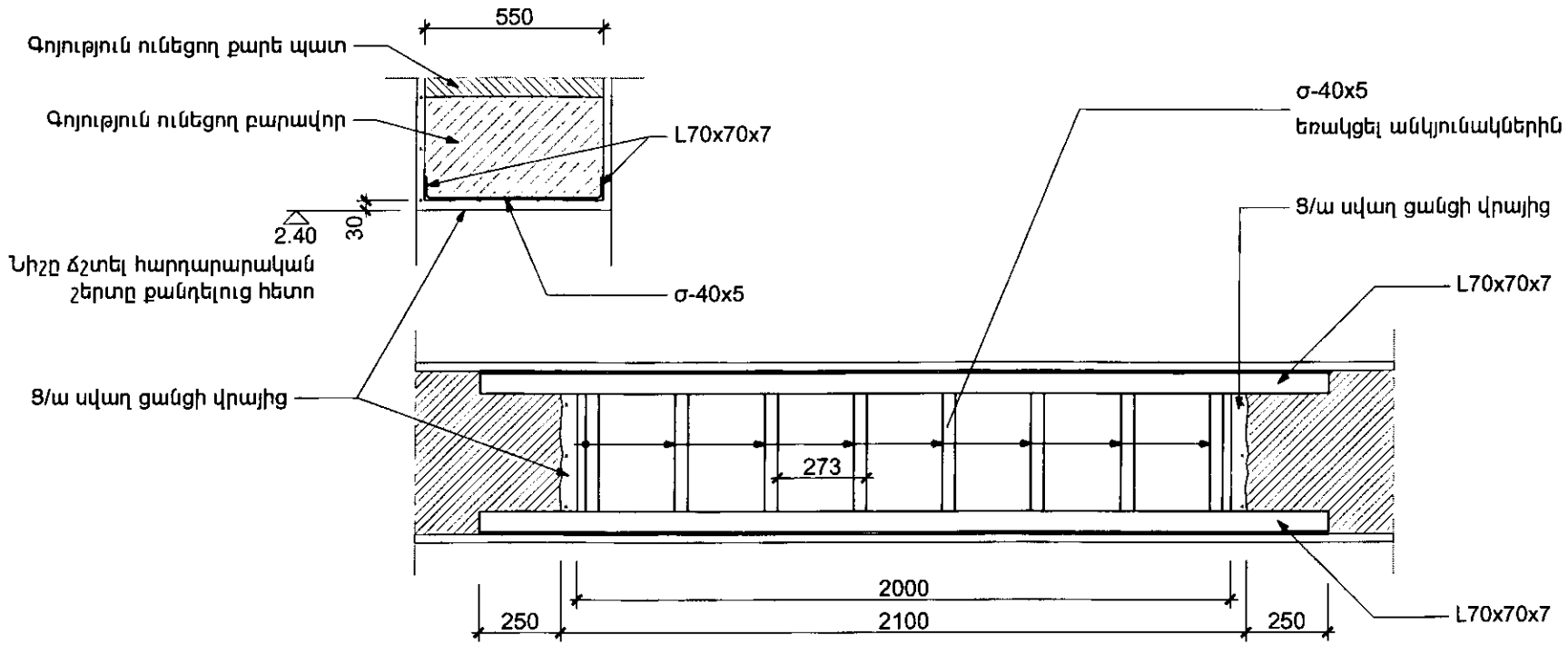

ՆՇՈՒՄ

1. Գոյություն ունեցող բարավորը ուժեղացնել և երկարացնել ըստ գծագրի
2. Անկյունակների նյութը՝ երկաթ
3. Տեղադրելուց առաջ մաքրել առկա թույլատրելու չափի ժանգի շերտը
4. Ներկել հակակոռոզիոն ներկով՝ տեղադրելուց հետո

D.02 ԴՌԱՆ ԲԱՑՎԱԾՔԻ ԼԱՅՆԱՑՈՒՄ

1:20

Հասցե Զառիթափի գյուղապետարան						
ՀԵՌ. +37494452185						
Ճարտարապետ	Զ. ԲԱՌԵՐ		ՔԱՂԱՔԱՑԻՆԵՐԻ ՍՊԱՍԱՐԿՄԱՆ ԳՐԱՍԵՆՅԱԿԻ ՎԵՐԱԿԱՌՈՒՑՄԱՆ ԵՎ ՆՈՐՈԳՄԱՆ ՆԱԽԱԳԻԾ:	Էջ	Փուլ	Մաս
				9	ԱՆ	ՃԼ
			Դռան բացվածքի լայնացում	Էջի ծածկագիր A-501		
Ստուգված		Ուղղում	...	Ուղղմ/Ֆայլ Ֆայլի տարբերակ	GIZ Hetrofe_A_21_Zartap_CD_160212.pln 2016-02-24	Տպված է 2016-02-24, 20:39

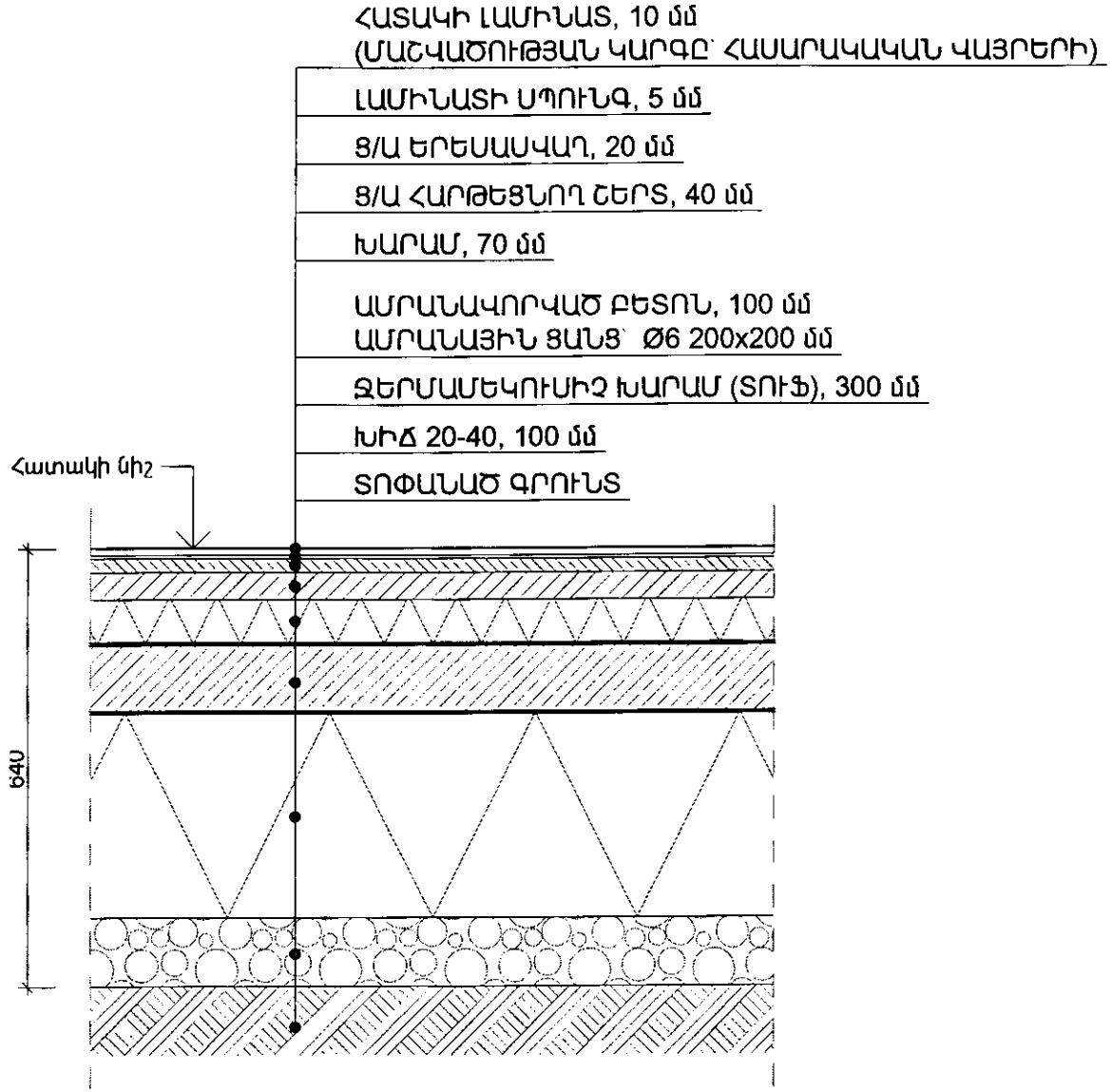

F.1

1:10

Հայաստանի Զարգացման գյուղապետարան							
ՀԵՌ. +37494452185							
Ճարտարապետ	Զ. ԲԱՌԵՐ		ՔԱՂԱՔԱՑԻՆԵՐԻ ՍՊԱՍԱՐԿՄԱՆ ԳՐԱՍԵՆՅԱԿԻ ՎԵՐԱԿԱՌՈՒՑՄԱՆ ԵՎ ՆՈՐՈԳՄԱՆ ՆԱԽԱԳԻԾ:	էջ	Փուլ	Մաս
				10	ԱՆ	ՃԼ
			F.1 հատակի հատույթ	էջի ծածկագիր A-502		
Ստուգված		Ուղղում	...	Ուղղի/ֆայլ Ֆայլի տարբերակ	GIZ Renofit_A_21_Zartap_CD_160212.pln 2016-02-24	Տպված է	2016-02-24, 20:41

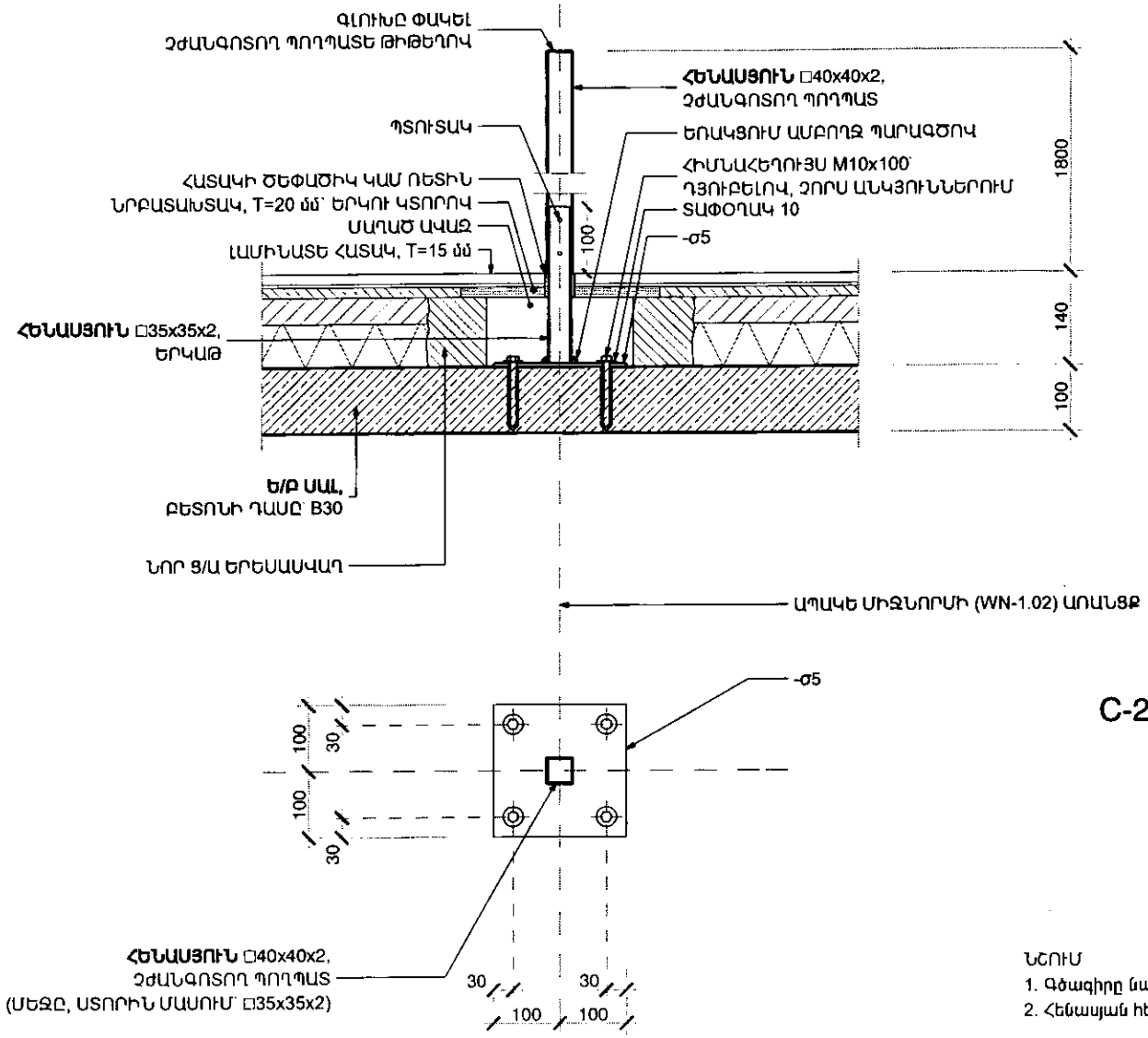

C-2.01 | ԱՊԱԿԵ ՄԻՋՆՈՐՄԻ ԿԱՆԳՆԱԿ
1:10

ՆՇՈՒՄ
1. Գծագիրը նայել A-102 և A-502 գծագրական էջերի հետ միասին:
2. Հենասյան հեռավորությունը ապակե միջնորմից (WN-2.01)՝ 5-10 մմ:

Հասցե՝ Զառիթափի գյուղապետարան					
ՀԵՌ. +37494452185					
Ճարտարապետ	Զ. ԲԱՌԵՐ		ԲԱՂԱՔԱՑԻՆԵՐԻ ՍՊԱՍԱՐԿՄԱՆ ԳՐԱՍԵՆՅԱԿԻ ՎԵՐԱԿԱՌՈՒՑՄԱՆ ԵՎ ՆՈՐՈԳՄԱՆ ՆԱԽԱԳԻԾ:	Էջ	Փուլ	Մաս
				11	ԱՆ	ՃԼ
			Հանգույց C-2.01: Ապակե միջնորմի հենասյուն:	Էջի ծածկագիր A-503		
Ստուգված		Ուղղում	...	Տպված է	2016-02-24, 20:43	

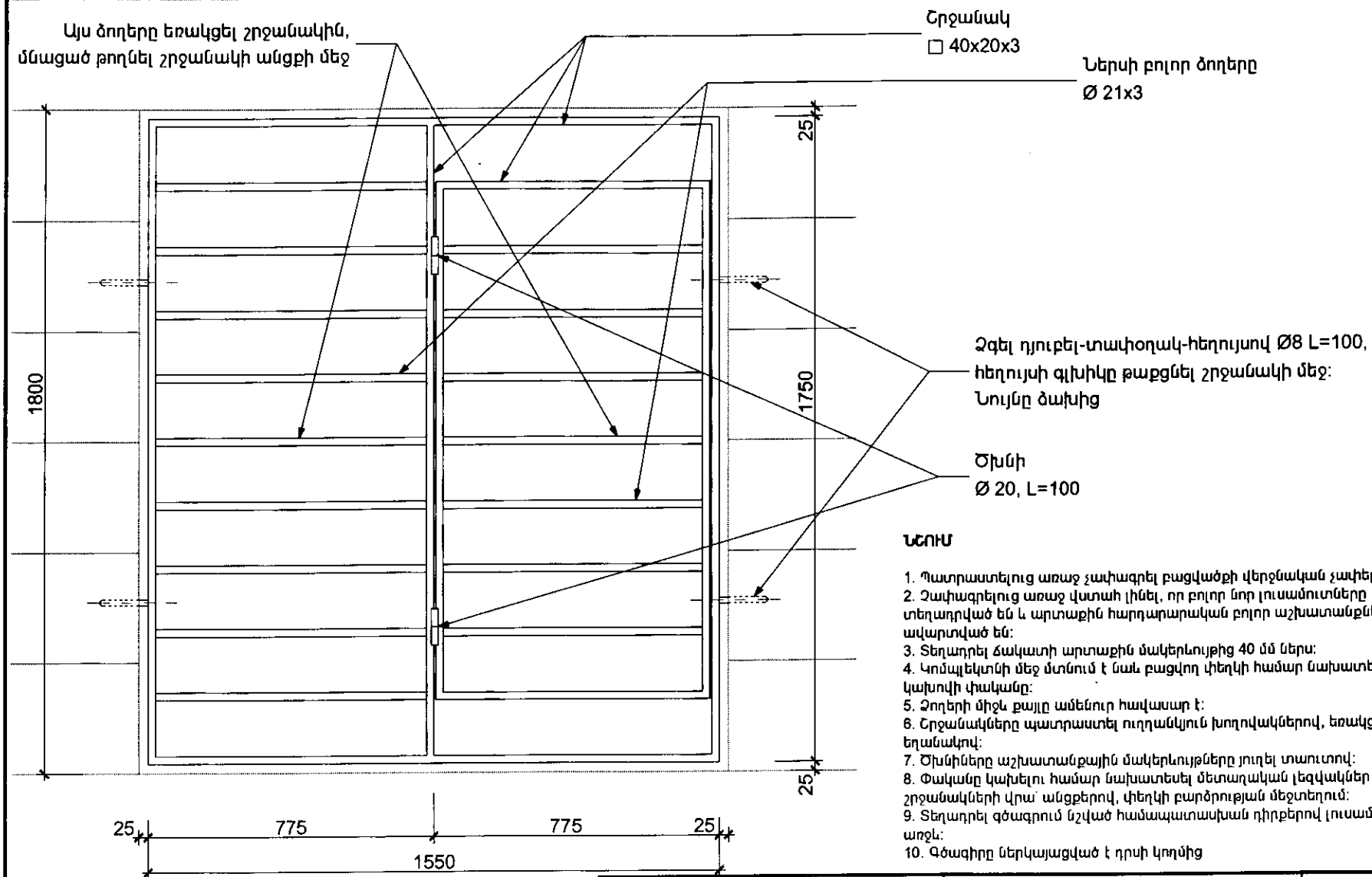

ՄՈԴԵԼ՝ SB-1.01
ՔԱՆԱԿ՝ 1
ՆՅՈՒԹ՝ ՄԵՏԱՂ
ՄՇԱԿՈՒՄ՝ ՀԱՐԹ ՆԵՐԿՈՒՄ
ԳՈՒՅՆ՝ RAL 7026 (գրանիտի մոխրագույն)
ԼՈՒՍԱՄՈՒՏԻ ԴԻՐՔԸ՝ W-1.01

SB-1.01 1:15

ՆՇՈՒՄ

1. Պատրաստելուց առաջ չափագրել բացվածքի վերջնական չափերը:
2. Չափագրելուց առաջ վստահ լինել, որ բոլոր նոր լուսամուտները տեղադրված են և արտաքին հարդարարական բոլոր աշխատանքները ավարտված են:
3. Տեղադրել ճակատի արտաքին մակերևույթից 40 մմ ներս:
4. Կոմպլեկտնի մեջ մտնում է նաև բացվող փեղկի համար նախատեսվող կախովի փականը:
5. Ծողերի միջև քայլը ամենուր հավասար է:
6. Շրջանակները պատրաստել ուղղանկյուն խողովակներով, եռակցելու եղանակով:
7. Ծխնիները աշխատանքային մակերևույթները յուղել տաուտով:
8. Փականը կախելու համար նախատեսել մետաղական լեզվակներ շրջանակների վրա՝ անցքերով, փեղկի բարձրության մեջտեղում:
9. Տեղադրել գծագրում նշված համապատասխան դիրքերով լուսամուտների առջև:
10. Գծագիրը ներկայացված է դրսի կողմից

Հասցե Զաքիթափի գյուղապետարան						
ՀԵՌ. +37494452185						
Ճարտարապետ	Զ. ԲԱՌԵՐ		ՔԱՂԱՔԱՑԻՆԵՐԻ ՍՊԱՍԱՐԿՄԱՆ ԳՐԱՍԵՆՅԱԿԻ ՎԵՐԱԿԱՌՈՒՑՄԱՆ ԵՎ ՆՈՐՈԳՄԱՆ ՆԱԽԱԳԻԾ:	Էջ	Փուլ	Մաս
				13	ԱՆ	ՃԼ
			Լուսամուտի անվտանգության ճաղեր SB-1.01	Էջի ծածկագիր A-802		
Ստուգված		Ուղղում	...	Ուղղմ/Ֆայլ Ֆայլի տարբերակ GIZ Retrofit_A_21_Zartap_CD_160212.pln 2016-02-24	Տպված է	2016-02-24, 20:44

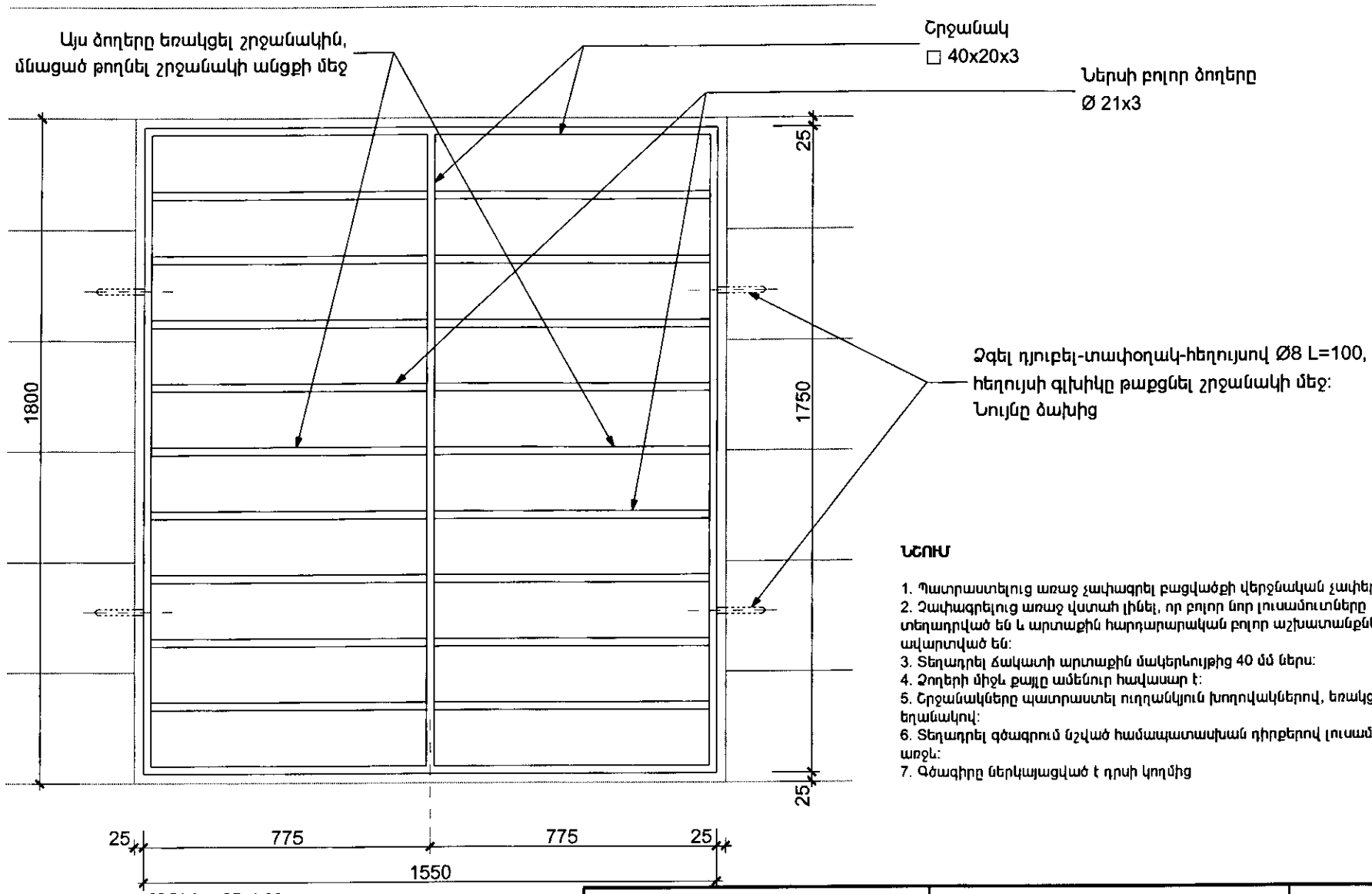

ՆՇՈՒՄ

1. Պատրաստելուց առաջ չափագրել բացվածքի վերջնական չափերը:
2. Չափագրելուց առաջ վստահ լինել, որ բոլոր նոր լուսամուտները տեղադրված են և արտաքին հարդարարական բոլոր աշխատանքները ավարտված են:
3. Տեղադրել ճակատի արտաքին մակերևույթից 40 մմ ներս:
4. Ձողերի միջև քայլը ամենուր հավասար է:
5. Շրջանակները պատրաստել ուղղանկյուն խողովակներով, եռակցելու եղանակով:
6. Տեղադրել գծագրում նշված համապատասխան դիրքերով լուսամուտների առջև:
7. Գծագիրը ներկայացված է դրսի կողմից

ՄՈԴԵԼ՝ SB-1.02
ՔԱՆԱԿ՝ 1
ՆՅՈՒԹ՝ ՄԵՏԱՂ
ՄՇԱԿՈՒՄ՝ ՀԱՐԹ ՆԵՐԿՈՒՄ
ԳՈՒՅՆ՝ RAL 7026 (գրանիտի մոխրագույն)
ԼՈՒՍԱՄՈՒՏԻ ԴԻՐՔԸ՝ W-1.02

SB-1.02 1:15

Հայցե Զաքիթափի գյուղապետարան							
ՀԵՌ. +37494452185							
Ճարտարապետ	Զ. ԲԱՌԵՐ		ՔԱՂԱՔԱՑԻՆԵՐԻ ՍՊԱՍԱՐԿՄԱՆ ԳՐԱՍԵՆՅԱԿԻ ՎԵՐԱԿԱՆԳՈՒՅՑՄԱՆ ԵՎ ՆՈՐՈԳՄԱՆ ՆԱԽԱԳԻԾ:	էջ	Փուլ	Մաս
				14	ԱՆ	ՃԼ
			Լուսամուտի անվտանգության ճաղեր SB-1.02	էջի ծածկագիր A-803		
Ստուգված		Ուղղում	...	Ուղղվ/ֆայլ ֆայլի տարբերակ	GIZ Retrofit_A_21_Zaqeap_CD_160212.pln 2016-02-24	Տպված է	2016-02-24, 20:44

ՔԱՂԱՔԱՑԻՆԵՐԻ ՍՊԱՍԱՐԿՄԱՆ ԳՐԱՍԵՆՅԱԿԻ ՎԵՐԱԿԱՌՈՒՑՄԱՆ ԵՎ ՆՈՐՈԳՄԱՆ ՆԱԽԱԳԻԾ ՁԱՌԻԹԱՓԻ ՔԱՂԱՔԱՊԵՏԱՐԱՆՈՒՄ

Բացատրագրի կազմը՝

1. Նախագծի նկարագիրը
2. Բոլոր աշխատանքների ընդհանուր նկարագիրը
3. Լոտ 1. Շինարարական աշխատանքներ: Մանրամասն նկարագիրը:
4. Լոտ 2. Մետաղապլաստե լուսամուտներ, ապակե դռներ և ապակե միջնորմներ: Մանրամասն նկարագիրը:
5. Լոտ 3. Էլեկտրատեխնիկական աշխատանքներ: Մանրամասն նկարագիրը:
6. Լոտ 4. Ջեռուցում: Մանրամասն նկարագիրը:
7. Լոտ 5. Անվտանգության համակարգեր: Մանրամասն նկարագիրը:
8. Լոտ 6. Լուսատուների պատրաստում և լամպեր: Մանրամասն նկարագիրը:
9. Լոտ 7. Կահույքի պատրաստում: Մանրամասն նկարագիրը:

1. ՆԱԽԱԳԾԻ ՆԿԱՐԱԳԻՐԸ

Սույն նախագիծը կազմված է պատվիրատուի կողմից ներկայացված ընդհանուր առաջադրանքի և նախագծի ներկայացուցիչ, ճարտարապետ-խորհրդատուի կողմից կազմված սենյակների տեխնիկական զննման զեկուցագրերի հիման վրա:

Նախագծով նախատեսվում է վերակառուցել և վերանորոգել Ձառիթափի քաղաքապետարանի շենքի առաջին հարկում գոյություն ունեցող գրադարանի և սանիտարական հանգույցի սենյակները՝ ըստ նախագծի և հաջորդիվ նկարագրված եղանակով, կազմակերպելով Քաղաքացիների Սպասարկման Գրասենյակ (այսուհետ՝ ՔՍԳ) և կաթսայատուն:

Նախագիծը առաջնորդվում է որոշակի սկզբունքային մոտեցումներով՝ ֆունկցիոնալ հարմարավետություն, շահագործման կոմֆորտ, առողջ և անվտանգ պայմաններ, հաճելի և անկաշկանդ ժամանակակից պարզ միջավայրի կազմակերպում, տնտեսապես մատչելի էներգաարդյունավետ լուծումներ, շահագործման ծախսերի նվազեցմանը նպաստող լուծումներ, սենյակների ամբողջական և լիարժեք նորոգում, հնարավորինս ճկուն նախագծային լուծումներ ապագա զարգացումների համար, նախագծային առաջարկները սահմանափակված են սույն նախագծին հատկացվող բյուջեով:

Նախագծով նախատեսված շինարարական և մոնտաժային աշխատանքները խմբավորված են առանձին չափաբաժիններում (այսուհետ՝ Լոտ).

Լոտ 1՝ Շինարարական աշխատանքներ:
Լոտ 2՝ Մետաղապլաստե լուսամուտներ, ապակե դռներ և ապակե միջնորմներ:
Լոտ 3՝ Էլեկտրատեխնիկական աշխատանքներ:
Լոտ 4՝ Ջեռուցում:
Լոտ 5՝ Անվտանգության համակարգեր:
Լոտ 6՝ Լուսատուների պատրաստում և լամպեր:
Լոտ 7՝ Կահույքի պատրաստում:

Բոլոր լոտերով հանձնարարվող աշխատանքները, ինչպես նաև նյութերի, սարքերի և սարքավորումների գնումները պարտադիր պետք է համաձայնեցվեն նախագծի ճարտարապետի հետ:

2. ԲՈԼՈՐ ԱՇԽԱՏԱՆՔՆԵՐԻ ԸՆԴՀԱՆՈՒՐ ՆԿԱՐԱԳԻՐԸ

Նախատեսված հիմնական աշխատանքների ցանկը՝

1. Առկա բեմի ապամոնտաժում:
2. Սենյակի բաժանում երկու ֆունկցիոնալ հատվածների (ՔՍԳ և գրադարան):
3. Փակված լուսամուտի բացվածքի բացում:
4. Նոր էներգաարդյունավետ լուսամուտների, հակամիջատային ցանցերի և անվտանգության ճաղերի տեղադրում:
5. Սենյակների դռան բացվածքի լայնացում:
6. Գրասենյակի և գրադարանի համար ապակե դռների տեղադրում:
7. Գրասենյակի և գրադարանի հատակի նիշերի իջեցում՝ շենքի նախասրահի հետ մեկ մակարդակի: Լամինատե հատակների պատրաստում:
8. Գրասենյակի պատերի և առաստաղի նորոգում և ներկում ամբողջությամբ, իսկ գրադարանում միայն վերակառուցվող մասերում:
9. Առկա (նորոգված) սանիտարական հանգույցում կաթսայատան կառուցում:
10. Գրասենյակում ջեռուցման համակարգի տեղադրում:
11. Էլեկտրամատակարարման համակարգի և համապատասխան սարքավորումների հիմնովին վերակառուցում: Հողանցման համակարգի կառուցում: Էներգաարդյունավետ լուսատուների տեղադրում:
12. Օդափոխության համակարգի բարելավում:
13. Ծխի և գազի արտահոսքի ազդարարիչների և անվտանգության ազդանշանային համակարգի տեղադրում:
14. ՔՍԳ-ի կահավորում:

Գոյություն ունեցող գրադարանի սենյակը նախատեսվում է բաժանել երկու հավասար չափի սենյակների: Դրանցից մեկում կկազմակերպվի ՔՍԳ, իսկ մյուսում կպահպանվի գրադարանը:

Այս նախագծով ՔՍԳ-ն կվերակառուցվի և կնորոգվի ամբողջությամբ և հիմնովին: Գրադարանն ամբողջությամբ նորոգել չի նախատեսվում, սակայն որոշ (նկարագրված է հաջորդիվ) շինարարական աշխատանքներ կարվեն հիմնովին:

Առկա հիմնատակը նախատեսվում է ամբողջությամբ և հիմնովին վերակառուցել ՔՍԳ-ի և գրադարանի սենյակների համար (տես նախագիծը): Հատակի վերջնաշերտը նախագծված է իրականացնել բարձր մաշվածության գործակից ունեցող հատուկ հասարակական վայրերի համար արտադրված լամինատով (գնելուց առաջ պարտադիր պետք է համաձայնեցվի ճարտարապետի հետ):

ՔՍԳ-ի և գրադարանի դռների բացվածքը կընդարձակվի, իսկ մեջը կտեղադրվեն երկու ապակե, անշրջանակ դռներ:

ՔՍԳ-ի գոտում փակված լուսամուտի բացվածքը կբացվի: Կտեղադրվեն երկու նոր, համեմատաբար էներգաարդյունավետ ՊՎՔ լուսամուտներ, երկշերտ ապակե փաթեթներով: Նոր լուսամուտների բացվածքներում կտեղադրվեն անվտանգության ճաղեր, հակամիջատային ցանցեր, իսկ լուսամուտների բացվող փեղկերը, կկառավարվեն սահմանափակիչով (համեմատաբար արդյունավետ և կոմֆորտ բնական օդափոխություն ապահովելու համար):

ՔՍԳ-ին թարմ օդ մատակարարելու համար, արտաքին պատի վրա նախատեսված է օդանցք առանց օդամղիչի: Այն նախագծված է բացել ջեռուցիչի հետևում՝ ներածվող օդի տաքացման նպատակով:

ՔՍԳ-ի ջեռուցման համար նախագծով նախատեսված է կազմակերպել փոքրիկ կաթսայատուն՝ առկա սանիտարական հանգույցում (այսուհետ՝ սան.հ.): Սան.հ.-ում կտեղադրվի ապակե միջնորմ և ապակե դուռ՝ կաթսայատան գոտին առանձնացնելու նպատակով: Առկա զուգարանակոնքի և լվացարանի դիրքերը կտեղափոխվեն: Սույն նախագծի շրջանակներում տեղադրվող ջեռուցման կաթսայի հզորությունը նախատեսված է միայն ՔՍԳ-ի, գրադարանի և կաթսայատան տարածքների ջեռուցման համար: Ջեռուցման ջրագծերը նախատեսված է մոնտաժել բոլոր նշված սենյակներում: Սակայն գրադարանում ջերմափոխանակիչների տեղադրումը սույն նախագծի նախահաշվում ներառված չէ: Միևնույն ժամանակ կաթսայատան ճկուն նախագծի շնորհիվ հետագայում այն կարող է հզորացվել տնտեսապես արդյունավետ եղանակով քաղաքապետարանի բոլոր սենյակները ջեռուցելու համար:

ՔՍԳ-ի գոտում բոլոր առկա հարդարարական շերտերը պետք է քանդվեն և փոխարինվեն նորով: Արտաքին պատերի ստորին մասերը (ներսից) մինչև 50 սմ բարձրությամբ նախատեսվում է սվաղել ցեմենտ-ավազե շաղախով: Պատերի և առաստաղի մնացած մակերևույթները նախատեսվում է սվաղել գիպսոնիտով: Նոր կառուցվող միջնորմը պետք է հարդարվի բոլոր կողմերից և ամբողջությամբ: Բոլոր հարդարվող մակերեսները նախատեսված է ներկել երկու շերտ բարձրորակ լատեքսային ներկերով:

Գրադարանում կհարդարվեն արտաքին պատերի և ներքին կրող պատի ստորին մասերը(ներսից) մինչև 50 սմ բարձրությամբ՝ ցեմենտ-ավազե շաղախով: Այլ աշխատանքներ նոր գրադարանի սենյակում սույն նախագծով նախատեսված չեն:

ՔՍԳ-ի ֆունկցիոնալ լուսավորության համար նախագծով մշակված են հատուկ ժամանակակից, էներգաարդյունավետ լուսատուներ նրբատախտակից, որոնք լիովին կապահով են նորմատիվ լուսավորության քանակը: Լուսատուներում կտեղադրվեն երեքական 18 Վտ LED ձողային լամպեր (միացված հոդանցմանը):

Սենյակներում կոմֆորտ և անվտանգ էլեկտրասնուցում ապահովելու համար էլեկտրական մալուխների և սարքերի հիմնովին նոր և ժամանակակից նախագիծ է մշակված:

ՔՍԳ-ն կկահավորվի լրիվ նոր կահույքով, այդ թվում նաև սերվերի՝ անվտանգ և տնտեսապես մատչելի պահարանով:

Նախագծի յուրաքանչյուր Լոտի համար կազմված է աշխատանքների և նյութերի ծավալաթերթ, ինչպես նաև մանրամասն նկարագիր: Առկա վիճակի լուսանկարները կցված են նախագծային փաթեթին:

3. ԼՈՏ 1. ՇԻՆԱՐԱՐԱԿԱՆ ԱՇԽԱՏԱՆՔՆԵՐ: ՄԱՆՐԱՄԱՍՆ ՆԿԱՐԱԳԻՐԸ:

Կարդալ Նախագծի Նկարագրի [գլուխ՝ 1] և Բոլոր Աշխատանքների Ընդհանուր Նկարագրի հետ միասին [գլուխ՝ 2]:

Սույն Լոտով պահանջվում է իրականացնել հիմնական շինարարական աշխատանքները (այդ թվում նաև ապամոնտաժման), բացի այն աշխատանքներից որոնք նախատեսված են կատարվել մյուս Լոտերով:

Նախքան շինարարական աշխատանքների սկսելը սենյակները ազատված կլինեն պիտանի կամ վերադարձվող գույքից քաղաքապետարանի կողմից: Գրադարանի պահարանների և գրքերի վերադարձը և տեղադրումը նորոգված գրադարանի սենյակում նույնպես կիրականացվի վերջինիս կողմից:

Սենյակում առկա փայտե բեմը, հին մանրահատակը, շրիշակները ամբողջությամբ պետք է ապամոնտաժվեն:

Հատակի և հիմնատակի հիմնովին վերակառուցման գծագրերը, ծավալները և նկարագիրը բերված են ճարտարապետական նախագծում, ծավալաթերթում և բացատրագրում [գլուխ՝ 2]:

ՔՍԳ-ի և գրադարանի դռների բացվածքի մեծացումը համաձայն նախագծի պետք է կոնստրուկտիվ ուժեղացնել: Ուժեղացումից առաջ հարկավոր է գնահատել առկա կոնստրուկտիվ վիճակը (քանդումից հետո): Չի բացառվում, որ կոնստրուկտիվ վիճակի գնահատումից հետո ուժեղացման պահանջը կարող է հանվել (չնայած, որ շենքը կառուցված է ԽՍՀՄ ժամանակաշրջանում՝ տիպային նախագծով, այնուամենայնիվ տաբեր բնակավայրերում հանդիպում են նախագծից որոշակի շեղումներ և ամեն առանձին դեպքում հարկավոր է ստուգել վիճակը): Դռների բացվածքների հատակը նախատեսված է իրականացնել մեկ ամբողջական բազալտե հղկված (շփման մեծ գործակցով՝ չսայթաքելու համար) սալերով:

Բոլոր նոր ՊՎՔ լուսամուտների, ապակե դռների և ապակե միջնորմների պատրաստումը, տեղափոխումը շինարարություն և տեղադրումը իրականացվում է Լոտ 2-ով: Պատրաստումից և տեղադրումից առաջ՝ հին դռները և լուսամուտները պետք է լինեն ապամոնտաժված, իսկ բացվածքները լինեն պատրաստ վիճակում տեղադրման համար: Ապամոնտաժումը կատարվում է Լոտ 1-ով:

Լուսամուտագոգերը ներսի կողմից նախագծված է իրականացնել մեկ ամբողջական բազալտե հղկված սալերով:

Առկա գրադարանի բաժանումը ՔՍԳ-ի և փոքր գրադարանի՝ նախագծով նախատեսված է իրականացնել ամբողջությամբ պեմզաբլոկե միջնորմով, առաստաղի բարձրությամբ:

Անվտանգության ճաղերի պատրաստումը և տեղադրումը իրականացվում է Լոտ 1-ով:

Բոլոր լուսատուների և լամպերի գնումը կատարվում է Լոտ 6-ով, իսկ վերջիններիս տեղափոխումը շինարարություն և տեղադրումը կարող է իրականացվել Լոտ 1-ով կամ այլ եղանակով՝ ըստ հետագա համաձայնության:

Բոլոր տեսակի հարդարարական աշխատանքները իրականացվում են Լոտ 1-ով:

Էլեկտրական հոսանքի մալուխները, վարդակների և անջատիչների և ապահովիչների տուփը պետք է մոնտաժվեն մինչև հատակների, պատերի և առաստաղի վերջնական հարդարումը՝ էլեկտրատեխնիկական Լոտով:

Կահույքը պատրաստվում է և տեղադրվում է առանձին Լոտով:

Ջեռուցման համակարգի գնման, տեղափոխման և մոնտաժման բոլոր աշխատանքները կատարվում են Լոտ 4-ով: Ջեռուցման համակարգի խողովակները նախատեսված է մոնտաժել հատակով և հատակից դեպի ջեռուցիչ շարունակությունը՝ պատով: Այս աշխատանքները պետք է կոորդինացվեն Լոտ 1-ի և Լոտ 4-ի միջև:

Սան.հ.-ի արտաքին պատի մեջ պետք է բացվեն երկու անցքեր, պատի վերին և ստորին մասերում (տես նախագիծը), օդափոխության և անվտանգության համար՝ անցքերի վրա տեղադրելով պլաստիկ շերտավարագույրներ:

Գազի մուտքը կաթսայատուն իրականացնել՝ համապատասխան աշխատանքները իրականացնող լիցենզավորված ընկերության հետ խորհրդակցելով, լուծման առաջարկի մասին նախագծի ճարտարապետին տեղեկացնելով և քաղաքապետարանի համաձայնեցմամբ: Խողովակի վերջում

տեղադրել փական: Խողովակի տրամագիծը պետք է բավարարի ամբողջ շենքի ջեռուցման համար անհրաժեշտ գազի քանակին:

Նախագծի բոլոր սենյակներում պատերը և առաստաղները պետք է ներկել ամբողջությամբ երկու շերտ լատեքսային ներկով: Գույները համաձայնեցնել ճարտարապետի հետ:

Սենյակներում առկա օդատարները պետք է ստուգվեն և մաքրվեն՝ բնական եղանակով (առանց օդամղիչի) օդի արտածման համար: ՔՍԳ-ին թարմ օդ մատակարարելու համար, արտաքին պատի վրա նախատեսված է օդանցք առանց օդամղիչի: Այն նախագծված է բացել ջեռուցիչի հետևում՝ ներածվող օդի տաքացման նպատակով: Սերվերի պահարանից նախատեսված է օդի մեխանիկական արտածում (անաղմուկ օդամղիչով): Բոլոր օդանցքների վրա պետք է տեղադրվեն շերտավարագույրներ (ջեռուցիչի հետևում մետաղական ցանց) ըստ նախագծի:

Նյութերի, դետալների և արտադրատեսակների գնումը և պատրաստումը պարտադիր պետք է համաձայնեցվի նախագծի ճարտարապետի հետ՝ նախքան գնումը և պատրաստումը: Տեսակից կախված՝ համաձայնեցումը կարող է կատարվել բանավոր, գրավոր կամ նմուշի տրամադրմամբ:

Բոլոր աշխատանքների ընթացքի մասին պետք է պարբերաբար տեղեկացվի նախագծի ճարտարապետին և նրա հետ միասին կոորդինացվի նախատեսված աշխատանքները:

Բոլոր աշխատանքների ավարտից հետո շինարարության ընթացքում օգտագործված բոլոր տարածքները (այդ թվում և դրսում, ինչպես նաև օդանցքների մեջ, լուսամուտների բացվող և խուլ փեղկերի ամբողջ պարագծերով, ծխնիները և այլ) պետք է հիմնովին մաքրվեն շինարարական աղբից, փոշուց, լաքաներից, մաստիտով կամ այլ նյութով ժամանակավոր նշումներից:
Շինարարության կապալառուն պետք է աջակցի շինարարությունից հետո՝ դռան կողքին նախատեսված ցուցափեղկերը, ինչպես նաև կրակմարիչները պատերին ձգելու խնդրում:

Աշխատանքների ավարտի մասին պահանջվում է ներկայացնել աշխատանքների ավարտական ակտ:

Աշխատանքները համարվում են ընդունելի նախագծի ճարտարապետի վերահսկողությունից հետո, նրա դրական եզրակացության հիման վրա:

Ավելի մանրամասն նայել գծագրերում և ծավալաթերթում:

4. ԼՈՏ 2. ՄԵՏԱՂԱՊԼԱՍՏԵ ԼՈՒՍԱՄՈՒՏՆԵՐ, ԱՊԱԿԵ ԴՌՆԵՐ և ԱՊԱԿԵ ՄԻՋՆՈՐՄՆԵՐ: ՄԱՆՐԱՄԱՍՆ ՆԿԱՐԱԳԻՐԸ:

Կարդալ Նախագծի Նկարագրի [գլուխ՝ 1] և Բոլոր Աշխատանքների Ընդհանուր Նկարագրի հետ միասին [գլուխ՝ 2]:

Սույն Լոտով պահանջվում է պատրաստել՝ նախագծով նախատեսված մետաղապլաստե լուսամուտները (աքսեսուարների հետ միասին), ապակե դռները և ապակե միջնորմները, ինչպես նաև իրականացնել մոնտաժային աշխատանքները:

Սույն Լոտով նախատեսված բոլոր արտադրատեսակների տեղափոխումը շինարարություն և տեղադրումը իրականացվում է սույն Լոտով:

Սույն լոտի բոլոր արտադրատեսակների պատրաստումից առաջ հարկավոր է չափագրել բացվածքների վերջնական չափերը և անհրաժեշտության դեպքում կատարել համապատասխան ճշտումներ ճարտարապետական նախագծում՝ նախապես համաձայնեցնելով ճարտարապետի հետ:

Առկա լուսամուտների ապամոնտաժումը և հարդարարական աշխատանքները կատարվում են շինարարական Լոտով: Գրասենյակի մուտքի դռան բացվածքի ընդլայնումը կատարվում է Շինարարական Լոտով:

Պատրաստումից և տեղադրումից առաջ՝ պետք է ստուգել, որ համապատասխան սենյակները և բացվածքները լինեն տեղադրման համար պատրաստ վիճակում: Արտադրատեսակների պատրաստումից առաջ հարկավոր է չափագրել բացվածքների վերջնական չափերը, մակերևույթների հարթությունը և զուգահեռությունները (հատակ և առաստաղի միջև), փոխուղղահայացությունը (պատերի և առաստաղի ու հատակների միջև) և անհրաժեշտության դեպքում կատարել համապատասխան ճշտումներ ճարտարապետական նախագծում, նախապես համաձայնեցնելով ճարտարապետի հետ:

Բոլոր նյութերի և դետալների նմուշները պարտադիր պետք է համաձայնեցվեն նախագծի ճարտարապետի հետ՝ նախքան պատրաստումը:

Բոլոր աշխատանքների ընթացքի մասին պետք է պարբերաբար տեղեկացվի նախագծի ճարտարապետին և նրա հետ միասին կոորդինացվի նախատեսված աշխատանքները:

Աշխատանքների ավարտի մասին պահանջվում է ներկայացնել աշխատանքների ավարտական ակտ:

Աշխատանքները համարվում են ընդունելի նախագծի ճարտարապետի վերահսկողությունից հետո, նրա դրական եզրակացության հիման վրա:

Ավելի մանրամասն նայել գծագրերում և ծավալաթերթում:

5. ԼՈՏ 3. ԷԼԵԿՏՐԱՏԵԽՆԻԿԱԿԱՆ ԱՇԽԱՏԱՆՔՆԵՐ: ՄԱՆՐԱՄԱՍՆ ՆԿԱՐԱԳԻՐԸ:

Կարդալ Նախագծի Նկարագրի [գլուխ՝ 1] և Բոլոր Աշխատանքների Ընդհանուր Նկարագրի հետ միասին [գլուխ՝ 2]:

Սույն Լոտով պահանջվում է մատակարարել նախագծի ծավալաթերթով նախատեսված բոլոր անհրաժեշտ էլեկտրական սարքերը և նյութերը, ինչպես նաև իրականացնել էլեկտրատեխնիկական մոնտաժային աշխատանքները:

Սենյակների էլեկտրասնուցման համար նախատեսված է մոնտաժել լրիվ նոր մալուխներ և էլեկտրական վարդակներ ու անջատիչներ: Նախագծով նախատեսված է կառուցել և մոնտաժել հողանցման համակարգ, որը շենքում չկա: Հողանցումը կարող է կառուցվել շենքին հարակից հողատարածքում հնարավորինս խոնավ գրունտի մեջ, նախագծով նախատեսված սկզբունքով: Բոլոր էլեկտրական վարդակները պետք է լինեն՝ F տիպի, CEE 7/4 եվրոպական (գերմանական) ստանդարտի, 16 A/250 Վ, հողանցումով, հաստ խրոցների համար, համաձայն ГОСТ 7396.1-89, տիպ C2: Վարդակների և անջատիչների արտաքին ձևը պետք է լինի քառակուսի կամ ուղղանկյուն, սպիտակ գույնի, տեսակով՝ պատի մեջ ներկառուցվող (բացի այն դեպքերից երբ հատուկ նշված է՝ վերադիր), բոլորը մեկ բրենդի արտադրության: Էլեկտրական բոլոր գծերի և սարքերի մոնտաժը պետք է իրականացվի համապատասխան որակավորում և փորձ ունեցող մասնագետի կողմից՝ ապահովելով տեխնիկական անվտանգության բոլոր նորմատիվ պահանջները, խիստ հետևելով նախագծին: Էլեկտրական մալուխների միացման հանգույցներում, միացումները իրականացնել պարտադիր բարձրորակ զոդումով, առանց ավելորդ բաժանարար տուփերի տեղադրման:

Սենյակներում էլեկտրական սնուցման համար նախատեսված են ստորև գրված տեսակի մալուխները՝

- 2x10 մմ² մալուխով՝ սնուցող մալուխ մինչև գլխավոր ապահովիչ:

- 2x4 մմ² մալուխով՝ գրասենյակի այլընտրանքային ջեռուցման վարդակներին և կոնտուր սենյակի մնացած բոլոր վարդակների համար:
- 2x2.5 մմ² մալուխով՝ գրասենյակի բոլոր սպառիչներից դուրս եկողները մինչև 4 մմ² կոնտուրին միանալը:
- 2x1.5 մմ² մալուխով՝ լուսատուների անջատիչներից մինչև ապահովիչ և կաթսայատան վարդակից սկսած մինչև ապահովիչ:
- 2x0.5 մմ² մալուխով՝ լուսատուներից մինչև անջատիչ:
- 1x4 մմ² հողանցման մալուխով՝ գրասենյակի ներսում հողանցման կոնտուր:
- 1x2.5 մմ² հողանցման մալուխով՝ գրասենյակի բոլոր սպառիչներից դուրս եկողները մինչև 4 մմ² կոնտուրին միանալը:
- 1x1.5 մմ² հողանցման մալուխով՝ լուսատուների անջատիչներից մինչև ապահովիչ և կաթսայատան վարդակից սկսած մինչև ապահովիչ:
- 1x0.5 մմ² հողանցման մալուխով՝ լուսատուներից մինչև անջատիչ:

Մալուխների մոնտաժման սխեման համաձայնեցնել նախագծի ճարտարապետի հետ: Դեպի վարդակներ՝ մալուխները նախընտրելի է մոնտաժել հատակի նոր հիմնատակի մեջով (նախքան հատակի պատրաստումը):

Հողանցման մալուխները պետք է լինեն կանաչ-դեղին գույներով ընդգծված պաշտպանիչ պատյանով:

Մալուխները մոնտաժել Ø20 մմ ծալքավոր ՊՎՔ խողովակների միջով:

Նախագծով նախատեսում է ապամոնտաժել առկա հին էլեկտրական վահանակը և մոնտաժել նորը՝ 24 մոդուլի համար նախատեսված տուփում: Էլեկտրական շղթաների ավտոմատ անջատիչների և սարքերի ապահովության անջատիչի տեսակները և խմբերը տես նախագծում և ծավալաթերթում: ՈՒՇԱԴՐՈՒԹՅՈՒՆ՝ գրասենյակի բոլոր խմբերի համար պարտադիր պետք է տեղադրվի մեկ ընդհանուր երկբևեռ էլեկտրական շղթայի ավտոմատ անջատիչ՝ ըստ նախագծի և ծավալաթերթի:

Լուսատուների մոնտաժումը իրականացվում է սույն Լոտով, սակայն վերջիններս պատրաստվում և մատակարարվում են լամպերի հետ միասին առանձին Լոտով: Լուսատուների խմբավորումը պարտադիր պետք է համապատասխանի նախագծով նախատեսված սկզբունքին: Գրասենյակում լուսատուները առաստաղի վրա վերադիր են, նախատեսված են 3x18 W LED, 900 մմ երկարությամբ ձողային լապտերի համար: Լուսատուների սնուցման և հողանցման մալուխները՝ լուսատուի մեջ մտնում են վերջինիս կենտրոնով (≤500 մմ երկարությամբ):

Բոլոր աշխատանքների ընթացքի մասին պետք է պարբերաբար տեղեկացվի նախագծի ճարտարապետին և նրա հետ միասին կոորդինացվի նախատեսված աշխատանքները:

Աշխատանքների ավարտի մասին պահանջվում է ներկայացնել աշխատանքների ավարտական ակտ:

Աշխատանքները համարվում են ընդունելի նախագծի ճարտարապետի վերահսկողությունից հետո, նրա դրական եզրակացության հիման վրա:

Ավելի մանրամասն նայել գծագրերում և ծավալաթերթում:

6. ԼՈՏ 4. ՋԵՌՈՒՑՈՒՄ: ՄԱՆՐԱՄԱՍՆ ՆԿԱՐԱԳԻՐԸ:

Կարդալ Նախագծի Նկարագրի [գլուխ՝ 1] և Բոլոր Աշխատանքների Ընդհանուր Նկարագրի հետ միասին [գլուխ՝ 2]:

Սույն Լոտով պահանջվում է մատակարարել ջեռուցման «տուրբո» տեսակի կաթսայով համակարգի համար անհրաժեշտ բոլոր բաղկացուցիչ մասերը և կատարել մոնտաժման աշխատանքները նախագծում նշված սենյակ(ներ)ում: Մատակարար ընկերության կողմից առաջարկվող բոլոր սարքերը պետք է ապահովված լինեն երաշխիքային սպասարկմամբ:

Կաթսան տեղադրվում է առկա սանիտարական հանգույցում, հատուկ առանձնացված (ապակե միջնորմով և դռնով) մասում: Կաթսան ամրացվում է պատին, իսկ ծխատարը դուրս է հանվում անմիջապես կից արտաքին պատից: Կաթսայատան սենյակում նախատեսված է տեղադրել ջերմափոխանակիչ չորս սեկցիայից՝ ցուրտ եղանակին ջրի սառեցումից պաշտպանելու և սարքավորումների ապահովության համար: Քաղաքացիների սպասարկման գրասենյակում նախատեսված է տեղադրել երկու ջերմափոխանակիչ (յուրաքանչյուրը 10 սեկցիայից), մեկական ամեն լուսամուտի տակ (տես նախագիծը): Կաթսայատնից դուրս եկող, դեպի ջեռուցիչներ խողովակները նախատեսված է մոնտաժել հատակի մեջով (հատակից դեպի ջեռուցիչ շարունակությունը՝ պատով)՝ ջերմամեկուսիչ պատյանով (պարտադիր է և պետք է փաստագրվի լուսանկարով): Ջեռուցիչների հետևում, պատի վրա նախատեսված է ամրացնել ալյումինե թիթեղներ ալուկաբոնդից՝ էներգաարդյունավետության բարձրացման համար: Ալուկաբոնդե թիթեղներից մեկի մեջ պետք է լինի Ø100 մմ անցք՝ օդանցքի համար (տես նախագիծը):

Ջեռուցման համակարգի մոնտաժման աշխատանքները պարտադիր պետք է կոորդինացվեն Լոտ 1-ի հետ:

Կաթսայի սենյակում օդափոխության, ծխահեռացման, էլեկտրասնուցման և գազամատակարարման անհրաժեշտ պայմանները նախատեսված են նախագծով և կատարվում են շինարարական Լոտով: Ծխահեռացման անցքի բացման համար ջեռուցման համակարգի մոնտաժող ընկերությունը՝ նախագծի ճարտարապետին և շինարարին պետք է տրամադրի անհրաժեշտ տեխնիկական պայմանները: Անցքի բացումը մոնտաժողը կարող է ինքնուրույն կատարել (ըստ համաձայնության), սակայն տեղը, չափը, մեկուսացումը և հարդարումը (ներսից և դրսից) պետք է նախապես համաձայնեցվի ճարտարապետի հետ:

Ջեռուցման համակարգի մոնտաժման նախագիծը լրամշակվում է սույն Լոտով հաղթած/ընտրված ընկերության կողմից՝ նախագծի ճարտարապետի հետ համաձայնեցմամբ: Ընկերությունը պետք է ունենա պահանջվող աշխատանքների իրականացման համապատասխան լիցենզիա և մասնագիտական որակավորում ունեցող ճարտարագետ:

Բոլոր աշխատանքների ընթացքի մասին պետք է պարբերաբար տեղեկացվի նախագծի ճարտարապետին և նրա հետ միասին կոորդինացվի նախատեսված աշխատանքները:

Աշխատանքների ավարտի մասին պահանջվում է ներկայացնել աշխատանքների ավարտական ակտ:

Աշխատանքները համարվում են ընդունելի նախագծի ճարտարապետի վերահսկողությունից հետո, նրա դրական եզրակացության հիման վրա:

Ավելի մանրամասն նայել գծագրերում և ծավալաթերթում:

7. ԼՈՏ 5. ԱՆՎՏԱՆԳՈՒԹՅԱՆ ՀԱՄԱԿԱՐԳԵՐ: ՄԱՆՐԱՄԱՍՆ ՆԿԱՐԱԳԻՐԸ:

Կարդալ Նախագծի Նկարագրի [գլուխ՝ 1] և Բոլոր Աշխատանքների Ընդհանուր Նկարագրի հետ միասին [գլուխ՝ 2]:

Սույն Լոտով պահանջվում է մատակարարել նախագծի ծավալաթերթով նախատեսված բոլոր անհրաժեշտ անվտանգության սարքերը և նյութերը, ինչպես նաև իրականացնել մոնտաժային և կարգավորման աշխատանքները:

Անվտանգության համակարգի մոնտաժման նախագիծը լրամշակվում է սույն Լոտով հաղթած/ընտրված ընկերության կողմից՝ նախագծի ճարտարապետի հետ համաձայնեցմամբ: Ընկերությունը պետք է ունենա պահանջվող աշխատանքների իրականացման համապատասխան իրավունք և մասնագիտական որակավորում ունեցող ճարտարագետ:

Բոլոր սարքերի և նյութերի առաջարկները պետք է նախապես համաձայնեցվեն նախագծի ճարտարապետի հետ:

Բոլոր աշխատանքների ընթացքի մասին պետք է պարբերաբար տեղեկացվի նախագծի ճարտարապետին և նրա հետ միասին կոորդինացվի նախատեսված աշխատանքները:

Բոլոր մոնտաժված համակարգերը պետք է փորձարկվեն շահագործումից առաջ:

Կրակմարիչների տեղադրումը կատարվում է Լոտ 1-ով:

Աշխատանքների ավարտի մասին պահանջվում է ներկայացնել աշխատանքների ավարտական ակտ:

Աշխատանքները համարվում են ընդունելի նախագծի ճարտարապետի վերահսկողությունից հետո, նրա դրական եզրակացության հիման վրա:

Ավելի մանրամասն նայել գծագրերում և ծավալաթերթում:

8. ԼՈՏ 6. ԼՈՒՍԱՏՈՒՆԵՐԻ ՊԱՏՐԱՍՏՈՒՄ և ԼԱՄՊԵՐ: ՄԱՆՐԱՄԱՍՆ ՆԿԱՐԱԳԻՐԸ:

Կարդալ Նախագծի Նկարագրի [գլուխ՝ 1] հետ միասին:

Սույն Լոտով պահանջվում է պատրաստել սույն նախագծով գծագրված հատուկ լուսատուները և մատակարարել պահանջվող էներգաարդյունավետ լամպերը՝ նախագծի ծավալաթերթում նշված տեսակ(ներ)ով և քանակներով:

Լուսատուները պարտադիր պետք է ապահովված լինեն հողանցմանը միացնելու հնարավորությամբ:

Լամպերի համար պահանջվում է տրամադրել երաշխիքային սպասարկում:

Լուսատուների մոնտաժումը իրականացվում է էլեկտրատեխնիկական աշխատանքների լոտով:

Բոլոր աշխատանքների ընթացքի մասին պետք է պարբերաբար տեղեկացվի նախագծի ճարտարապետին և նրա հետ միասին կոորդինացվի նախատեսված աշխատանքները:

Լուսատուների և լամպերի առաքումը հետագայում կարող է իրականացվել մեկ այլ կողմով՝ ըստ համաձայնության:

Ավելի մանրամասն նայել գծագրերում և ծավալաթերթում:

Բոլոր լուսատուները և լամպերը առաքումից առաջ պետք է փորձարկվեն: Մատակարարը պետք է ապահովի հանձնման ենթակա ապրանքի տեղափոխման համար պահանջվող պաշտպանիչ փաթեթավորումը:

Աշխատանքների ավարտի մասին պահանջվում է ներկայացնել աշխատանքների ավարտական ակտ:

Աշխատանքները համարվում են ընդունելի նախագծի ճարտարապետի վերահսկողությունից հետո, նրա դրական եզրակացության հիման վրա:

9. ԼՈՏ 7. ԿԱՀՈՒՅՔԻ ՊԱՏՐԱՍՏՈՒՄ: ՄԱՆՐԱՄԱՍՆ ՆԿԱՐԱԳԻՐԸ:

Կարդալ Նախագծի Նկարագրի [գլուխ՝ 1] հետ միասին:

Սույն Լոտով պահանջվում է պատրաստել սույն նախագծով գծագրված հատուկ կահույքը, մատակարարել պահանջվող աթոռները՝ նախագծի ծավալաթերթում և գծագրերում նշված քանակներով:

Նյութերի և աքսեսուարների առաջարկը/ընտրությունը կատարվում է նախագծի ճարտարապետի կողմից: Բոլոր դետալների ընտրությունը/առաջարկը/փոփոխությունը պետք է համաձայնեցվի ճարտարապետի հետ:

Բոլոր աշխատանքների ընթացքի մասին պետք է պարբերաբար տեղեկացվի (գրավոր կամ բանավոր) նախագծի ճարտարապետին և նրա հետ միասին կոորդինացվի նախատեսված աշխատանքները: Աշխատանքների ընթացքում պահանջվում է տրամադրել պատրաստվող/պատրաստված կահույքի լուսանկարները (ընդհանուր տեսքերը և կահույքի բոլոր հանգույցները):

Կահույքի տեղափոխման և տեղադրման օր(եր)ը պետք է համաձայնեցվի եռակողմ՝ նախագծի ճարտարապետի, շինարարության կապալառուի և քաղաքապետարանի հետ:

Ավելի մանրամասն նայել գծագրերում և ծավալաթերթում:

Կահույքի առաքումից հետո, վերջինիս բոլոր դռները, դարակները, ծխնիները տեղում պետք է ստուգվեն և ըստ անհրաժեշտության կարգավորվեն: Բոլոր մեխանիզմները պետք է աշխատեն ազատ, անաղմուկ, հուսալի և անվտանգ: Որևէ խոտանի հայտնաբերման դեպքում վերջինս պետք է հնարավորինս շուտ շտկվի:

Կահույքի տեղադրումից հետո վերջինս ամբողջությամբ պետք է մաքրված լինի փոշուց և այլ կեղտերից, ինչպես նաև լաքաներից, մատիտով կամ այլ նյութով ժամանակավոր նշումներից, իսկ պաշտպանիչ փաթեթավորումը և բոլոր պիտակները ամբողջությամբ պետք է հանված լինեն:

Աշխատանքների ավարտի մասին պահանջվում է ներկայացնել աշխատանքների ավարտական ակտ:

Աշխատանքները համարվում են ընդունելի նախագծի ճարտարապետի վերահսկողությունից հետո, նրա դրական եզրակացության հիման վրա:

ԼՐԱՑՈՒՑԻՉ ՆՇՈՒՄՆԵՐ

Հետևյալ աշխատանքները նախատեսվում է իրականացնել սույն նախագծով նախատեսված շինարարական և մոնտաժային աշխատանքների ավարտից հետո, առանձին: Վերջիններս սույն նախագծի մաս չեն կազմում և ներառված չեն նախահաշվում:

Հետագա աշխատանքներից են՝

- համակարգչային լոկալ մալուխային ցանցի մոնտաժումը և անհրաժեշտ սարքերի տեղադրումը:

- Նշանների և ցուցափեղկերի նախագծումը և պատրաստումը: Տեղադրումը նախատեսվում է իրականացնել լոտ 1-ով:
- արտակարգ իրավիճակներում սենյակներից/շենքից մարդկանց տարհանման հատակագծերը:

Կազմեց՝ ճարտարապետ Զոհրաբ ԲԱՌԻԵՐ

ՁԱՌԻԹԱՓԻ ԳՅՈՒՂԱՊԵՏԱՐԱՆ
ՔԱՂԱՔԱՑԻՆԵՐԻ ՍՊԱՍԱՐԿՄԱՆ ԳՐԱՍԵՆՅԱԿԻ ՎԵՐԱԿԱՌՈՒՑՄԱՆ ԵՎ ՎԵՐԱՆՈՐՈԳՄԱՆ ԱՇԽԱՏԱՆՔՆԵՐ

Աշխատանքների ծավալների ամփոփագիր

NN	Աշխատանքների անվանումը	չ/մ	ծավալը	Միավորի արժեքը	Ընդամենը
1	2	3	4	5	6
	1 /Լոտ 1/ Շինարարական աշխատանքներ				
	Քանդման եւ ապամոնտաժման աշխատանքներ				
1	Փայտյա բեմի եւ կից փայտյա աստիճանների քանդում	մ^2	21		
2	Մանրահատակի քանդում	մ^2	58.9		
3	Ցեմենտ-ավազային հարթեցնող շերտի քանդում	մ^2	79.9		
4	Հատակների հիմնատակերի քանդում, մինչեւ -0.650 նիշը	մ^3	59		
5	Փայտյա շրիշակների քանդում	գմ	26		
6	1600x1800մմ չափերի լուսամուտի բացվածքում՝ տուֆ քարից մեկ շերտով շարվածքի քանդում /2.88մ^2/	մ^3	0.86		
7	Փայտյա լուսամուտի ապամոնտաժում /1600x1800մմ չափերի/	մ^2	2.88		
8	Փայտյա դռան ապամոնտաժում /1400x2100մմ չափերի/	մ^2	2.94		
9	1400x2100մմ չափերի դռան բացվածքի լայնացում մինչեւ 2000x2400մմ	մ^3	0.93		
10	Բոլոր արտաքին մալուխների ապամոնտաժում՝ ՔՍԳ-ի գոտում, նախասրահի էլեկտրական վահանակից սկսաց	գմ	30		
11	Բոլոր էլեկտրական վարդակների եւ անջատիչների ապամոնտաժում	հատ	4		
12	Բոլոր լուսատուների ապամոնտաժում՝ ՔՍԳ-ի գոտում	հատ	6		
13	Գրադարանի պատերի ստորին մասի հարդարման շերտերի քանդում /50սմ բարձրությամբ/	մ^2	9.5		
14	ՔՍԳ-ի բոլոր պատերի հարդարման շերտերի քանդում /ներառյալ շեպությունները/	մ^2	56		
15	ՔՍԳ-ի առաստաղի հարդարման շերտերի քանդում	մ^2	40		
16	Սանհանգույցում զուգարանակոնքի դիրքի տեղափոխում	հատ	1		
17	Շին. աղբի հավաքում, բարձում եւ տեղափոխում 3կմ	տ	121.5		
	Պատերի կառուցում				
1	Միջնորմի կառուցում թեթեւաբետոնե բլոկերով	մ^3	3.62		
	Ջերմամեկուսացում				

1	2	3	4	5	6
1	Արտաքին պատերի /δ=550մմ/ մեջ օդանցքների խողովակների /∅100մմ/ շուրջը ջերմամեկուսացում, փքվող փչովի նյութով	տեղ	4		
	<u>Արտաքին հարդարում</u> <u>/միայն վերջնաշերտեր/</u>				
1	Արտաքին լուսամուտագոգերի սվաղում ցեմենտ-ավազային շաղախով, լայնությունը 120մմ	գմ	3.2		
2	Սվաղած մակերեսների ծեփամածկում	մ^2	0.4		
3	Նույնի հերմետկացում սիլիկոնով /սվաղի պարագծով/	գմ	3.7		
	<u>Բացվածքներ</u>				
1	Բացվածքի կոնստրուկտիվ ուժեղացում մետաղական ընդլայնման համար, 1 հատ	տ	0.0434		
2	Անկյունակ L70x70x7	կգ	38.4		
3	Շերտապողպատ —40x5	կգ	5		
4	Եռակցման աշխատանքներ	տեղ	14		
5	Մետաղական տարրերի ներկում հակակոռոզիոն ներկով	մ^2	1.65		
6	Ներքին բազալտե լուսամուտագոգի տեղադրում 1600x370x40մմ չափերի, 2 հատ	մ^2	1.19		
7	1550x1780մմ չափերի մետաղական ճաղեր, լուսամուտի բացվածքի մեջ	մ^2	2.76		
8	1550x1780մմ չափերի մետաղական ճաղեր, լուսամուտի բացվածքի մեջ, բացվող փեղկերով	մ^2	2.76		
9	Կախովի փական	հատ	1		
10	Մետաղական ճաղերի տեղադրում լուսամուտների բացվածքներում 1550x1780մմ չափերի, 1 հատ	մ^2	2.76		
11	Մետաղական ճաղերի տեղադրում լուսամուտների բացվածքներում 1550x1780մմ չափերի բացվող փեղկով, 1 հատ	մ^2	2.76		
	<u>Հատակներ</u>				
1	Լամինատե հատակի պատրաստում: Կատեգորիան՝ հասարակական վայրերի համար: Մաշվածության համար կայունությունը՝ գրասենյակների համար /նեղարտյա սարքերը եւ հոիանակներ/	մ^2	80		
2	Ցեմենտավազային շաղախից հարթեցնող շերտի պատրաստում 20մմ հաստությամբ	մ^2	80		
3	Ցեմենտավազային շաղախից հարթեցնող շերտի պատրաստում 40մմ հաստությամբ	մ^2	80		
4	Խարամի լիցք 70մմ հաստությամբ	մ^3	5.6		
5	Բետոնե ամրանավորված շերտի իրականացում 100մմ հաստությամբ	մ^3	8		
6	Ամրանային ցանց ∅6մմ, 200x200մմ բջիջներով	մ^2	80		
7	Ջերմամեկուսիչ շերտի իրականացում խարամից 300մմ հաստությամբ	մ^3	24		
8	Խճի շերտի իրականացում 100մմ հաստությամբ, 20-40մմ ֆրակցիայի	մ^3	8		

1	2	3	4	5	6
9	Տոփանած գրունտ /խճով/	մ^2	80		
10	Դռան բացվածքում 900x550x30մմ չափերի սալի տեղադրում	մ^2	0.99		
11	Ցեմենտային երեսասվաղ 20մմ հաստությամբ	մ^2	1		
12	Պլաստիկ շրիշակ, H=50, կամ 80մմ, մալուխների անցկացման հնարավորությամբ	գմ	52		
	<u>Ներքին հարդարում</u> <u>/միայն վերջնաշերտեր/</u>				
1	Լուսամուտագոգերի տակ ցեմենտ-ավազային հարթեցնող սվաղի իրականացում T_{max}=20մմ	մ^2	1.2		
2	ՔՍԳ-ի եւ գրադարանի արտաքին պատերի եւ գրադարանի ներքին կրող պատերի ստորին մասի սվաղում ցեմենտ-ավազային շաղախով 50սմ բարձրությամբ T_{max}=20մմ	մ^2	16		
3	Պատերի սվաղում գիպսոնիտային շաղախով, ներառյալ շեպությունները	մ^2	101		
4	Պատերի ներկում լատեքսային ներկով, ծեփամածկումով, բարելավված որակի, սպունգով լվացվող, գույնը RAL 9010	մ^2	53		
5	ՔՍԳ-ի կողմից միջնորմի եւ դռան բացվածքի ներկում լատեքսային ներկով, ծեփամածկումով, բարելավված որակի, սպունգով լվացվող, գույնը RAL 5026	մ^2	24		
6	Գրադարանի կողմից միջնորմի եւ դռան բացվածքի ներկում լատեքսային ներկով, ծեփամածկումով, բարելավված որակի, սպունգով լվացվող, գույնը RAL 1037	մ^2	24		
7	Առաստաղների ներկում լատեքսային ներկով, ծեփամածկումով, բարելավված որակի, սպունգով լվացվող, գույնը RAL 9010	մ^2	40		
	<u>Այլ աշխատանքներ</u> <u>Օդափոխություն</u>				
1	Անցքերի բացում արտաքին պատերի մեջ Ø150մմ, 550մմ խորությամբ	հատ	4		
2	Անաղմուկ օդամղիչի տեղադրում, Ø100մմ խողովակի համար	հատ	1		
3	Օդատարի շերտավարագույր 150x150մմ չափերի	հատ	4		
4	Օդատարների վերնամասում պաշտպանիչ ցանցերի տեղադրում	հատ	3		
	<u>Գազամատակարարում</u>				
1	Ջեռուցման կաթսայի գազատարին միացում մետաղական խողովակով Ø25մմ	գմ	3		
2	Խողովակի վերջում փականի տեղադրում Ø25մմ	հատ	1		
	<u>Էներգաարդյունավետության բարձրացում</u>				
1	Ալեկաբոնդի թիթեղի ամրացում պատերին, ջեռուցիչների ետեւում, ջեռուցիչների մակերեսի չափով /4 տեղ/	մ^2	2.55		
	Ընդամենը				

ՃԱՐՏԱՐԱՊԵՏԱԿԱՆ ԹԵՐԹԵՐԻ ԼՐԱՑԱՆԿ

ԱՆՎԱՆՈՒՄ	ԷՋ	ԷՋԻ ԾԱԾԿԱԳԻՐ
ԸՆԴՀԱՆՈՒՐ ՏՎՅԱԼՆԵՐ		
ՆԱԽԱԳԾԻ ԿԱԶՄԸ	1	A-001
ՊԱՅՄԱՆԱԿԱՆ ՆՇԱՆՆԵՐ	2	A-002
ՀԱՏԱԿԱԳԾԵՐ		
ՉԱՓԱԳՐՈՒԹՅՈՒՆ	3	A-101
ԱՊԱՄՈՆՏԱԺՄԱՆ ՀԱՏԱԿԱԳԻԾ	4	AD-101
ՆՈՐ ՀԱՏԱԿԱԳԻԾ	5	A-102
ՀԱՐԴԱՐՄԱՆ ՀԱՏԱԿԱԳԻԾ	6	A-103
ԿԱՀԱՎՈՐՄԱՆ ՀԱՏԱԿԱԳԻԾ	7	A-104
ԿՏՐՎԱԾՔՆԵՐ		
ԿՏՐՎԱԾՔ 1	8	A-301
ՀԱՆԳՈՒՅՑՆԵՐ		
ԴՌԱՆ ԲԱՑՎԱԾՔԻ ԼԱՅՆԱՑՈՒՄ	9	A-501
F.1 ՀԱՏԱԿԻ ՀԱՏՈՒՅԹ	10	A-502
ՀԱՆԳՈՒՅՑ C-2.01: ԱՊԱԿԵ ՄԻՁՆՈՐՄԻ ՀԵՆԱՍՅՈՒՆ:	11	A-503
ԴՌՆԵՐ, ԼՈՒՍԱՄՈՒՏՆԵՐ, ԱՊԱԿԵ ՄԻՁՆՈՐՄՆԵՐ, ՃԱՂԵՐ		
ԴՌՆԵՐ, ԼՈՒՍԱՄՈՒՏՆԵՐ ԵՎ ԱՊԱԿԵ ՄԻՁՆՈՐՄՆԵՐ	12	A-801
ԼՈՒՍԱՄՈՒՏԻ ԱՆՎՏԱՆԳՈՒԹՅԱՆ ՃԱՂԵՐ SB-1.01	13	A-802
ԼՈՒՍԱՄՈՒՏԻ ԱՆՎՏԱՆԳՈՒԹՅԱՆ ՃԱՂԵՐ SB-1.02	14	A-803

ԱՆՎԱՆՈՒՄ	ԷՋ	ԷՋԻ ԾԱԾԿԱԳԻՐ
ԷԼԵԿՏՐԱԿԱՆՈՒԹՅԱՆ ԳԾԱԳՐԵՐ		
ԷԼԵԿՏՐԱԿԱՆՈՒԹՅԱՆ ՀԱՏԱԿԱԳԻԾ	15	E-101
ՇԵՆՔԻ ԷԼԵԿՏՐԱԿԱՆ ՀՈՂԱՆՑՄԱՆ ՆՈՐ ՍԽԵՄԱ	16	E-102
ՋԵՌՈՒՑՄԱՆ ԳԾԱԳՐԵՐ		
ՋԵՌՈՒՑՄԱՆ ՍԱՐՔԵՐԻ ՏԵՂԱԿԱՊՄԱՆ ՀԱՏԱԿԱԳԻԾ	17	M-101
ԼՈՒՍԱՏՈՒՆԵՐ ԵՎ ԿԱՀՈՒՅՔ		
ԼՈՒՍԱՏՈՒ LTG-01	18	Q-101
ԳՐԱՍԵՂԱՆ FRN-01.1	19	Q-102
ԳՐԱՍԵՂԱՆ FRN-01.2	20	Q-103
ՀԱՄԱԿԱՐԳՉԱՅԻՆ ԹՄԲԻԿՆԵՐ FRN-02.1 ԵՎ FRN-02.2	21	Q-104
ԸՆԴՈՒՆԱՐԱՆԻ ՍԵՂԱՆ FRN-03	22	Q-105
ՊԱՏՃԵՆԱՀԱՆՄԱՆ ՍԱՐՔԻ ՍԵՂԱՆ-ՊԱՀԱՐԱՆ FRN-04	23	Q-106
ՍԵՐՎԵՐԻ ՊԱՀԱՐԱՆ FRN-07	24	Q-107
ՊԱՀԱՐԱՆ FRN-08	25	Q-108
ՊԱՀԱՐԱՆ FRN-09.1	26	Q-109
ՊԱՀԱՐԱՆ FRN-09.2	27	Q-110
ՍԵՂԱՆ FRN-10	28	Q-111

ՆԱԽԱԳԾԱՅԻՆ ԹԻՄ

ՃԱՐՏԱՐԱՊԵՏ՝ Զոհրաբ ԲԱՈՒԵՐ
ՆԱԽԱՀԱՇՎՈՂ՝ Արտեմ ՀԱԿՈԲՅԱՆ

ՆԱԽԱԳԾԻ ԿԱԶՄԸ

<<	ՄԱՍ	ՀԱՊԱԿՈՒՄ
1	ՆԱԽԱԳԾԻ ԲԱՑԱՏՐԱԳԻՐ	
2	**ՃԱՐՏԱՐԱՊԵՏԱԿԱՆ ԼՈՒԾՈՒՄՆԵՐ**	**ՃԼ**
3	ԾԱՎԱԼԱԹԵՐԹ	

Հայցե Զառիթափի գյուղապետարան
ՀԵՌ. +37494452185

Ճարտարապետ	Զ. ԲԱՈՒԵՐ	

ՔԱՂԱՔԱՑԻՆԵՐԻ ՍՊԱՍԱՐԿՄԱՆ ԳՐԱՍԵՆՅԱԿԻ ԿԵՐԱԿԱՆՈՒՑՄԱՆ ԵՎ ՆՈՐՈԳՄԱՆ ՆԱԽԱԳԻԾ:

Նախագծի կազմը

Էջ	Փուլ	Մաս
1	ԱՆ	ՃԼ

Էջի ծածկագիր
A-001

Ստուգված		Ուղղում	...	Ուղղված էջի սարքերով	GIZ Hetroff_A_21_Zartap_CD_160212.pln 2016-02-24	Տպված է	2016-02-24, 20:33

ԳՈՏԻՆԵՐ

սենյակի համար (դիրք) → 101.A
մակերես → 2.5 m²
հատակի տեսակ → F.2
առաստաղի բարձրություն → H: 3.00 m

ՀԱՏԱԿՆԵՐ

FE.3

հատակի տիպի դիրք

F. Նոր հատակ
FE. Գոյություն ունեցող հատակ
FR. Վերանորոգվող

ԼՈՒՍԱՄՈՒՏՆԵՐ

տեսք 1:100 մասշտաբում

Լուսամուտի դիրք → [W-1.01

Հերթական համար

1=Արտաքին լուսամուտ
2=Ներքին լուսամուտ

ԴՌՆԵՐ

Դռան դիրք → [D-1.01

Հերթական համար

1=Արտաքին դուռ
2=Ներքին դուռ

ՍԱՆԻՏԱՐԱԿԱՆ ԿԱՀԱՎՈՐՄԱՆ ՊԱՅՄԱՆԱԿԱՆ ՆՇԱՆՆԵՐ

Նշան	Անվանում
	լվացարան
	զուգարանակոնք

ԱՌԱՆՑՔՆԵՐ

Ա

1

ՀՅՈՒՍԻՍ

Հ3

ՄՈՒՏՔԵՐ

ԿՏՐՎԱԾՔՆԵՐ

6
A-301

կտրվածքի դիրք

էջի ծածկագիր

կտրվածքի դիրք → 1

էջի ծածկագիր → A-501

ՊԱՏԵՐ

WN-1.01 ← Պատի դիրք

Հերթական համար

Խումբ

WE=Առկա պատ
WD=Քանդվող պատ
WN=Նոր պատ

ՀԱՆԳՈՒՅՑՆԵՐ

01
A-501

դիրք

էջի ծածկագիր

էԼ. ՍԱՐՔԵՐԻ ՊԱՅՄԱՆԱԿԱՆ ՆՇԱՆՆԵՐ

	ԱՆՁԱՏԻՉ 1 ՍՏԵՂՆՈՎ
	ԱՆՁԱՏԻՉ 2 ՍՏԵՂՆՈՎ
	ՕԴԱՓՈԽԻՉԻ ԱՆՁԱՏԻՉ
IP55	ՎԱՐԴԱԿ, IP 55
	ՎԵՐԱԴԻՐ ՎԱՐԴԱԿ
2900	ՄԱԼՈՒԽԻ ԴՈՒՐՍ ԲԵՐՈՒՄ ՕԴԱՓՈԽԻՉԻ ՀԱՄԱՐ, H=2900
	ՕԴԱՓՈԽԻՉ
	ԼՈՒՍԱՎՈՐՈՒԹՅԱՆ ԼԱՄՊ
	ԱՌԱՍՏԱՂԻ ՎԵՐԱԴԻՐ ԼՈՒՍԱՏՈՒ
	ՄԱԼՈՒԽ
D2 H=150	Թվային ցանցի վարդակ՝ 2 խրոցով, 150 մմ բարձրության վրա
O_{SD}	Ծխի տվիչ
$\triangle^{MD}$	Շարժման տվիչ
EP-1	էլեկտրական հոսանքի վահանակ 1

ՀԱՊԱՎՈՒՄՆԵՐ

ՀԱՊԱՎՈՒՄՆԵՐ	ԱՆՎԱՆՈՒՄ
$h_{ц}$	Կենտրոնի բարձրությունը
max	Առավելագույն
min	Նվազագույն
FRN	Կահույք
LTG	Լուսատու
UT	Սեղանի տակ
Տ/Ա	Տեմենտ-ավազ
ՔՍԳ	Քաղաքացիների սպասարկման գրասենյակ

Հասցե՝ Զառիթափի գյուղապետարան						
ՀԵՌ. +37494452185						
Ճարտարապետ	Զ. ԲԱՌԵՐ		ՔԱՂԱՔԱՑԻՆԵՐԻ ՍՊԱՍԱՐԿՄԱՆ ԳՐԱՍԵՆՅԱԿԻ ՎԵՐԱԿԱՆԳՆՈՒՄՄԱՆ ԵՎ ՆՈՐՈԳՄԱՆ ՆԱԽԱԳԻԾ:	էջ	Փուլ	Մաս
				2	ԱՆ	ՃԼ
			Պայմանական նշաններ	էջի ծածկագիր A-002		
Ստուգված		Ուղղում	...	Ուղղմ/Ֆայլ Ֆայլի տարբերակ	GIZ Retrofit_A_21_Zaritap_CD_160212.pln 2016-02-24	Տպված է 2016-02-24, 20:35

Ներածման նոր օդանցքի բացվածք, Ø150, $h_{կ}$=50:
Մեջը տեղադրել Ø100 պլաստիկ խողովակ, դրսից տեղադրել 150x150 մմ պլաստիկ շերտավարագույր, ներսից՝ նախատեսել օդանցքներ կահույքի ստորին մասում:

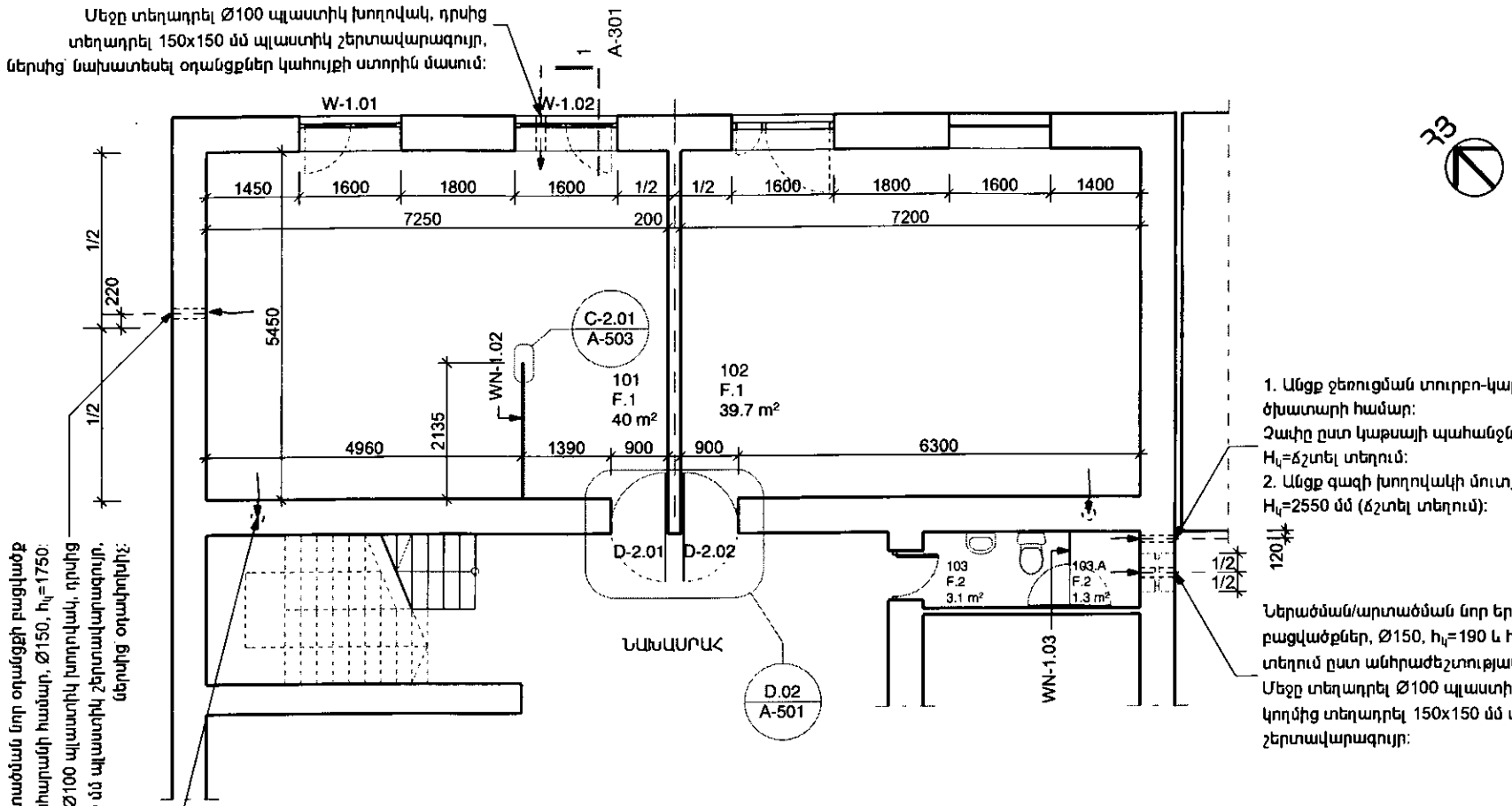

1. Անցք ջեռուցման տուրբո-կաթսայի ծխատարի համար:
Չափը ըստ կաթսայի պահանջների:
$H_{կ}$=ճշտել տեղում:
2. Անցք գազի խողովակի մուտքի համար:
$H_{կ}$=2550 մմ (ճշտել տեղում):

Ներածման/արտածման նոր երկու օդանցքների բացվածքներ, Ø150, $h_{կ}$=190 և $h_{կ}$=1950 (ճշտել տեղում ըստ անհրաժեշտության):
Մեջը տեղադրել Ø100 պլաստիկ խողովակ, երկու կողմից տեղադրել 150x150 մմ պլաստիկ շերտավարագույր:

Արտածման նոր օդանցքի բացվածք սերվերների պահարանի համար, Ø150, $h_{կ}$=1750:
Մեջը տեղադրել Ø100 պլաստիկ խողովակ, դրսից տեղադրել 150x150 մմ պլաստիկ շերտավարագույր, ներսից՝ Միկրոօդափոխիչ:

Մաքրել առկա (պատի մեջ երկու կետ)՝ օդափոխության կանգնակները մինչև կտուր: Սենյակի պատին երկու տեղ (մեկ գրադարանում և մեկ գրասենյակում) տեղադրել 250x250 մմ պլաստիկ շերտավարագույրներ:

ՇԵՆՔԻ ՄՈՒՏՔ

ՆՈՐ ՀԱՏԱԿԱԳԻԾ 1:100

ԳՈՏՈՒ ՀԱՄԱՐԸ	ԱՆՎԱՆՈՒՄԸ	ՄԱԿԵՐԵՍԸ, մ²
101	ԳՐԱՍԵՆՅԱԿ	40
102	ԳՐԱԴԱՐԱՆ	39.7
103	ՍԱՆ. ՀԱՆԳՈՒՅՑ	3.1
103.A	ԿԱԹՍԱՅԱՏՈՒՆ	1.3

Հասցե Զառիթափի գյուղապետարան					
ՀԵՌ. +37494452185					
Ճարտարապետ	Զ. ԲԱՈՒԵՐ		ՔԱՂԱՔԱՑԻՆԵՐԻ ՍՊԱՍԱՐԿՄԱՆ ԳՐԱՍԵՆՅԱԿԻ ՎԵՐԱԿԱՆԳՈՒՑՄԱՆ ԵՎ ՆՈՐՈԳՄԱՆ ՆԱԽԱԳԻԾ:	Էջ 5	Փուլ ԱՆ	Մաս ՃԼ
			Նոր հատակագիծ	Էջի ծածկագիր A-102		
Ստուգված		Ուղղում	...	Ուղղի/Ֆայլ Ֆայլի տարբերակ: GIZ Reform_A_21_Զառիթափ_CD_160212.pln 2016-02-24	Տպված է	2016-02-24, 20:37

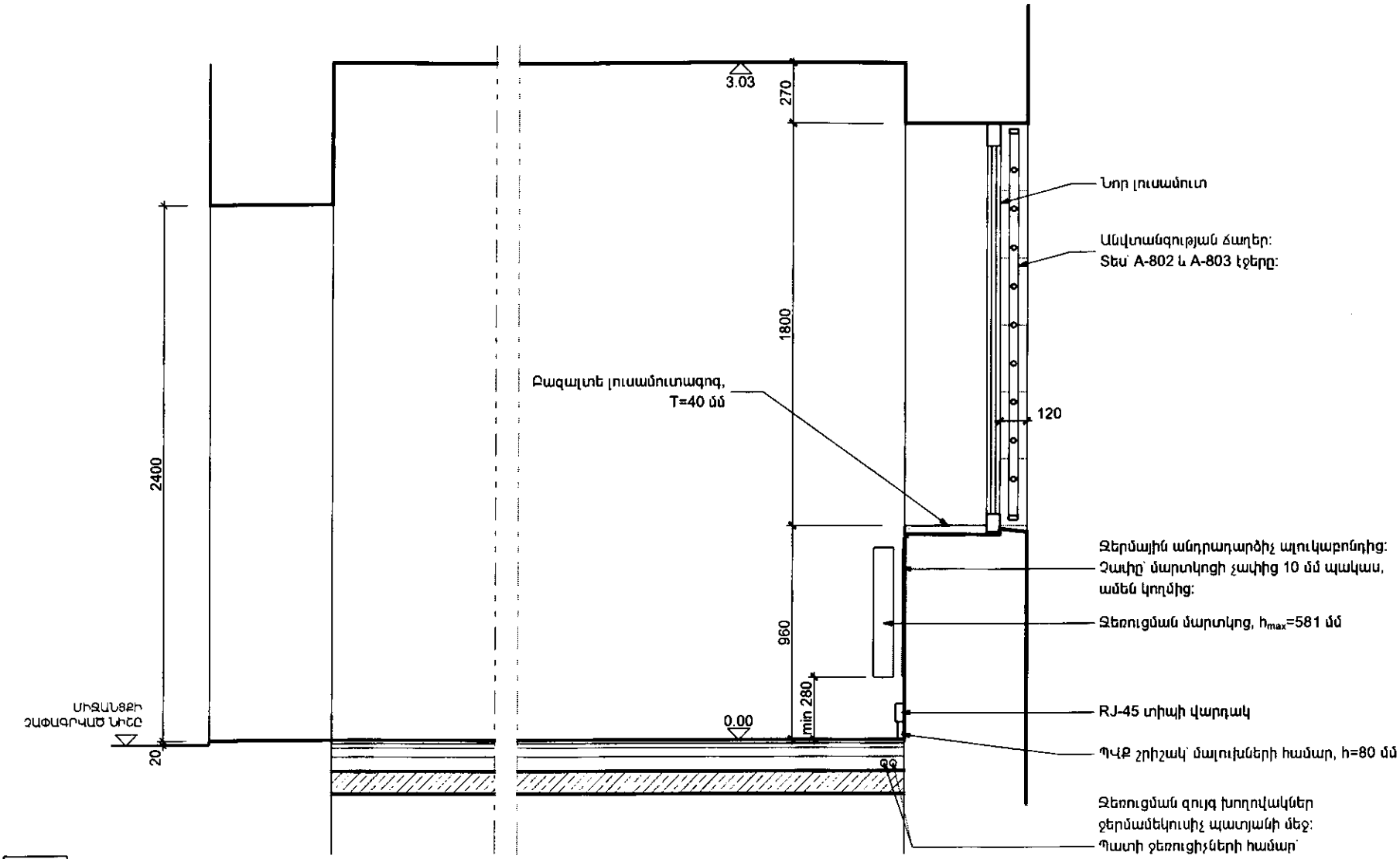

1 ԿՏՐՎԱԾՔ 1
1:25

Հասցե Զառիթափի գյուղապետարան						
ՀԵՌ. +37494452185						
Ճարտարապետ	Զ. ԲԱՌԵՐ		ՔԱՂԱՔԱՑԻՆԵՐԻ ՍՊԱՍԱՐԿՄԱՆ ԳՐԱՍԵՆՅԱԿԻ ՎԵՐԱԿԱՌՈՒՑՄԱՆ ԵՎ ՆՈՐՈԳՄԱՆ ՆԱԽԱԳԻԾ:	Էջ	Փուլ	Մաս
				8	ԱՆ	ՃԼ
			Կտրվածք 1	Էջի ծածկագիր A-301		
Ստուգված		Ուղղում	...	Ուղղման Էջի տարեթիվ	GIZ Retrofit_A_21_Zankap_CD_160212.pln 2016-02-24	Տպված է 2016-02-24, 20:39

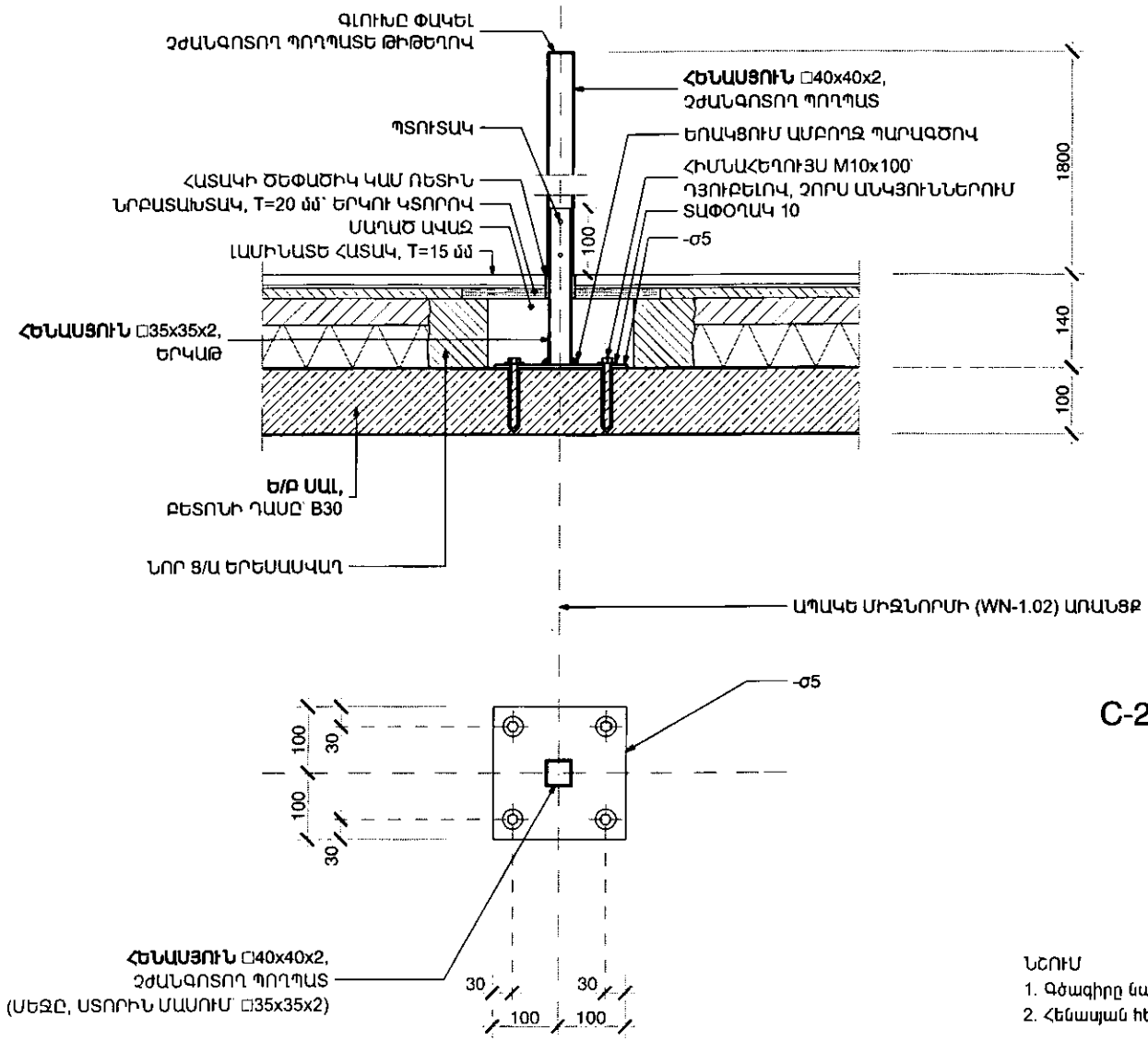

C-2.01 | ԱՊԱԿԵ ՄԻՋՆՈՐՄԻ ԿԱՆԳՆԱԿ
1:10

ՆՇՈՒՄ
1. Գծագիրը նայել A-102 և A-502 գծագրական էջերի հետ միասին:
2. Հենասյան հեռավորությունը ապակե միջնորմից (WN-2.01)՝ 5-10 մմ:

Հայաստանի Զարիթաղի գյուղապետարան					
ՀԵՌ. +37494452185					
Ճարտարապետ	Զ. ԲԱՌԵՐ		ՔԱՂԱՔԱՑԻՆԵՐԻ ՍՊԱՍԱՐԿՄԱՆ ԳՐԱՍԵՆՅԱԿԻ ՎԵՐԱԿԱՌՈՒՑՄԱՆ ԵՎ ՆՈՐՈԳՄԱՆ ՆԱԽԱԳԻԾ:	Էջ	Փուլ	Մաս
				11	ԱՆ	ՃԼ
			Հանգույց C-2.01: Ապակե միջնորմի հենասյուն:	Էջի ծածկագիր A-503		
Ստուգված		Ուղղում	...	Ուղղիչ էջի տարբերակ	GIZ Revolt_A_21_Zartap_CD_160212.pln 2016-02-24	Տպված է	2016-02-24, 20:43

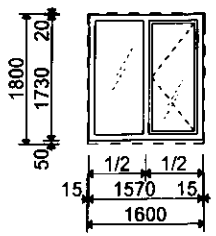

ՄՈԴԵԼ՝ W-1.01
ՄԱԿԵՐԵՍ՝ 2.7 մ²
ՔԱՆԱԿ՝ 1
ՇՐՋԱՆԱԿ՝ ՄՊԼ, ՍՊԻՏԱԿ
ԱՊԱԿԻ՝ ԱՆԳՈՒՅՆ, ԹԱՓԱՆՑԻԿ
ՀԱԿԱՄԻՋԱՏԱՅԻՆ ՑԱՆՑ՝ ԱՅՈ

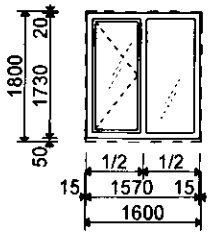

ՄՈԴԵԼ՝ W-1.02
ՄԱԿԵՐԵՍ՝ 2.7 մ²
ՔԱՆԱԿ՝ 1
ՇՐՋԱՆԱԿ՝ ՄՊԼ, ՍՊԻՏԱԿ
ԱՊԱԿԻ՝ ԱՆԳՈՒՅՆ, ԹԱՓԱՆՑԻԿ
ՀԱԿԱՄԻՋԱՏԱՅԻՆ ՑԱՆՑ՝ ԱՅՈ

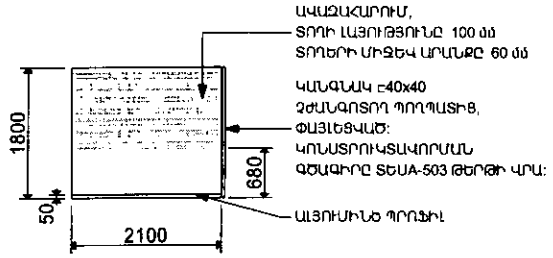

ՄՈԴԵԼ՝ WN-1.02
ՄԱԿԵՐԵՍ՝ 3.8 մ²
ՔԱՆԱԿ՝ 1
ԱՄՐԱԿՆԵՐ՝ ՄԵՏԱՂԱԿԱՆ
ԵՐԵՍԱՆՅՈՒԹ՝ ԱՊԱԿԻ, ԱՆԳՈՒՅՆ, ԹԱՓԱՆՑԻԿ
ՀԱՏՈՒԿ ՄՇԱԿՈՒՄ՝ ԱՎԱԶԱՀԱՐՈՒՄ ԸՍՏ ԳԾԱԳՐԻ

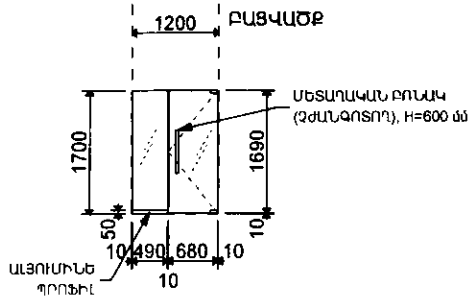

ՄՈԴԵԼ՝ WN-1.03
ՄԱԿԵՐԵՍ՝ 1.98 մ²
ՔԱՆԱԿ՝ 1
ԱՄՐԱԿՆԵՐ՝ ՄԵՏԱՂԱԿԱՆ
ԵՐԵՍԱՆՅՈՒԹ՝ ԱՊԱԿԻ, ԱՆԳՈՒՅՆ, ԹԱՓԱՆՑԻԿ

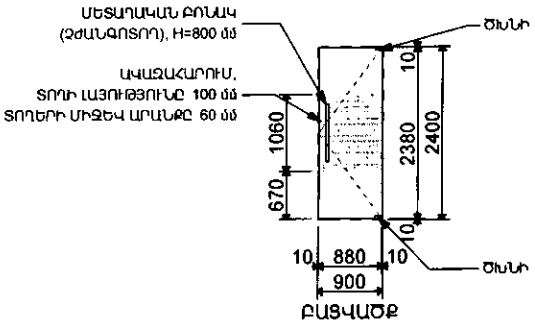

ՄՈԴԵԼ՝ D-2.01
ՄԱԿԵՐԵՍ՝ 2.1 մ²
ՔԱՆԱԿ՝ 1
ԵՐԵՍԱՆՅՈՒԹ՝ ԱՊԱԿԻ,ԱՆԳՈՒՅՆ, ԹԱՓԱՆՑԻԿ
ՀԱՏՈՒԿ ՄՇԱԿՈՒՄ՝ ԱՎԱԶԱՀԱՐՈՒՄ ԸՍՏ ԳԾԱԳՐԻ
ՓԱԿԱՆ՝ ԱՅՈ

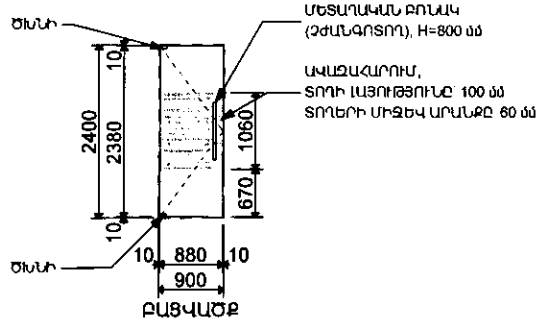

ՄՈԴԵԼ՝ D-2.02
ՄԱԿԵՐԵՍ՝ 2.1 մ²
ՔԱՆԱԿ՝ 1
ԵՐԵՍԱՆՅՈՒԹ՝ ԱՊԱԿԻ,ԱՆԳՈՒՅՆ, ԹԱՓԱՆՑԻԿ
ՀԱՏՈՒԿ ՄՇԱԿՈՒՄ՝ ԱՎԱԶԱՀԱՐՈՒՄ ԸՍՏ ԳԾԱԳՐԻ
ՓԱԿԱՆ՝ ԱՅՈ

ԴՌՆԵՐ, ԼՈՒՍԱՄՈՒՏՆԵՐ, ԱՊԱԿԵ ՄԻՋՆՈՐՄՆԵՐ 1:100

ՆՇՈՒՄ

1. Բոլոր դռների և լուսամուտների տեսքերը գծագրում ներկայացված են սենյակի/շենքի դրսի կողմից:
2. Գծագիրը տես՝ A-102 էջի հետ միասին:

Հասցե՝ Զառիթափի գյուղապետարան						
ՀԵՌ. +37494452185						
Ճարտարապետ	Զ. ԲԱՌԵՐ		ՔԱՂԱՔԱՑԻՆԵՐԻ ՍՊԱՍԱՐԿՄԱՆ ԳՐԱՍԵՆՅԱԿԻ ՎԵՐԱԿԱՆԳՈՒՅՑՄԱՆ ԵՎ ՆՈՐՈԳՄԱՆ ՆԱԽԱԳԻԾ:	էջ	Փուլ	Մաս
				12	ԱՆ	ՃԼ
			Դռներ, լուսամուտներ և ապակե միջնորմներ	էջի ծածկագիր A-801		
Ստուգված		Ուղղում	...	Ուղղի/Ֆայլ՝ GIZ Retrofit_A_21_Zaritap_CD_160212.pln Ֆայլի տարբերակ՝ 2016-02-24	Տպված է	2016-02-24, 20:43

ՋԱՌԻԹԱՓԻ ԳՅՈՒՂԱՊԵՏԱՐԱՆ
ՔԱՂԱՔԱՑԻՆԵՐԻ ՍՊԱՍԱՐԿՄԱՆ ԳՐԱՍԵՆՅԱԿԻ ՎԵՐԱԿԱՌՈՒՑՄԱՆ ԵՎ ՎԵՐԱՆՈՐՈԳՄԱՆ ԱՇԽԱՏԱՆՔՆԵՐ

Աշխատանքների ծավալների ամփոփագիր

NN	Աշխատանքների անվանումը	չ/մ	ծավալը	Միավորի արժեքը	Ընդամենը
1	2	3	4	5	6
	2 /Լոտ 2/ Լուսամուտներ, դռներ, ապակե միջնորմներ				
1	Մետաղապլաստե երկշերտ ապակեպատ պատուհանների տեղադրում /ներառյալ ապակեփաթեթը, բռնակ փակիչը, սարքերը, ներկումը/ բացվող	$մ^2$	2.88		
2	Մետաղապլաստե երկշերտ ապակեպատ պատուհանների տեղադրում /ներառյալ ապակեփաթեթը, ներկումը/ չբացվող	$մ^2$	2.88		
3	880x2380մմ չափերի ապակե դռան տեղադրում /աջ եւ ձախ բացվող/, բռնակը մետաղական /L=800մմ/	հատ	2		
4	Ապակե միջնորմ 2100x1800 մմ մմ չափերի, առանց շրջանակի, մի կողմից ավազահարված ըստ գծագրի: Ապակի 12 մմ՝ կոփած, փայլեցված եզրերով, ալյումինե ստորին պրոֆիլով, կողային պահիչներով և 1.8 մ բարձրությամբ □40x40 չջանգոտող պողպատից փայլեցված կանգնակով	$մ^2$	3.78		
5	Հակամիջատային ցանց	$մ^2$	2.88		
6	Ապակե դուռ-միջնորմ 1160x1700 մմ չափերի, առանց շրջանակի: Ապակի 12 մմ՝ կոփած, փայլեցված եզրերով, ալյումինե ստորին պրոֆիլով, կողային պահիչներով միջնորմային մասը	$մ^2$	0.814		
7	Դռան մասը	$մ^2$	1.156		
8	լուսամուտի բացվող փեղկի սահմանափակիչ	հատ	2		
	Ընդամենը				

ԳՈՏԻՆԵՐ

սենյակի համար (դիրք) → 101.A
մակերես → 2.5 m²
հատակի տեսակ → F.2
առաստաղի բարձրություն → H: 3.00 m

ՀԱՏԱԿՆԵՐ

FE.3

հատակի տիպի դիրք

F. Նոր հատակ
FE. Գոյություն ունեցող հատակ
FR. Վերանորոգվող

ԼՈՒՍԱՄՈՒՏՆԵՐ

տեսք 1:100 մասշտաբում

Լուսամուտի դիրք → [W-1.01
Հերթական համար
1=Արտաքին լուսամուտ
2=Ներքին լուսամուտ

ԴՌՆԵՐ

Դռան դիրք → [D-1.01
Հերթական համար
1=Արտաքին դուռ
2=Ներքին դուռ

ՍԱՆԻՏԱՐԱԿԱՆ ԿԱՀԱՎՈՐՄԱՆ ՊԱՅՄԱՆԱԿԱՆ ՆՇԱՆՆԵՐ

Նշան	Անվանում
	լվացարան
	զուգարանակոնք

ԱՌԱՆՑՔՆԵՐ

Ա
1

ՀՅՈՒՍԻՍ

Հ3

ՄՈՒՏՔԵՐ

ԿՏՐՎԱԾՔՆԵՐ

6
A-301
կտրվածքի դիրք
էջի ծածկագիր

կտրվածքի դիրք → 1
A-501
էջի ծածկագիր

ՊԱՏԵՐ

WN-1.01 ← Պատի դիրք
Հերթական համար
Խումբ
WE=Առկա պատ
WD=Քանդվող պատ
WN=Նոր պատ

ՀԱՆԳՈՒՅՑՆԵՐ

01
A-501
դիրք
էջի ծածկագիր

Էլ. ՍԱՐՔԵՐԻ ՊԱՅՄԱՆԱԿԱՆ ՆՇԱՆՆԵՐ

	ԱՆՁԱՏԻՉ 1 ՍՏԵՂՆՈՎ
	ԱՆՁԱՏԻՉ 2 ՍՏԵՂՆՈՎ
	ՕԴԱՓՈԽԻՉԻ ԱՆՁԱՏԻՉ
IP55	ՎԱՐԴԱԿ, IP 55
	ՎԵՐԱԴԻՐ ՎԱՐԴԱԿ
2900	ՄԱԼՈՒԽԻ ԴՈՒՐՍ ԲԵՐՈՒՄ ՕԴԱՓՈԽԻՉԻ ՀԱՄԱՐ, H=2900
	ՕԴԱՓՈԽԻՉ
	ԼՈՒՍԱՎՈՐՈՒԹՅԱՆ ԼԱՄՊ
	ԱՌԱՍՏԱՂԻ ՎԵՐԱԴԻՐ ԼՈՒՍԱՏՈՒ
	ՄԱԼՈՒԽ
D2 H=150	Թվային ցանցի վարդակ՝ 2 խրոցով, 150 մմ բարձրության վրա
SD	Ծխի տվիչ
MD	Շարժման տվիչ
EP-1	Էլեկտրական հոսանքի վահանակ 1

ՀԱՊԱՎՈՒՄՆԵՐ

ՀԱՊԱՎՈՒՄՆԵՐ	ԱՆՎԱՆՈՒՄ
$h_կ$	Կենտրոնի բարձրությունը
max	Առավելագույն
min	Նվազագույն
FRN	Կահույք
LTG	Լուսատու
UT	Սեղանի տակ
Ց/Ա	Ցեմենտ-ավազ
ՔՍԳ	Քաղաքացիների սպասարկման գրասենյակ

Հասցե Զառիթափի գյուղապետարան						
ՀԵՌ. +37494452185						
Ճարտարապետ	Զ. ԲԱՌԵՐ		ՔԱՂԱՔԱՑԻՆԵՐԻ ՍՊԱՍԱՐԿՄԱՆ ԳՐԱՍԵՆՅԱԿԻ ՎԵՐԱԿԱՌՈՒՑՄԱՆ ԵՎ ՆՈՐՈԳՄԱՆ ՆԱԽԱԳԻԾ:	էջ	Փուլ	Մաս
				2	ԱՆ	ՃԼ
			Պայմանական նշաններ	էջի ծածկագիր A-002		
Ստուգված		Ուղղում	...	Ուղղի/ֆայլ Տարի տարիքով	GIZ Retrofit_A_21_Zartap_CD_160212.pln 2016-02-24	Տպված է 2016-02-24, 20:35

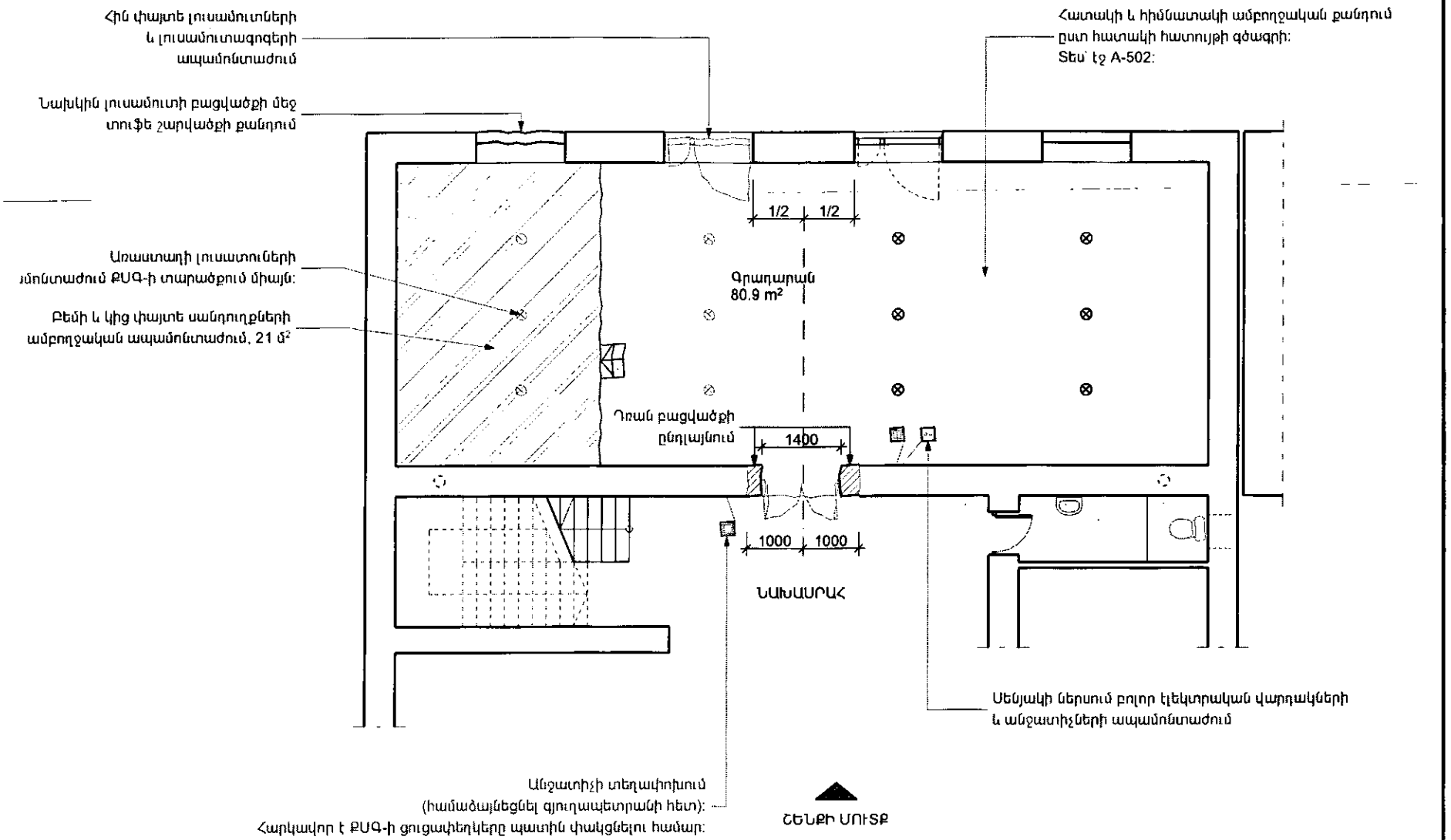

ԱՊԱՄՈՆՏԱԺՄԱՆ ՀԱՏԱԿԱԳԻԾ

1:100

Հայցե Զառիթափի գյուղապետարան						
ՀԵՌ. +37494452185						
Ճարտարապետ	Զ. ԲԱՌԵՐ		ՔԱՂԱՔԱՑԻՆԵՐԻ ՍՊԱՍԱՐԿՄԱՆ ԳՐԱՍԵՆՅԱԿԻ ՎԵՐԱԿԱՆԳՈՒՑՄԱՆ ԵՎ ՆՈՐՈԳՄԱՆ ՆԱԽԱԳԻԾ:	Էջ	Փուլ	Մաս
				4	ԱՆ	ՃԼ
			Ապամոնտաժման հատակագիծ	Էջի ծածկագիր AD-101		
Ստուգված		Ուղղում	...	Ֆայլի տարբերակ: GIZ Retrofit_A_21_Zaritap_CD_160212.pln 2016-02-24	Տպված է	2016-02-24, 20:37

Ներածման նոր օդանցքի բացվածք, Ø150, $h_կ$=50:
Մեջը տեղադրել Ø100 պլաստիկ խողովակ, դրսից տեղադրել 150x150 մմ պլաստիկ շերտավարագույր, ներսից՝ նախատեսել օդանցքներ կահույքի ստորին մասում:

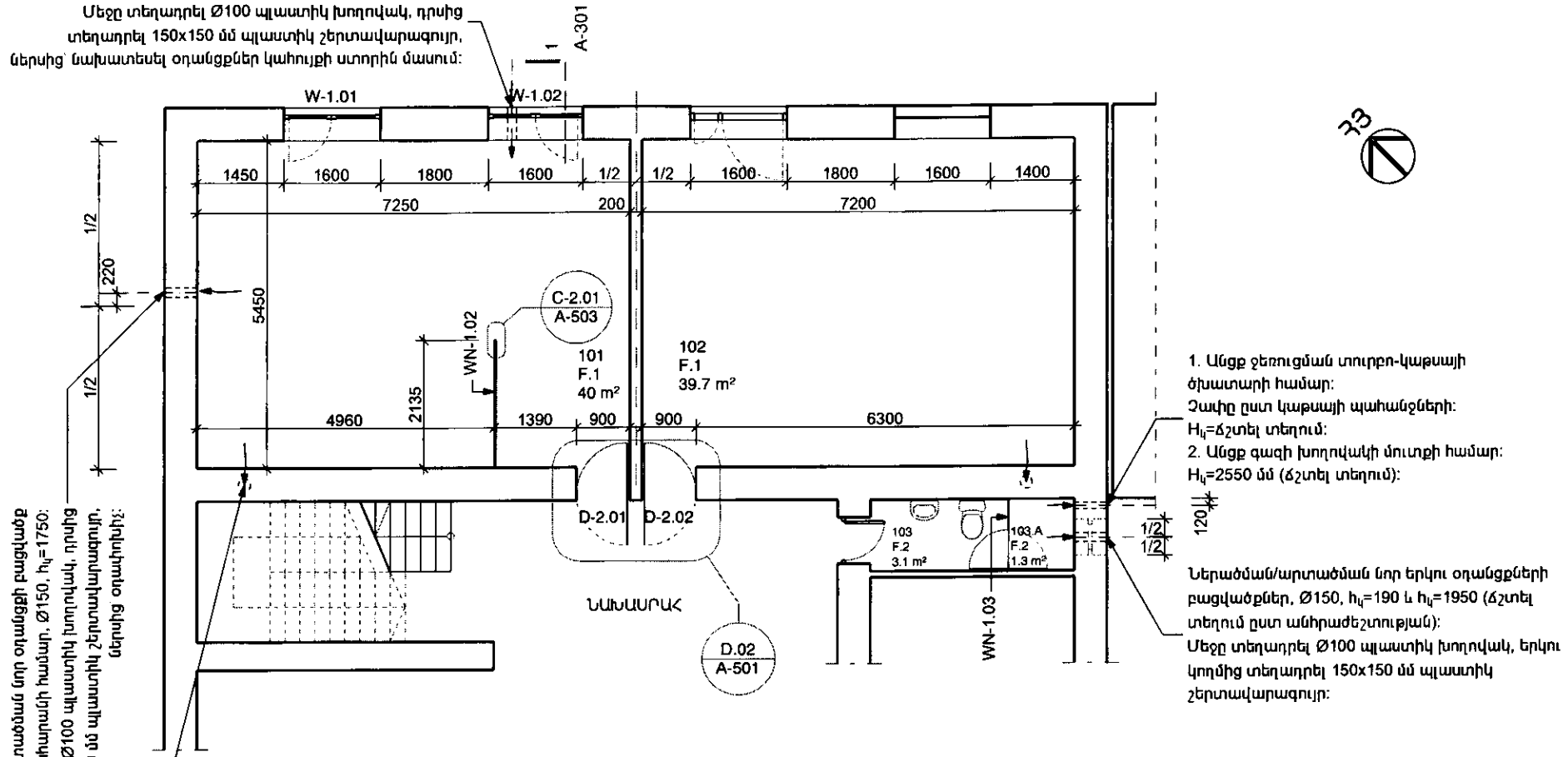

1. Անցք ջեռուցման տուրբո-կաթսայի ծխատարի համար:
Չափը ըստ կաթսայի պահանջների:
$H_կ$=Ճշտել տեղում:
2. Անցք գազի խողովակի մուտքի համար:
$H_կ$=2550 մմ (ճշտել տեղում):

Ներածման/արտածման նոր երկու օդանցքների բացվածքներ, Ø150, $h_կ$=190 և $h_կ$=1950 (ճշտել տեղում ըստ անհրաժեշտության):
Մեջը տեղադրել Ø100 պլաստիկ խողովակ, երկու կողմից տեղադրել 150x150 մմ պլաստիկ շերտավարագույր:

Արտածման նոր օդանցքի բացվածք սերվերի պահարանի համար, Ø150, $h_կ$=1750:
Մեջը տեղադրել Ø100 պլաստիկ խողովակ, դրսից տեղադրել 150x150 մմ պլաստիկ շերտավարագույր, ներսից օդափոխիչ:

Մաքրել առկա (պատի մեջ երկու կետ)՝ օդափոխության կանգնակները մինչև կտուր: Սենյակի պատին երկու տեղ (մեկ գրադարանում և մեկ գրասենյակում) տեղադրել 250x250 մմ պլաստիկ շերտավարագույրներ:

ՆՈՐ ՀԱՏԱԿԱԳԻԾ 1:100

ԳՈՏՈՒ ՀԱՄԱՐԸ	ԱՆՎԱՆՈՒՄԸ	ՄԱԿԵՐԵՍԸ, մ²
101	ԳՐԱՍԵՆՅԱԿ	40
102	ԳՐԱԴԱՐԱՆ	39.7
103	ՍԱՆ. ՀԱՆԳՈՒՅՑ	3.1
103.A	ԿԱԹՍԱՅԱՏՈՒՆ	1.3

Հայցե Զաքիթալի գյուղապետարան
ՀԵՌ. +37494452185
Ճարտարապետ Զ. ԲԱՈՒԵՐ

ՔԱՂԱՔԱՑԻՆԵՐԻ ՍՊԱՍԱՐԿՄԱՆ ԳՐԱՍԵՆՅԱԿԻ ՎԵՐԱԿԱՆԳՆՈՒՑՄԱՆ ԵՎ ՆՈՐՈԳՄԱՆ ՆԱԽԱԳԻԾ:

Էջ	Փուլ	Մաս
5	ԱՆ	ՃԼ

Նոր հատակագիծ

Էջի ծածկագիր A-102

Ստուգված | Ուղղում | ... | Ուղղի/Ֆայլ Ֆայլի տարեթիվ | GIZ Retrofit_A_21_Zaritap_CD_180212.pln 2016-02-24 | Տպված է 2016-02-24, 20:37

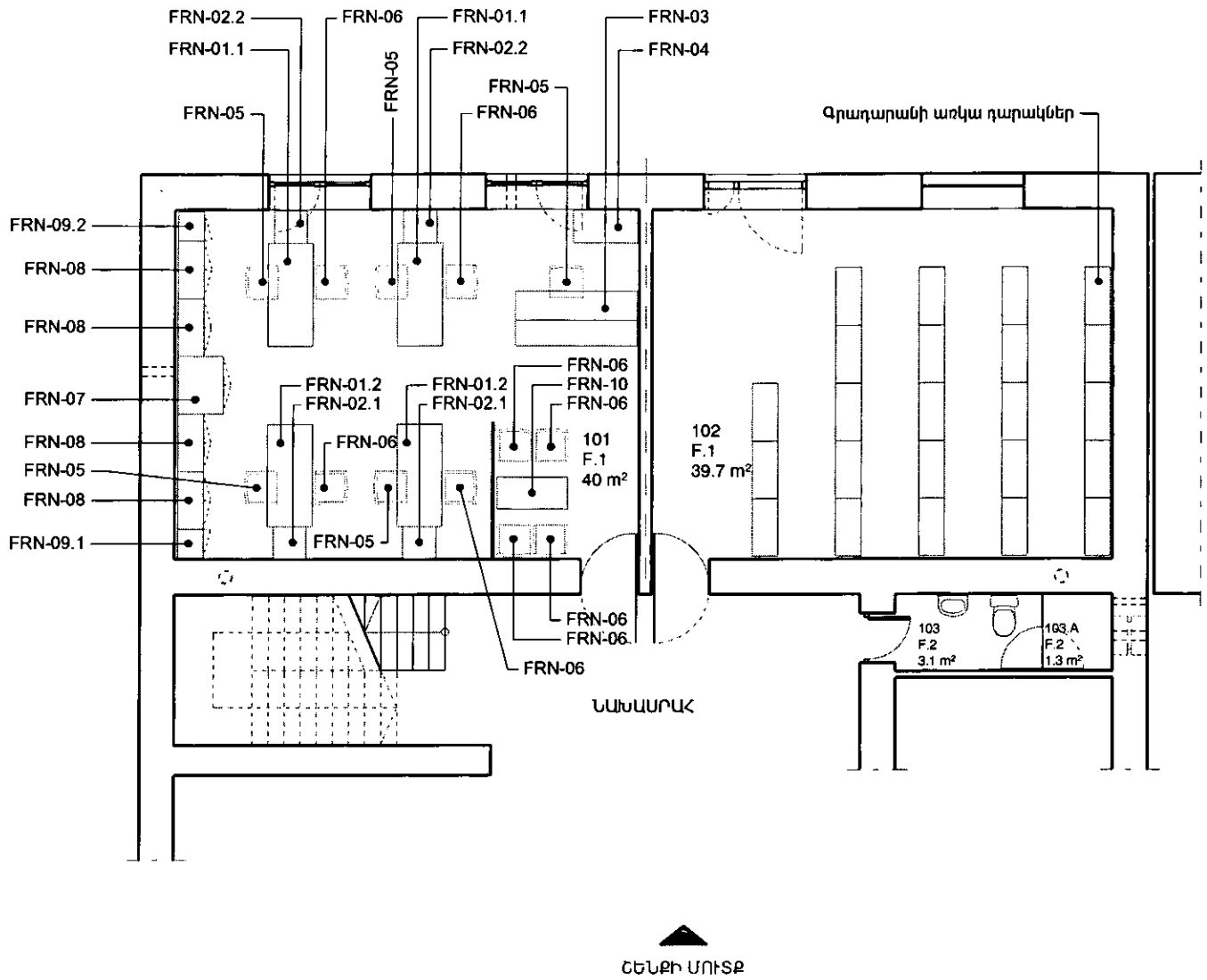

ՇԵՆՔԻ ՄՈՒՏՔ

ԿԱՀԱՎՈՐՄԱՆ ՀԱՏԱԿԱԳԻԾ 1:100

ՆՇՈՒՄ

1. FRN-06 աթոռների դիզայնը ըստ ճարտարապետի խորհրդի:
2. FRN-05 աթոռների դիզայնը ըստ ճարտարապետի խորհրդի՝ անիվների վրա, մեջքի հենակի անկյան և նստատեղի բարձրության կարգավորմամբ, առանց բազ կաթների:
3. Մնացած կահույքի գծագրերը տես սկսած Q-102 թերթից:

Հայաստանի Հանրապետության							
ՀԵՌ. +37494452185							
Ճարտարապետ	Զ. ԲԱՌԵՐ		ՔԱՂԱՔԱՑԻՆԵՐԻ ՍՊԱՍԱՐԿՄԱՆ ԳՐԱՍԵՆՅԱԿԻ ՎԵՐԱԿԱՌՈՒՑՄԱՆ ԵՎ ՆՈՐՈԳՄԱՆ ՆԱԽԱԳԻԾ:	Էջ	Փուլ	Մաս
				7	ԱՆ	ՃԼ
			Կահավորման հատակագիծ	Էջի ծածկագիր A-104		
Ստուգված		Ուղղում	...	Ուղղի՛նք Ձայի տարբերակ	GIZ Retrofit_A_21_Zartap_CD_160212.pln 2016-02-24	Տպված է	2016-02-24, 20:38

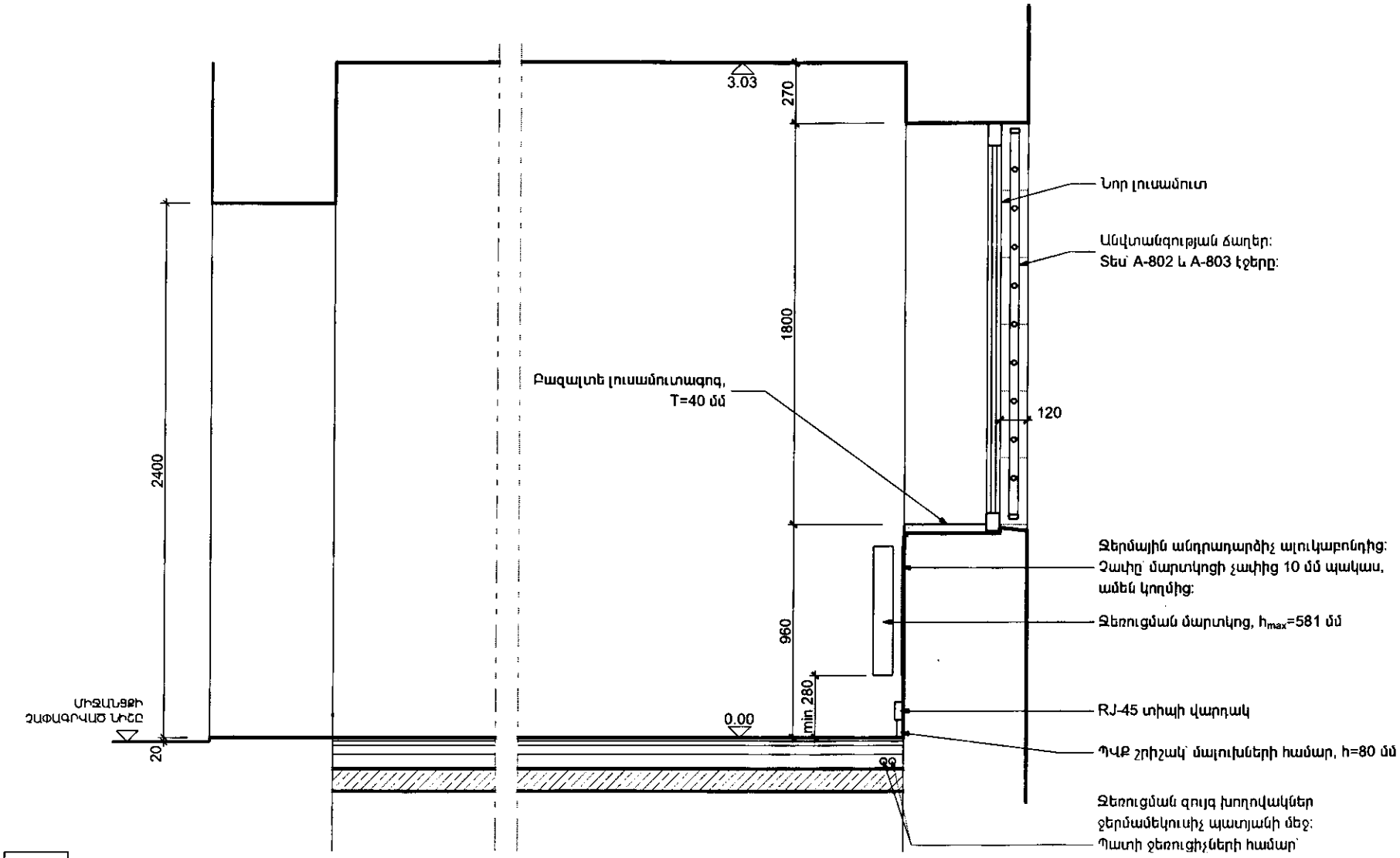

1 ԿՏՐՎԱԾՔ 1
1:25

Հասցե՝ Զառիթափի գյուղապետարան					
ՀԵՌ. +37494452185					
Ճարտարապետ	Զ. ԲԱՌԵՐ		ՔԱՂԱՔԱՑԻՆԵՐԻ ՍՊԱՍԱՐԿՄԱՆ ԳՐԱՍԵՆՅԱԿԻ ՎԵՐԱԿԱՌՈՒՑՄԱՆ ԵՎ ՆՈՐՈԳՄԱՆ ՆԱԽԱԳԻԾ:	Էջ	Փուլ	Սաս
				8	ԱՆ	ՃԼ
			Կտրվածք 1	Էջի ծածկագիր A-301		
Ստուգված		Ուղղում	...	Ուղղի/Ֆայլ Ֆայլի տարբերակ: GIZ Hetrott_A_21_Zarkap_CD_160212.pln 2016-02-24	Տպված է	2016-02-24, 20:39

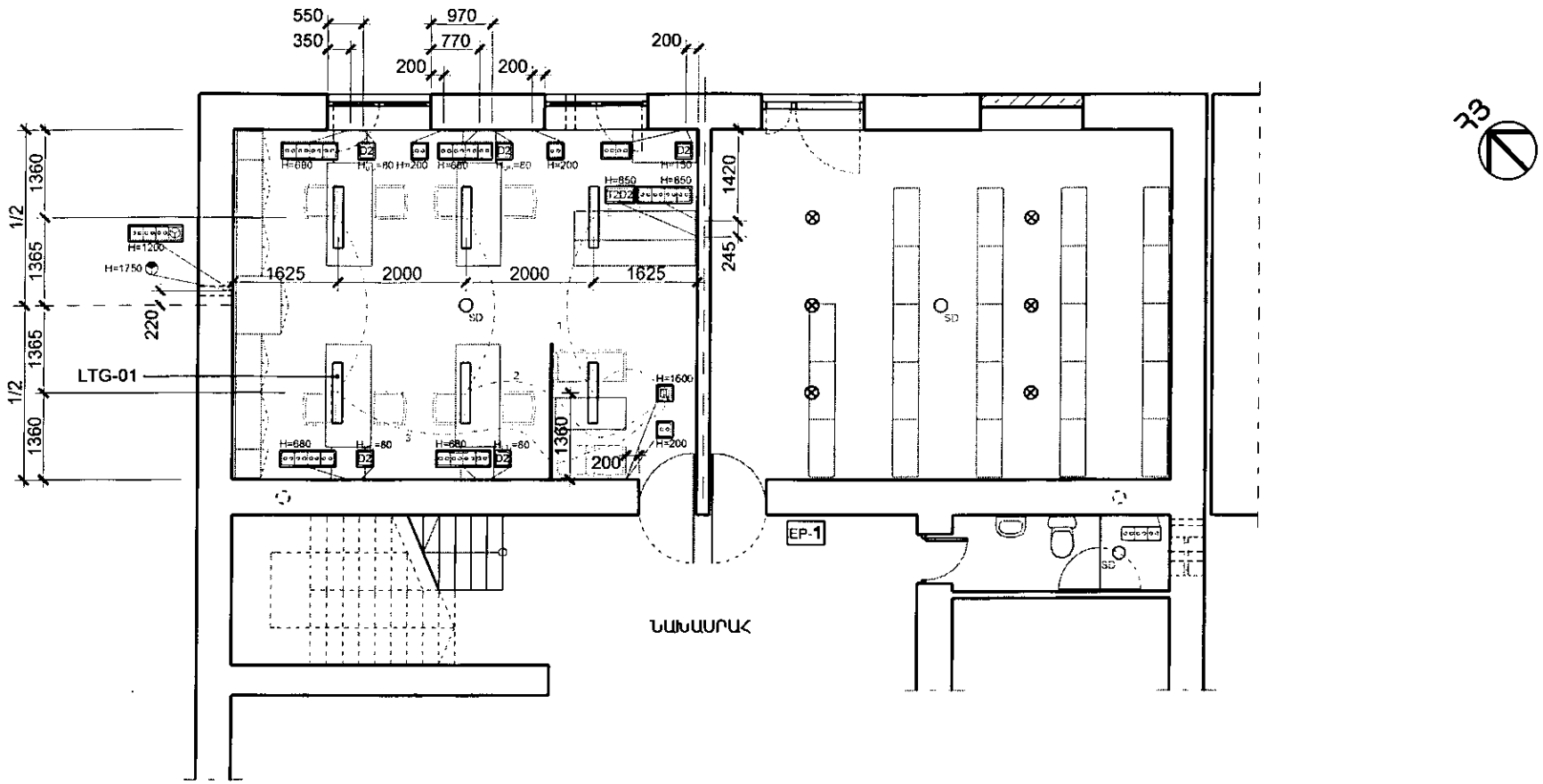

ԷԼԵԿՏՐԱԿԱՆՈՒԹՅԱՆ ՀԱՏԱԿԱԳԻԾ 1:100

ՆՇՈՒՄ

1. Բոլոր վարդակների և անջատիչների կենտրոնների բարձրությունները ընդունել 680 մմ, եթե այլ բարձրություն գծագրի վրա նշված չէ:
2. LTG-01 լուսատուների գծագրերը տես Q-101 թերթում: Այս լուսատուները մոնտաժել գրասենյակի առաստաղին:
3. Լուսամուտների տակ մեկ տեղանոց վարդակները նախատեսված են այլընտրանքային էլեկտրական ջեռուցիչների համար:
4. էլ. հոսանքի ավտոմատները մոնտաժել հետևյալ խմբերի համար՝

Խումբ 1. ՔՍԳ-ի ջեռուցման և կաթսայատան վարդակներ (32Ա, միաբևեռ)
Խումբ 2. ՔՍԳ-ի մնացած վարդակները և օդափոխիչը (32Ա, միաբևեռ)
Խումբ 3. ՔՍԳ-ի լուսավորություն (6Ա, միաբևեռ)
Խումբ 4. Անվտանգության համակարգեր (2Ա, միաբևեռ)

Տեղադրել ընդհանուր էլ. ավտոմատ (63Ա, **երկբևեռ**) և սարքավորումների պաշտպանության ավտոմատ (ՍՅՕ, 63Ա):

Հայցե Զաթիթափի գյուղապետարան					
ՀԵՌ. +37494452185					
Ճարտարապետ	Զ. ԲԱՌԻԵՐ		ՔԱՂԱՔԱՑԻՆԵՐԻ ՍՊԱՍԱՐԿՄԱՆ ԳՐԱՍԵՆՅԱԿԻ ՎԵՐԱԿԱՆՈՒԹՅԱՆ ԵՎ ՆՈՐՈԳՄԱՆ ՆԱԽԱԳԻԾ:	Էջ	Փուլ	Մաս
				15	ԱՆ	ՃԼ
			էլեկտրականության հատակագիծ	Էջի ծածկագիր E-101		
Ստուգված		Ուղղում	...	Ուղղիչ/Ֆայլ Ֆայլի տարբերակ: GIZ Retrofit_A_21_Zangezur_CD_160212.pln 2016-02-24	Տպված է	2016-02-24, 20:45

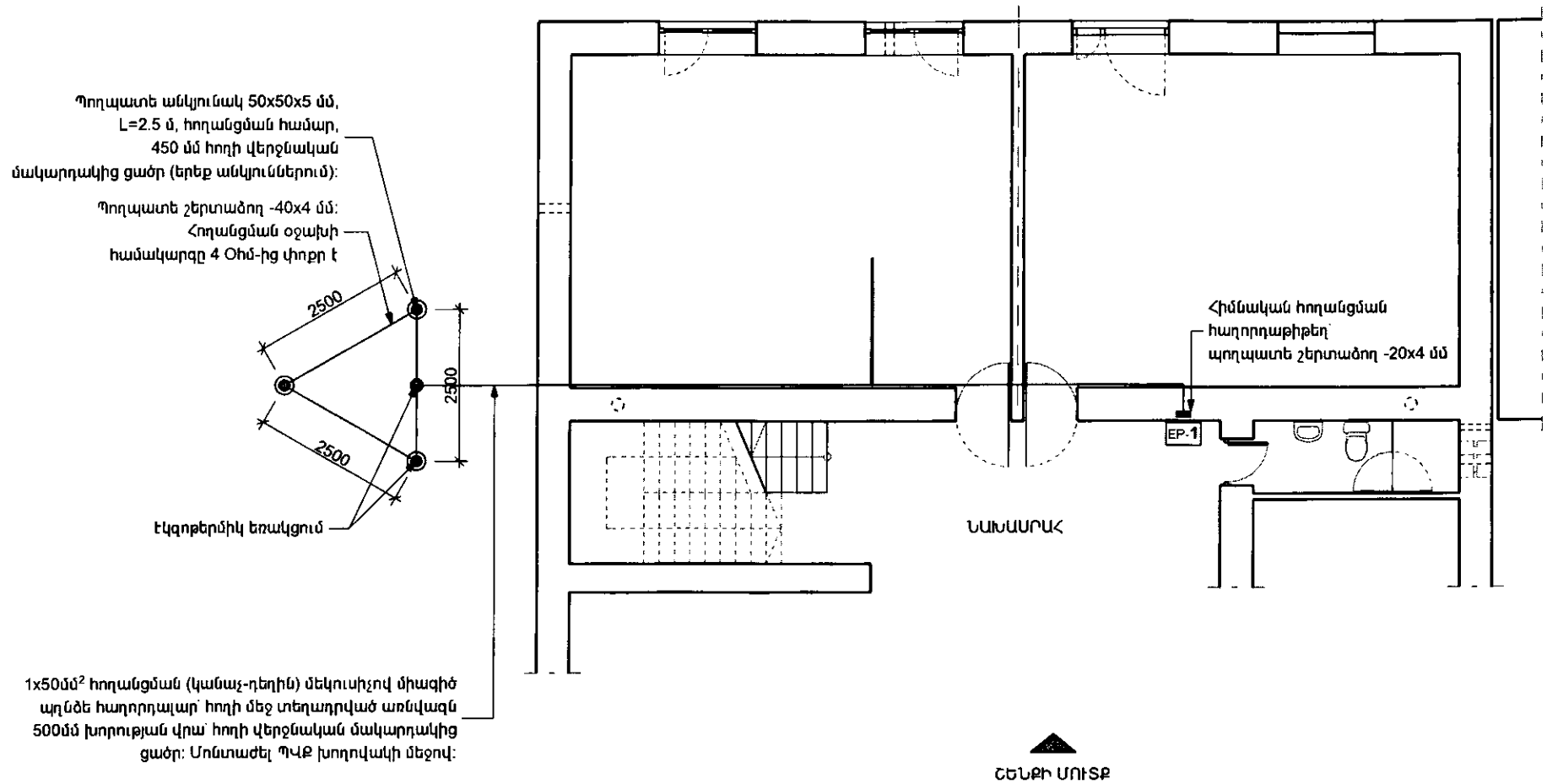

ՀՈՂԱՆՑՄԱՆ ՀԱՏԱԿԱԳԻԾ 1:100

ՆՇՈՒՄ

1. Սույն հատակագծի վրա ՔՍԳ-ից դուրս սենյակները գծագրված են սխեմատիկ:
2. Շենքի հողանցումը կառուցել շենքի բակի կողմից, կանաչ գոտում: Հստակ տեղը համաձայնեցնել գյուղապետարանի հետ:
3. Սույն գծագիրը նայել ծավալաթերթի հետ միասին:
4. Առակա էլ. շղթայի ապահովիչների և վերջիններիս տուփի հիմնովին վերակառուցման (նոր մեկ տուփի մեջ կոմպակտ մոնտաժման) հնարավորությունը քննարկել գյուղապետարանի հետ:

Հայաստանի Զառիթափի գյուղապետարան						
ՀԵՌ. +37494452185						
Ճարտարապետ	Զ. ԲԱՌԵՐ		ՔԱՂԱՔԱՑԻՆԵՐԻ ՍՊԱՍԱՐԿՄԱՆ ԳՐԱՍԵՆՅԱԿԻ ՎԵՐԱԿԱՌՈՒՑՄԱՆ ԵՎ ՆՈՐՈԳՄԱՆ ՆԱԽԱԳԻԾ:	Էջ	Փուլ	Մաս
				16	ԱՆ	ՃԼ
			Շենքի էլեկտրական նոր հողանցման սխեմա	Էջի ծածկագիր E-102		
Ստուգված		Ուղղում	...	Ուղղի/Ֆայլ Ֆայլի տարբերակ	GIZ Retrofit_A_21_Zaritap_CD_160212.pln 2016-02-24	Տպված է 2016-02-24, 20:45

ՋԱՌԻԹԱՓԻ ԳՅՈՒՂԱՊԵՏԱՐԱՆ
ՔԱՂԱՔԱՑԻՆԵՐԻ ՍՊԱՍԱՐԿՄԱՆ ԳՐԱՍԵՆՅԱԿԻ ՎԵՐԱԿԱՌՈՒՑՄԱՆ ԵՎ ՎԵՐԱՆՈՐՈԳՄԱՆ ԱՇԽԱՏԱՆՔՆԵՐ

Աշխատանքների ծավալների ամփոփագիր

NN	Աշխատանքների անվանումը	չ/մ	ծավալը	Միավորի արժեքը	Ընդամենը
1	2	3	4	5	6
	3 /Լոտ 3/ էլեկտրատեխնիկական աշխատանքներ				
1	Առկա էլ. վահանակի ապամոնտաժում	հատ	1		
2	1 տեղանոց վարդակի տուփ, ներկառուցվող	հատ	4		
3	2 տեղանոց վարդակի/անջատիչի տուփ, ներկառուցվող	հատ	2		
4	4 տեղանոց վարդակի տուփ, ներկառուցվող	հատ	6		
5	էլեկտրական վարդակների տեղադրում, տիպ F, CEE 7/4, 16Ա, հողանցումով /գերմանական ստանդարտի/	հատ	28		
6	էլեկտրական վարդակների տեղադրում, տիպ F, CEE 7/4, 16Ա, հողանցումով /գերմանական ստանդարտի/ վերադիր IP44, կափարիչով	հատ	3		
7	2 տեղանոց RJ-45 վարդակների տեղադրում ներկառուցված ստանդարտ էլ. վարդակի տուփի մեջ	հատ	1		
8	2 տեղանոց հեռախոսի վարդակների տեղադրում ներկառուցված ստանդարտ էլ. վարդակի տուփի մեջ	հատ	1		
9	Մեկստեղնավոր անջատիչի տեղադրում	հատ	1		
10	Անջատիչի տեղադրում երեք ստեղնով	հատ	1		
11	էլեկտրական շղթայի ավտոմատների տուփ, 24 մոդուլի համար	հատ	1		
12	էլեկտրական շղթայի ավտոմատ անջատիչ, 63Ա եւրոպական ստանդարտի, բրենդային արտադրության երկբեւեռ	հատ	1		
13	Սարքավորումների Պաշտպանիչ հարմարանք УЗО, 63Ա, 220Վ	հատ	1		
14	էլեկտրական շղթայի ավտոմատ անջատիչ, 32Ա եւրոպական ստանդարտի, բրենդային արտադրության /ռեզերվային էլ. իեռուցիչների եւ կաթսայատան վառարանների համար/	հատ	1		
15	էլեկտրական շղթայի ավտոմատ անջատիչ, 32Ա եւրոպական ստանդարտի, բրենդային արտադրության /ՔՍԳ-ի մնացած էլ. վարդակների եւ օդափոխիչի համար/	հատ	1		
16	էլեկտրական շղթայի ավտոմատ անջատիչ, 6Ա եւրոպական ստանդարտի, բրենդային արտադրության	հատ	1		
17	էլեկտրական շղթայի ավտոմատ անջատիչ, 2Ա եւրոպական ստանդարտի, բրենդային արտադրության	հատ	1		
18	Անկյունավոր պողպատ 50x50x5մմ - L=2,5մ, հողանցման համար	հատ	3		
19	Շերտավոր պողպատ —20x4, հողանցման համար	գմ	0.25		
20	Շերտավոր պողպատ —40x4, խրամուղում	գմ	8		
21	Հողանցման հաղորդալարի անցկացում 50մմ^2 հատվածքով	գմ	20		

1	2	3	4	5	6
22	Պոլիէթիլենային խողովակ Ø20մմ	գմ	11		
23	Պոլիէթիլենային խողովակի անկյունակ Ø20մմ	հատ	6		
24	Գնված լուսատուների տեղադրում	հատ	6		
25	ВВГ-1 2x10մմ^2 հատվածքով, պղնձե գիղերով մալուխի անցկացում	գմ	2		
26	ВВГ-1 2x4մմ^2 հատվածքով, պղնձե գիղերով մալուխի անցկացում	գմ	30		
27	ВВГ-1 2x2.5մմ^2 հատվածքով, պղնձե գիղերով մալուխի անցկացում	գմ	10		
28	ВВГ-1 2x1.5մմ^2 հատվածքով, պղնձե գիղերով մալուխի անցկացում	գմ	22		
29	ВВГ-1 2x0.5մմ^2 հատվածքով, պղնձե գիղերով մալուխի անցկացում	գմ	30		
30	ВВГ-1 1x4մմ^2 հատվածքով, պղնձե գիղերով մալուխի անցկացում /հողանցման համար/	գմ	30		
31	ВВГ-1 1x2.5մմ^2 հատվածքով, պղնձե գիղերով մալուխի անցկացում /հողանցման համար/	գմ	10		
32	ВВГ-1 1x1.5մմ^2 հատվածքով, պղնձե գիղերով մալուխի անցկացում /հողանցման համար/	գմ	22		
33	Ծալքային խողովակ Ø20մմ	գմ	92		
	Ընդամենը				

ԳՈՏԻՆԵՐ

սենյակի համար (դիրք) → 101.A
մակերես → 2.5 m²
հատակի տեսակ → F.2
առաստաղի բարձրություն → H: 3.00 m

ՀԱՏԱԿՆԵՐ

FE.3

հատակի տիպի դիրք

F. Նոր հատակ
FE. Գոյություն ունեցող հատակ
FR. Վերանորոգվող

ԼՈՒՍԱՄՈՒՏՆԵՐ

տեսք 1:100 մասշտաբում

Լուսամուտի դիրք → W-1.01

Հերթական համար

1=Արտաքին լուսամուտ
2=Ներքին լուսամուտ

ԴՌՆԵՐ

Դռան դիրք → D-1.01

Հերթական համար

1=Արտաքին դուռ
2=Ներքին դուռ

ՍԱՆԻՏԱՐԱԿԱՆ ԿԱՀԱՎՈՐՄԱՆ ՊԱՅՄԱՆԱԿԱՆ ՆՇԱՆՆԵՐ

Նշան	Անվանում
	լվացարան
	զուգարանակոնք

ԱՌԱՆՑՔՆԵՐ

Ա

1

ՀՅՈՒՍԻՍ

Հ3

ՄՈՒՏՔԵՐ

ԿՏՐՎԱԾՔՆԵՐ

6
A-301

կտրվածքի դիրք

էջի ծածկագիր

կտրվածքի դիրք → 1

էջի ծածկագիր → A-501

ՊԱՏԵՐ

WN-1.01

Պատի դիրք

Հերթական համար

Խումբ

WE=Աջակա պատ
WD=Քանդվող պատ
WN=Նոր պատ

ՀԱՆԳՈՒՅՑՆԵՐ

դիրք

01
A-501

էջի ծածկագիր

էլ. ՍԱՐՔԵՐԻ ՊԱՅՄԱՆԱԿԱՆ ՆՇԱՆՆԵՐ

	ԱՆՋԱՏԻՉ 1 ՍՏԵՂՆՈՎ
	ԱՆՋԱՏԻՉ 2 ՍՏԵՂՆՈՎ
	ՕԴԱՓՈԽԻՉԻ ԱՆՋԱՏԻՉ
IP55	ՎԱՐԴԱԿ, IP 55
	ՎԵՐԱԴԻՐ ՎԱՐԴԱԿ
2900	ՄԱԼՈՒԽԻ ԴՈՒՐՍ ԲԵՐՈՒՄ ՕԴԱՓՈԽԻՉԻ ՀԱՄԱՐ, H=2900
	ՕԴԱՓՈԽԻՉ
	ԼՈՒՍԱՎՈՐՈՒԹՅԱՆ ԼԱՄՊ
	ԱՌԱՍՏԱՂԻ ՎԵՐԱԴԻՐ ԼՈՒՍԱՏՈՒ
	ՄԱԼՈՒԽ
D2 H=150	Թվային ցանցի վարդակ՝ 2 խրոցով, 150 մմ բարձրության վրա
O_{SD}	Ծխի տվիչ
Δ^{MD}	Շարժման տվիչ
EP-1	էլեկտրական հոսանքի վահանակ 1

ՀԱՊԱՎՈՒՄՆԵՐ

ՀԱՊԱՎՈՒՄՆԵՐ	ԱՆՎԱՆՈՒՄ
hկ	Կենտրոնի բարձրությունը
max	Առավելագույն
min	Նվազագույն
FRN	Կահույք
LTG	Լուսատու
UT	Սեղանի տակ
S/U	Ցեմենտ-ավազ
ՔՍԳ	Քաղաքացիների սպասարկման գրասենյակ

Հասցե Զառիթափի գյուղապետարան						
ՀԵՌ. +37494452185						
Ճարտարապետ	Զ. ԲԱՌԵՐ		ՔԱՂԱՔԱՑԻՆԵՐԻ ՍՊԱՍԱՐԿՄԱՆ ԳՐԱՍԵՆՅԱԿԻ ՎԵՐԱԿԱՆԳՆՈՒՄԱՆ ԵՎ ՆՈՐՈԳՄԱՆ ՆԱԽԱԳԻԾ:	էջ	Փուլ	Մաս
				2	ԱՆ	ՃԼ
			Պայմանական նշաններ	էջի ծածկագիր A-002		
Ստուգված		Ուղղում	...	Ուղղիչ/Ֆայլ Ֆայլի տարբերակ: GIZ Retrofit_A_21_Zartap_CD_160212.pln 2016-02-24	Տպված է	2016-02-24, 20:35

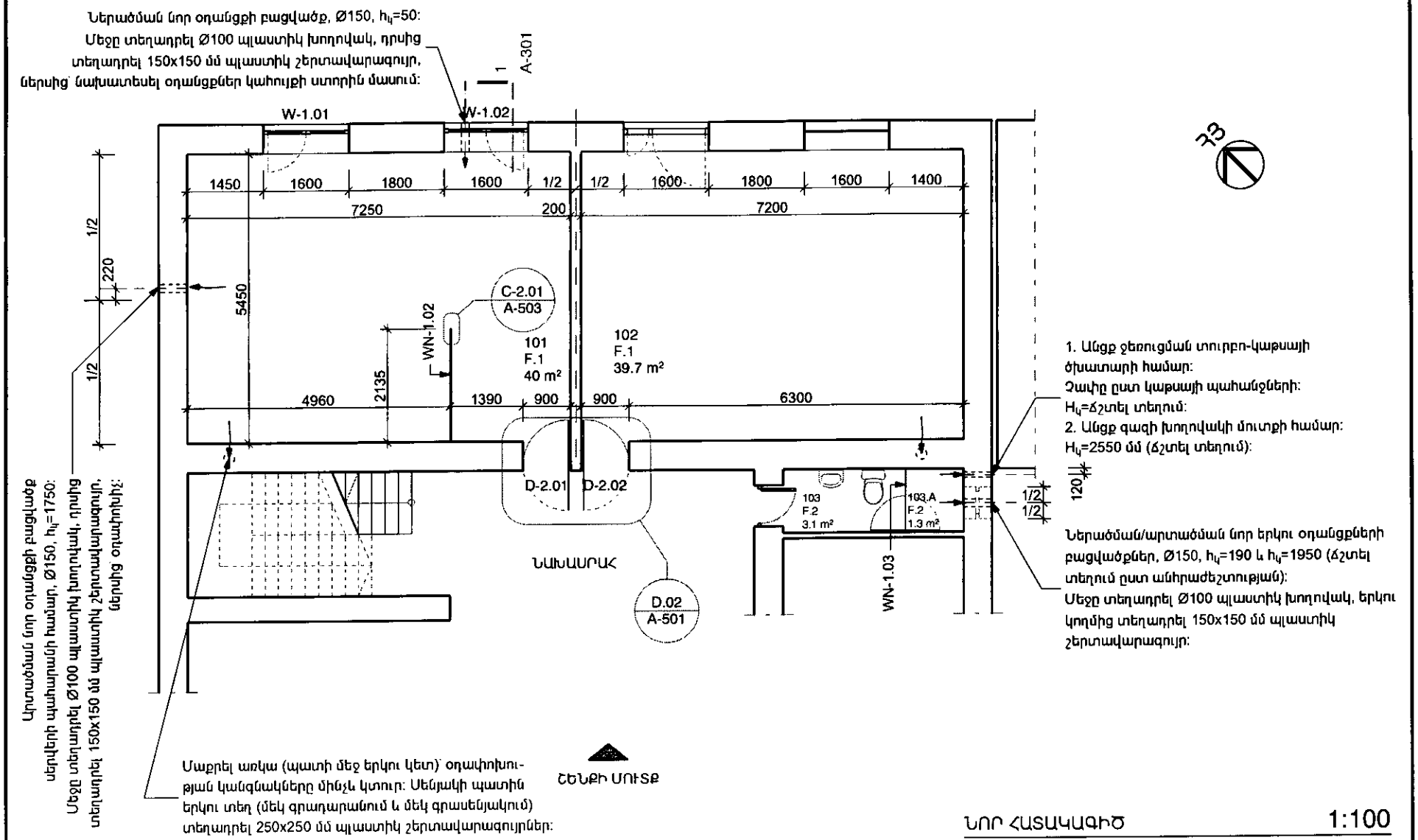

ՆՈՐ ՀԱՏԱԿԱԳԻԾ 1:100

ԳՈՏՈՒ ՀԱՄԱՐԸ	ԱՆՎԱՆՈՒՄԸ	ՄԱԿԵՐԵՍԸ, մ²
101	ԳՐԱՍԵՆՅԱԿ	40
102	ԳՐԱԴԱՐԱՆ	39.7
103	ՍԱՆ. ՀԱՆԳՈՒՅՑ	3.1
103.A	ԿԱԹՍԱՅԱՏՈՒՆ	1.3

Հայցե Զաքիթափի գյուղապետարան
ՀԵՌ. +37494452185
Ճարտարապետ Զ. ԲԱՌԵՐ

ՔԱՂԱՔԱՑԻՆԵՐԻ ՍՊԱՍԱՐԿՄԱՆ ԳՐԱՍԵՆՅԱԿԻ ՎԵՐԱԿԱՆԳՈՒՅՑՄԱՆ ԵՎ ՆՈՐՈԳՄԱՆ ՆԱԽԱԳԻԾ:

Էջ	Փուլ	Մաս
5	ԱՆ	ՃԼ

Նոր հատակագիծ

Էջի ծածկագիր A-102

Ստուգված | Ուղղում | ... | Ուղղի/Ֆայլ Ֆայլի տարբերակ | GIZ Retrofit_A_21_Zaritap_CD_160212.pln 2016-02-24 | Տպված է 2016-02-24, 20:37

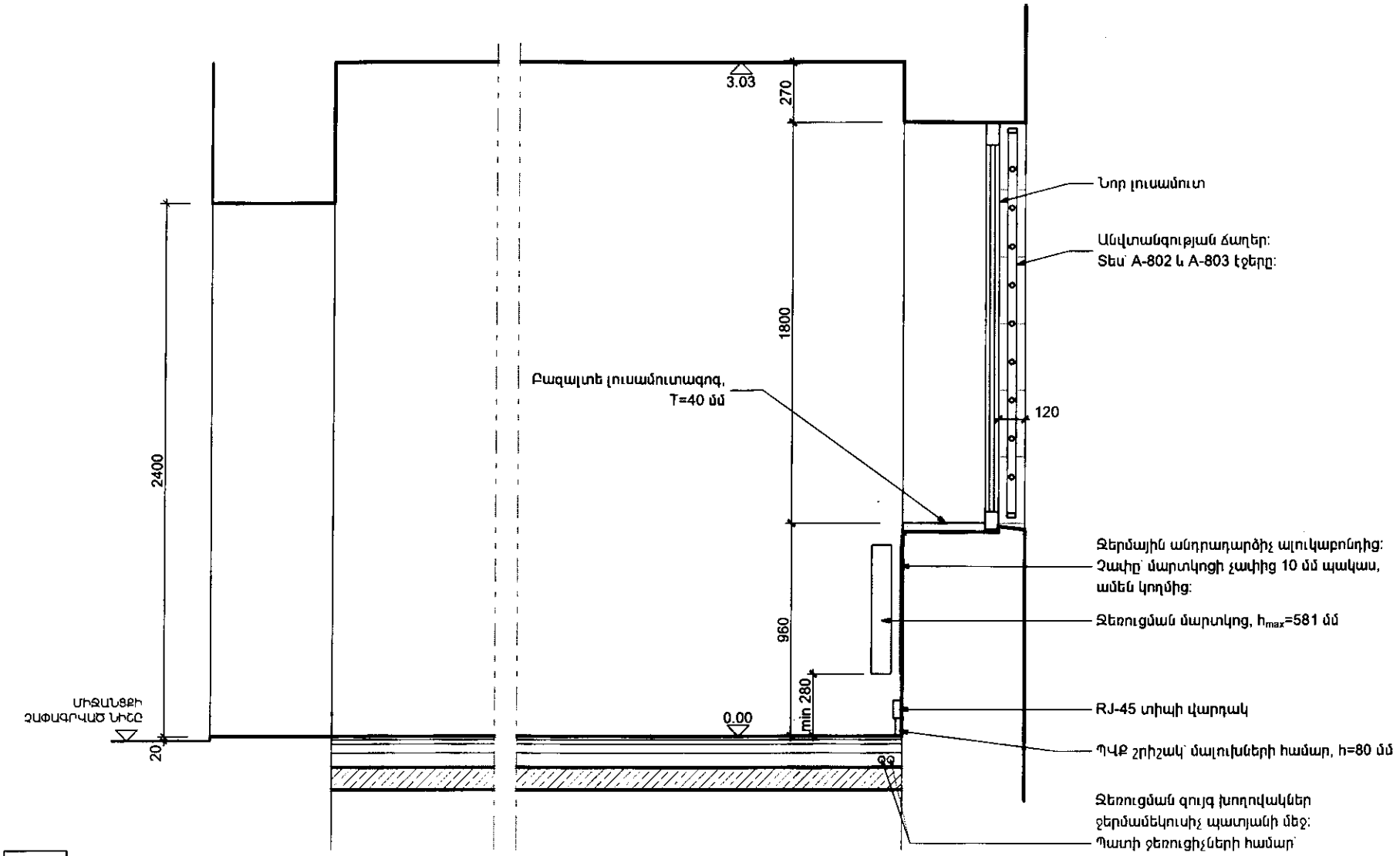

1 ԿՏՐՎԱԾՔ 1
1:25

Հասցե Զառիթափի գյուղապետարան						
ՀԵՌ. +37494452185						
Ճարտարապետ	Զ. ԲԱՌԵՐ		ՔԱՂԱՔԱՑԻՆԵՐԻ ՍՊԱՍԱՐԿՄԱՆ ԳՐԱՍԵՆՅԱԿԻ ՎԵՐԱԿԱՌՈՒՑՄԱՆ ԵՎ ՆՈՐՈԳՄԱՆ ՆԱԽԱԳԻԾ:	Էջ	Փուլ	Մաս
				8	ԱՆ	ՃԼ
			Կտրվածք 1	Էջի ծածկագիր A-301		
Ստուգված		Ուղղում	...	Ուղղվող էջի տարեթիվ	GIZ Retrofit_A_21_Zartap_CD_160212.pln 2016-02-24	Տպված է 2016-02-24, 20:39

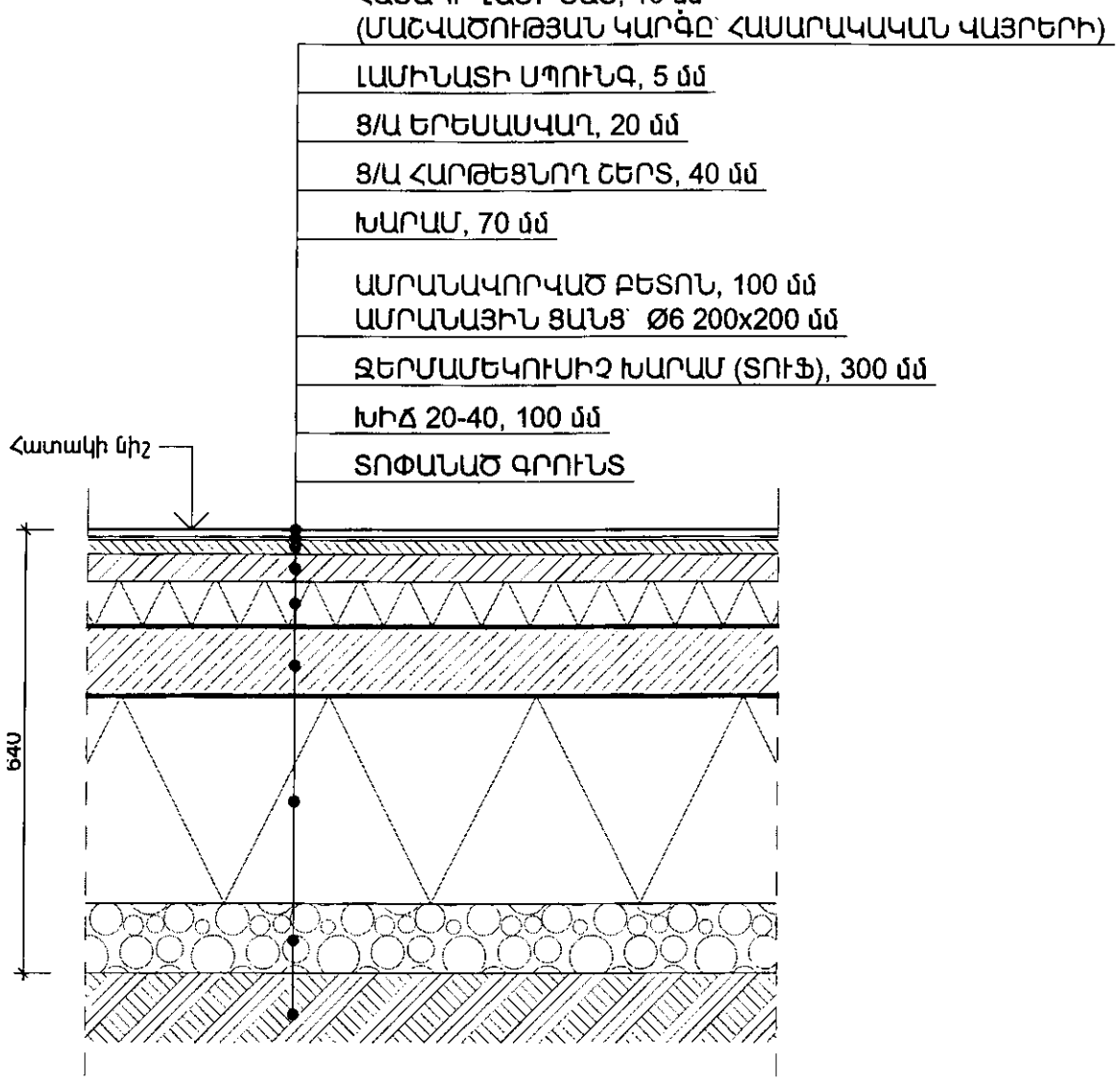

F.1

1:10

Հասցե Զառիթափի գյուղապետարան							
ՀԵՌ. +37494452185							
Ճարտարապետ	Զ. ԲԱՈՒԵՐ		ՔԱՂԱՔԱՑԻՆԵՐԻ ՍՊԱՍԱՐԿՄԱՆ ԳՐԱՍԵՆՅԱԿԻ ՎԵՐԱԿԱՌՈՒՑՄԱՆ ԵՎ ՆՈՐՈԳՄԱՆ ՆԱԽԱԳԻԾ:	Էջ	Փուլ	Մաս
				10	ԱՆ	ՃԼ
			F.1 հատակի հատույթ	Էջի ծածկագիր A-502		
Ստուգված		Ուղղում	...	Ուղղմ/Ֆայլ Ֆայլի տարբերակ	GIZ Restoration_A_21_Zartap_CD_160212.pln 2016-02-24	Տպված է	2016-02-24, 20:41

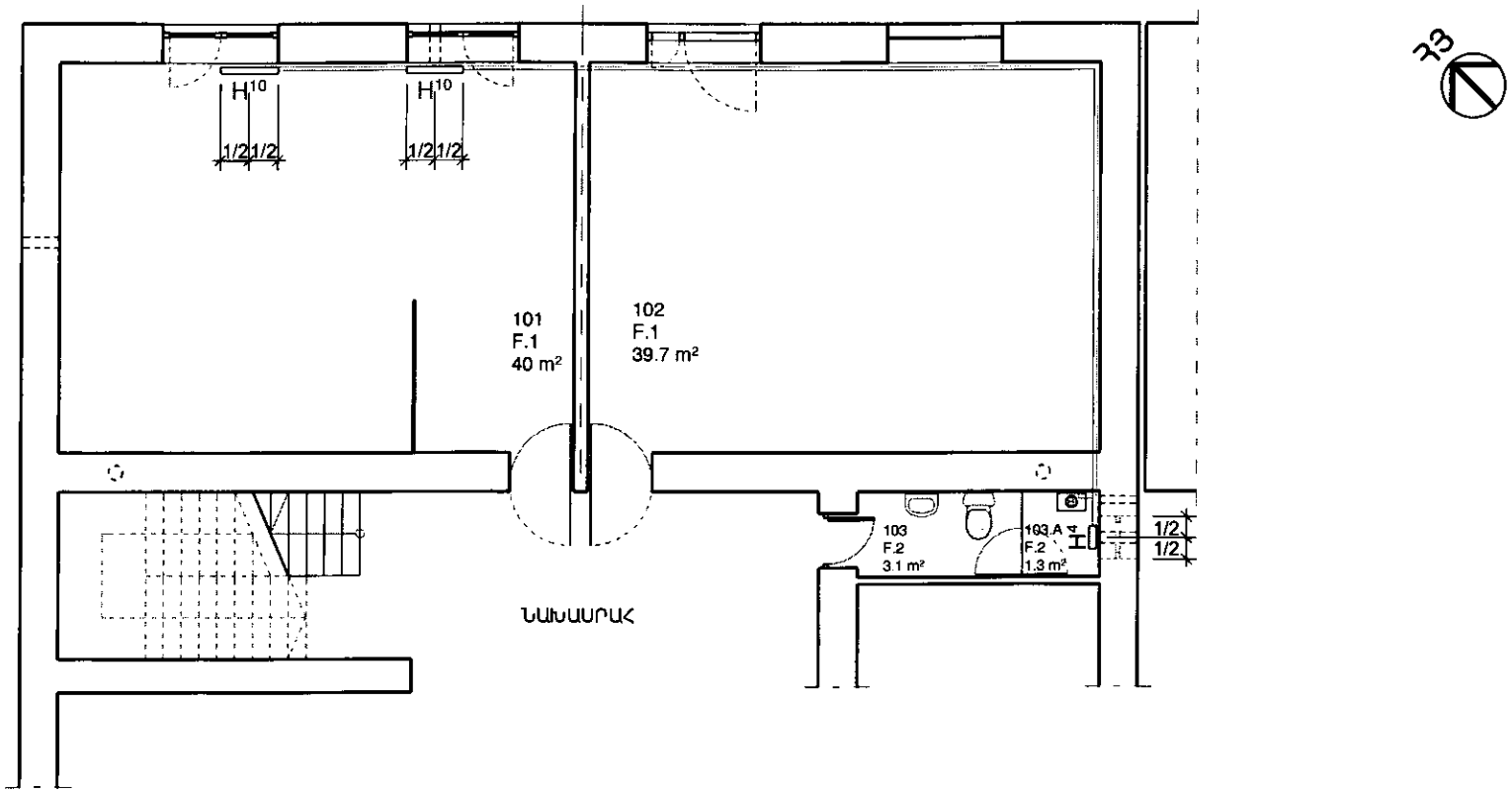

ՋԵՌՈՒՑՄԱՆ ՀԱՏԱԿԱԳԻԾ

1:100

ՆՇՈՒՄ

1. ՔՍԳ-ում ջեռուցման բոլոր նոր խողովակները մոնտաժել հատակի մեջով: Պատին ձգվող մարտկոցների համար՝ հատակից դեպի ջեռուցիչ խողովակները մոնտաժել պատի մեջով:
2. Այս գծագիրը տես կտրվածքի հետ միասին (էջ A-301):
3. Ջեռուցման խողովակները պետք է պարտադիր լինեն ջերմամեկուսացված:
4. Ջեռուցման կաթսան նախատեսել տուրբո տեսակի:
5. Գծագրում ջեռուցման մարտկոցները պայմանական նշված են H տառով, իսկ կից գրված թվերը ցույց են տալիս պահանջվող ջեռուցիչի սեկցիաների քանակը:
6. Սույն գծագիրը նայել ծավալաթերթի հետ միասին:
7. Ջեռուցման մարտկոցների տեսակները նախապես համաձայնեցնել ճարտարապետի հետ:

Հասցե Զառիթափի գյուղապետարան						
ՀԵՌ. +37494452185						
Ճարտարապետ	Զ. ԲԱՌԵՐ		ՔԱՂԱՔԱՑԻՆԵՐԻ ՍՊԱՍԱՐԿՄԱՆ ԳՐԱՍԵՆՅԱԿԻ ՎԵՐԿԿԱՌՈՒՑՄԱՆ ԵՎ ՆՈՐՈԳՄԱՆ ՆԱԽԱԳԻԾ:	էջ	Փուլ	Մաս
				17	ԱՆ	ՃԼ
			Ջեռուցման հատակագիծ	էջի ծածկագիր M-101		
Ստուգված		Ուղղում	...	Ուղղմ/Ֆայլ Ֆայլի տարբերակ	GIZ Retrofit_A_21_Zaritap_CD_160212.pln 2016-02-24	Տպված է	2016-02-24, 20:46

ՋԱՌԻԹԱՓԻ ԳՅՈՒՂԱՊԵՏԱՐԱՆ
ՔԱՂԱՔԱՑԻՆԵՐԻ ՍՊԱՍԱՐԿՄԱՆ ԳՐԱՍԵՆՅԱԿԻ ՎԵՐԱԿԱՌՈՒՑՄԱՆ ԵՎ ՎԵՐԱՆՈՐՈԳՄԱՆ ԱՇԽԱՏԱՆՔՆԵՐ

Աշխատանքների ծավալների ամփոփագիր

NN	Աշխատանքների անվանումը	չ/մ	ծավալը	Միավորի արժեքը	Ընդամենը
1	2	3	4	5	6
	4 /Լոտ 4/ Ջեռուցում				
1	Եվրոպական արտադրության կաթսայի տեղադրում տուրբո ծխատարով 20 kW, Turbo	կ-տ	1		
2	Ջեռուցման ալյումինե մարտկոցների տեղադրում	էքմ	6		
3	Ջեռուցման ալյումինե մարտկոցների արժեքը	սեկ-ցիա	24		
4	Խողովակաշարի անցկացում պոլիպրոպիլենային /PN-10/ խողովակներից ∅20/25x2.3/մմ հիդրավլիկ փորձարկումով	գմ	56		
5	Պոլիպրոպիլենային դետալներ	հատ	14		
6	Պոլիպրոպիլենային դետալներ, առանց պարուրի	հատ	24		
7	Ջրի փական	հատ	4		
8	Ջրի զտիչ	հատ	2		
9	Ջեռուցման մարտկոցի փական վերին	հատ	3		
10	Ջեռուցման մարտկոցի փական ստորին	հատ	3		
11	Օդահեռացման փական	հատ	3		
12	Ջեռուցման մարտկոցի բարձակ	հատ	6		
	Ընդամենը				

ՃԱՐՏԱՐԱՊԵՏԱԿԱՆ ԹԵՐԹԵՐԻ ԼՐԱՑԱՆԿ

ԱՆՎԱՆՈՒՄ	ԷՋ	ԷՋԻ ԾԱԾԿԱԳԻՐ
ԸՆԴՀԱՆՈՒՐ ՏՎՅԱԼՆԵՐ		
ՆԱԽԱԳԾԻ ԿԱԶՄԸ	1	A-001
ՊԱՅՄԱՆԱԿԱՆ ՆՇԱՆՆԵՐ	2	A-002
ՀԱՏԱԿԱԳԾԵՐ		
ՉԱՓԱԳՐՈՒԹՅՈՒՆ	3	A-101
ԱՊԱՄՈՆՏԱԺՄԱՆ ՀԱՏԱԿԱԳԻԾ	4	AD-101
ՆՈՐ ՀԱՏԱԿԱԳԻԾ	5	A-102
ՀԱՐԴԱՐՄԱՆ ՀԱՏԱԿԱԳԻԾ	6	A-103
ԿԱՀԱՎՈՐՄԱՆ ՀԱՏԱԿԱԳԻԾ	7	A-104
ԿՏՐՎԱԾՔՆԵՐ		
ԿՏՐՎԱԾՔ 1	8	A-301
ՀԱՆԳՈՒՅՑՆԵՐ		
ԴՈՒԱՆ ԲԱՑՎԱԾՔԻ ԼԱՅՆԱՑՈՒՄ	9	A-501
F.1 ՀԱՏԱԿԻ ՀԱՏՈՒՅԹ	10	A-502
ՀԱՆԳՈՒՅՑ C-2.01: ԱՊԱԿԵ ՄԻՁՆՈՐՄԻ ՀԵՆԱՍՅՈՒՆ:	11	A-503
ԴՌՆԵՐ, ԼՈՒՍԱՄՈՒՏՆԵՐ, ԱՊԱԿԵ ՄԻՁՆՈՐՄՆԵՐ, ՃԱՂԵՐ		
ԴՌՆԵՐ, ԼՈՒՍԱՄՈՒՏՆԵՐ ԵՎ ԱՊԱԿԵ ՄԻՁՆՈՐՄՆԵՐ	12	A-801
ԼՈՒՍԱՄՈՒՏԻ ԱՆՎՏԱՆԳՈՒԹՅԱՆ ՃԱՂԵՐ SB-1.01	13	A-802
ԼՈՒՍԱՄՈՒՏԻ ԱՆՎՏԱՆԳՈՒԹՅԱՆ ՃԱՂԵՐ SB-1.02	14	A-803

ԱՆՎԱՆՈՒՄ	ԷՋ	ԷՋԻ ԾԱԾԿԱԳԻՐ
ԷԼԵԿՏՐԱԿԱՆՈՒԹՅԱՆ ԳԾԱԳՐԵՐ		
ԷԼԵԿՏՐԱԿԱՆՈՒԹՅԱՆ ՀԱՏԱԿԱԳԻԾ	15	E-101
ՇԵՆՔԻ ԷԼԵԿՏՐԱԿԱՆ ՀՈՂԱՆՑՄԱՆ ՆՈՐ ՍԽԵՄԱ	16	E-102
ՋԵՌՈՒՑՄԱՆ ԳԾԱԳՐԵՐ		
ՋԵՌՈՒՑՄԱՆ ՍԱՐՔԵՐԻ ՏԵՂԱԿԱՊՄԱՆ ՀԱՏԱԿԱԳԻԾ	17	M-101
ԼՈՒՍԱՏՈՒՆԵՐ ԵՎ ԿԱՀՈՒՅՔ		
ԼՈՒՍԱՏՈՒ LTG-01	18	Q-101
ԳՐԱՍԵՂԱՆ FRN-01.1	19	Q-102
ԳՐԱՍԵՂԱՆ FRN-01.2	20	Q-103
ՀԱՄԱԿԱՐԳՉԱՅԻՆ ԹՄԲԻԿՆԵՐ FRN-02.1 ԵՎ FRN-02.2	21	Q-104
ԸՆԴՈՒՆԱՐԱՆԻ ՍԵՂԱՆ FRN-03	22	Q-105
ՊԱՏՃԵՆԱՀԱՆՄԱՆ ՍԱՐՔԻ ՍԵՂԱՆ-ՊԱՀԱՐԱՆ FRN-04	23	Q-106
ՍԵՐՎԵՐԻ ՊԱՀԱՐԱՆ FRN-07	24	Q-107
ՊԱՀԱՐԱՆ FRN-08	25	Q-108
ՊԱՀԱՐԱՆ FRN-09.1	26	Q-109
ՊԱՀԱՐԱՆ FRN-09.2	27	Q-110
ՍԵՂԱՆ FRN-10	28	Q-111

ՆԱԽԱԳԾԱՅԻՆ ԹԻՄ

ՃԱՐՏԱՐԱՊԵՏ՝ Զոհրաբ ԲԱՌԵՐ
ՆԱԽԱՀԱՇՎՈՂ՝ Արտեմ ՀԱԿՈԲՅԱՆ

ՆԱԽԱԳԾԻ ԿԱԶՄԸ

<<	ՄԱՍ	ՀԱՊԱՎՈՒՄ
1	ՆԱԽԱԳԾԻ ԲԱՑԱՏՐԱԳԻՐ	
2	ՃԱՐՏԱՐԱՊԵՏԱԿԱՆ ԼՈՒԾՈՒՄՆԵՐ	ՃԼ
3	ԾԱՎԱԼԱԹԵՐԹ	

Հասցե Զառիթափի գյուղապետարան
ՀԵՌ. +37494452185

Ճարտարապետ	Զ. ԲԱՌԵՐ	

ԲԱՂԱՔԱՑԻՆԵՐԻ ՍՊԱՍԱՐԿՄԱՆ ԳՐԱՍԵՆՅԱԿԻ ԿԵՐԱԿԱՆՈՒՑՄԱՆ ԵՎ ՆՈՐՈԳՄԱՆ ՆԱԽԱԳԻԾ:

Էջ	Փուլ	Մաս
1	ԱՆ	ՃԼ

Նախագծի կազմը

Էջի ծածկագիր: A-001

Ստուգված		Ուղղում	...	Ուղղվ.ֆայլ ֆայլի տարբերակ	GIZ Rabota_A_21_Zartap_CD_160212.pln 2016-02-24	Տպված է	2016-02-24, 20:33

ԳՈՏԻՆԵՐ

սենյակի համար (դիրք) → 101.A
մակերես → 2.5 m²
հատակի տեսակ → F.2
առաստաղի բարձրություն → H: 3.00 m

ՀԱՏԱԿՆԵՐ

FE.3

հատակի տիպի դիրք

F. Նոր հատակ
FE. Գոյություն ունեցող հատակ
FR. Վերանորոգվող

ԼՈՒՍԱՄՈՒՏՆԵՐ

տեսք 1:100 մասշտաբում

Լուսամուտի դիրք → [W-1.01

Հերթական համար

1=Արտաքին լուսամուտ
2=Ներքին լուսամուտ

ԴՌՆԵՐ

Դռան դիրք → [D-1.01

Հերթական համար

1=Արտաքին դուռ
2=Ներքին դուռ

ՍԱՆԻՏԱՐԱԿԱՆ ԿԱՀԱՎՈՐՄԱՆ ՊԱՅՄԱՆԱԿԱՆ ՆՇԱՆՆԵՐ

Նշան	Անվանում
	լվացարան
	զուգարանակոնք

ԱՌԱՆՑՔՆԵՐ

Ա

1

ՀՅՈՒՍԻՍ

Հ3

ՄՈՒՏՔԵՐ

ԿՏՐՎԱԾՔՆԵՐ

6
A-301

կտրվածքի դիրք

էջի ծածկագիր

կտրվածքի դիրք → 1

էջի ծածկագիր → A-501

ՊԱՏԵՐ

WN-1.01] ← Պատի դիրք

Հերթական համար

Խումբ

WE=Առկա պատ
WD=Քանդվող պատ
WN=Նոր պատ

ՀԱՆԳՈՒՅՑՆԵՐ

դիրք

01
A-501

էջի ծածկագիր

էլ. ՍԱՐՔԵՐԻ ՊԱՅՄԱՆԱԿԱՆ ՆՇԱՆՆԵՐ

	ԱՆՋԱՏԻՉ 1 ՍՏԵՂՆՈՎ
	ԱՆՋԱՏԻՉ 2 ՍՏԵՂՆՈՎ
	ՕԴԱՓՈԽԻՉԻ ԱՆՋԱՏԻՉ
IP55	ՎԱՐԴԱԿ, IP 55
	ՎԵՐԱԴԻՐ ՎԱՐԴԱԿ
2900	ՄԱԼՈՒԽԻ ԴՈՒՐՍ ԲԵՐՈՒՄ ՕԴԱՓՈԽԻՉԻ ՀԱՄԱՐ, H=2900
	ՕԴԱՓՈԽԻՉ
	ԼՈՒՍԱՎՈՐՈՒԹՅԱՆ ԼԱՄՊ
	ԱՌԱՍՏԱՂԻ ՎԵՐԱԴԻՐ ԼՈՒՍԱՏՈՒ
	ՄԱԼՈՒԽ
D2 H=150	Թվային ցանցի վարդակ՝ 2 խրոցով, 150 մմ բարձրության վրա
SD	Ծխի տվիչ
MD	Շարժման տվիչ
EP-1	էլեկտրական հոսանքի վահանակ 1

ՀԱՊԱՎՈՒՄՆԵՐ

ՀԱՊԱՎՈՒՄՆԵՐ	ԱՆՎԱՆՈՒՄ
$h_{կ}$	Կենտրոնի բարձրությունը
max	Առավելագույն
min	Նվազագույն
FRN	Կահույք
LTG	Լուսատու
UT	Սեղանի տակ
Ց/Ա	Ցեմենտ-ավազ
ՔՍԳ	Քաղաքացիների սպասարկման գրասենյակ

Հասցե Զառիթափի գյուղապետարան						
ՀԵՌ. +37494452185						
Ճարտարապետ	Զ. ԲԱՌԵՐ		ՔԱՂԱՔԱՑԻՆԵՐԻ ՍՊԱՍԱՐԿՄԱՆ ԳՐԱՍԵՆՅԱԿԻ ՎԵՐԱԿԱՆԳՆՈՒՄԱՆ ԵՎ ՆՈՐՈԳՄԱՆ ՆԱԽԱԳԻԾ:	Էջ	Փուլ	Մաս
				2	ԱՆ	ՃԼ
			Պայմանական նշաններ	Էջի ծածկագիր A-002		
Ստուգված		Ուղղում	...	Ուղղի/Ֆայլ՝ GIZ Rezoffi_A_21_Zarisap_CD_160212.pln Ֆայլի տարբերակ՝ 2016-02-24	Տպված է	2016-02-24, 20:35

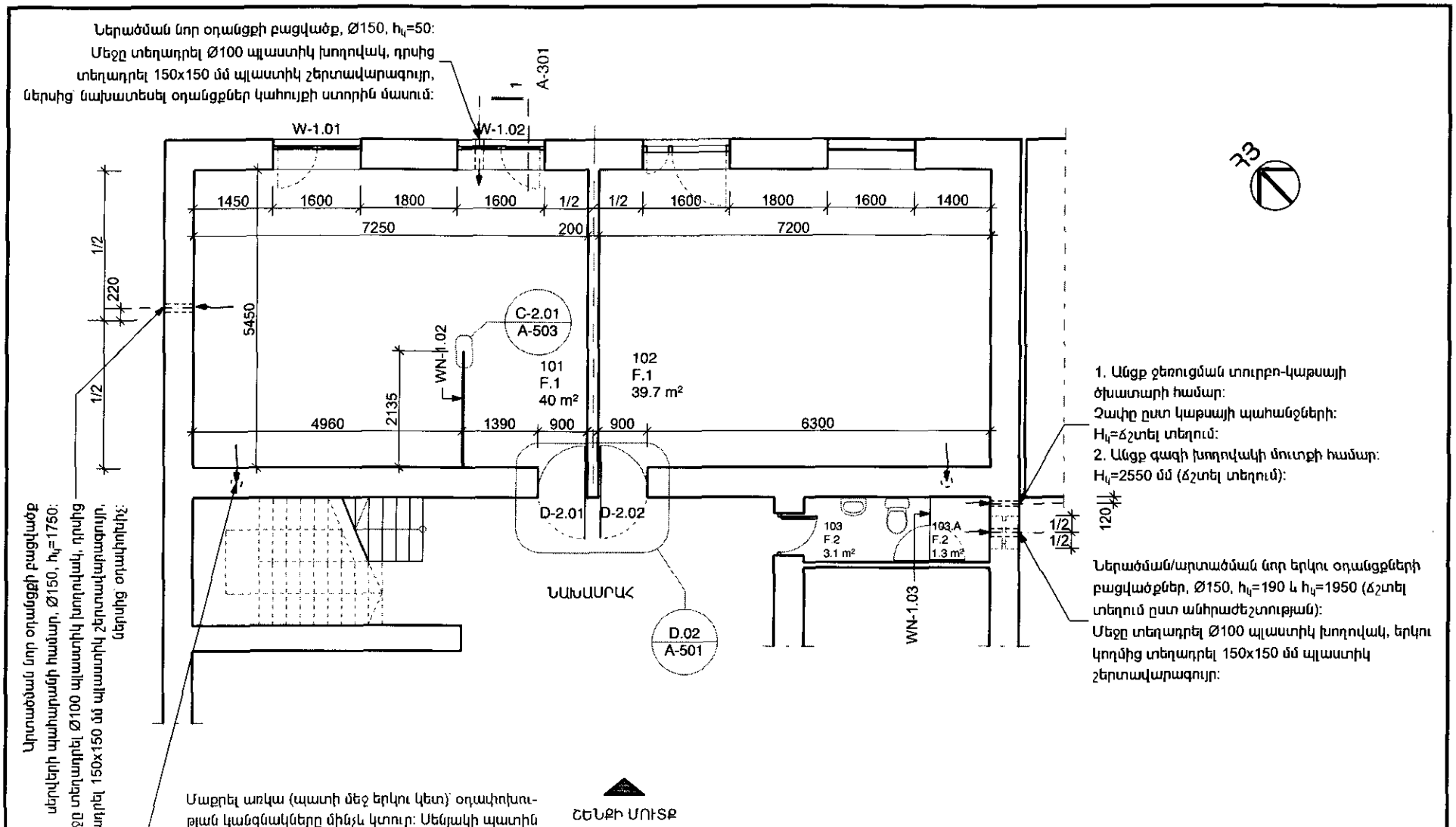

ՆՈՐ ՀԱՏԱԿԱԳԻԾ 1:100

ԳՈՏՈՒ ՀԱՄԱՐԸ	ԱՆՎԱՆՈՒՄԸ	ՄԱԿԵՐԵՍԸ, մ²
101	ԳՐԱՍԵՆՅԱԿ	40
102	ԳՐԱԴԱՐԱՆ	39.7
103	ՍԱՆ. ՀԱՆԳՈՒՅՑ	3.1
103.A	ԿԱԹՍԱՅԱՏՈՒՆ	1.3

Հասցե Զաքիթափի գյուղապետարան						
ՀԵՌ. +37494452185						
Ճարտարապետ	Զ. ԲԱՈՒԵՐ		ՔԱՂԱՔԱՑԻՆԵՐԻ ՍՊԱՍԱՐԿՄԱՆ ԳՐԱՍԵՆՅԱԿԻ ՎԵՐԱԿԱՌՈՒՑՄԱՆ ԵՎ ՆՈՐՈԳՄԱՆ ՆԱԽԱԳԻԾ:	Էջ	Փուլ	Մաս
				5	ԱՆ	ՃԼ
			Նոր հատակագիծ	Էջի ծածկագիր A-102		
Ստուգված		Ուղղում	...	Ուղղի/Ֆայլ Ֆայլի տարեթիվ	GIZ Retrofit_A_21_Zaritap_CD_160212.pln 2016-02-24	Տպված է 2016-02-24, 20:37

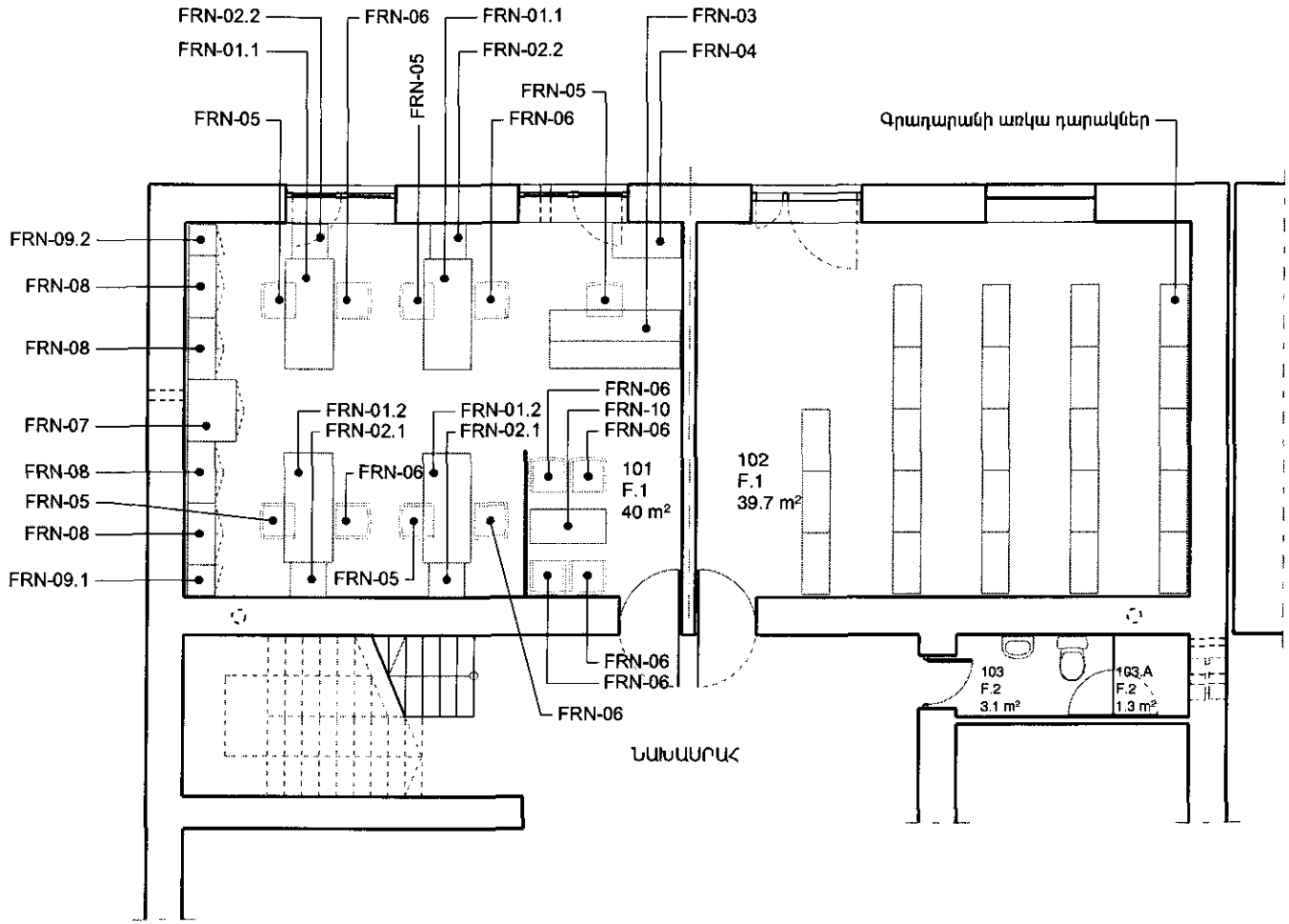

ՇԵՆՔԻ ՄՈՒՏՔ

ԿԱՀԱՎՈՐՄԱՆ ՀԱՏԱԿԱԳԻԾ 1:100

ՆՇՈՒՄ
1. FRN-06 աթոռների դիզայնը ըստ ճարտարապետի խորհրդի:
2. FRN-05 աթոռների դիզայնը ըստ ճարտարապետի խորհրդի՝ անիվների վրա, մեջքի հենակի անկյան և նստատեղի բարձրության կարգավորմամբ, առանց բազ կաթների:
3. Մնացած կահույքի գծագրերը տես սկսած Q-102 թերթից:

Հասցե Զաքիթալի գյուղապետարան						
ՀԵՌ. +37494452185						
Ճարտարապետ	Զ. ԲԱՌԵՐ		ՔԱՂԱՔԱՑԻՆԵՐԻ ՍՊԱՍԱՐԿՄԱՆ ԳՐԱՍԵՆՅԱԿԻ ՎԵՐԱԿԱՌՈՒՑՄԱՆ ԵՎ ՆՈՐՈԳՄԱՆ ՆԱԽԱԳԻԾ:	էջ	Փուլ	Մաս
				7	ԱՆ	ՃԼ
			Կահավորման հատակագիծ	էջի ծածկագիր A-104		
Ստուգված		Ուղղում	...	Ուղղի/ֆայլ Ֆայլի տարբերակ	GIZ Retrofit_A_21_Zaritap_CD_160212.pln 2016-02-24	Տպված է 2016-02-24, 20:38

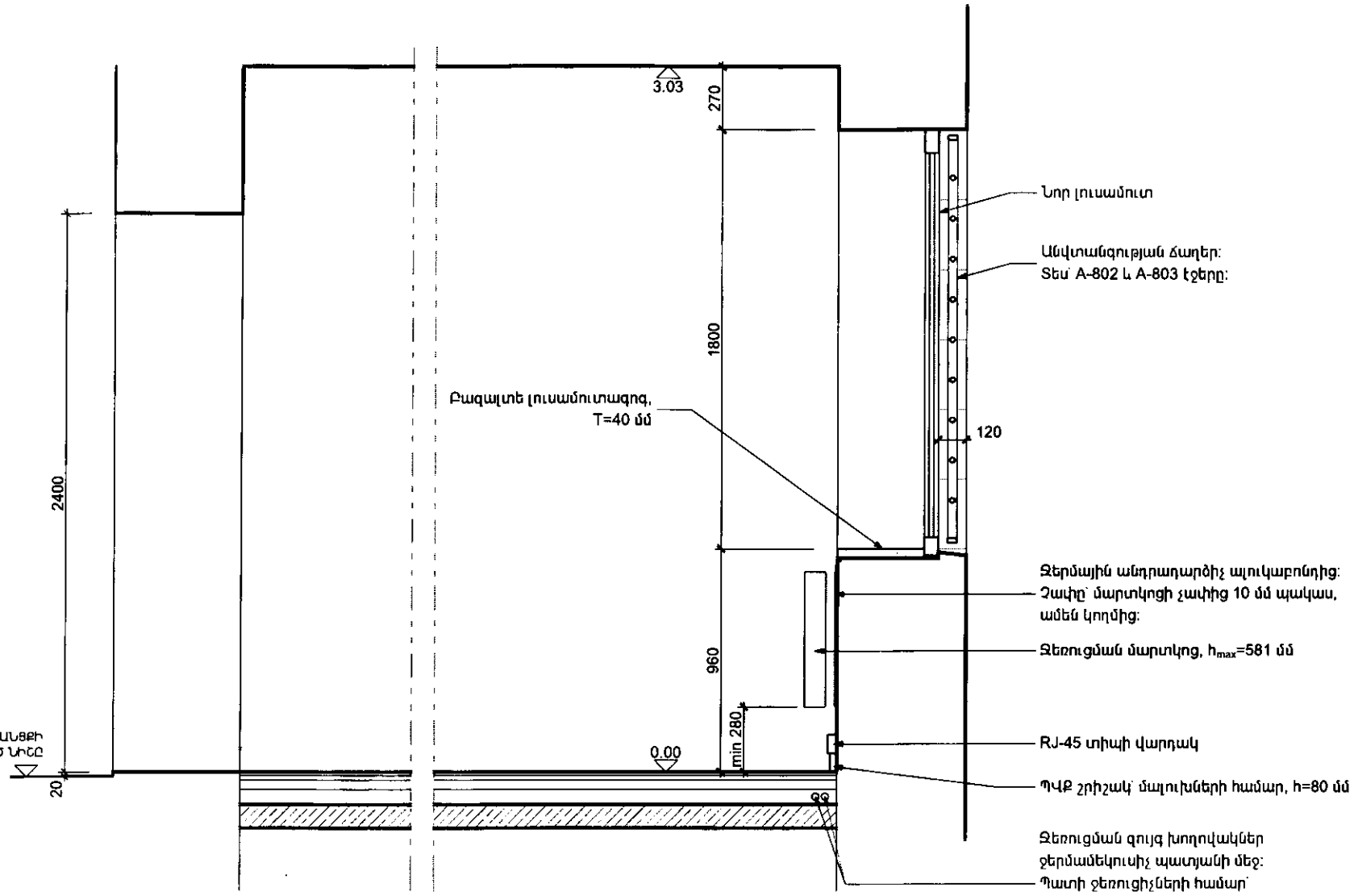

1 ԿՏՐՎԱԾՔ 1
1:25

Հասցե՝ Զառիթափի գյուղապետարան						
ՀԵՌ. +37494452185						
Ճարտարապետ	Զ. ԲԱՌԵՐ		ՔԱՂԱՔԱՑԻՆԵՐԻ ՍՊԱՍԱՐԿՄԱՆ ԳՐԱՍԵՆՅԱԿԻ ՎԵՐԱԿԱՌՈՒՑՄԱՆ ԵՎ ՆՈՐՈԳՄԱՆ ՆԱԽԱԳԻԾ:	Էջ	Փուլ	Մաս
				8	ԱՆ	ՃԼ
			Կտրվածք 1	Էջի ծածկագիր A-301		
Ստուգված		Ուղղում	...	Ուղղի/Ֆայլ Ֆայլի տարբերակ	GIZ Retrofit_A_21_Zaritap_CD_150212.pln 2016-02-24	Տպված է 2016-02-24, 20:39

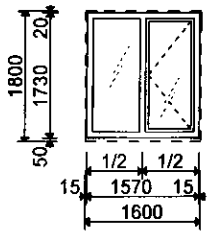

ՄՈԴԵԼ՝ W-1.01
ՄԱԿԵՐԵՍ՝ 2.7 մ²
ՔԱՆԱԿ՝ 1
ԾՐՋԱՆԱԿ՝ ՄՊԼ, ՍՊԻՏԱԿ
ԱՊԱԿԻ՝ ԱՆԳՈՒՅՆ, ԹԱՓԱՆՑԻԿ
ՀԱԿԱՄԻՋԱՏԱՅԻՆ ՑԱՆՑ՝ ԱՅՈ

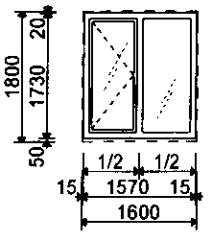

ՄՈԴԵԼ՝ W-1.02
ՄԱԿԵՐԵՍ՝ 2.7 մ²
ՔԱՆԱԿ՝ 1
ԾՐՋԱՆԱԿ՝ ՄՊԼ, ՍՊԻՏԱԿ
ԱՊԱԿԻ՝ ԱՆԳՈՒՅՆ, ԹԱՓԱՆՑԻԿ
ՀԱԿԱՄԻՋԱՏԱՅԻՆ ՑԱՆՑ՝ ԱՅՈ

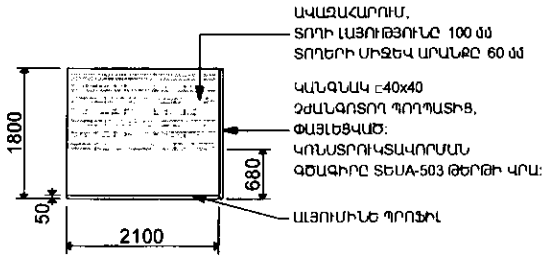

ՄՈԴԵԼ՝ WN-1.02
ՄԱԿԵՐԵՍ՝ 3.8 մ²
ՔԱՆԱԿ՝ 1
ԱՄՐԱԿՆԵՐ՝ ՄԵՏԱՂԱԿԱՆ
ԵՐԵՍԱՆՑՈՒԹ՝ ԱՊԱԿԻ, ԱՆԳՈՒՅՆ, ԹԱՓԱՆՑԻԿ
ՀԱՏՈՒԿ ՄՇԱԿՈՒՄ՝ ԱՎԱԶԱՀԱՐՈՒՄ ԸՍՏ ԳԾԱԳՐԻ

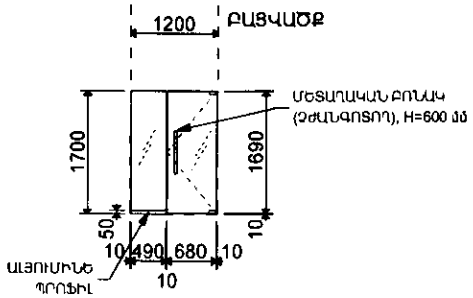

ՄՈԴԵԼ՝ WN-1.03
ՄԱԿԵՐԵՍ՝ 1.98 մ²
ՔԱՆԱԿ՝ 1
ԱՄՐԱԿՆԵՐ՝ ՄԵՏԱՂԱԿԱՆ
ԵՐԵՍԱՆՑՈՒԹ՝ ԱՊԱԿԻ, ԱՆԳՈՒՅՆ, ԹԱՓԱՆՑԻԿ

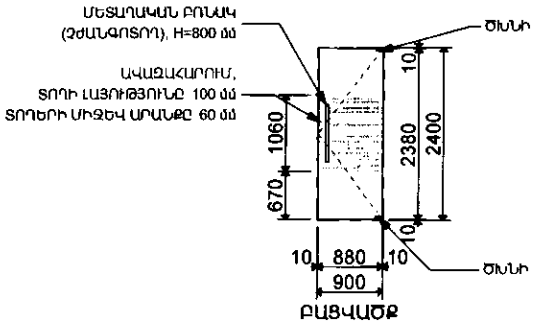

ՄՈԴԵԼ՝ D-2.01
ՄԱԿԵՐԵՍ՝ 2.1 մ²
ՔԱՆԱԿ՝ 1
ԵՐԵՍԱՆՑՈՒԹ՝ ԱՊԱԿԻ,ԱՆԳՈՒՅՆ, ԹԱՓԱՆՑԻԿ
ՀԱՏՈՒԿ ՄՇԱԿՈՒՄ՝ ԱՎԱԶԱՀԱՐՈՒՄ ԸՍՏ ԳԾԱԳՐԻ
ՓԱԿԱՆ՝ ԱՅՈ

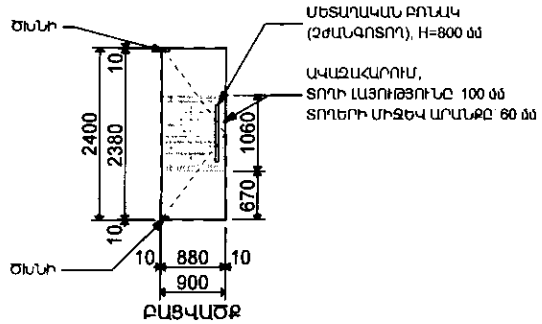

ՄՈԴԵԼ՝ D-2.02
ՄԱԿԵՐԵՍ՝ 2.1 մ²
ՔԱՆԱԿ՝ 1
ԵՐԵՍԱՆՑՈՒԹ՝ ԱՊԱԿԻ,ԱՆԳՈՒՅՆ, ԹԱՓԱՆՑԻԿ
ՀԱՏՈՒԿ ՄՇԱԿՈՒՄ՝ ԱՎԱԶԱՀԱՐՈՒՄ ԸՍՏ ԳԾԱԳՐԻ
ՓԱԿԱՆ՝ ԱՅՈ

ԴՌՆԵՐ, ԼՈՒՍԱՄՈՒՏՆԵՐ, ԱՊԱԿԵ ՄԻՋՆՈՐՄՆԵՐ 1:100

ՆՇՈՒՄ

1. Բոլոր դռների և լուսամուտների տեսքերը գծագրում ներկայացված են սենյակի/շենքի դրսի կողմից:
2. Գծագիրը տես՝ A-102 էջի հետ միասին:

Հայցե Զառիթափի գյուղապետարան						
ՀԵՌ. +37494452185						
Ճարտարապետ	Զ. ԲԱՈՒԵՐ		ՔԱՂԱՔԱՑԻՆԵՐԻ ՍՊԱՍԱՐԿՄԱՆ ԳՐԱՍԵՆՅԱԿԻ ՎԵՐԱԿԱՆԳՈՒԹՅԱՆ ԵՎ ՆՈՐՈԳՄԱՆ ՆԱԽԱԳԻԾ:	էջ	Փուլ	Մաս
				12	ԱՆ	ՃԼ
			Դռներ, լուսամուտներ և ապակե միջնորմներ	էջի ծածկագիր A-801		
Ստուգված		Ուղղում	...	Ուղղմ/Ֆայլ Ֆայլի տարբերակ	GIZ Rebofz_A_21_Zartap_CD_160212.pln 2016-02-24	Տպված է 2016-02-24, 20:43

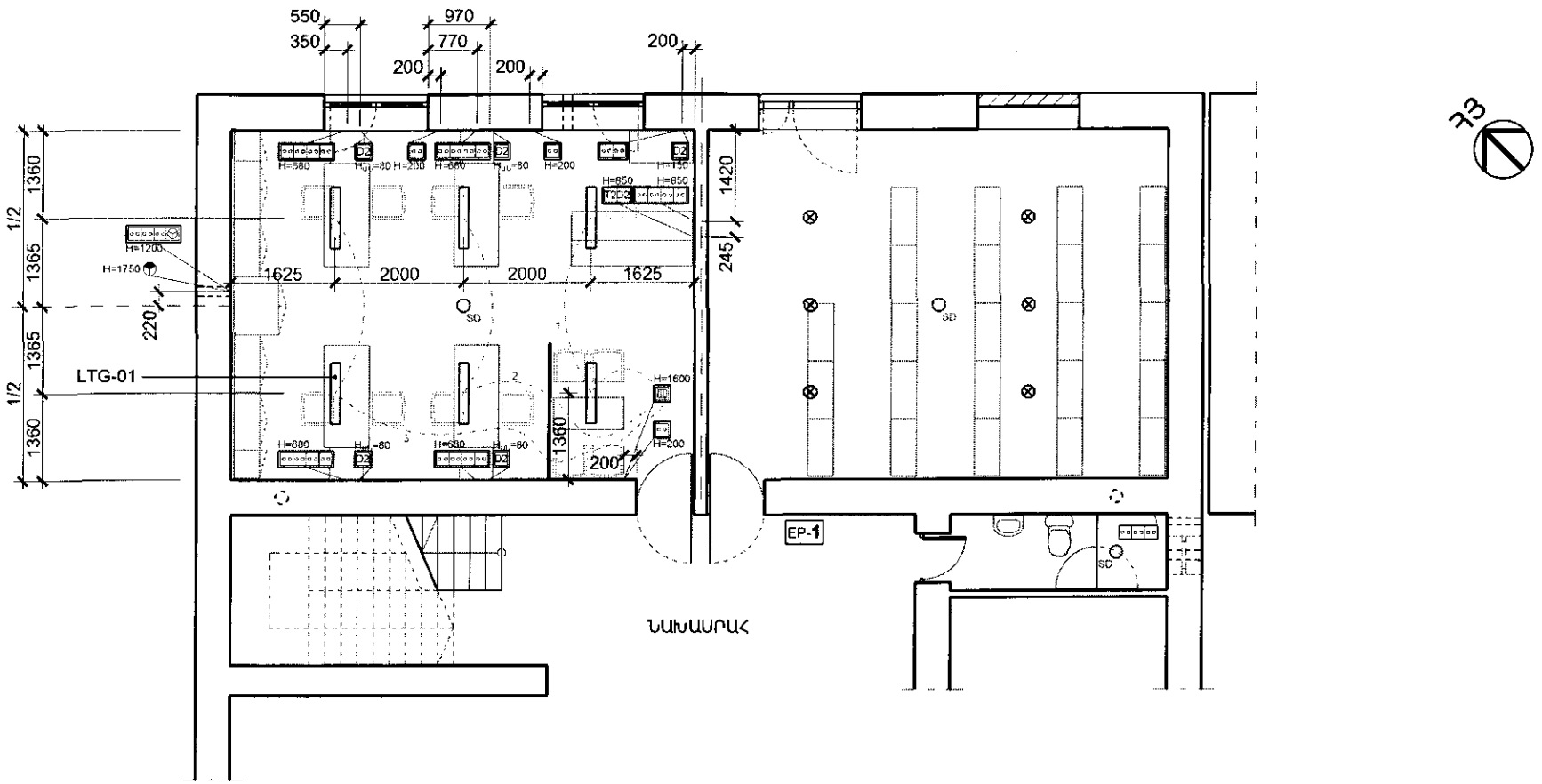

ԷԼԵԿՏՐԱԿԱՆՈՒԹՅԱՆ ՀԱՏԱԿԱԳԻԾ 1:100

ՆՇՈՒՄ

1. Բոլոր վարդակների և անջատիչների կենտրոնների բարձրությունները ընդունել 680 մմ, եթե այլ բարձրություն գծագրի վրա նշված չէ:
2. LTG-01 լուսատուների գծագրերը տես Q-101 թերթում: Այս լուսատուները մոնտաժել գրասենյակի առաստաղին:
3. Լուսամուտների տակ մեկ տեղանոց վարդակները նախատեսված են այլընտրանքային էլեկտրական ջեռուցիչների համար:
4. Էլ. հոսանքի ավտոմատները մոնտաժել հետևյալ խմբերի համար՝

Խումբ 1. ՔՍԳ-ի ջեռուցման և կաթսայատան վարդակներ (32Ա, միաբևեռ)
Խումբ 2. ՔՍԳ-ի մնացած վարդակները և օդափոխիչը (32Ա, միաբևեռ)
Խումբ 3. ՔՍԳ-ի լուսավորություն (6Ա, միաբևեռ)
Խումբ 4. Անվտանգության համակարգեր (2Ա, միաբևեռ)

Տեղադրել ընդհանուր էլ. ավտոմատ (63Ա, երկբևեռ) և սարքավորումների պաշտպանության ավտոմատ (ՍՅՕ, 63Ա):

Հայաստանի Զառիթափի գյուղապետարան							
ՀԵՌ. +37494452185							
Ճարտարապետ	Զ. ԲԱՌԻԵՐ		ՔԱՂԱՔԱՑԻՆԵՐԻ ՍՊԱՍԱՐԿՄԱՆ ԳՐԱՍԵՆՅԱԿԻ ՎԵՐԱԿԱՌՈՒՑՄԱՆ ԵՎ ՆՈՐՈԳՄԱՆ ՆԱԽԱԳԻԾ:	Էջ	Փուլ	Մաս
				15	ԱՆ	ԱԼ
			Էլեկտրականության հատակագիծ	Էջի ծածկագիր E-101		
Ստուգված		Ուղղում	...	Ուղղի/Ֆայլ Ֆայլի տարբերակ	GIZ Retrofit_A_21_Zartap_CD_160212.pln 2016-02-24	Տպված է	2016-02-24, 20:45

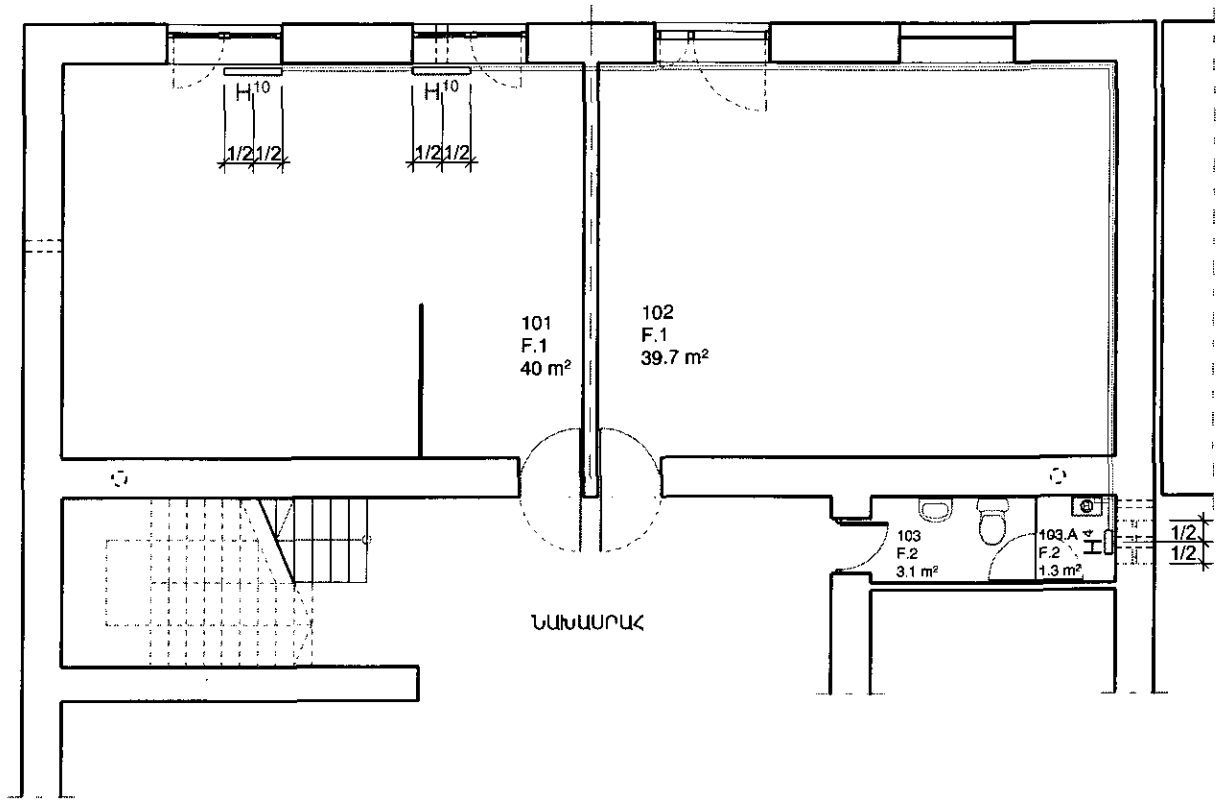

ՋԵՌՈՒՑՄԱՆ ՀԱՏԱԿԱԳԻԾ

1:100

ՆՇՈՒՄ

1. ՔՍԳ-ում ջեռուցման բոլոր նոր խողովակները մոնտաժել հատակի մեջով: Պատին ձգվող մարտկոցների համար՝ հատակից դեպի ջեռուցիչ խողովակները մոնտաժել պատի մեջով:
2. Այս գծագիրը տես կտրվածքի հետ միասին (էջ A-301):
3. Ջեռուցման խողովակները պետք է պարտադիր լինեն ջերմամեկուսացված:
4. Ջեռուցման կաթսան նախատեսել տուրբո տեսակի:
5. Գծագրում ջեռուցման մարտկոցները պայմանական նշված են H տառով, իսկ կից գրված թվերը ցույց են տալիս պահանջվող ջեռուցիչի սեկցիաների քանակը:
6. Սույն գծագիրը նայել ծավալաթերթի հետ միասին:
7. Ջեռուցման մարտկոցների տեսակները նախապես համաձայնեցնել ճարտարապետի հետ:

Հայցե Զառիթափի գյուղապետարան								
ՀԵՌ. +37494452185								
Ճարտարապետ	Զ. ԲԱՌԻԵՐ		ՔԱՂԱՔԱՑԻՆԵՐԻ ՍՊԱՍԱՐԿՄԱՆ ԳՐԱՍԵՆՅԱԿԻ ՎԵՐԱԿԱՆԳՈՒՑՄԱՆ ԵՎ ՆՈՐՈԳՄԱՆ ՆԱԽԱԳԻԾ:			Էջ	Փուլ	Մաս
						17	ԱՆ	ՃԼ
			Ջեռուցման հատակագիծ			Էջի ծածկագիր M-101		
Ստուգված		Ուղղում	...	Ուղղի/Ֆայլ Ֆայլի տարբերակ	GIZ Retrofit_A_21_Zaritap_CD_160212.pln 2016-02-24	Տպված է	2016-02-24, 20:46	

ՋԱՌԻԹԱՓԻ ԳՅՈՒՂԱՊԵՏԱՐԱՆ
ՔԱՂԱՔԱՑԻՆԵՐԻ ՍՊԱՍԱՐԿՄԱՆ ԳՐԱՍԵՆՅԱԿԻ ՎԵՐԱԿԱՌՈՒՑՄԱՆ ԵՎ ՎԵՐԱՆՈՐՈԳՄԱՆ ԱՇԽԱՏԱՆՔՆԵՐ

Աշխատանքների ծավալների ամփոփագիր

NN	Աշխատանքների անվանումը	չ/մ	ծավալը	Միավորի արժեքը	Ընդամենը
1	2	3	4	5	6
	5 /Լոտ 5/ Անվտանգության համակարգ				
1	Ղեկավարման վահանակ	հատ	1		
2	Ծխի դետեկտոր	հատ	3		
3	Վթարային մարտոց	հատ	1		
4	Շարժման դետեկտոր	հատ	1		
5	Դռան ՇՄԿ	հատ	2		
6	Ներսի ազդարարիչ	հատ	1		
7	Դրսի ազդարարիչ	հատ	1		
8	Մալուխ	գմ	55		
9	կրակմարիչ	հատ	3		
10	Գազի արտահոսքի դետեկտոր, էլեկտրամագնիսային կափույրով	հատ	1		
	Ընդամենը				

ՃԱՐՏԱՐԱՊԵՏԱԿԱՆ ԹԵՐԹԵՐԻ ԼՐԱՑԱՆԿ

ԱՆՎԱՆՈՒՄ	ԷՋ	ԷՋԻ ԾԱԾԿԱԳԻՐ
ԸՆԴՀԱՆՈՒՐ ՏՎՅԱԼՆԵՐ		
ՆԱԽԱԳԾԻ ԿԱԶՄԸ	1	A-001
ՊԱՅՄԱՆԱԿԱՆ ՆՇԱՆՆԵՐ	2	A-002
ՀԱՏԱԿԱԳԾԵՐ		
ՉԱՓԱԳՈՐԾՈՒԹՅՈՒՆ	3	A-101
ԱՊԱՄՈՆՏԱԺՄԱՆ ՀԱՏԱԿԱԳԻԾ	4	AD-101
ՆՈՐ ՀԱՏԱԿԱԳԻԾ	5	A-102
ՀԱՐԴԱՐՄԱՆ ՀԱՏԱԿԱԳԻԾ	6	A-103
ԿԱՀԱՎՈՐՄԱՆ ՀԱՏԱԿԱԳԻԾ	7	A-104
ԿՏՐՎԱԾՔՆԵՐ		
ԿՏՐՎԱԾՔ 1	8	A-301
ՀԱՆԳՈՒՅՑՆԵՐ		
ԴՌԱՆ ԲԱՑՎԱԾՔԻ ԼԱՅՆԱՑՈՒՄ	9	A-501
F.1 ՀԱՏԱԿԻ ՀԱՏՈՒՅԹ	10	A-502
ՀԱՆԳՈՒՅՑ C-2.01: ԱՊԱԿԵ ՄԻԶՆՈՐՄԻ ՀԵՆԱՍՅՈՒՆ:	11	A-503
ԴՌՆԵՐ, ԼՈՒՍԱՄՈՒՏՆԵՐ, ԱՊԱԿԵ ՄԻԶՆՈՐՄՆԵՐ, ՃԱՂԵՐ		
ԴՌՆԵՐ, ԼՈՒՍԱՄՈՒՏՆԵՐ ԵՎ ԱՊԱԿԵ ՄԻԶՆՈՐՄՆԵՐ	12	A-801
ԼՈՒՍԱՄՈՒՏԻ ԱՆՎՏԱՆԳՈՒԹՅԱՆ ՃԱՂԵՐ SB-1.01	13	A-802
ԼՈՒՍԱՄՈՒՏԻ ԱՆՎՏԱՆԳՈՒԹՅԱՆ ՃԱՂԵՐ SB-1.02	14	A-803

ԱՆՎԱՆՈՒՄ	ԷՋ	ԷՋԻ ԾԱԾԿԱԳԻՐ
ԷԼԵԿՏՐԱԿԱՆՈՒԹՅԱՆ ԳԾԱԳՐԵՐ		
ԷԼԵԿՏՐԱԿԱՆՈՒԹՅԱՆ ՀԱՏԱԿԱԳԻԾ	15	E-101
ՇԵՆՔԻ ԷԼԵԿՏՐԱԿԱՆ ՀՈՂԱՆՑՄԱՆ ՆՈՐ ՍԽԵՄԱ	16	E-102
ՋԵՌՈՒՑՄԱՆ ԳԾԱԳՐԵՐ		
ՋԵՌՈՒՑՄԱՆ ՍԱՐՔԵՐԻ ՏԵՂԱԿԱՊՄԱՆ ՀԱՏԱԿԱԳԻԾ	17	M-101
ԼՈՒՍԱՏՈՒՆԵՐ ԵՎ ԿԱՀՈՒՅՔ		
ԼՈՒՍԱՏՈՒ LTG-01	18	Q-101
ԳՐԱՍԵՂԱՆ FRN-01.1	19	Q-102
ԳՐԱՍԵՂԱՆ FRN-01.2	20	Q-103
ՀԱՄԱԿԱՐԳՉԱՅԻՆ ԹՄԲԻԿՆԵՐ FRN-02.1 ԵՎ FRN-02.2	21	Q-104
ԸՆԴՈՒՆԱՐԱՆԻ ՍԵՂԱՆ FRN-03	22	Q-105
ՊԱՏՃԵՆԱՀԱՆՄԱՆ ՍԱՐՔԻ ՍԵՂԱՆ-ՊԱՀԱՐԱՆ FRN-04	23	Q-106
ՍԵՐՎԵՐԻ ՊԱՀԱՐԱՆ FRN-07	24	Q-107
ՊԱՀԱՐԱՆ FRN-08	25	Q-108
ՊԱՀԱՐԱՆ FRN-09.1	26	Q-109
ՊԱՀԱՐԱՆ FRN-09.2	27	Q-110
ՍԵՂԱՆ FRN-10	28	Q-111

ՆԱԽԱԳԾԱՅԻՆ ԹԻՄ

ՃԱՐՏԱՐԱՊԵՏ՝ Զոհրաբ ԲԱՌԵՐ
ՆԱԽԱՀԱՇՎՈՂ՝ Արտեմ ՀԱԿՈԲՅԱՆ

ՆԱԽԱԳԾԻ ԿԱԶՄԸ

<<	ՄԱՍ	ՀԱՊԱԿՈՒՄ
1	ՆԱԽԱԳԾԻ ԲԱՑԱՏՐԱԳԻՐ	
2	**ՃԱՐՏԱՐԱՊԵՏԱԿԱՆ ԼՈՒԾՈՒՄՆԵՐ**	**ՃԼ**
3	ԾԱՎԱԼԱԹԵՐԹ	

Հայաստանի Ճարտարապետների միություն
ՀԵՌ. +37494452185

Ճարտարապետ	Զ. ԲԱՌԵՐ	

ՔԱՂԱՔԱՑԻՆԵՐԻ ՍՊԱՍԱՐԿՄԱՆ ԳՐԱՍԵՆՅԱԿԻ ՎԵՐԱԿԱՆԳՈՒՑՄԱՆ ԵՎ ՆՈՐՈԳՄԱՆ ՆԱԽԱԳԻԾ:

Էջ	Փուլ	Մաս
1	ԱՆ	ՃԼ

Նախագծի կազմը

Էջի ծածկագիր: A-001

Ստուգված		Ուղղում	...	Ուղղի/Ֆայլ Տպի տարբերակ	GIZ Retrofit_A_21_Zaritap_CD_160212.pln 2016-02-24	Տպված է	2016-02-24, 20:33

ԳՈՏԻՆԵՐ

սենյակի համար (դիրք) → 101.A
մակերես → 2.5 m²
հատակի տեսակ → F.2
առաստաղի բարձրություն → H: 3.00 m

ՀԱՏԱԿՆԵՐ

FE.3

հատակի տիպի դիրք

F. Նոր հատակ
FE. Գոյություն ունեցող հատակ
FR. Վերանորոգվող

ԼՈՒՍԱՄՈՒՏՆԵՐ

տեսք 1:100 մասշտաբում

Լուսամուտի դիրք → W-1.01
Հերթական համար
1=Արտաքին լուսամուտ
2=Ներքին լուսամուտ

ԴՌՆԵՐ

Դռան դիրք → D-1.01
Հերթական համար
1=Արտաքին դուռ
2=Ներքին դուռ

ՍԱՆԻՏԱՐԱԿԱՆ ԿԱՀԱՎՈՐՄԱՆ ՊԱՅՄԱՆԱԿԱՆ ՆՇԱՆՆԵՐ

Նշան	Անվանում
	լվացարան
	զուգարանակոնք

ԱՌԱՆՑՔՆԵՐ

Ա
1

ՀՅՈՒՍԻՍ

Հ3

ՄՈՒՏՔԵՐ

ԿՏՐՎԱԾՔՆԵՐ

6
A-301
կտրվածքի դիրք
էջի ծածկագիր

կտրվածքի դիրք → 1
A-501
էջի ծածկագիր

ՊԱՏԵՐ

WN-1.01
Պատի դիրք
Հերթական համար
խումբ
WE=Առկա պատ
WD=Քանդվող պատ
WN=Նոր պատ

ՀԱՆԳՈՒՅՑՆԵՐ

01
A-501
դիրք
էջի ծածկագիր

ԷԼ. ՍԱՐՔԵՐԻ ՊԱՅՄԱՆԱԿԱՆ ՆՇԱՆՆԵՐ

	ԱՆՁԱՏԻՉ 1 ՍՏԵՂՆՈՎ
	ԱՆՁԱՏԻՉ 2 ՍՏԵՂՆՈՎ
	ՕԴԱՓՈԽԻՉԻ ԱՆՁԱՏԻՉ
IP55	ՎԱՐԴԱԿ, IP 55
	ՎԵՐԱԴԻՐ ՎԱՐԴԱԿ
2900	ՄԱԼՈՒԽԻ ԴՈՒՐՍ ԲԵՐՈՒՄ ՕԴԱՓՈԽԻՉԻ ՀԱՄԱՐ, H=2900
	ՕԴԱՓՈԽԻՉ
	ԼՈՒՍԱՎՈՐՈՒԹՅԱՆ ԼԱՄՊ
	ԱՌԱՍՏԱՂԻ ՎԵՐԱԴԻՐ ԼՈՒՍԱՏՈՒ
	ՄԱԼՈՒԽ
D2 H=150	Թվային ցանցի վարդակ՝ 2 խրոցով, 150 մմ բարձրության վրա
SD	Ծխի տվիչ
MD	Շարժման տվիչ
EP-1	էլեկտրական հոսանքի վահանակ 1

ՀԱՊԱՎՈՒՄՆԵՐ

ՀԱՊԱՎՈՒՄՆԵՐ	ԱՆՎԱՆՈՒՄ
$h_{կ}$	Կենտրոնի բարձրությունը
max	Առավելագույն
min	Նվազագույն
FRN	Կահույք
LTG	Լուսատու
ՍՏ	Սեղանի տակ
Ց/Ա	Ցեմենտ-ավազ
ՔՍԳ	Քաղաքացիների սպասարկման գրասենյակ

Հասցե Զառիթափի գյուղապետարան						
ՀԵՌ. +37494452185						
Ճարտարապետ	Զ. ԲԱՌԵՐ		ՔԱՂԱՔԱՑԻՆԵՐԻ ՍՊԱՍԱՐԿՄԱՆ ԳՐԱՍԵՆՅԱԿԻ ՎԵՐԱԿԱՆԳՆՈՒՄԱՆ ԵՎ ՆՈՐՈԳՄԱՆ ՆԱԽԱԳԻԾ:	Էջ	Փուլ	Մաս
				2	ԱՆ	ՃԼ
			Պայմանական նշաններ	Էջի ծածկագիր A-002		
Ստուգված		Ուղղում	...	Ուղղվածք Տպագի տարբերակ	GIZ Retrofit_A_21_Zartap_CD_160212.pln 2016-02-24	Տպված է 2016-02-24, 20:35

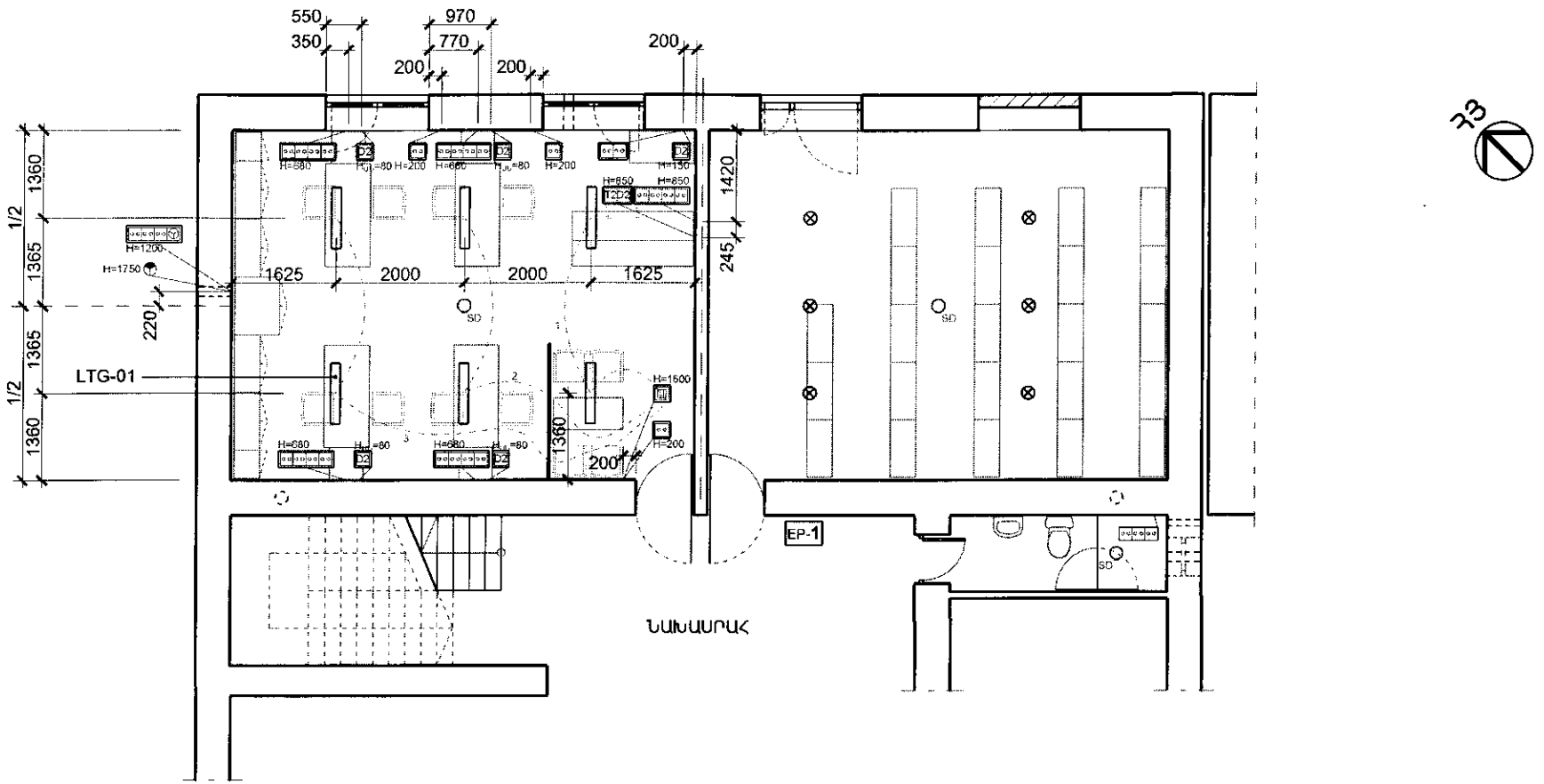

ԷԼԵԿՏՐԱԿԱՆՈՒԹՅԱՆ ՀԱՏԱԿԱԳԻԾ 1:100

ՆՇՈՒՄ

1. Բոլոր վարդակների և անջատիչների կենտրոնների բարձրությունները ընդունել 680 մմ, եթե այլ բարձրություն գծագրի վրա նշված չէ:
2. LTG-01 լուսատուների գծագրերը տես Q-101 թերթում: Այս լուսատուները մոնտաժել գրասենյակի առաստաղին:
3. Լուսամուտների տակ մեկ տեղանոց վարդակները նախատեսված են այլընտրանքային էլեկտրական ջեռուցիչների համար:
4. էլ. հոսանքի ավտոմատները մոնտաժել հետևյալ խմբերի համար՝

Խումբ 1. ՔՍԳ-ի ջեռուցման և կաթսայատան վարդակներ (32Ա, միաբևեռ)
Խումբ 2. ՔՍԳ-ի մնացած վարդակները և օդափոխիչը (32Ա, միաբևեռ)
Խումբ 3. ՔՍԳ-ի լուսավորություն (6Ա, միաբևեռ)
Խումբ 4. Անվտանգության համակարգեր (2Ա, միաբևեռ)
Տեղադրել ընդհանուր էլ. ավտոմատ (63Ա, **երկբևեռ**) և սարքավորումների պաշտպանության ավտոմատ (УЗО, 63Ա):

Հասցե Զառիթափի գյուղապետարան						
ՀԵՌ. +37494452185						
Ճարտարապետ	Զ. ԲԱՌԵՐ		ՔԱՂԱՔԱՑԻՆԵՐԻ ՍՊԱՍԱՐԿՄԱՆ ԳՐԱՍԵՆՅԱԿԻ ՎԵՐԱԿԱՆԳՆՈՒՄԱՆ ԵՎ ՆՈՐՈԳՄԱՆ ՆԱԽԱԳԻԾ:	էջ	Փուլ	Մաս
				15	ԱՆ	ՃԼ
			էլեկտրականության հատակագիծ	էջի ծածկագիր E-101		
Ստուգված		Ուղղում	...	Ուղղի/ֆայլ ֆայլի տարբերակ: GIZ Retrofit_A_21_Zaritap_CD_160212.pln 2016-02-24	Տպված է	2016-02-24, 20:45

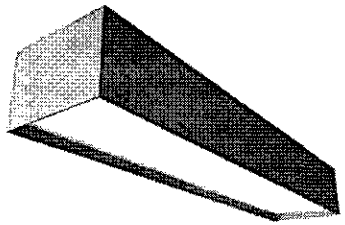

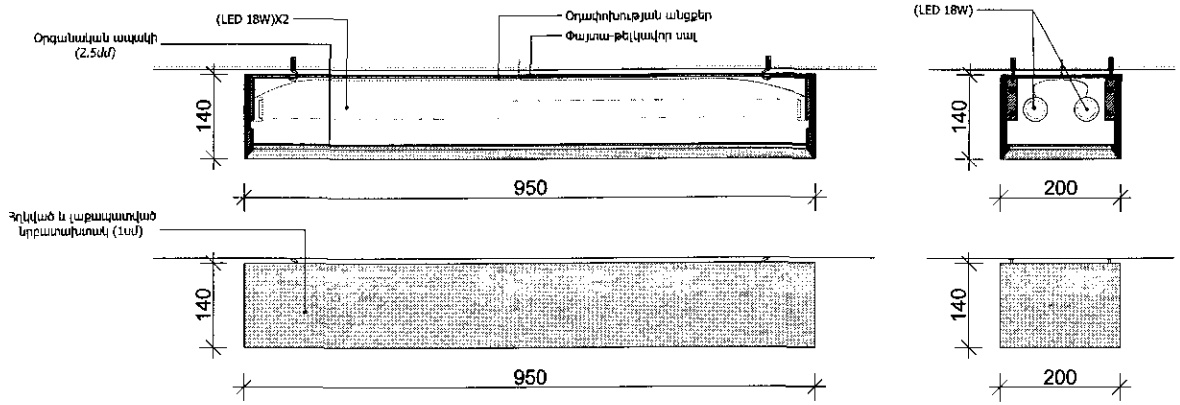

ԼՈՒՍԱՏՈՒ LTG-01: ԳԾԱԳԻՐ

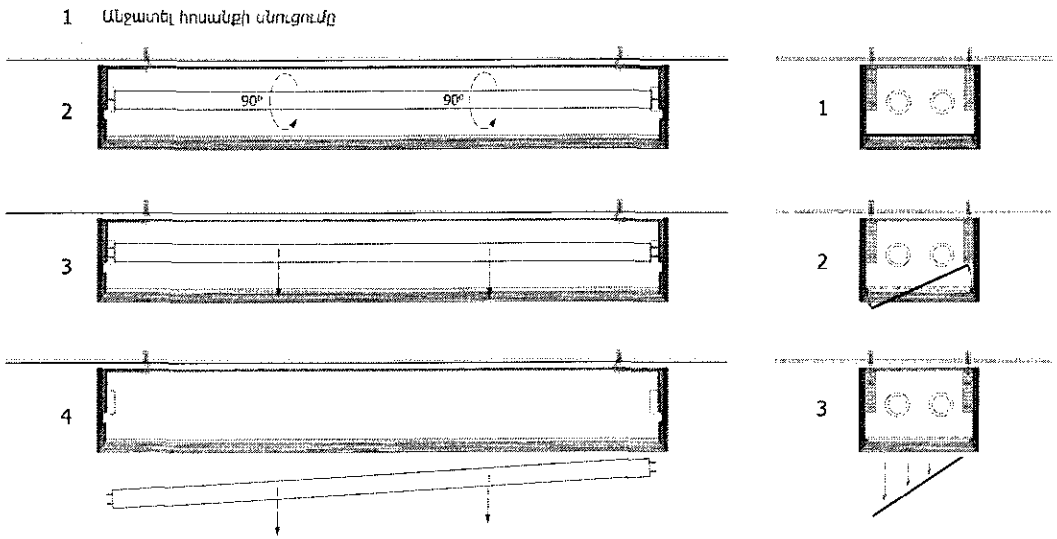

ԼԱՄՊԻ ԱՊԱՄՈՆՏԱԺՄԱՆ ՍԽԵՄԱ

ՕՐԳ. ԱՊԱԿՈՒ ԱՊԱՄՈՆՏԱԺՄԱՆ ՍԽԵՄԱ

ՆՇՈՒՄ

1. LTG-01 Լուսատուների ընդհանուր քանակը՝ 6 հատ:

Հասցե Զաքիթափի գյուղապետարան							
ՀԵՌ. +37494452185							
Ճարտարապետ	Զ. ԲԱՌԵՐ		ՔԱՂԱՔԱՑԻՆԵՐԻ ԱՊԱՍԱՐԿՄԱՆ ԳՐԱՍԵՆՅԱԿԻ ՎԵՐԱԿԱՌՈՒՑՄԱՆ ԵՎ ՆՈՐՈԳՄԱՆ ՆԱԽԱԳԻԾ:	Էջ	Փուլ	Մաս
				18	ԱՆ	ՃԼ
			Լուսատու LTG-01	Էջի ծածկագիր Q-101		
Ստուգված		Ուղղում	...	Ուղղի/Ֆայլ Ֆայլի տարբերակ	GIZ Rezolit_A_21_Zaritap_CD_160212.pln 2016-02-24	Տպված է	2016-02-24, 20:46

ԶԱՌԻԹԱՓԻ ԳՅՈՒՂԱՊԵՏԱՐԱՆ
ՔԱՂԱՔԱՑԻՆԵՐԻ ՍՊԱՍԱՐԿՄԱՆ ԳՐԱՍԵՆՅԱԿԻ ՎԵՐԱԿԱՌՈՒՑՄԱՆ ԵՎ ՎԵՐԱՆՈՐՈԳՄԱՆ ԱՇԽԱՏԱՆՔՆԵՐ

Աշխատանքների ծավալների ամփոփագիր

NN	Աշխատանքների անվանումը	չ/մ	ծավալը	Միավորի արժեքը	Ընդամենը
1	2	3	4	5	6
	6 /Լոտ 6/ Լուսատուներ եւ լամպեր				
1	Լուսատու 950x150x140մմ չափերի: Պատրաստում ըստ նախագծի	հատ	6		
2	Էներգաարդյունավետ ծողային LED լամպեր, 18Վտ. L=900մմ	հատ	18		
	Ընդամենը				
	Տրանսպորտային ծախսեր				
	Ընդամենը				

ՃԱՐՏԱՐԱՊԵՏԱԿԱՆ ԹԵՐԹԵՐԻ ԼՐԱՑԱՆԿ

ԱՆՎԱՆՈՒՄ	ԷՋ	ԷՋԻ ԾԱԾԿԱԳԻՐ
ԸՆԴՀԱՆՈՒՐ ՏՎՅԱԼՆԵՐ		
ՆԱԽԱԳԾԻ ԿԱԶՄԸ	1	A-001
ՊԱՅՄԱՆԱԿԱՆ ՆՇԱՆՆԵՐ	2	A-002
ՀԱՏԱԿԱԳԾԵՐ		
ՉԱՓԱԳՐՈՒԹՅՈՒՆ	3	A-101
ԱՊԱՄՈՆՏաժՄԱՆ ՀԱՏԱԿԱԳԻԾ	4	AD-101
ՆՈՐ ՀԱՏԱԿԱԳԻԾ	5	A-102
ՀԱՐԴԱՐՄԱՆ ՀԱՏԱԿԱԳԻԾ	6	A-103
ԿԱՀԱԿՈՐՄԱՆ ՀԱՏԱԿԱԳԻԾ	7	A-104
ԿՏՐՎԱԾՔՆԵՐ		
ԿՏՐՎԱԾՔ 1	8	A-301
ՀԱՆԳՈՒՅՑՆԵՐ		
ԴՈԱՆ ԲԱՑՎԱԾՔԻ ԼԱՅՆԱՑՈՒՄ	9	A-501
F.1 ՀԱՏԱԿԻ ՀԱՏՈՒՅԹ	10	A-502
ՀԱՆԳՈՒՅՑ C-2.01: ԱՊԱԿԵ ՄԻՁՆՈՐՄԻ ՀԵՆԱՍՅՈՒՆ:	11	A-503
ԴՌՆԵՐ, ԼՈՒՍԱՄՈՒՏՆԵՐ, ԱՊԱԿԵ ՄԻՁՆՈՐՄՆԵՐ, ՃԱՂԵՐ		
ԴՌՆԵՐ, ԼՈՒՍԱՄՈՒՏՆԵՐ ԵՎ ԱՊԱԿԵ ՄԻՁՆՈՐՄՆԵՐ	12	A-801
ԼՈՒՍԱՄՈՒՏԻ ԱՆՎՏԱՆԳՈՒԹՅԱՆ ՃԱՂԵՐ SB-1.01	13	A-802
ԼՈՒՍԱՄՈՒՏԻ ԱՆՎՏԱՆԳՈՒԹՅԱՆ ՃԱՂԵՐ SB-1.02	14	A-803

ԱՆՎԱՆՈՒՄ	ԷՋ	ԷՋԻ ԾԱԾԿԱԳԻՐ
ԷԼԵԿՏՐԱԿԱՆՈՒԹՅԱՆ ԳԾԱԳՐԵՐ		
ԷԼԵԿՏՐԱԿԱՆՈՒԹՅԱՆ ՀԱՏԱԿԱԳԻԾ	15	E-101
ՇԵՆՔԻ ԷԼԵԿՏՐԱԿԱՆ ՀՈՂԱՆՑՄԱՆ ՆՈՐ ՍԽԵՄԱ	16	E-102
ՋԵՌՈՒՑՄԱՆ ԳԾԱԳՐԵՐ		
ՋԵՌՈՒՑՄԱՆ ՍԱՐՔԵՐԻ ՏԵՂԱԿԱՊՄԱՆ ՀԱՏԱԿԱԳԻԾ	17	M-101
ԼՈՒՍԱՏՈՒՆԵՐ ԵՎ ԿԱՀՈՒՅՔ		
ԼՈՒՍԱՏՈՒ LTG-01	18	Q-101
ԳՐԱՍԵՂԱՆ FRN-01.1	19	Q-102
ԳՐԱՍԵՂԱՆ FRN-01.2	20	Q-103
ՀԱՄԱԿԱՐԳՉԱՅԻՆ ԹՄԲԻԿՆԵՐ FRN-02.1 ԵՎ FRN-02.2	21	Q-104
ԸՆԴՈՒՆԱՐԱՆԻ ՍԵՂԱՆ FRN-03	22	Q-105
ՊԱՏՃԵՆԱՀԱՆՄԱՆ ՍԱՐՔԻ ՍԵՂԱՆ-ՊԱՀԱՐԱՆ FRN-04	23	Q-106
ՍԵՐՎԵՐԻ ՊԱՀԱՐԱՆ FRN-07	24	Q-107
ՊԱՀԱՐԱՆ FRN-08	25	Q-108
ՊԱՀԱՐԱՆ FRN-09.1	26	Q-109
ՊԱՀԱՐԱՆ FRN-09.2	27	Q-110
ՍԵՂԱՆ FRN-10	28	Q-111

ՆԱԽԱԳԾԱՅԻՆ ԹԻՄ

ՃԱՐՏԱՐԱՊԵՏ՝ Զոհրաբ ԲԱՈՒԵՐ
ՆԱԽԱՀԱՇՎՈՂ՝ Արտեմ ՀԱԿՈԲՅԱՆ

ՆԱԽԱԳԾԻ ԿԱԶՄԸ

<<	ՄԱՍ	ՀԱՊԱԿՈՒՄ
1	ՆԱԽԱԳԾԻ ԲԱՑԱՏՐԱԳԻՐ	
2	**ՃԱՐՏԱՐԱՊԵՏԱԿԱՆ ԼՈՒԾՈՒՄՆԵՐ**	**ՃԼ**
3	ԾԱՎԱԼԱԹԵՐԹ	

Հասցե՝ Զարիթափի գյուղապետարան
ՀԵՌ. +37494452185

Ճարտարապետ	Զ. ԲԱՈՒԵՐ	

ՔԱՂԱՔԱՑԻՆԵՐԻ ՍՊԱՍԱՐԿՄԱՆ ԳՐԱՍԵՆՅԱԿԻ ՎԵՐԱԿԱՆԳՈՒՑՄԱՆ ԵՎ ՆՈՐՈԳՄԱՆ ՆԱԽԱԳԻԾ:

Նախագծի կազմը

Էջ	Փուլ	Մաս
1	ԱՆ	ՃԼ

Էջի ծածկագիր
A-001

Ստուգված		Ուղղում	...	Ուղղի/Ֆայլ Ֆայլի տարբերակ	GIZ Retrofit_A_21_Zaritap_CD_160212.pln 2018-02-24	Տպված է	2016-02-24, 20:33

ԳՈՏԻՆԵՐ

սենյակի համար (դիրք) → 101.A
մակերես → 2.5 m²
հատակի տեսակ → F.2
առաստաղի բարձրություն → H: 3.00 m

ՀԱՏԱԿՆԵՐ

FE.3

հատակի տիպի դիրք

F. Նոր հատակ
FE. Գոյություն ունեցող հատակ
FR. Վերանորոգվող

ԼՈՒՍԱՄՈՒՏՆԵՐ

տեսք 1:100 մասշտաբում

Լուսամուտի դիրք → [W-1.01
Հերթական համար
1=Արտաքին լուսամուտ
2=Ներքին լուսամուտ

ԴՌՆԵՐ

Դռան դիրք → [D-1.01
Հերթական համար
1=Արտաքին դուռ
2=Ներքին դուռ

ՍԱՆԻՏԱՐԱԿԱՆ ԿԱՀԱՎՈՐՄԱՆ ՊԱՅՄԱՆԱԿԱՆ ՆՇԱՆՆԵՐ

Նշան	Անվանում
	լվացարան
	զուգարանակոնք

ԱՌԱՆՑՔՆԵՐ

Ա
1

ՀՅՈՒՍԻՍ

Հ3

ՄՈՒՏՔԵՐ

ԿՏՐՎԱԾՔՆԵՐ

6
A-301
կտրվածքի դիրք
էջի ծածկագիր

կտրվածքի դիրք → 1
A-501
էջի ծածկագիր

ՊԱՏԵՐ

WN-1.01 ← Պատի դիրք
Հերթական համար
Խումբ
WE=Առկա պատ
WD=Քանդվող պատ
WN=Նոր պատ

ՀԱՆԳՈՒՅՑՆԵՐ

01
A-501
դիրք
էջի ծածկագիր

էլ. ՍԱՐՔԵՐԻ ՊԱՅՄԱՆԱԿԱՆ ՆՇԱՆՆԵՐ

	ԱՆՁԱՏԻՉ 1 ՍՏԵՂՆՈՎ
	ԱՆՁԱՏԻՉ 2 ՍՏԵՂՆՈՎ
	ՕԴԱՓՈԽԻՉԻ ԱՆՁԱՏԻՉ
IP55	ՎԱՐԴԱԿ, IP 55
	ՎԵՐԱԴԻՐ ՎԱՐԴԱԿ
2900	ՄԱԼՈՒԽԻ ԴՈՒՐՍ ԲԵՐՈՒՄ ՕԴԱՓՈԽԻՉԻ ՀԱՄԱՐ, H=2900
	ՕԴԱՓՈԽԻՉ
	ԼՈՒՍԱՎՈՐՈՒԹՅԱՆ ԼԱՄՊ
	ԱՌԱՍՏԱՂԻ ՎԵՐԱԴԻՐ ԼՈՒՍԱՏՈՒ
	ՄԱԼՈՒԽ
D2 H=150	Թվային ցանցի վարդակ՝ 2 խրոցով, 150 մմ բարձրության վրա
SD	Ծխի տվիչ
MD	Շարժման տվիչ
EP-1	էլեկտրական հոսանքի վահանակ 1

ՀԱՊԱՎՈՒՄՆԵՐ

ՀԱՊԱՎՈՒՄՆԵՐ	ԱՆՎԱՆՈՒՄ
$h_{կ}$	Կենտրոնի բարձրությունը
max	Առավելագույն
min	Նվազագույն
FRN	Կահույք
LTG	Լուսատու
UT	Սեղանի տակ
Ց/Ա	Ցեմենտ-ավազ
ՔՍԳ	Քաղաքացիների սպասարկման գրասենյակ

Հասցե Զառիթափի գյուղապետարան
ՀԵՌ. +37494452185

Ճարտարապետ	Զ. ԲԱՌԵՐ	

ՔԱՂԱՔԱՑԻՆԵՐԻ ՍՊԱՍԱՐԿՄԱՆ ԳՐԱՍԵՆՅԱԿԻ ՎԵՐԱԿԱՆՈՒՑՄԱՆ ԵՎ ՆՈՐՈԳՄԱՆ ՆԱԽԱԳԻԾ:

Պայմանական նշաններ

Էջ	Փուլ	Մաս
2	ԱՆ	ՃԼ

էջի ծածկագիր
A-002

Ստուգված		Ուղղում	...	Ուղղվածի էջի տարբերակ	GIZ Retrofit_A_21_Zaritap_CD_160212.pln 2016-02-24	Տպված է	2016-02-24, 20:35

Ներածման նոր օդանցքի բացվածք, Ø150, $h_{կ}$=50:
Մեջը տեղադրել Ø100 պլաստիկ խողովակ, դրսից տեղադրել 150x150 մմ պլաստիկ շերտավարագույր, ներսից՝ նախատեսել օդանցքներ կահույքի ստորին մասում:

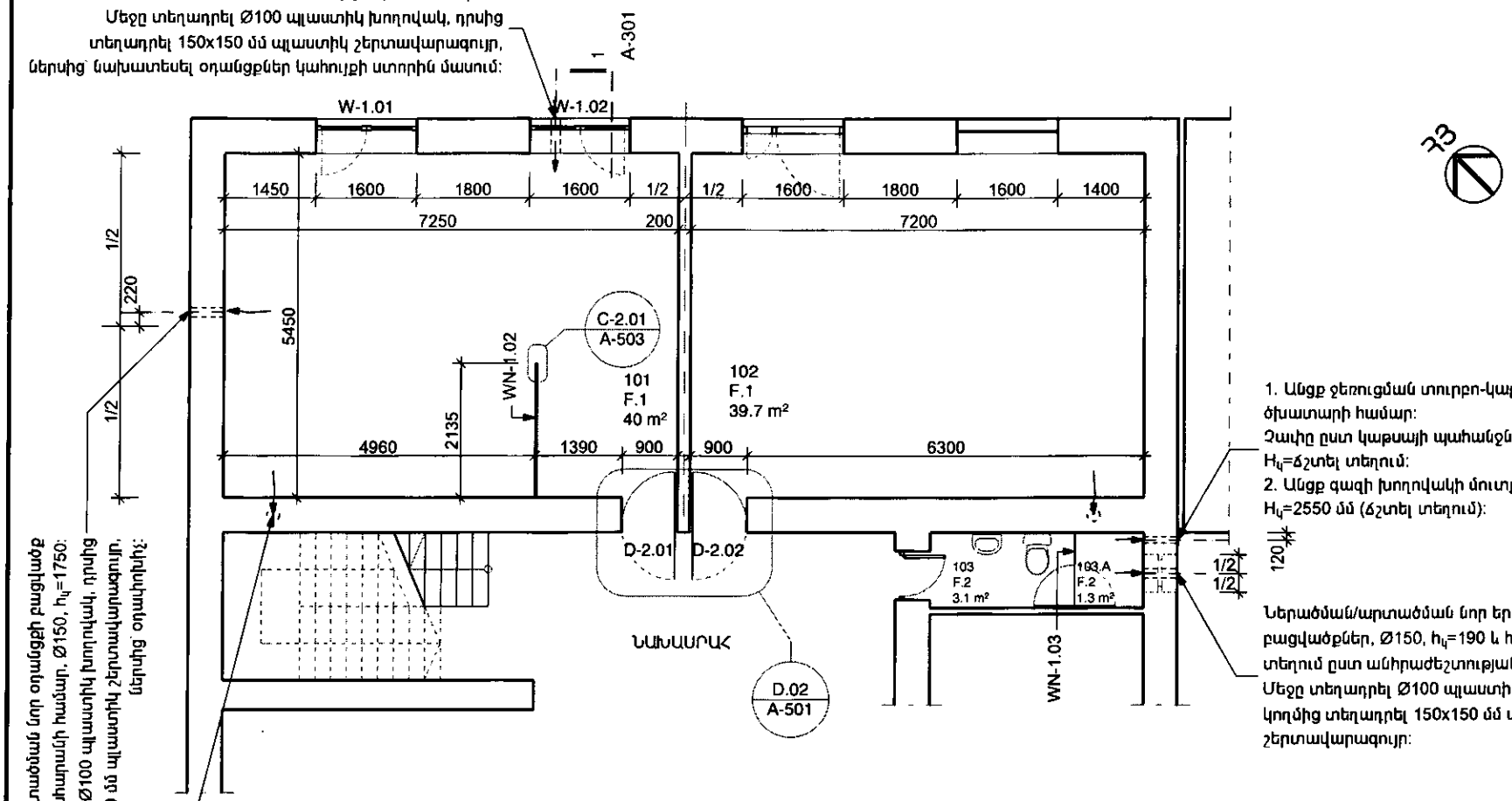

1. Անցք ջեռուցման տուրբո-կաթսայի ծխատարի համար:
Չափը ըստ կաթսայի պահանջների:
$H_{կ}$=ճշտել տեղում:
2. Անցք գազի խողովակի մուտքի համար:
$H_{կ}$=2550 մմ (ճշտել տեղում):

Ներածման/արտածման նոր երկու օդանցքների բացվածքներ, Ø150, $h_{կ}$=190 և $h_{կ}$=1950 (ճշտել տեղում ըստ անհրաժեշտության):
Մեջը տեղադրել Ø100 պլաստիկ խողովակ, երկու կողմից տեղադրել 150x150 մմ պլաստիկ շերտավարագույր:

Արտածման նոր օդանցքի բացվածք սենյակի պատերի համար, Ø150, $h_{կ}$=1750:
Մեջը տեղադրել Ø100 պլաստիկ խողովակ, դրսից տեղադրել 150x150 մմ պլաստիկ շերտավարագույր, ներսից՝ օդափոխիչ:

Մաքրել առկա (պատի մեջ երկու կետ)՝ օդափոխության կանգնակները մինչև կտուր: Սենյակի պատին երկու տեղ (մեկ գրադարանում և մեկ գրասենյակում) տեղադրել 250x250 մմ պլաստիկ շերտավարագույրներ:

ՆՈՐ ՀԱՏԱԿԱԳԻԾ

1:100

ԳՈՏՈՒ ՀԱՄԱՐԸ	ԱՆՎԱՆՈՒՄԸ	ՄԱԿԵՐԵՍԸ, մ²
101	ԳՐԱՍԵՆՅԱԿ	40
102	ԳՐԱԴԱՐԱՆ	39.7
103	ՍԱՆ. ՀԱՆԳՈՒՅՑ	3.1
103.A	ԿԱԹՍԱՅԱՏՈՒՆ	1.3

Հասցե Զաբիթաղի գյուղապետարան
ՀԵՌ. +37494452185
Ճարտարապետ Զ. ԲԱՌԵՐ

ՔԱՂԱՔԱՑԻՆԵՐԻ ՍՊԱՍԱՐԿՄԱՆ ԳՐԱՍԵՆՅԱԿԻ ՎԵՐԱԿԱՌՈՒՑՄԱՆ ԵՎ ՆՈՐՈԳՄԱՆ ՆԱԽԱԳԻԾ:

Նոր հատակագիծ

էջ	Փուլ	Մաս
5	ԱՆ	ՃԼ

էջի ծածկագիր A-102

Ստուգված | Ուղղում | ... | Ուղղի/Ֆայլ Ֆայլի տարբերակ | GIZ Retrofit_A_21_Zaritap_CD_160212.pln 2016-02-24 | Տպված է 2016-02-24, 20:37

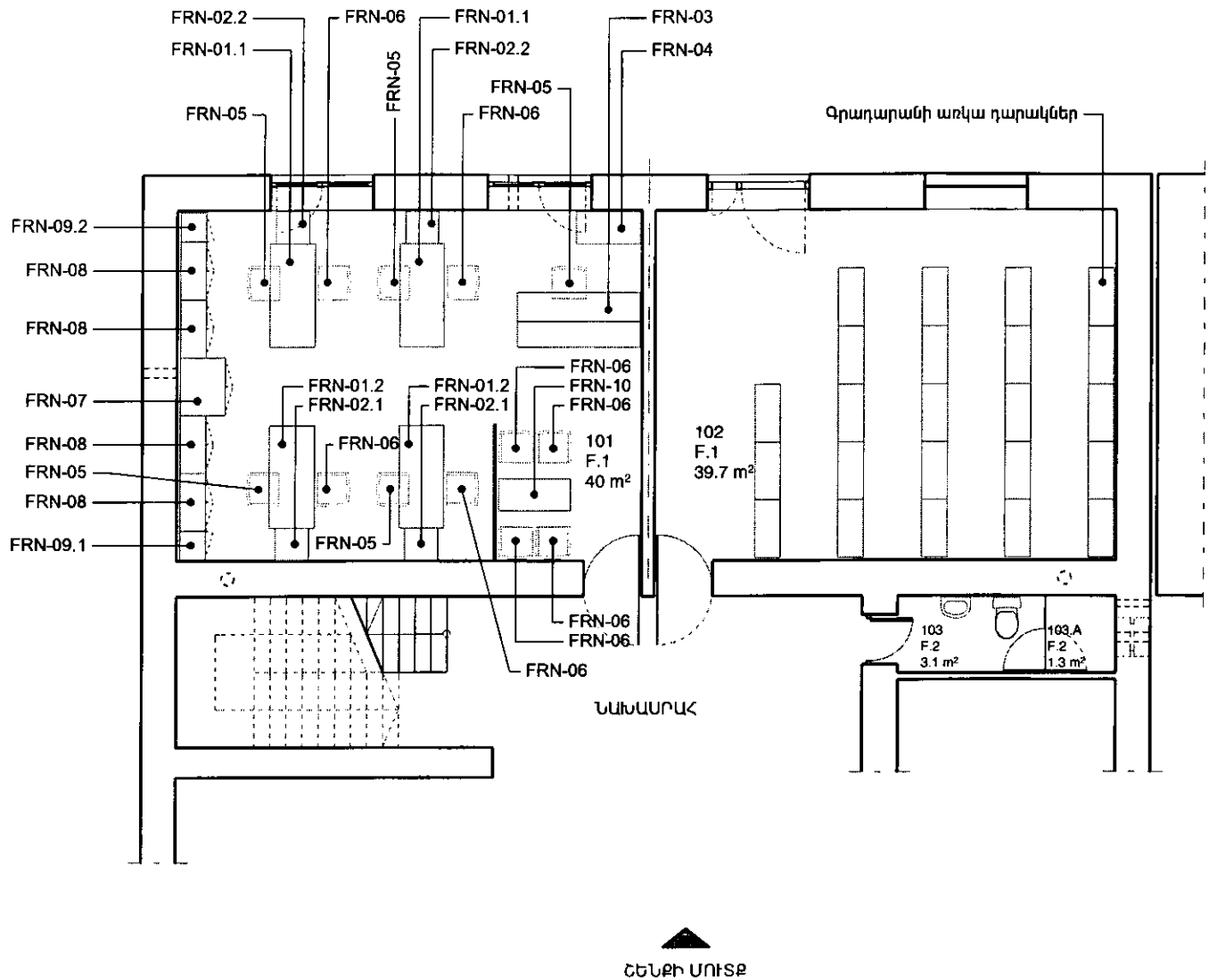

ՇԵՆՔԻ ՄՈՒՏՔ

ԿԱՀԱՎՈՐՄԱՆ ՀԱՏԱԿԱԳԻԾ 1:100

ՆՇՈՒՄ
1. FRN-06 աթոռների դիզայնը ըստ ճարտարապետի խորհրդի:
2. FRN-05 աթոռների դիզայնը ըստ ճարտարապետի խորհրդի՝ անիվների վրա, մեջքի հենակի անկյան և նստատեղի բարձրության կարգավորմամբ, առանց բազ կաթների:
3. Մնացած կահույքի գծագրերը տես սկսած Q-102 թերթից:

Հասցե Զառիթափի գյուղապետարան						
ՀԵՌ. +37494452185						
Ճարտարապետ	Զ. ԲԱՌԵՐ		ՔԱՂԱՔԱՑԻՆԵՐԻ ՍՊԱՍԱՐԿՄԱՆ ԳՐԱՍԵՆՅԱԿԻ ԿԵՐԱԿԱՌՈՒՑՄԱՆ ԵՎ ՆՈՐՈԳՄԱՆ ՆԱԽԱԳԻԾ:	Էջ	Փուլ	Մաս
				7	ԱՆ	ՃԼ
			Կահավորման հատակագիծ	Էջի ծածկագիր A-104		
Ստուգված		Ուղղում	...	Ուղղմ/Ֆայլ Ֆայլի տարբերակ: GIZ Retrofit_A_21_Zartap_CD_160212.pln 2016-02-24	Տպված է	2016-02-24, 20:38

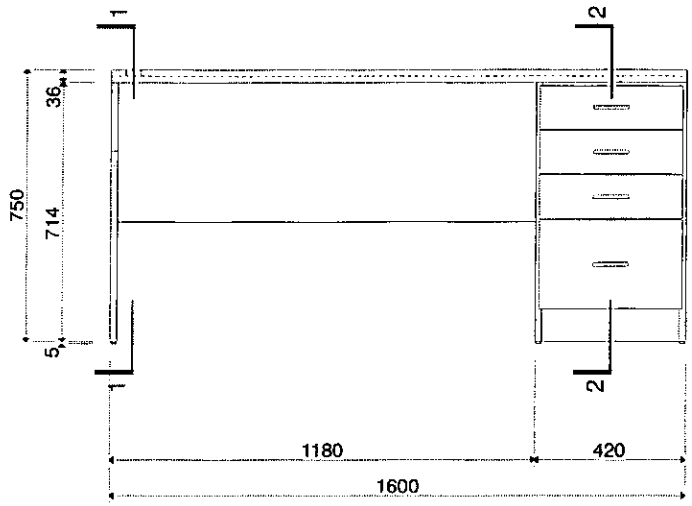

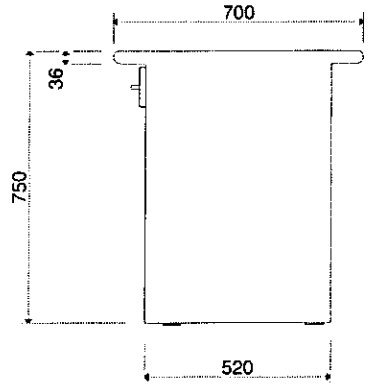

ՏԵՍՔԸ ԱՋԻՑ

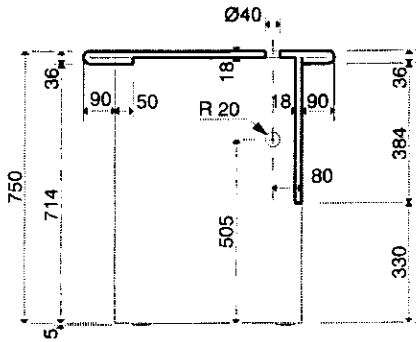

ԿՏՐՎԱԾՔ 1

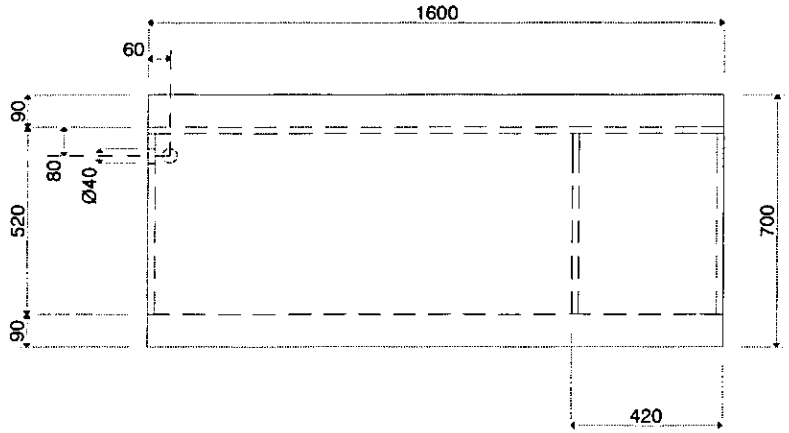

ՀԱՏԱԿԱԳԻԾ

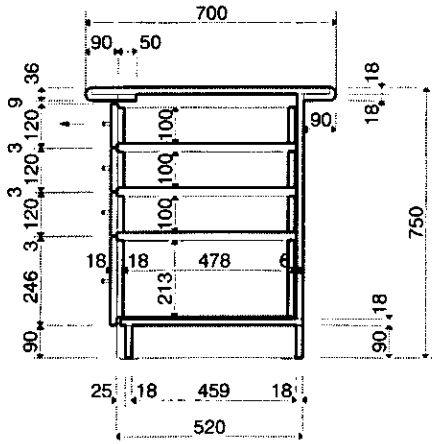

ԿՏՐՎԱԾՔ 2

FRN-01.1 1:20

ՆՇՈՒՄ

1. Գրասեղանի նյութը՝ լամինատ: Տեքստուրայի և գունային երանգի նմուշը համաձայնեցնել ճարտարապետի հետ:
2. Եզրերը պաշտպանել պլաստիկ դետալներով: Պրոֆիլը և գույնը համաձայնեցնել ճարտարապետի հետ:
3. Քաշովի դարակների համար նախատեսել սողնակներ:
4. FRN-01.1 գրասեղանների ընդհանուր քանակը՝ 2 հատ:

Հասցե՝ Զառիթափի գյուղապետարան						
ՀԵՌ. +37494452185						
Ճարտարապետ	Զ. ԲԱՌԵՐ		ՔԱՂԱՔԱՑԻՆԵՐԻ ՍՊԱՍԱՐԿՄԱՆ ԳՐԱՍԵՆՅԱԿԻ ՎԵՐԱԿԱՆՈՒՑՄԱՆ ԵՎ ՆՈՐՈԳՄԱՆ ՆԱԽԱԳԻԾ:	Էջ	Փուլ	Մաս
				19	ԱՆ	ՃԼ
			Գրասեղան FRN-01.1	Էջի ծածկագիր Q-102		
Ստուգված		Ուղղում	...	Ուղղի/Ֆայլ՝ Ֆայլի տարբերակ՝ GIZ Retrofit_A_21_Zartap_CD_160212.pln 2016-02-24	Տպված է՝	2016-02-24, 20:49

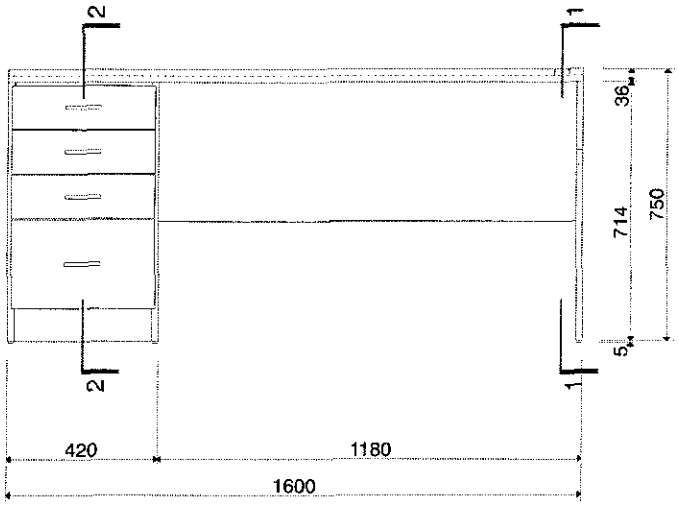

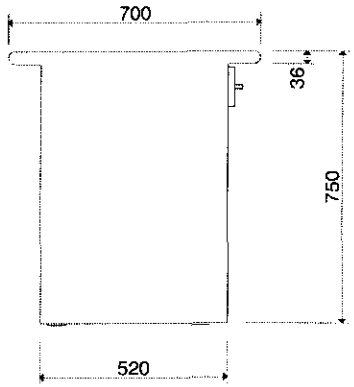

ՏԵՍՔԸ ՉԱԽԻՑ

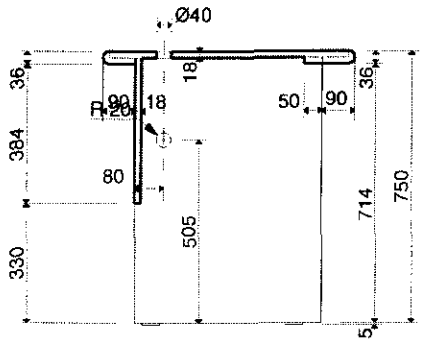

ԿՏՐՎԱԾՔ 1

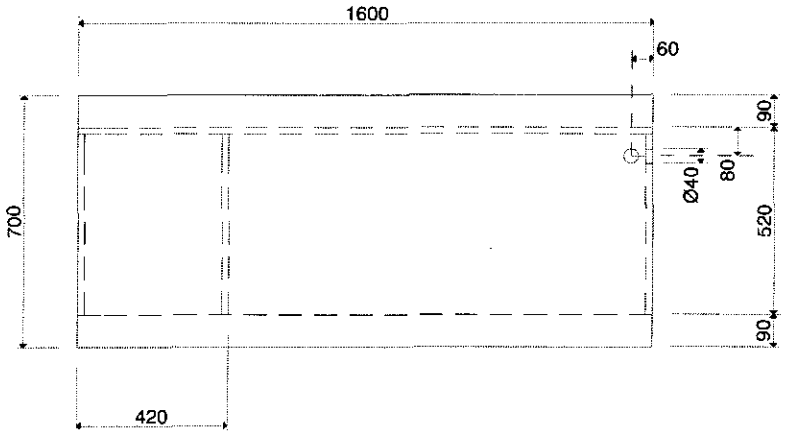

ՀԱՏԱԿԱԳԻԾ

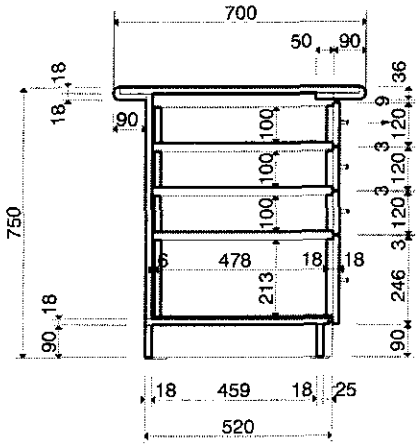

ԿՏՐՎԱԾՔ 2

FRN-01.2 1:20

ՆՇՈՒՄ
1. Գրասեղանի նյութը՝ լամինատ: Տեքստուրայի և գունային երանգի նմուշը համաձայնեցնել ճարտարապետի հետ:
2. Եզրերը պաշտպանել պլաստիկ դետալներով: Պրոֆիլը և գույնը համաձայնեցնել ճարտարապետի հետ:
3. Քաշովի դարակների համար նախատեսել սողնակներ:
4. FRN-01.2 գրասեղանների ընդհանուր քանակը՝ 2 հատ:

Հայցե Զառիթափի գյուղապետարան							
ՀԵՌ. +37494452185							
Ճարտարապետ	Զ. ԲԱՌԵՐ		ՔԱՂԱՔԱՑԻՆԵՐԻ ՍՊԱՍԱՐԿՄԱՆ ԳՐԱՍԵՆՅԱԿԻ ՎԵՐԱԿԱՌՈՒՑՄԱՆ ԵՎ ՆՈՐՈԳՄԱՆ ՆԱԽԱԳԻԾ:		էջ	Փուլ	Մաս
					20	ԱՆ	ՃԼ
			Գրասեղան FRN-01.2		էջի ծածկագիր Q-103		
Ստուգված		Ուղղում	...	Ուղղիմ/Խմբ Ցանցի տարբերակ	GIZ Retrofit_A_21_Zartap_CD_160212.pln 2016-02-24	Տպված է	2016-02-24, 20:49

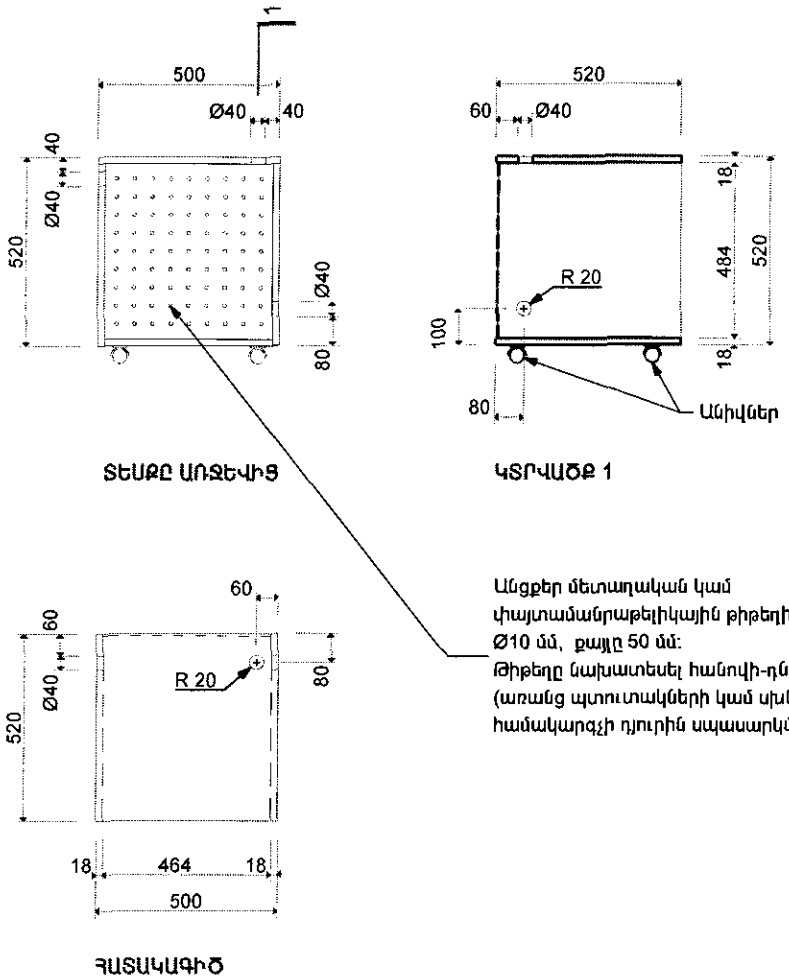

Անցքեր մետաղական կամ
փայտամանրաթելիկային թիթեղի (ДВП) մեջ,
Ø10 մմ, քայլը 50 մմ:
Թիթեղը նախատեսել հանովի-դնովի
(առանց պտուտակների կամ սխնիների)
համակարգչի դյուրին սպասարկման համար:

FRN-02.1 1:20

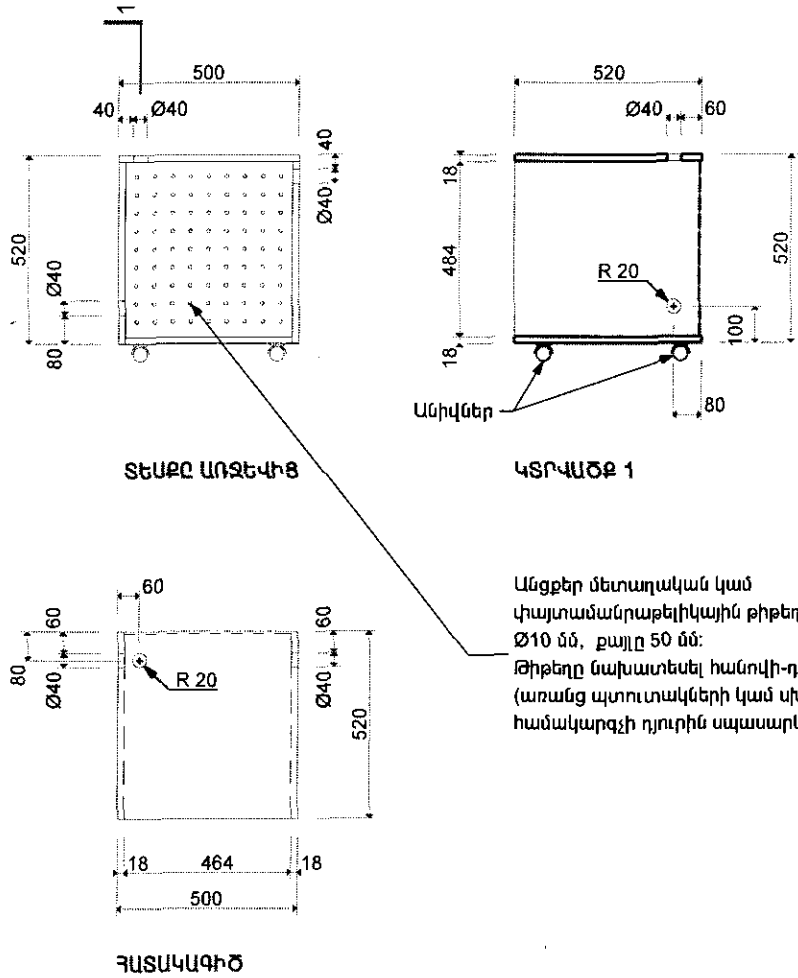

Անցքեր մետաղական կամ
փայտամանրաթելիկային թիթեղի (ДВП) մեջ,
Ø10 մմ, քայլը 50 մմ:
Թիթեղը նախատեսել հանովի-դնովի
(առանց պտուտակների կամ սխնիների)
համակարգչի դյուրին սպասարկման համար:

FRN-02.2 1:20

ՆՇՈՒՄ
1. Թմբիկների նյութը՝ լամինատ: Տեքստուրայի և գունային երանգի նմուշը համաձայնեցնել Ճարտարապետի հետ:
2. Անիվների տեսակը համաձայնեցնել Ճարտարապետի հետ:
3. FRN-02.1 համակարգչային թմբիկների ընդհանուր քանակը՝ 2 հատ:
4. FRN-02.2 համակարգչային թմբիկների ընդհանուր քանակը՝ 2 հատ:

Հասցե Զառիթափի գյուղապետարան						
ՀԵՌ. +37494452185						
Ճարտարապետ	Զ. ԲԱՌԵՐ		ՔԱՂԱՔԱՑԻՆԵՐԻ ՍՊԱՍԱՐԿՄԱՆ ԳՐԱՍԵՆՅԱԿԻ ՎԵՐԱԿԱՆՈՒԹՅԱՆ ԵՎ ՆՈՐՈԳՄԱՆ ՆԱԽԱԳԻԾ:	Էջ	Փուլ	Մաս
				21	ԱՆ	ՃԼ
			Համակարգչային թմբիկներ FRN-02.1, FRN-02.2	Էջի ծածկագիր Q-104		
Ստուգված		Ուղղում	...	Ուղղի/Ֆայլ Ֆայլի տարբերակ GIZ Retrofit_A_21_Zartap_CD_160212.pln 2016-02-24	Տպված է	2016-02-24, 20:49

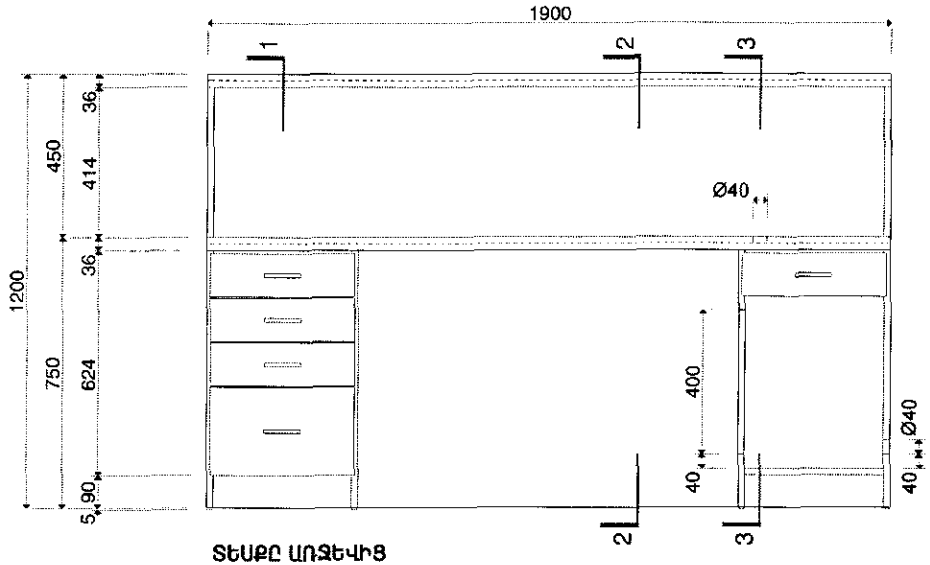

ՏԵՍՔԸ ԱՌՋԵՎԻՑ
(ԱՇԽԱՏՈՂԻ ԿՈՂՄԻՑ)

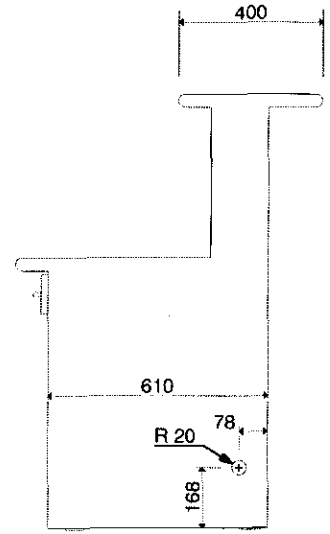

ՏԵՍՔԸ ԱՋԻՑ

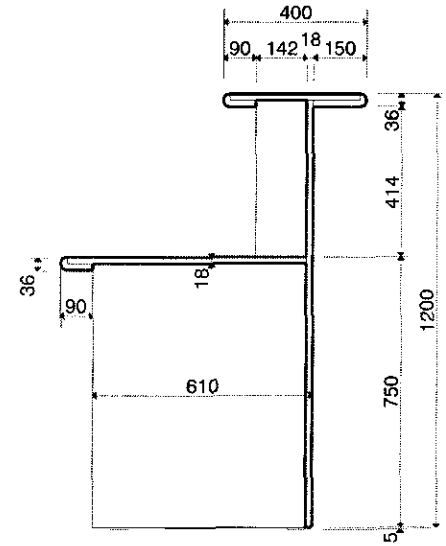

ԿՏՐՎԱԾՔ 2

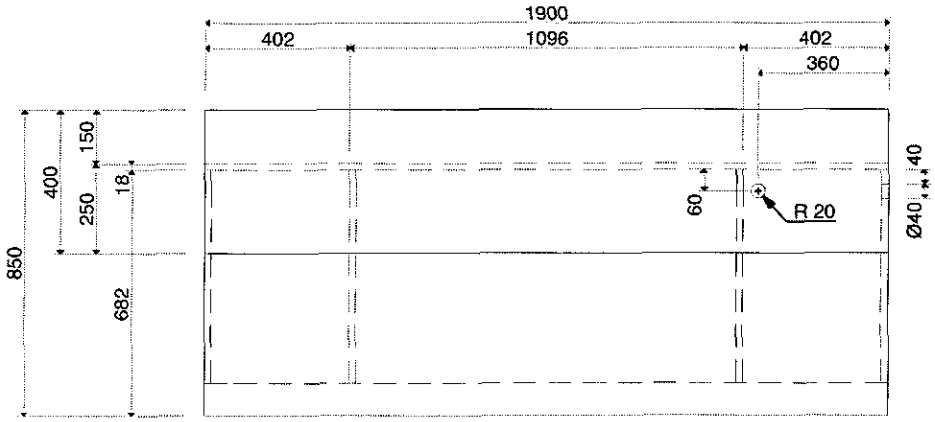

ՀԱՏԱԿԱԳԻԾ

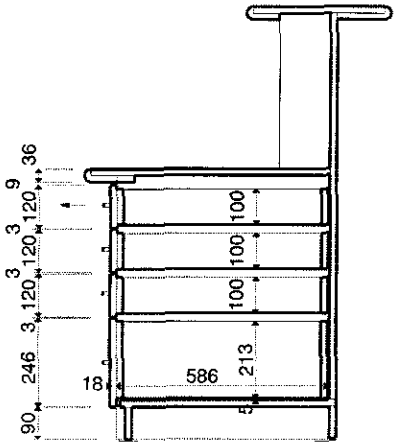

ԿՏՐՎԱԾՔ 1

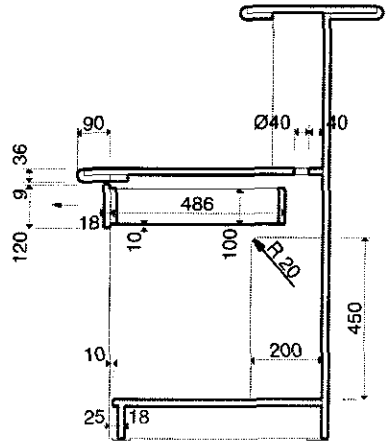

ԿՏՐՎԱԾՔ 3

FRN-03 1:20

ՆՇՈՒՄ

1. Ընդունարանի սեղանի կոնստրուկտիվ նյութը՝ լամինատ: Տեքստուրայի և գունային երանգի նմուշը համաձայնեցնել ճարտարապետի հետ:
2. Լամինատի կողային մասերին փակցնել երիզներ և պլաստիկ դետալներ ըստ գծագրի: Գույնը համաձայնեցնել ճատարապետի հետ: Պրոֆիլը և գույնը համաձայնեցնել ճարտարապետի հետ:
3. Քաշովի դարակների համար նախատեսել սողնակներ:
4. Բոլոր տեսակի աքսեսուարները համաձայնեցնել ճարտարապետի հետ:
5. FRN-03 ընդունարանի սեղանի ընդհանուր քանակը՝ 1 հատ:

Հասցե Ձառիթափի գյուղապետարան						
ՀԵՌ. +37494452185						
Ճարտարապետ	Զ. ԲԱՌԵՐ		ՔԱՂԱՔԱՑԻՆԵՐԻ ՍՊԱՍԱՐԿՄԱՆ ԳՐԱՍԵՆՅԱԿԻ ՎԵՐԱԿԱՆՈՒՑՄԱՆ ԵՎ ՆՈՐՈԳՄԱՆ ՆԱԽԱԳԻԾ:	Էջ	Փուլ	Մաս
				22	ԱՆ	ՃԼ
			Ընդունարանի սեղան FRN-03	Էջի ծածկագիր Q-105		
Ստուգված		Ուղղում	...	Ուղղիչ՝ Նայի տարբերակ	GIZ Retrofit_A_21_Zartap_CD_160212.pln 2016-02-24	Տպված է 2016-02-24, 20:50

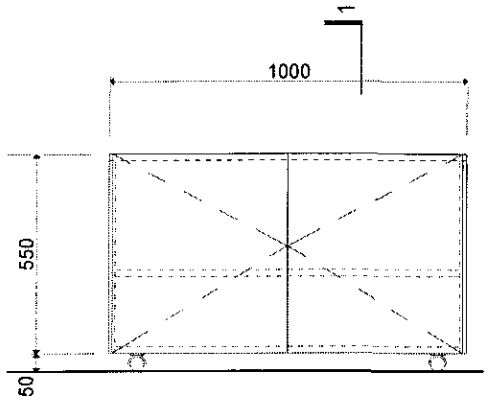

ՏԵՍՔԸ ԱՌՋԵՎԻՑ

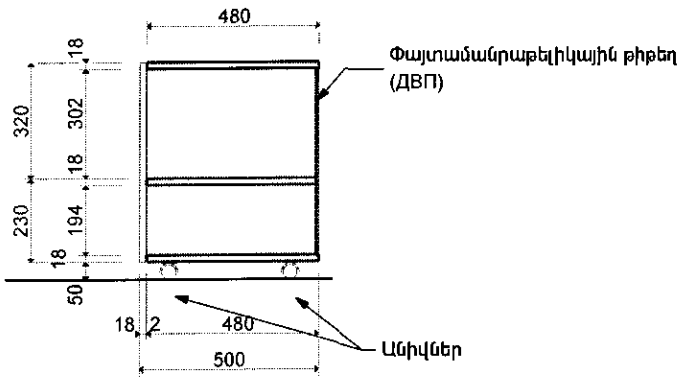

ԿՏՐՎԱԾՔ 1

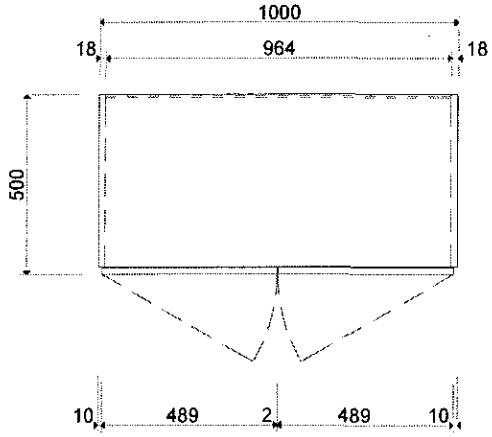

ՀԱՏԱԿԱԳԻԾ

FRN-04 1:20

ՆՇՈՒՄ

1. Պահարանի կոնստրուկտիվ նյութը՝ լամինատ: Տեքստուրայի և գունային երանգի նմուշը համաձայնեցնել ճարտարապետի հետ:
2. Լամինատի կողային մասերին փակցնել երիզներ: Գույնը համաձայնեցնել ճարտարապետի հետ:
3. Բոլոր տեսակի աքսեսուարները համաձայնեցնել ճարտարապետի հետ:
4. Անիվների տեսակը համաձայնեցնել ճարտարապետի հետ:
5. FRN-04 սեղան-պահարանի ընդհանուր քանակը՝ 1 հատ:

Հասցե՝ Զաքիթափի գյուղապետարան						
ՀԵՌ. +37494452185						
Ճարտարապետ	Զ. ԲԱՌԵՐ		ՔԱՂԱՔԱՑԻՆԵՐԻ ՍՊԱՍԱՐԿՄԱՆ ԳՐԱՍԵՆՅԱԿԻ ՎԵՐԿԿԱՌՈՒՑՄԱՆ ԵՎ ՆՈՐՈԳՄԱՆ ՆԱԽԱԳԻԾ:	էջ	Փուլ	Մաս
				23	ԱՆ	ՃԼ
			Պատճենահանող սարքի սեղան-պահարան FRN-04	էջի ծածկագիր Q-106		
Ստուգված		Ուղղում	...	Ուղղմ/Ֆայլ՝ Ֆայլի տարբերակ՝ GIZ Retrofit_A_21_Zaritap_CD_160212.pln 2016-02-24	Տպված է	2016-02-24, 20:51

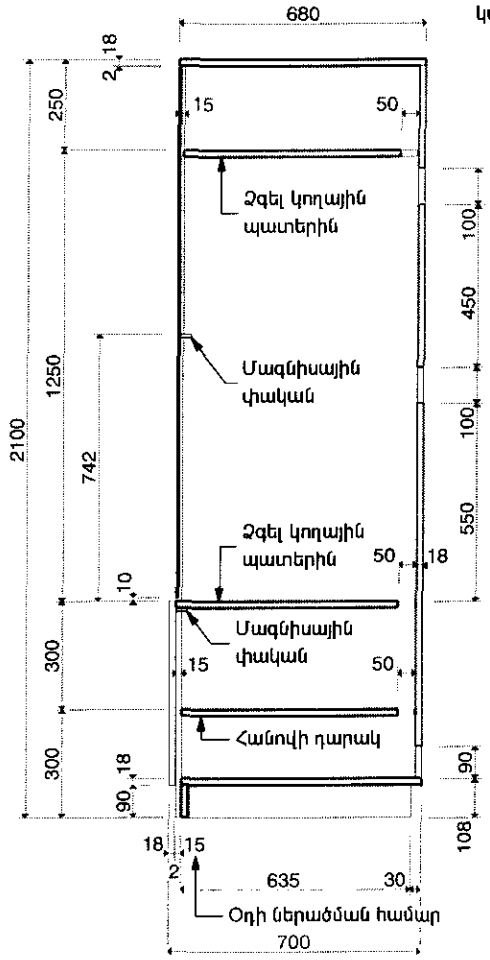

ԿՏՐՎԱԾՔ 1

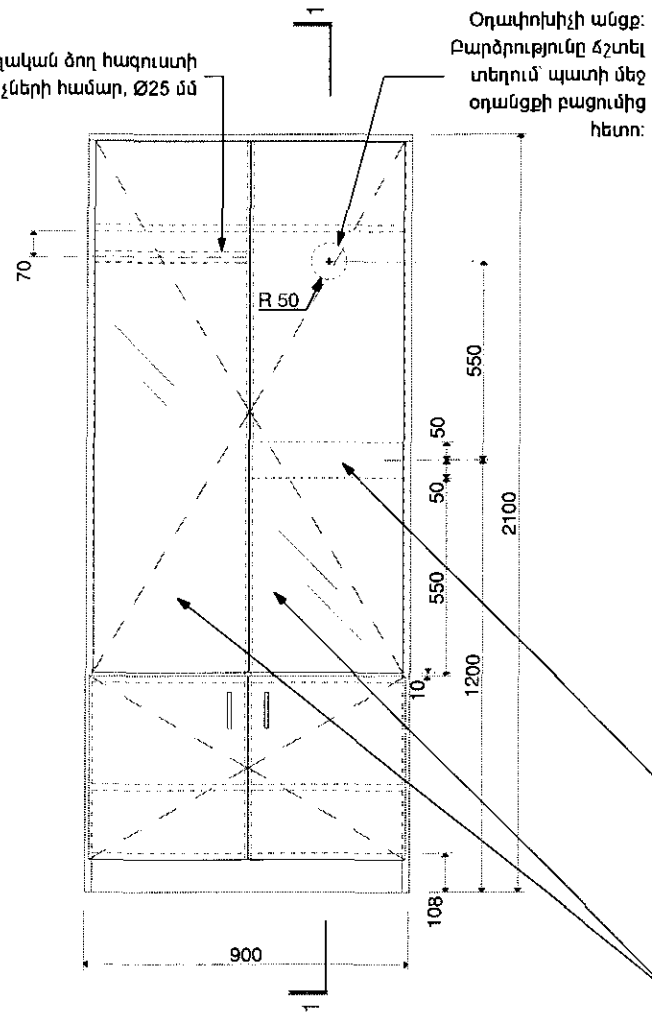

ՏԵՍՔԸ ԱՌՋԵՎԻՑ

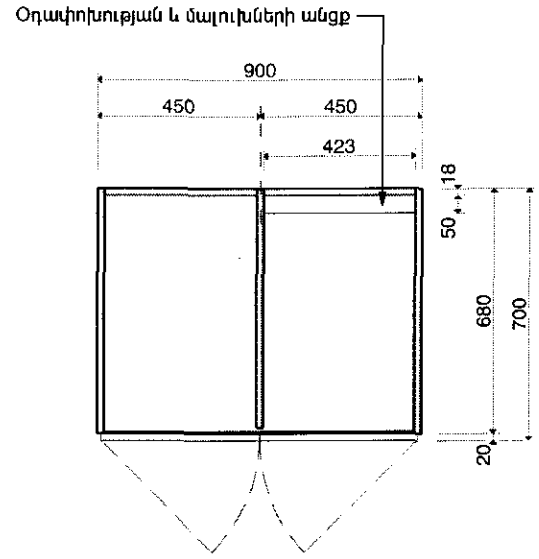

ՀԱՏԱԿԱԳԻԾ

Անցք վարդակների և անջատիչի համար

Ապակե դռներ՝ t= 5 մմ, փայլատ, կողային պատերի հետ մեկ հարթության մեջ:

FRN-07 1:20

ՆՇՈՒՄ

1. Պահարանի կոնստրուկտիվ նյութը՝ լամինատ: Տեքստուրայի և գունային երանգի նմուշը համաձայնեցնել ճարտարապետի հետ:
2. Լամինատի կողային մասերին փակցնել երիզներ: Գույնը համաձայնեցնել ճարտարապետի հետ:
3. Ապակու նմուշը համաձայնեցնել ճարտարապետի հետ:
4. Բոլոր տեսակի աքսեսուարները համաձայնեցնել ճարտարապետի հետ:
5. FRN-07 սերվերի պահարանի ընդհանուր քանակը՝ 1 հատ:

Հայաստանի Զարգացման գյուղատնտեսական						
ՀԵՌ. +37494452185						
Ճարտարապետ	Զ. ԲԱՌԵՐ		ՔԱՂԱՔԱՑԻՆԵՐԻ ՍՊԱՍԱՐԿՄԱՆ ԳՐԱՍԵՆՅԱԿԻ ՎԵՐԱԿԱՌՈՒՑՄԱՆ ԵՎ ՆՈՐՈԳՄԱՆ ՆԱԽԱԳԻԾ:	Էջ	Փուլ	Մաս
				24	ԱՆ	ՃԼ
			Սերվերի պահարան FRN-07	Էջի ծածկագիր Q-107		
Ստուգված		Ուղղում	...	Ուղղի/Ֆայլ՝ Ֆայլի տարբերակ՝	GIZ Retrofit_A_21_Zaritap_CD_160212.pln 2016-02-24	Տպված է 2016-02-24, 20:51

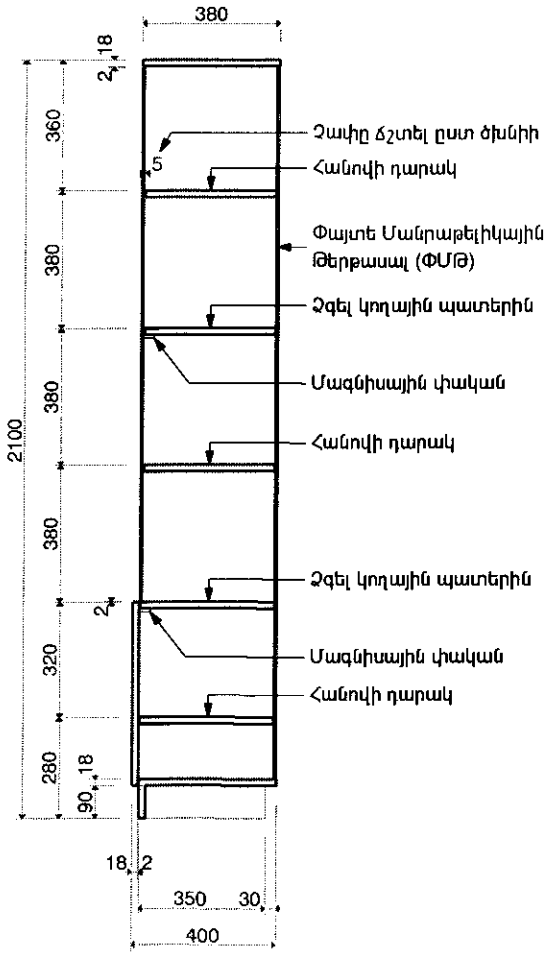

ԿՏՐՎԱԾՔ 1

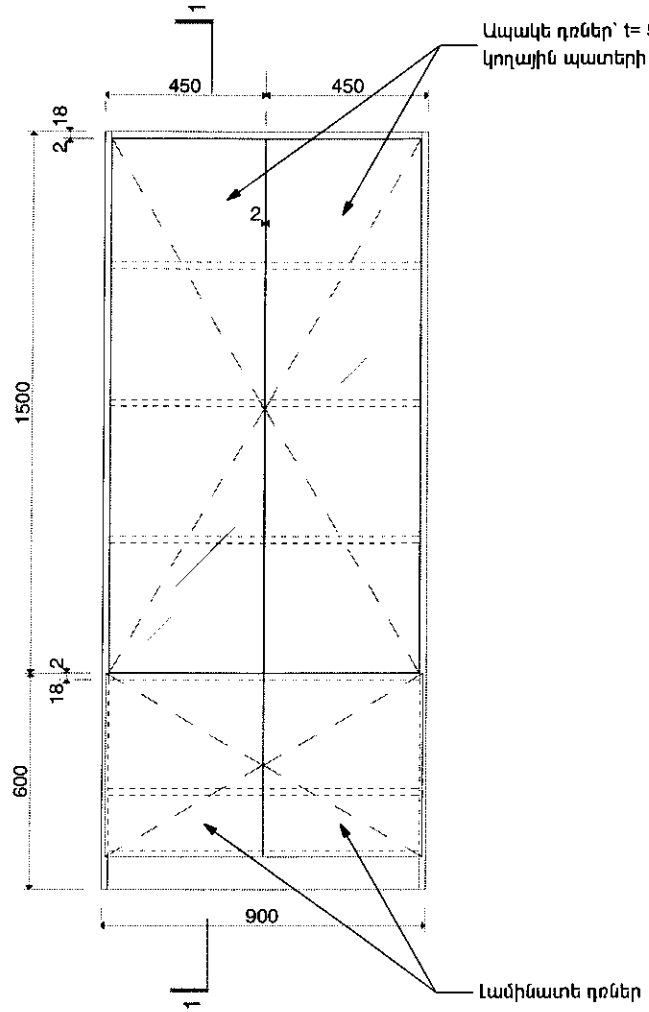

ՏԵՍՔԸ ԱՌՋԵՎԻՑ

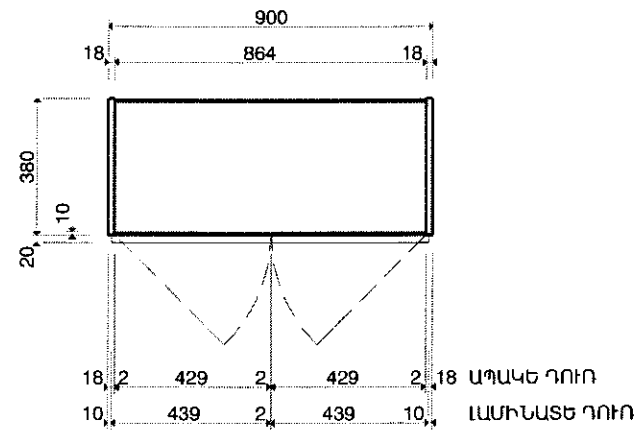

ՀԱՏԱԿԱԳԻԾ
(1 ՄԵՏՐ ԲԱՐՁՐՈՒԹՅԱՆ ՎՐԱ)

FRN-08 1:20

ՆՇՈՒՄ

1. Պահարանի կոնստրուկտիվ նյութը՝ լամինատ: Տեքստուրայի և գունային երանգի նմուշը համաձայնեցնել ճարտարապետի հետ:
2. Լամինատի կողային մասերին փակցնել երիզներ: Գույնը համաձայնեցնել ճարտարապետի հետ:
3. Ապակու նմուշը համաձայնեցնել ճարտարապետի հետ:
4. Բոլոր տեսակի աքսեսուարները համաձայնեցնել ճարտարապետի հետ:
5. FRN-08 պահարանների ընդհանուր քանակը՝ 4 հատ:

Հասցե Զաքիթափի գյուղապետարան						
ՀԵՌ. +37494452185						
Ճարտարապետ	Զ. ԲԱՌԵՐ		ՔԱՂԱՔԱՑԻՆԵՐԻ ՍՊԱՍԱՐԿՄԱՆ ԳՐԱՍԵՆՅԱԿԻ ՎԵՐԱԿԱՆՈՒՑՄԱՆ ԵՎ ՆՈՐՈԳՄԱՆ ՆԱԽԱԳԻԾ:	Էջ	Փուլ	Մաս
				25	ԱՆ	ՃԼ
			Պահարան FRN-08	Էջի ծածկագիր Q-108		
Ստուգված		Ուղղում	...	Ուղղի/Ֆայլ Ֆայլի տարբերակ: GIZ Retom_A_21_Zaritap_CD_160212.pln 2016-02-24	Տպված է	2016-02-24, 20:52

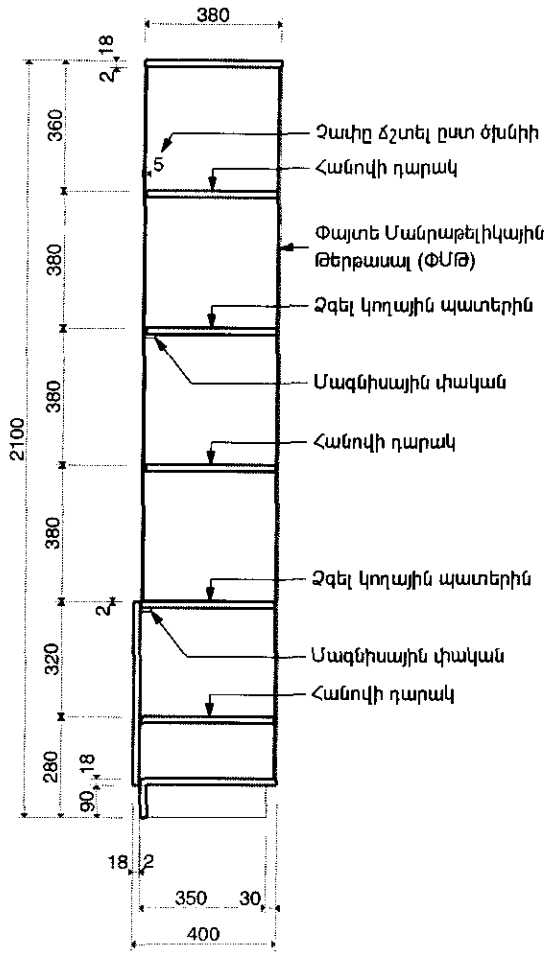

ԿՏՐՎԱԾՔ 1

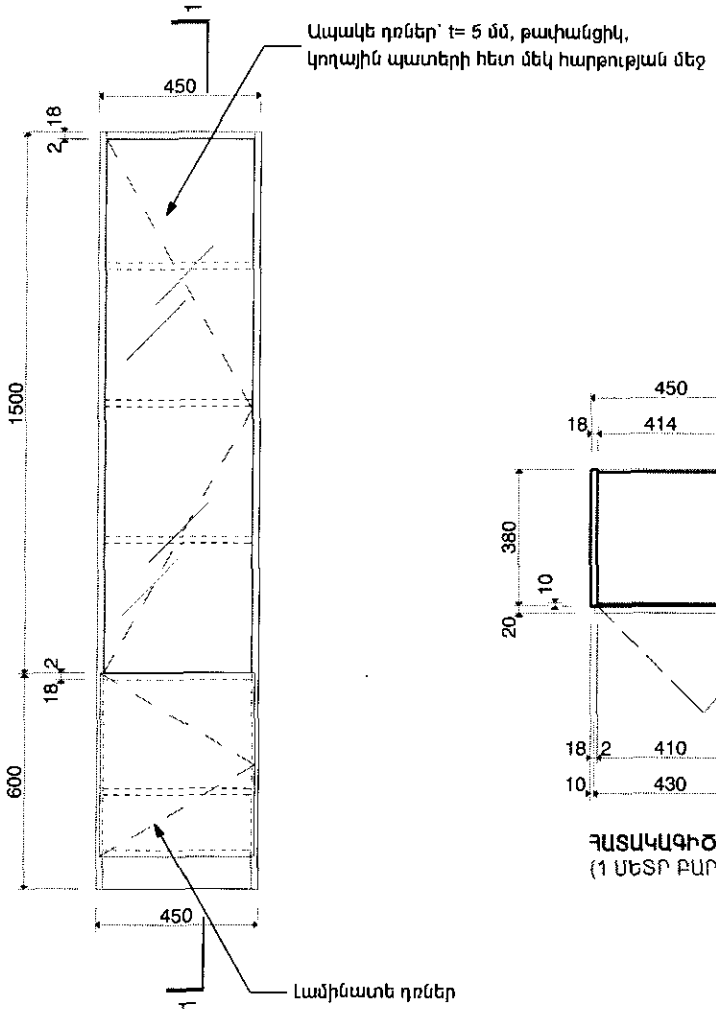

ՏԵՍՔԸ ԱՌՋԵՎԻՑ

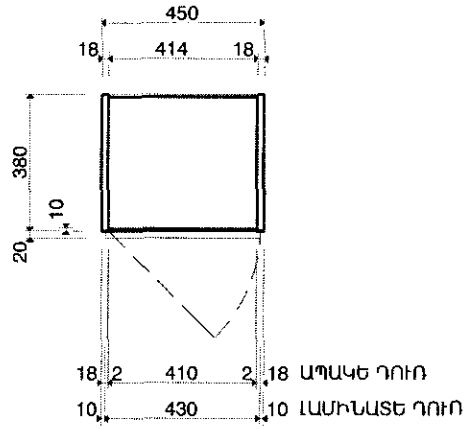

ՀԱՏԱԿԱԳԻԾ
(1 ՄԵՏՐ ԲԱՐՁՐՈՒԹՅԱՆ ՎՐԱ)

FRN-09.1 1:20

ՆՇՈՒՄ

1. Պահարանի կոնստրուկտիվ նյութը՝ լամինատ: Տեքստուրայի և գունային երանգի նմուշը համաձայնեցնել ճարտարապետի հետ:
2. Լամինատի կողային մասերին փակցնել երիզներ: Գույնը համաձայնեցնել ճարտարապետի հետ:
3. Ապակու նմուշը համաձայնեցնել ճարտարապետի հետ:
4. Բոլոր տեսակի աքսեսուարները համաձայնեցնել ճարտարապետի հետ:
5. FRN-09.1 պահարանի ընդհանուր քանակը՝ 1 հատ:

Հասցե Զաքիթաշվի գյուղապետարան						
ՀԵՌ. +37494452185						
Ճարտարապետ	Զ. ԲԱՌԵՐ		ՔԱՂԱՔԱՑԻՆԵՐԻ ՍՊԱՍԱՐԿՄԱՆ ԳՐԱՍԵՆՅԱԿԻ ՎԵՐԱԿԱՆԳՈՒՅՑՄԱՆ ԵՎ ՆՈՐՈԳՄԱՆ ՆԱԽԱԳԻԾ:	Էջ	Փուլ	Մաս
				26	ԱՆ	ՃԼ
			Պահարան FRN-09.1	Էջի ծածկագիր Q-109		
Ստուգված		Ուղղում	...	Ուղղի/Ֆայլ Ֆայլի տարեթիվ	GIZ Retrofit_A_21_Zankap_CD_150212.pln 2016-02-24	Տպված է 2016-02-24, 20:52

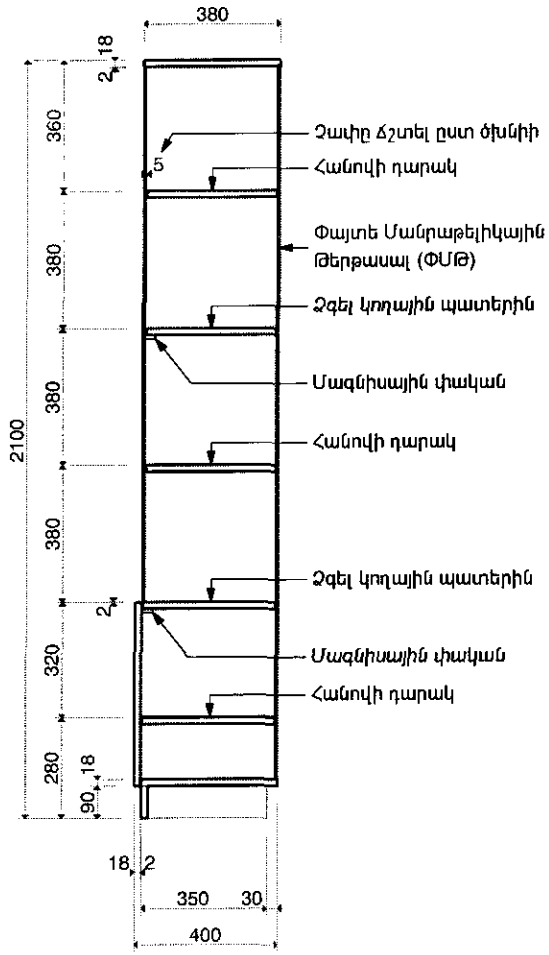

ԿՏՐՎԱԾՔ 1

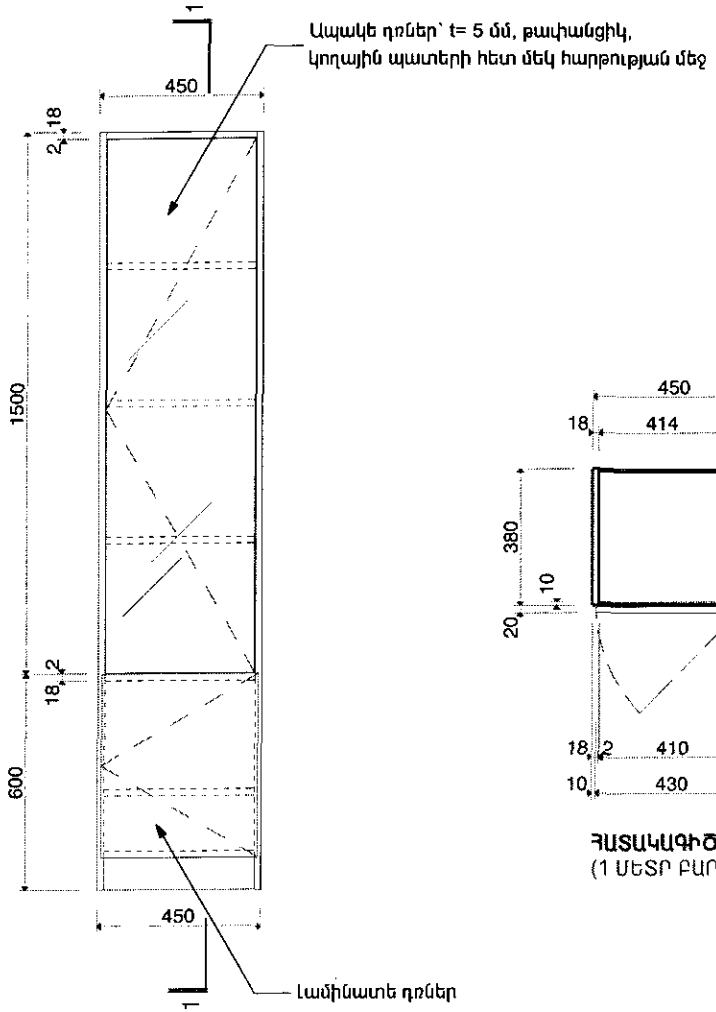

ՏԵՍՔԸ ԱՌՋԵՎԻՑ

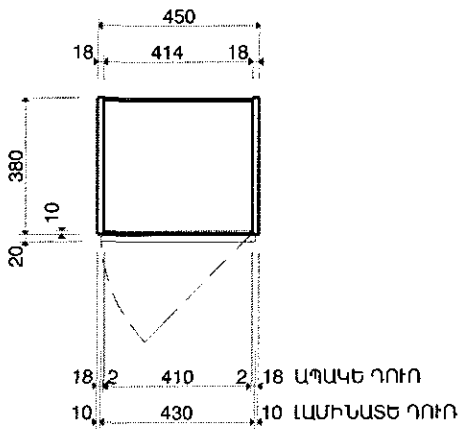

ՀԱՏԱԿԱԳԻԾ
(1 ՄԵՏՐ ԲԱՐՁՐՈՒԹՅԱՆ ՎՐԱ)

FRN-09.2 1:20

ՆՇՈՒՄ

1. Պահարանի կոնստրուկտիվ նյութը՝ լամինատ: Տեքստուրայի և գունային երանգի նմուշը համաձայնեցնել ճարտարապետի հետ:
2. Լամինատի կողային մասերին փակցնել երիզներ: Գույնը համաձայնեցնել ճարտարապետի հետ:
3. Ապակու նմուշը համաձայնեցնել ճարտարապետի հետ:
4. Բոլոր տեսակի աքսեսուարները համաձայնեցնել ճարտարապետի հետ:
5. FRN-09.2 պահարանի ընդհանուր քանակը՝ 1 հատ:

Հասցե Զառիթափի գյուղապետարան						
ՀԵՌ. +37494452185						
Ճարտարապետ	Զ. ԲԱՌԵՐ		ՔԱՂԱՔԱՑԻՆԵՐԻ ՍՊԱՍԱՐԿՄԱՆ ԳՐԱՍԵՆՅԱԿԻ ՎԵՐԱԿԱՌՈՒՑՄԱՆ ԵՎ ՆՈՐՈԳՄԱՆ ՆԱԽԱԳԻԾ:	Էջ	Փուլ	Մաս
				27	ԱՆ	ՃԼ
			Պահարան FRN-09.2	Էջի ծածկագիր Q-110		
Ստուգված		Ուղղում	...	Ուղղի/Ֆայլ Ֆայլի տարբերակ GIZ Retrofit_A_21_Zartap_CD_160212.pln 2016-02-24	Տպված է	2016-02-24, 20:53

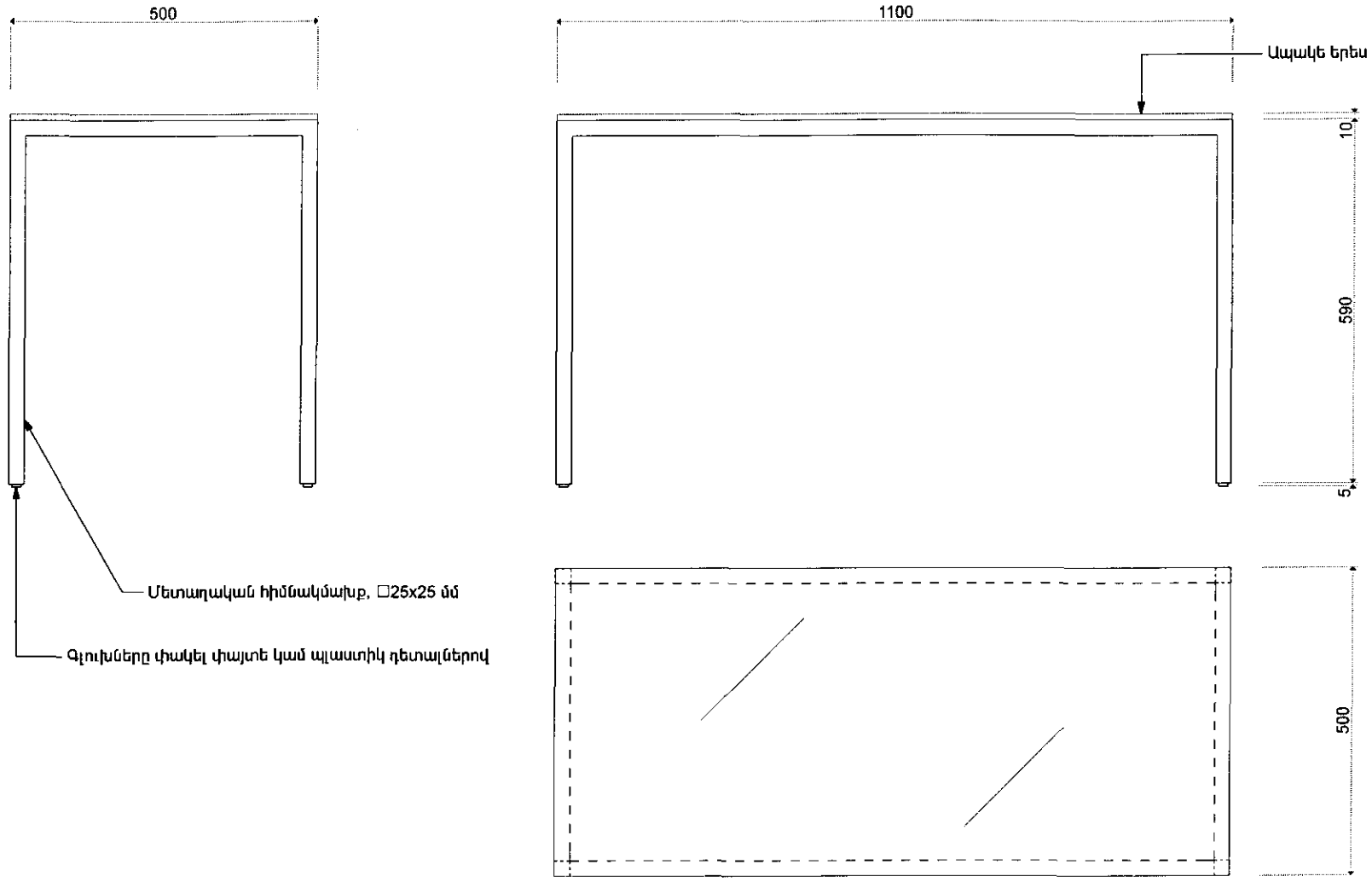

FRN-10 1:10

ՆՇՈՒՄ
1. Սեղանի նյութերը՝ մետաղ և ապակի:
2. FRN-10 սեղանի ընդհանուր քանակը՝ 1 հատ:

Հասցե՝ Զառիթափի գյուղապետարան							
ՀԵՌ. +37494452185							
Ճարտարապետ	Զ. ԲԱՌԵՐ		ՔԱՂԱՔԱՑԻՆԵՐԻ ՍՊԱՍԱՐԿՄԱՆ ԳՐԱՍԵՆՅԱԿԻ ՎԵՐԱԿԱՌՈՒՑՄԱՆ ԵՎ ՆՈՐՈԳՄԱՆ ՆԱԽԱԳԻԾ:	Էջ	Փուլ	Մաս
				28	ԱՆ	ՃԼ
			Սեղան FRN-10	Էջի ծածկագիր Q-111		
Ստուգված		Ուղղում	...	Ուղղի/Ֆայլ՝ GIZ Retrofit_A_21_Zartap_CD_160212.pln Ֆայլի տարբերակ՝ 2016-02-24	Տպված է	2016-02-24, 20:53

ՋԱՌԻԹԱՓԻ ԳՅՈՒՂԱՊԵՏԱՐԱՆ
ՔԱՂԱՔԱՑԻՆԵՐԻ ՍՊԱՍԱՐԿՄԱՆ ԳՐԱՍԵՆՅԱԿԻ ՎԵՐԱԿԱՌՈՒՑՄԱՆ ԵՎ ՎԵՐԱՆՈՐՈԳՄԱՆ ԱՇԽԱՏԱՆՔՆԵՐ

Աշխատանքների ծավալների ամփոփագիր

NN	Աշխատանքների անվանումը	չ/մ	ծավալը	Միավորի արժեքը	Ընդամենը
1	2	3	4	5	6
	7 /Լոտ 7/ Կահույք				
1	Լամինատե սեղան 1600x700x720մմ չափերի, մի կողմից քաշովի դարակներով	հատ	4		
2	Լամինատե թմբիկ 520x500x570մմ չափերի, չորս անիվների վրա	հատ	4		
3	Ընդունարանի լամինատե սեղան 1900x900x1200մմ չափերի, մի կողմից քաշովի դարակներով եւ համակարգչի բաց բաժնով	հատ	1		
4	Սեղան-պահարան պատճենահանման սարքի համար 1000x500x600մմ չափերի, տակը երկու դենակով, չորս անիվների վրա	հատ	1		
5	Աթոռ անիվներով, բարձրության եւ մեջքի կարգավորմամբ, առանց բազուկների, փափուկ մասը կտորից	հատ	5		
6	Աթոռ պարզ, մետաղական հիմնակմախքով, փափուկ մասը կտորից	հատ	8		
7	Պահարան 900x600x2100մմ, ստորին դռները /h=600մմ/ խուլ, երկփեղկ, վերին դռները /h=1500մմ/ ապակե, ավազահաչված, ներսում դարակներով, վերին դռները փականներով	հատ	1		
8	Պահարան 900x400x2100մմ, ստորին դռները /h=600մմ/ խուլ, երկփեղկ, վերին դռները /h=1500մմ/ ապակե, ներսում դարակներով	հատ	4		
9	Պահարան 450x400x2100մմ, ստորին դռները /h=600մմ/ խուլ, երկփեղկ, վերին դռները /h=1500մմ/ ապակե, ներսում դարակներով	հատ	2		
10	Սպասարկման սեղան, 1100x500x600, հիմքը լամինատ, երեսը ապակի	հատ	1		
	Ընդամենը				
	Տրանսպորտային ծախսեր				
	Ընդամենը				