ՆԱԽԱԳԾԻ ԿԱԶՄ

Հ/Հ	ԱՆՎԱՆՈՒՄԸ	ԹԵՐԹ
	ԱԲՈՎՅԱՆ ՔԱՂԱՔԻ «ՎԻԿՏՈՐ ՀԱՄԲԱՐՁՈՒՄՅԱՆԻ ԱՆՎԱՆ ԹԻՎ 10 ՀԻՄՆԱԿԱՆ ԴՊՐՈՑ»ՊՈԱԿ	
	ԱՇԽԱՏԱՆՔԱՅԻՆ ՆԱԽԱԳԾԻ ճԱՐՏԱՐԱՊԵՏԱԿԱՆ ԼՈՒԾՈՒՄՆԵՐ	
1	ՆԱԽԱԳԾԻ ԿԱԶՄ , ԲԱՑԱՏՐԱԳԻՐ	ճL-1
2	ԻՐԱԴՐՈՒԹՅԱՆ ԳԼԽԱՎՈՐ ՀԱՏԱԿԱԳԻԾ Մ1:1000	ճL-2
3	ԳԼԽԱՎՈՐ ՀԱՏԱԿԱԳԻԾ ԵՎ ԱՌԱՆՁՔԵՐԻ ՆՇԱՀԱՐՈՒՄ Մ1:400	ճL-3
4	ՆԻՍՏԵՐԻ ԴԱՀԼԻՃԻ ՀԱՏԱԿԱԳԾԻ ՉԱՓԱԳՐՈՒԹՅՈՒՆ Մ1:100	ճL-4
5	ՈՒՍՈՒՑՉԱՆՈՑԻ ԵՎ ՍԵՆՅԱԿԻ ՀԱՏԱԿԱԳԾԵՐԻ ՉԱՓԱԳՐՈՒԹՅՈՒՆ Մ1:100	ճL-5
6	ՀԱՐԿԻ ՍԵՆՔԵՐԻ ԸՆԴՀԱՆՈՒՐ ՏՎՅԱԼՆԵՐԻ ՆԵՐԿԱ ՎԻճԱԿ	ճL-6
7	ՆԻՍՏԵՐԻ ԴԱՀԼԻՃԻ ՎԵՐԱՆՈՐՈԳՄԱՆ ՀԱՏԱԿԱԳԻԾ Մ1:100	ճL-7
8	ԲԵՄԱՀԱՐԹԱԿԻ ՄԵՏԱՂԱԿԱՆ ՀԻՄՆԱԿՄԱԽՔ Մ1:50	ճL-8
9	ՄԵՏԱՂԱԿԱՆ ՖԵՐՄԱՆԵՐ, ՄԵՏԱՂԱԿԱՆ ԴԵՏԱԼՆԵՐ Մ1:40	ճL-9
10	ՀԱՆԳՈՒՅՑՆԵՐ Մ1:20, ՄԵՏԱՂԱԿԱՆ ՏԱՐՐԵՐԻ ՄԱՍՆԱԳԻՐ	ճL-10
11	ՈՒՍՈՒՑՉԱՆՈՑԻ ԵՎ ՍԵՆՅԱԿԻ ՎԵՐԱՆՈՐՈԳՄԱՆ ՀԱՏԱԿԱԳԻԾ Մ1:100	ճL-11
12	ՀԱՐԿԻ ՍԵՆՔԵՐԻ ՎԵՐԱՆՈՐՈԳՄԱՆ ԸՆԴՀԱՆՈՒՐ ՏՎՅԱԼՆԵՐ	ճL-12
13	ՏԵՂԱԴՐՎՈՂ ԴՌՆԵՐԻ ԷՍԿԻԶՆԵՐ Մ1:50	ճL-13
14	ՄԻՋՆՈՐՄԵՐԻ ՀԱՆԳՈՒՅՑ Մ1:20, ԲԱՐԱՎՈՐԻ ՀԱՆԳՈՒՅՑ Մ1:20	ճL-14
	ԱՇԽԱՏԱՆՔԱՅԻՆ ՆԱԽԱԳԾԻ ԷԼԵԿՏՐԱՄԱՏԱԿԱՐԱՐՄԱՆ ԼՈՒԾՈՒՄՆԵՐ	
15	ԲԱՑԱՏՐԱԳԻՐ ԷԼԵԿՏՐԱՏԵԽՆԻԿԱԿԱՆ ՄԱՍ	էL-1
16	ՆԻՍՏԵՐԻ ԴԱՀԼԻՃԻ ԷԼ. ԼՈՒՍԱՎՈՐՈՒԹՅԱՆ ԵՎ ՎԱՐԴԱԿՆԵՐԻ ՑԱՆՑԻ ՀԱՏԱԿԱԳԻԾ Մ1:100	էL-2
17	ՈՒՍՈՒՑՉԱՆՈՑԻ ԵՎ ՍԵՆՅԱԿԻ ԷԼ. ԼՈՒՍԱՎՈՐՈՒԹՅԱՆ ԵՎ ՎԱՐԴԱԿՆԵՐԻ ՑԱՆՑԻ ՀԱՏԱԿԱԳԻԾ Մ1:100	էL-3
	ՀՐԴԵՀԱՅԻՆ ԱԶԴԱՆՇԱՆՄԱՆ ԼՐԱԿԱԶՄԻ ԼՈՒԾՈՒՄՆԵՐ	
18	ՀՐԴԵՀԱՅԻՆ ԱԶԴԱՆՇԱՆՈՒՄ, ԸՆԴՀԱՆՈՒՐ ՏՎՅԱԼՆԵՐ, ՄՈՆՏԱԺԱՅԻՆ ՍԽԵՄԱ	1
19	ՀՐԴԵՀԱՅԻՆ ԱԶԴԱՆՇԱՆՈՒՄ ՆԻՍՏԵՐԻ ԴԱՀԼԻՃԻ ՀԱՏԱԿԱԳԻԾ Մ1:100	2
	ՕԴԱՓՈԽՈՒԹՅՈՒՆ	
20	ԸՆԴՀԱՆՈՒՐ ՏՎՅԱԼՆԵՐ	Օ-1
21	ՆԻՍՏԵՐԻ ԴԱՀԼԻՃԻ ՕԴԱՓՈԽՈՒԹՅԱՆ ՀԱՄԱԿԱՐԳԻ ՀԱՏԱԿԱԳԻԾ	Օ-2
22	ԱՀ-1 և ԱՀ-2 ՀԱՄԱԿԱՐԳԵՐԻ ՍԽԵՄԱՆԵՐ	Օ-3
	ԱՇԽԱՏԱՆՔԱՅԻՆ ՆԱԽԱԳԾԻ ՇԻՆԱՐԱՐՈՒԹՅԱՆ ԿԱԶՄԱԿԵՐՊՈՒՄ	
23	ԱՇԽԱՏԱՆՔՆԵՐԻ ԻՐԱԿԱՆԱՑՄԱՆ ՕՐԱՑՈՒՅՑԱՅԻՆ ԳՐԱՖԻԿ	ՇԿ-1
24	ՇԻՆՀՐԱՊԱՐԱԿԻ ԿԱԶՄԱԿԵՐՊՈՒՄ	ՇԿ-2
	ճԱՎԱԼԱԹԵՐԹ	

ԲԱՑԱՏՐԱԳԻՐ

Հայաստանի Հանրապետության Կոտայքի մարզի Աբովյան քաղաքի «Վիկտոր Համբարձումյանի անվան թիվ 10 հիմնական դպրոց» պետական ոչ առևտրային կազմակերպության նիստերի դահլիճի և ուսուցչանոցի վերանորոգման համար հիմք է հանդիսացել ՀՀ Քաղաքաշինության նախարարության պատվերը «ՆՅՈՒ ԻՆԴԱՍԹՐԻԶ» ՍՊԸ-ին, պայմանագիր՝ «ՔՆ-ԲԲԱՀԱՇՁԲ-15/24» և տեխնիկական առաջադրանքը:

Հողամասի սեփականության իրավունքի վկայականը տրված անշարժ գույքի կադաստրի կոմիտեյի կողմից:

Աբովյանի քաղաքապետի կողմից տրված ճարտարապետահատակագծային առաջադրանքը:

Նախագիծը մշակված է՝ ՀՀՇՆ II-6.02-2006 ,СНиП 2.03.13-88, ВСН 59-88, ПУЭ , СНиП IV7.01-96 նորմերին համապատասխան:

Հիմնանորոգվող կառույցը գտնվում է ՀՀ Կոտայքի մարզի Աբովյան քաղաքի 3-րդ միկրոշրջան, Ս. Մնացականյան փողոց հասցեում: Նախատեսվում է՝

Հատակները իրականացնել մանրահատակից համապատասխանաբար ՄԴՖ շրիշակներով, նիստերի դահլիճում իրականացնել նոր բեմահարթակ մետաղական հիմնակմախքով: Կախովի առաստաղի իրականացում Արմստրոնգ տիպի:

Իրականացնել ներքին հարդարման աշխատանքներ պատերի և առաստաղի ներկում լատեքսային ներկով և յուղաներկով: Ուսուցչանոցում տեղադրել նոր լվացարան:

Նոր մետաղապլաստե դռների տեղադրում:

Նիստերի դահլիճում իրականացնել նոր օդափոխության համակարգ:

Իրականացնել էլեկտրամոնտաժային աշխատանքներ, հրդեհային ազդանշանման համակարգ:

Բոլոր աշխատանքային ծավալները ենթակա են ստուգման նախքան շինարարական աշխատանքների սկիզբը:

ՆԱԽԱԳԾՈՂ ԸՆԿԵՐՈՒԹՅՈՒՆ՝
DESIGN COMPANY:

«ՆՅՈՒ ԻՆԴԱՍԹՐԻԶ» ՍՊԸ
ՀՀ, Երեւան 0064,
Բագրեւանդի 1/3 39,
հեռ. (374 11) 585515
էլ. հասցե՝ newindustries@mail.ru
կայք՝ www.newindustries.am

NEW INDUSTRIES LLC
39 1/3 Bagrevand street,
0064 Yerevan , RA
tel. (374 11) 585515
e-mail: newindustries@mail.ru
web: www.newindustries.am

Լիցենզիայի համար 15737
License number 15737

ՆԱԽԱԳԾԻ ԱՆՎԱՆՈՒՄ՝
PROJECT TITLE:
ՀՀ ԿՈՏԱՅՔԻ ՄԱՐԶԻ ԱԲՈՎՅԱՆ ՔԱՂԱՔԻ«ՎԻԿՏՈՐ ՀԱՄԲԱՐՁՈՒՄՅԱՆԻ ԱՆՎԱՆ ԹԻՎ 10 ՀԻՄՆԱԿԱՆ ԴՊՐՈՑ» ՊԵՏԱԿԱՆ ՈՉ ԱՌԵՎՏՐԱՅԻՆ ԿԱԶՄԱԿԵՐՊՈՒԹՅԱՆ ՆԻՍՏԵՐԻ ԴԱՀԼԻՃԻ ԵՎ ՈՒՍՈՒՑՉԱՆՈՑԻ ՎԵՐԱՆՈՐՈԳՈՒՄ

ՆԱԽԱԳԾԻ ՀԱՍՑԵ՝
PROJECT ADDRESS:
ՀՀ Կոտայքի մարզ, ք. Աբովյան, 3-րդ միկրոշրջան, Ս. Մնացականյանի փող., 5 շենք

ՊԱՏՎԻՐԱՏՈՒ՝ ՀՀ Քաղաքաշինության նախարարություն
CLIENT: The Republic of Armenia Ministry of Urban Development

Պայմանագրի համարը՝ N ՔՆ-ԲԲԱՀԱՇՁԲ-15/24
CONTRACT NUMBER: N ՔՆ-ԲԲԱՀԱՇՁԲ-15/24

ՆԱԽԱԳԾԱՅԻՆ ՓՈՒԼ՝
PROJECT PHASE:
ԱՇԽԱՏԱՆՔԱՅԻՆ ՆԱԽԱԳԻԾ
CONSTRUCTION DOCUMENTATION

ԳԾԱԳՐԻ ԱՆՎԱՆՈՒՄԸ՝
DRAWING TITLE:
ՆԱԽԱԳԾԻ ԿԱԶՄ, ԲԱՑԱՏՐԱԳԻՐ

Մասշտաբ՝
SCALE:

ԳԾԱԳՐԻ ՀԱՄԱՐԸ՝ SHEET NUMBER:	Թերթ Sheet	Թերթեր Sheets
	1	1

Տնօրեն՝ Տ. Վիրաբյան
DIRECTOR: T. Virabyan

Գծագրեց՝ Հ. Փաշիկյան
DRAWN BY: H. Pashikyan

Ստուգեց՝ Տ. Վիրաբյան
CHECKED BY: T. Virabyan

All drawings and written material appearing herein constitute original and unpublished work of the Architect and may not be used or disclosed without prior written consent of the Architect.

2015 NEW INDUSTRIES.

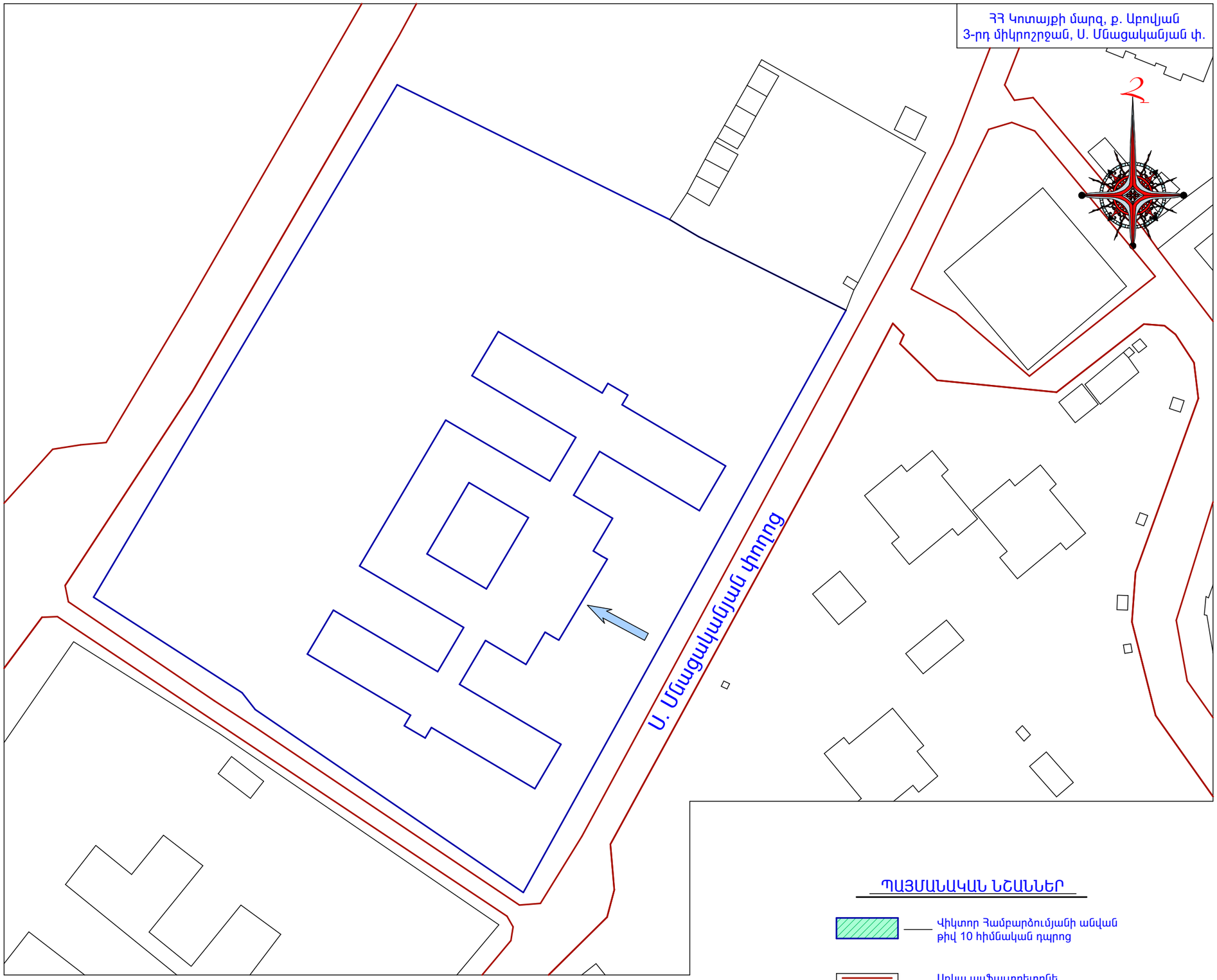

ԻՐԱՎԻՃԱԿԱՅԻՆ ԶԱՌԱՎԱՐ ՀԱՏԱԿԱԳԻԾ 1:1000

ՊԱՅՄԱՆԱԿԱՆ ՆՇԱՆՆԵՐ

Վիկտոր Համբարձումյանի անվան թիվ 10 հիմնական դպրոց

Առկա ասֆալտբետոնե ճանապարհներ

Մուտք, ելք

ՆԱԽԱԳԾՈՂ ԸՆԿԵՐՈՒԹՅՈՒՆ՝
DESIGN COMPANY:

«ՆՅՈՒ ԻՆԴԱՍԹՐԻԶ» ՍՊԸ
ՀՀ, Երեւան 0064,
Բագրեւանդի 1/3 39,
հեռ. (374 11) 585515
էլ. հասցե՝ newindustries@mail.ru
կայք՝ www.newindustries.am

NEW INDUSTRIES LLC
39 1/3 Bagrevand street,
0064 Yerevan , RA
tel. (374 11) 585515
e-mail: newindustries@mail.ru
web: www.newindustries.am

Լիցենզիայի համար 15737
License number 15737

ՆԱԽԱԳԾԻ ԱՆՎԱՆՈՒՄ՝
PROJECT TITLE:
ՀՀ ԿՈՏԱՅՔԻ ՄԱՐԶԻ ԱԲՈՎՅԱՆ ՔԱՂԱՔԻ«ՎԻԿՏՈՐ ՀԱՄԲԱՐՁՈՒՄՅԱՆԻ ԱՆՎԱՆ ԹԻՎ 10 ՀԻՄՆԱԿԱՆ ԴՊՐՈՑ» ՊԵՏԱԿԱՆ ՈՉ ԱՌԵՎՏՐԱՅԻՆ ԿԱԶՄԱԿԵՐՊՈՒԹՅԱՆ ՆԻՍՏԵՐԻ ԴԱՀԼԻՃԻ ԵՎ ՈՒՍՈՒՑՉԱՆՈՑԻ ՎԵՐԱՆՈՐՈԳՈՒՄ

ՆԱԽԱԳԾԻ ՀԱՍՑԵ՝
PROJECT ADDRESS:
ՀՀ Կոտայքի մարզ, ք. Աբովյան, 3-րդ միկրոշրջան, Ս. Մնացականյանի փող., 5 շենք

ՊԱՏՎԻՐԱՏՈՒ՝ ՀՀ Քաղաքաշինության նախարարություն
CLIENT: The Republic of Armenia Ministry of Urban Development

Պայմանագրի համարը՝ N ՔՆ-ԲԲԱՀԱՇՁԲ-15/24
CONTRACT NUMBER: N ՔՆ-ԲԲԱՀԱՇՁԲ-15/24

ՆԱԽԱԳԾԱՅԻՆ ՓՈՒԼ՝
PROJECT PHASE:
ԱՇԽԱՏԱՆՔԱՅԻՆ ՆԱԽԱԳԻԾ
CONSTRUCTION DOCUMENTATION

ԳԾԱԳՐԻ ԱՆՎԱՆՈՒՄԸ՝
DRAWING TITLE:
ԻՐԱՎԱՐՈՒԹՅԱՆ ԳԼԽԱՎՈՐ ՀԱՏԱԿԱԳԻԾ

Մասշտաբ՝ 1:1000
SCALE: 1:1000

ԳԾԱԳՐԻ ՀԱՄԱՐԸ՝ SHEET NUMBER:	Թերթ Sheet	Թերթեր Sheets
	ԱԼ-1	13

Տնօրեն՝ Տ. Վիրաբյան
DIRECTOR: T. Virabyan

Գծագրեց՝ Հ. Փաշիկյան
DRAWN BY: H. Pashikyan

Ստուգեց՝ Տ. Վիրաբյան
CHECKED BY: T. Virabyan

All drawings and written material appearing herein constitute original and unpublished work of the Architect and may not be used or disclosed without prior written consent of the Architect.

2015 NEW INDUSTRIES.

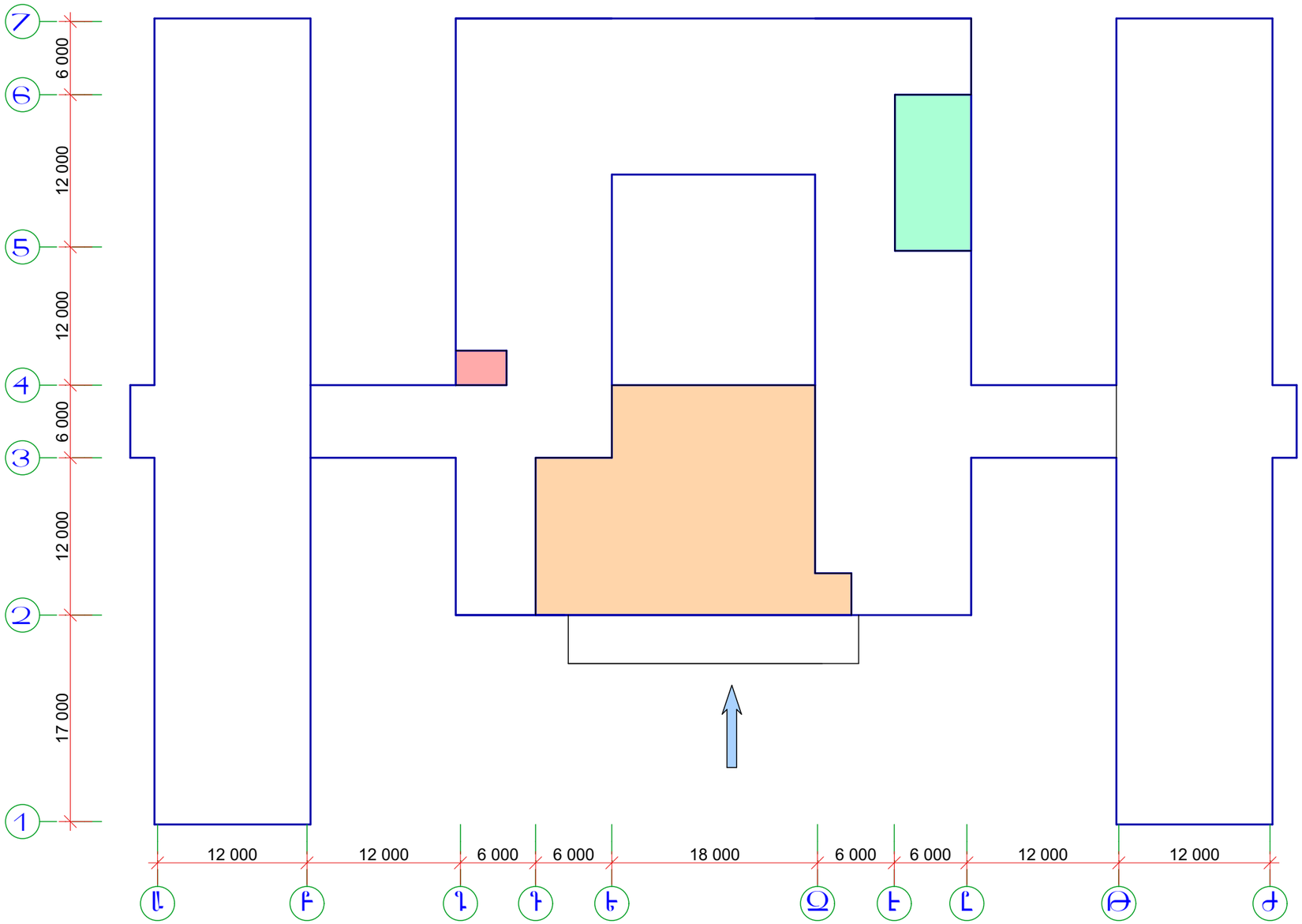

ԳԼԽԱՎՈՐ ՀԱՏԱԿԱԳԻԾ ԵՎ ԱՌԱՆՑՔՆԵՐԻ ՆՇԱՀԱՐՈՒՄ 1:400

ՊԱՅՄԱՆԱԿԱՆ ՆՇԱՆՆԵՐ

- Վիկտոր Համբարձումյանի անվան թիվ 10 հիմնական դպրոց
- Վերանորոգվող նիստերի դահլիճ մասնաշենքի 2-րդ հարկում
- Վերանորոգվող ուսուցչանոց մասնաշենքի 2-րդ հարկում
- Վերանորոգվող սենյակ մասնաշենքի 2-րդ հարկում
- Մուտք, ելք

Architect New Industries LLC

ՆՅՈՒ ԻՆԴԱՍԹՐԻԶ ՍԱՀՄԱՆԱՓԱԿ ՊԱՏԱՍԽԱՆԱՏՎՈՒԹՅԱՄԲ ԸՆԿԵՐՈՒԹՅՈՒՆ

ՆԱԽԱԳԾՈՂ ԸՆԿԵՐՈՒԹՅՈՒՆ՝
DESIGN COMPANY:

«ՆՅՈՒ ԻՆԴԱՍԹՐԻԶ» ՍՊԸ
ՀՀ, Երեւան 0064,
Բագրեւանդի 1/3 39,
հեռ. (374 11) 585515
էլ. հասցե՝ newindustries@mail.ru
կայք՝ www.newindustries.am

NEW INDUSTRIES LLC
39 1/3 Bagrevand street,
0064 Yerevan , RA
tel. (374 11) 585515
e-mail: newindustries@mail.ru
web: www.newindustries.am

Լիցենզիայի համար 15737
License number 15737

ՆԱԽԱԳԾԻ ԱՆՎԱՆՈՒՄ՝
PROJECT TITLE:
ՀՀ ԿՈՏԱՅՔԻ ՄԱՐԶԻ ԱԲՈՎՅԱՆ ՔԱՂԱՔԻ«ՎԻԿՏՈՐ ՀԱՄԲԱՐՁՈՒՄՅԱՆԻ ԱՆՎԱՆ ԹԻՎ 10 ՀԻՄՆԱԿԱՆ ԴՊՐՈՑ» ՊԵՏԱԿԱՆ ՈՉ ԱՌԵՎՏՐԱՅԻՆ ԿԱԶՄԱԿԵՐՊՈՒԹՅԱՆ ՆԻՍՏԵՐԻ ԴԱՀԼԻՃԻ ԵՎ ՈՒՍՈՒՑՉԱՆՈՑԻ ՎԵՐԱՆՈՐՈԳՈՒՄ

ՆԱԽԱԳԾԻ ՀԱՍՑԵ՝
PROJECT ADDRESS:
ՀՀ Կոտայքի մարզ, ք. Աբովյան, 3-րդ միկրոշրջան, Ս. Մնացականյանի փող., 5 շենք

ՊԱՏՎԻՐԱՏՈՒ՝ ՀՀ Քաղաքաշինության նախարարություն
CLIENT: The Republic of Armenia Ministry of Urban Development

Պայմանագրի համարը՝ N ՔՆ-ԲԲԱՀԱՇՁԲ-15/24
CONTRACT NUMBER: N ՔՆ-ԲԲԱՀԱՇՁԲ-15/24

ՆԱԽԱԳԾԱՅԻՆ ՓՈՒԼ՝
PROJECT PHASE:
ԱՇԽԱՏԱՆՔԱՅԻՆ ՆԱԽԱԳԻԾ
CONSTRUCTION DOCUMENTATION

ԳԾԱԳՐԻ ԱՆՎԱՆՈՒՄԸ՝
DRAWING TITLE:
ԳԼԽԱՎՈՐ ՀԱՏԱԿԱԳԻԾ ԵՎ ԱՌԱՆՑՔՆԵՐԻ ՆՇԱՀԱՐՈՒՄ

Մասշտաբ՝ 1:400
SCALE: 1:400

ԳԾԱԳՐԻ ՀԱՄԱՐԸ՝ SHEET NUMBER:	Թերթ Sheet	Թերթեր Sheets
	ՃԼ-2	13

Տնօրեն՝ Տ. Վիրաբյան
DIRECTOR: T. Virabyan

Գծագրեց՝ Հ. Փաշիկյան
DRAWN BY: H. Pashikyan

Ստուգեց՝ Տ. Վիրաբյան
CHECKED BY: T. Virabyan

All drawings and written material appearing herein constitute original and unpublished work of the Architect and may not be used or disclosed without prior written consent of the Architect.

2015 NEW INDUSTRIES.

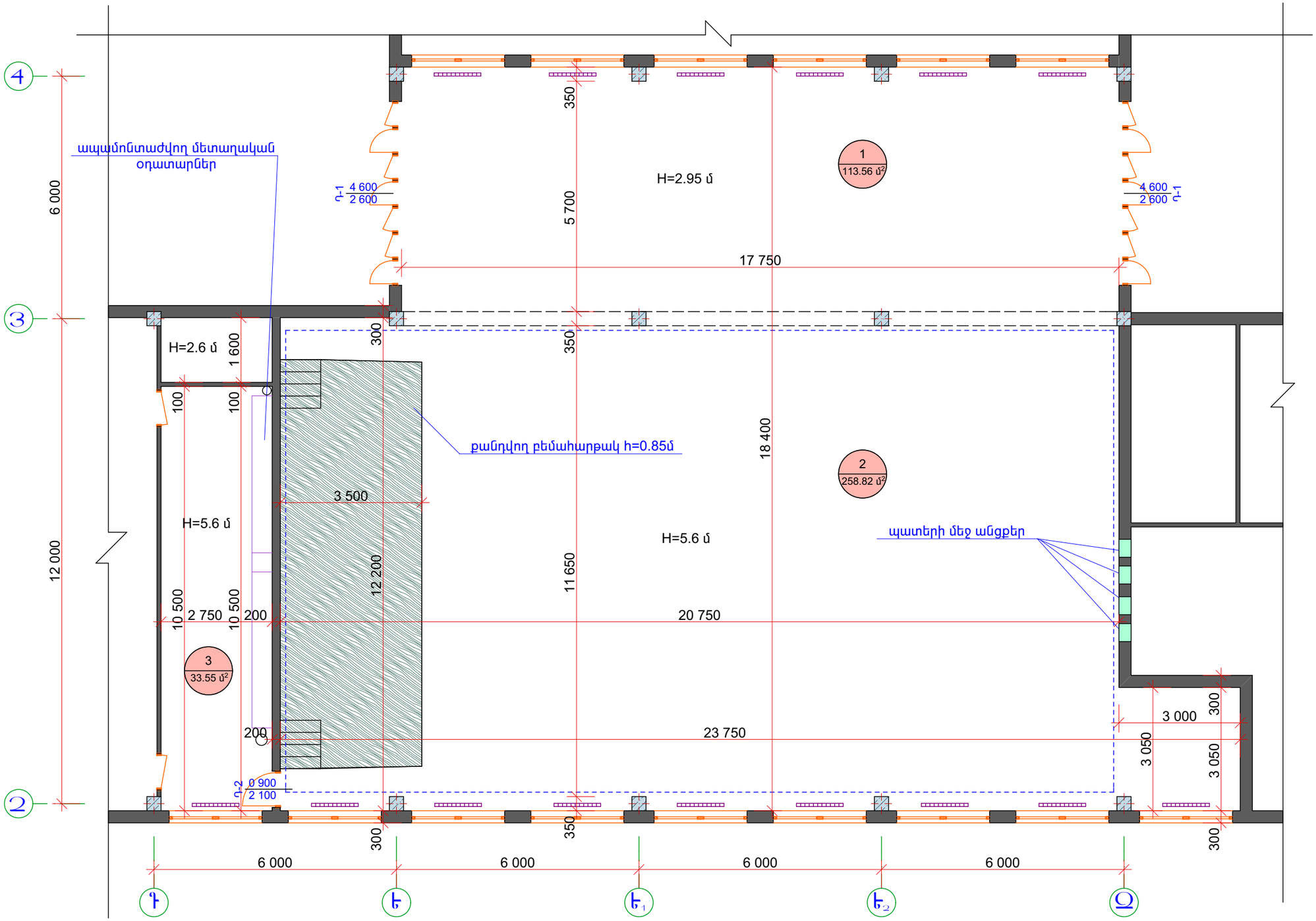

Նիստերի դահլիճի հատակագծի չափագրություն 1:100

ՃԱՆՈԹՈՒԹՅՈՒՆ

Փոխարինվող հատակների տակ քանդել գոյություն ունեցող g/a հարթեցնող շերտ: Նախատեսվում է փայտե դռները փոխարինել մետաղապլաստե 60 մմ 4+4 մմ ապակեփաթեթով դռներով: Դռները պատրաստելուց առաջ կատարել նրանց էսկիզների և բացվածքների չափերի ճշտում:

ՊԱՅՄԱՆԱԿԱՆ ՆՇԱՆՆԵՐ

քանդվող բեմահարթակ

ապամոնտաժվող կախովի առաստաղ

ապամոնտաժվող թույլ ջեռուցման մարտկոց, հետագայում վերատեղադրելու համար

1. ապամոնտաժվող փայտե դռներ

Դ-1	4.6x2.6	2 հատ
Դ-2	0.9x2.1	1 հատ

ՆԱԽԱԳԾՈՂ ԸՆԿԵՐՈՒԹՅՈՒՆ՝
DESIGN COMPANY:

«ՆՅՈՒ ԻՆԴԱՍԹՐԻԶ» ՍՊԸ
ՀՀ, Երևան 0064,
Բագրեւանդի 1/3 39,
հեռ. (374 11) 585515
էլ. հասցե՝ newindustries@mail.ru
կայք՝ www.newindustries.am

NEW INDUSTRIES LLC
39 1/3 Bagrevand street,
0064 Yerevan , RA
tel. (374 11) 585515
e-mail: newindustries@mail.ru
web: www.newindustries.am

Լիցենզիայի համար 15737
License number 15737

ՆԱԽԱԳԾԻ ԱՆՎԱՆՈՒՄ՝
PROJECT TITLE:
ՀՀ ԿՈՏԱՅՔԻ ՄԱՐԶԻ ԱԲՈՎՅԱՆ ՔԱՂԱՔԻ«ՎԻԿՏՈՐ ՀԱՄԲԱՐՁՈՒՄՅԱՆԻ ԱՆՎԱՆ ԹԻՎ 10 ՀԻՄՆԱԿԱՆ ԴՊՐՈՑ» ՊԵՏԱԿԱՆ ՈՉ ԱՌԵՎՏՐԱՅԻՆ ԿԱԶՄԱԿԵՐՊՈՒԹՅԱՆ ՆԻՍՏԵՐԻ ԴԱՀԼԻՃԻ ԵՎ ՈՒՍՈՒՑՉԱՆՈՑԻ ՎԵՐԱՆՈՐՈԳՈՒՄ

ՆԱԽԱԳԾԻ ՀԱՍՑԵ՝
PROJECT ADDRESS:
ՀՀ Կոտայքի մարզ, ք. Աբովյան, 3-րդ միկրոշրջան, Ս. Մնացականյանի փող., 5 շենք

ՊԱՏՎԻՐԱՏՈՒ՝ ՀՀ Քաղաքաշինության նախարարություն
CLIENT: The Republic of Armenia Ministry of Urban Development

Պայմանագրի համարը՝ N ՔՆ-ԲԸԱՀԱՇՁԲ-15/24
CONTRACT NUMBER: N ՔՆ-ԲԸԱՀԱՇՁԲ-15/24

ՆԱԽԱԳԾԱՅԻՆ ՓՈՒԼ՝
PROJECT PHASE:
ԱՇԽԱՏԱՆՔԱՅԻՆ ՆԱԽԱԳԻԾ
CONSTRUCTION DOCUMENTATION

ԳԾԱԳՐԻ ԱՆՎԱՆՈՒՄԸ՝
DRAWING TITLE:
ՆԻՍՏԵՐԻ ԴԱՀԼԻՃԻ ՀԱՏԱԿԱԳԾԻ ՉԱՓԱԳՐՈՒԹՅՈՒՆ

Մասշտաբ՝ 1:100
SCALE: 1:100

ԳԾԱԳՐԻ ՀԱՄԱՐԸ՝ SHEET NUMBER:	Թերթ Sheet	Թերթեր Sheets
	ՃԼ-3	13

Տնօրեն՝ Տ. Վիրաբյան
DIRECTOR: T. Virabyan

Գծագրեց՝ Հ. Փաշիկյան
DRAWN BY: H. Pashikyan

Ստուգեց՝ Տ. Վիրաբյան
CHECKED BY: T. Virabyan

All drawings and written material appearing herein constitute original and unpublished work of the Architect and may not be used or disclosed without prior written consent of the Architect.

2015 NEW INDUSTRIES.

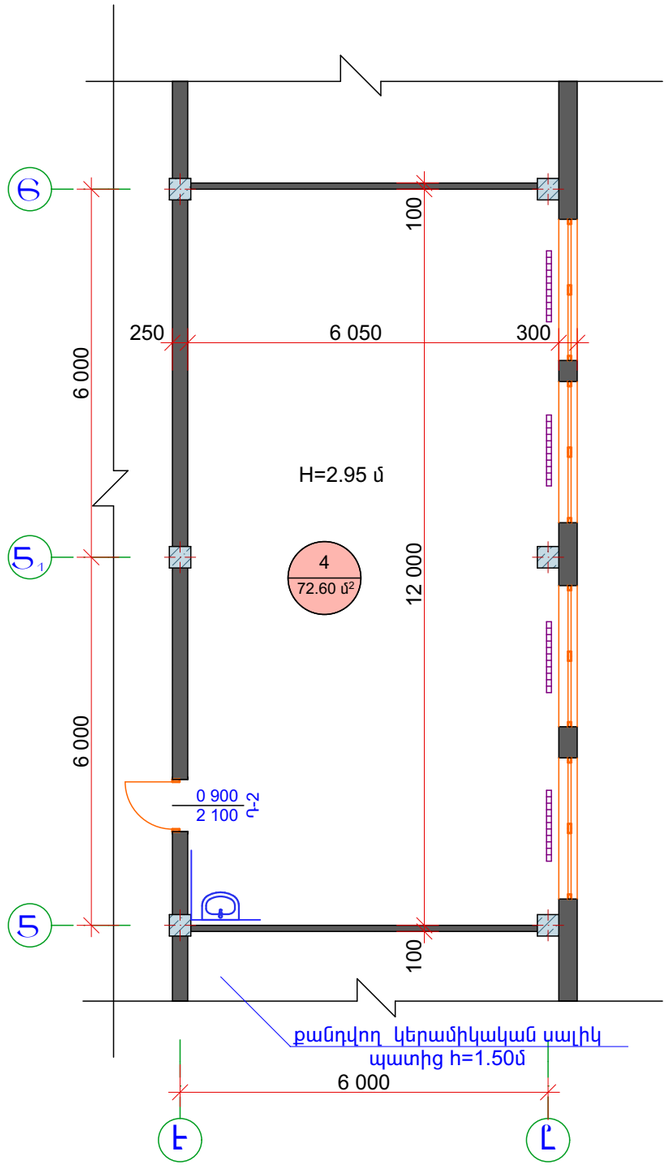

ԱՌԱՋՆԱՅԻ ՀԱՏԱԿԱԾԻ ՀԱՏԱԿԱԳԾԵՐ 1:100

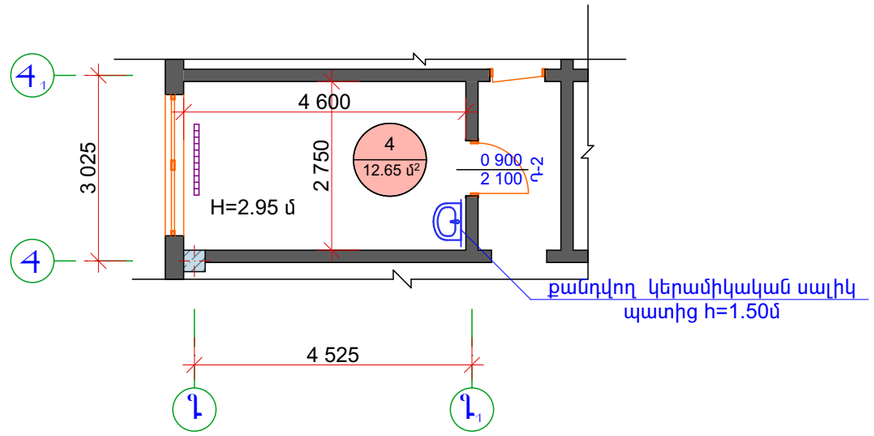

ԼՈՒՍԱՐՁԱՆԱՅԻՆ ՀԱՏԱԿԱԾԻ ՀԱՏԱԿԱԳԾԵՐ 1:100

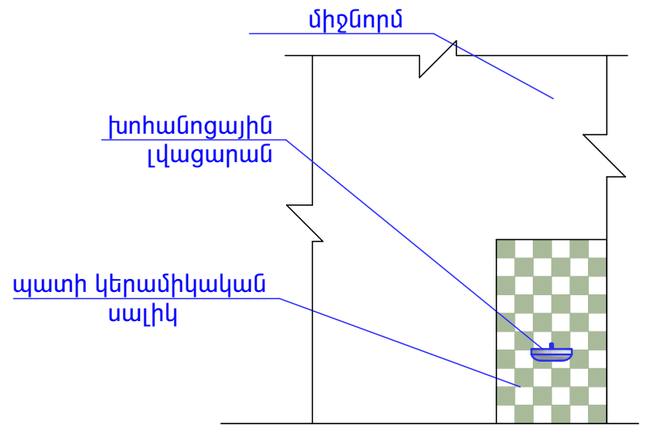

ՊԱՅՄԱՆԱԿԱՆ ՆՇԱՆՆԵՐ

ապամոնտաժվող թուջե ջեռուցման մարտկոց, հետագայում վերատեղադրելու համար

1. ապամոնտաժվող փայտե դռներ
   Դ-2 0.9x2.1 2 հատ

ԾԱՆՈԹՈՒԹՅՈՒՆ

Փոխարինվող հատակների տակ քանդել գոյություն ունեցող ց/ա հարթեցնող շերտ: Նախատեսվում է փայտե դռները փոխարինել մետաղապլաստե 60 մմ 4+4 մմ ապակեփաթեթով դռներով: Դռները պատրաստելուց առաջ կատարել նրանց էսկիզների և բացվածքների չափերի ճշտում:

ՆԱԽԱԳԾՈՂ ԸՆԿԵՐՈՒԹՅՈՒՆ՝
DESIGN COMPANY:

«ՆՅՈՒ ԻՆԴԱՍԹՐԻԶ» ՍՊԸ
ՀՀ, Երեւան 0064,
Բագրեւանդի 1/3 39,
հեռ. (374 11) 585515
էլ. հասցե՝ newindustries@mail.ru
կայք՝ www.newindustries.am

NEW INDUSTRIES LLC
39 1/3 Bagrevand street,
0064 Yerevan , RA
tel. (374 11) 585515
e-mail: newindustries@mail.ru
web: www.newindustries.am

Լիցենզիայի համար 15737
License number 15737

ՆԱԽԱԳԾԻ ԱՆՎԱՆՈՒՄ՝
PROJECT TITLE:
ՀՀ ԿՈՏԱՅՔԻ ՄԱՐԶԻ ԱԲՈՎՅԱՆ ՔԱՂԱՔԻ«ՎԻԿՏՈՐ ՀԱՄԲԱՐՁՈՒՄՅԱՆԻ ԱՆՎԱՆ ԹԻՎ 10 ՀԻՄՆԱԿԱՆ ԴՊՐՈՑ» ՊԵՏԱԿԱՆ ՈՉ ԱՌԵՎՏՐԱՅԻՆ ԿԱԶՄԱԿԵՐՊՈՒԹՅԱՆ ՆԻՍՏԵՐԻ ԴԱՀԼԻՃԻ ԵՎ ՈՒՍՈՒՑՉԱՆՈՑԻ ՎԵՐԱՆՈՐՈԳՈՒՄ

ՆԱԽԱԳԾԻ ՀԱՍՑԵ՝
PROJECT ADDRESS:
ՀՀ Կոտայքի մարզ, ք. Աբովյան, 3-րդ միկրոշրջան, Ս. Մնացականյանի փող., 5 շենք

ՊԱՏՎԻՐԱՏՈՒ՝ ՀՀ Քաղաքաշինության նախարարություն
CLIENT: The Republic of Armenia Ministry of Urban Development

Պայմանագրի համարը՝ N ՔՆ-ԲԸՀՀԱՇՁԲ-15/24
CONTRACT NUMBER: N ՔՆ-ԲԸՀՀԱՇՁԲ-15/24

ՆԱԽԱԳԾԱՅԻՆ ՓՈՒԼ՝
PROJECT PHASE:
ԱՇԽԱՏԱՆՔԱՅԻՆ ՆԱԽԱԳԻԾ
CONSTRUCTION DOCUMENTATION

ԳԾԱԳՐԻ ԱՆՎԱՆՈՒՄԸ՝
DRAWING TITLE:
ՈՒՍՈՒՑՉԱՆՈՑԻ ԵՎ ՍԵՆՅԱԿԻ ՀԱՏԱԿԱԳԾԵՐԻ ՉԱՓԱԳՐՈՒԹՅՈՒՆ

Մասշտաբ՝ 1:100
SCALE: 1:100

ԳԾԱԳՐԻ ՀԱՄԱՐԸ՝ SHEET NUMBER:	Թերթ Sheet	Թերթեր Sheets
	ՃԼ-4	13

Տնօրեն՝ Տ. Վիրաբյան
DIRECTOR: T. Virabyan

Գծագրեց՝ Հ. Փաշիկյան
DRAWN BY: H. Pashikyan

Ստուգեց՝ Տ. Վիրաբյան
CHECKED BY: T. Virabyan

All drawings and written material appearing herein constitute original and unpublished work of the Architect and may not be used or disclosed without prior written consent of the Architect.

2015 NEW INDUSTRIES.

ՍԵՆՔԵՐԻ ԱՆՎԱՆՈՒՄԸ	ՀԱՏԱԿ		ՊԱՏԵՐ, ՄԻՋՆՈՐՄԵՐ		ԱՌԱՍՏԱՂ		ՇՐԻՇԱԿ	
	ՏԱՐՐԵՐ	ՄԱԿԵՐԵՍ	ՏԱՐՐԵՐ	ՄԱԿԵՐԵՍ	ՏԱՐՐԵՐ	ՄԱԿԵՐԵՍ	ՏԱՐՐԵՐ	գծ.մ
Նախասրահ 1	մանրահատակ	113.56 մ^2	յուղաներկ h=1.5 մ սոսնձաներկ h=1.45 մ	43.72 մ^2 43.12 մ^2	սոսնձաներկ	113.56 մ^2	փայտե շրիշակ	12.10 մ
Նիստերի դահլիճ 2	մանրահատակ	258.82 մ^2	սոսնձաներկ h=5.0 մ	365.68 մ^2	կախովի առաստաղ	252.24 մ^2	փայտե շրիշակ	53.60 մ
Պահեստային սենյակ 3	մանրահատակ	33.55 մ^2	սոսնձաներկ h=5.0 մ	147.44 մ^2	սոսնձաներկ	33.55 մ^2	փայտե շրիշակ	23.75 մ
Ուսուցչանոց 4	մանրահատակ	72.60 մ^2	պաստառ h=2.6 մ սոսնձաներկ h=0.35 մ	78.22 մ^2 12.70 մ^2	սոսնձաներկ	72.60 մ^2	փայտե շրիշակ	35.20 մ
Սենյակ 5	մանրահատակ	12.65 մ^2	յուղաներկ h=1.5 մ սոսնձաներկ h=1.45 մ	21.90 մ^2 21.68 մ^2	սոսնձաներկ	12.65 մ^2	փայտե շրիշակ	13.80 մ
Ընդհանուր	մանրահատակ	491.18 մ^2	յուղաներկ	65.62 մ^2	սոսնձաներկ	232.36 մ^2	փայտե շրիշակ	138.49 մ
			սոսնձաներկ	590.62 մ^2	կախովի առաստաղ	252.24 մ^2		
			պաստառ	78.22 մ^2				

ՀԱՐԿԻ ԼԵՆՔԵՐԻ ԸՆԴԼԱՅՈՒՄ ՏՎՅԱԼՆԵՐԻ ՆԵՐԿԱ ՎԻՃԱԿ

2-րդ հարկ

ՇԱՆՈԹՈՒԹՅՈՒՆ

Գոյություն ունեցող մանրահատակը քանդել, փոխարինվող հատակների տակ քանդել գոյություն ունեցող g/a հարթեցնող շերտ: Փայտե շրիշակները ապամոնտաժել: Բեմահարթակը ապամոնտաժել: Պատերից և առաստաղից յուղներկը և սոսնձաներկը մաքրել, ապամոնտաժել կախովի առաստաղը, առաստաղի և պատերի վնասված գաջի սվաղի քանդում մասնակի: Պատի կերամիկական սալիկների և g/a հարթաշերտը քանդել: Նախատեսվում է փայտե դռները փոխարինել մետաղապլաստե 60 մմ 4+4 մմ ապակեփաթեթով դռներով: Դռները պատրաստելուց առաջ կատարել նրանց էսկիզների և բացվածքների չափերի ճշտում: Ապամոնտաժել գոյություն ունեցող թուջե ջեռուցման մարտկոցները հետագայում վերատեղադրելու համար: Ապամոնտաժել առաստաղի գոյություն ունեցող լուսատուները, անջատիչները, վարդակները, ճյուղավորման տուփերը:

ՆՅՈՒ ԻՆԴԱՍԹՐԻԶ ՍԱՀՄԱՆԱՓԱԿՈՒՄ ՊԱՏԱՍԽԱՆԱՏՎՈՒ ԸՆԿԵՐՈՒԹՅՈՒՆ

ՆԱԽԱԳԾՈՂ ԸՆԿԵՐՈՒԹՅՈՒՆ՝
DESIGN COMPANY:

«ՆՅՈՒ ԻՆԴԱՍԹՐԻԶ» ՍՊԸ
ՀՀ, Երեւան 0064,
Բագրեւանդի 1/3 39,
հեռ. (374 11) 585515
էլ. հասցե՝ newindustries@mail.ru
կայք՝ www.newindustries.am

NEW INDUSTRIES LLC
39 1/3 Bagrevand street,
0064 Yerevan , RA
tel. (374 11) 585515
e-mail: newindustries@mail.ru
web: www.newindustries.am

Լիցենզիայի համար 15737
License number 15737

ՆԱԽԱԳԾԻ ԱՆՎԱՆՈՒՄ՝
PROJECT TITLE:
ՀՀ ԿՈՏԱՅՔԻ ՄԱՐԶԻ ԱԲՈՎՅԱՆ ՔԱՂԱՔԻ«ՎԻԿՏՈՐ ՀԱՄԲԱՐՁՈՒՄՅԱՆԻ ԱՆՎԱՆ ԹԻՎ 10 ՀԻՄՆԱԿԱՆ ԴՊՐՈՑ» ՊԵՏԱԿԱՆ ՈՉ ԱՌԵՎՏՐԱՅԻՆ ԿԱԶՄԱԿԵՐՊՈՒԹՅԱՆ ՆԻՍՏԵՐԻ ԴԱՀԼԻՃԻ ԵՎ ՈՒՍՈՒՑՉԱՆՈՑԻ ՎԵՐԱՆՈՐՈԳՈՒՄ

ՆԱԽԱԳԾԻ ՀԱՍՑԵ՝
PROJECT ADDRESS:
ՀՀ Կոտայքի մարզ, ք. Աբովյան, 3-րդ միկրոշրջան, Ս. Մնացականյանի փող., 5 շենք

ՊԱՏՎԻՐԱՏՈՒ՝ ՀՀ Քաղաքաշինության նախարարություն
CLIENT: The Republic of Armenia Ministry of Urban Development

Պայմանագրի համարը՝ N ՔՆ-ԲԲԱՀԱՇՁԲ-15/24
CONTRACT NUMBER: N ՔՆ-ԲԲԱՀԱՇՁԲ-15/24

ՆԱԽԱԳԾԱՅԻՆ ՓՈՒԼ՝
PROJECT PHASE:
ԱՇԽԱՏԱՆՔԱՅԻՆ ՆԱԽԱԳԻԾ
CONSTRUCTION DOCUMENTATION

ԳԾԱԳՐԻ ԱՆՎԱՆՈՒՄԸ՝
DRAWING TITLE:
ՀԱՐԿԻ ՍԵՆՔԵՐԻ ՏՎՅԱԼՆԵՐԻ ՆԵՐԿԱ ՎԻՃԱԿ

Մասշտաբ՝
SCALE:

ԳԾԱԳՐԻ ՀԱՄԱՐԸ՝ SHEET NUMBER:	Թերթ Sheet	Թերթեր Sheets
	ՃԼ-5	13

Տնօրեն՝ Տ. Վիրաբյան
DIRECTOR: T. Virabyan

Գծագրեց՝ Հ. Փաշիկյան
DRAWN BY: H. Pashikyan

Ստուգեց՝ Տ. Վիրաբյան
CHECKED BY: T. Virabyan

All drawings and written material appearing herein constitute original and unpublished work of the Architect and may not be used or disclosed without prior written consent of the Architect.

2015 NEW INDUSTRIES.

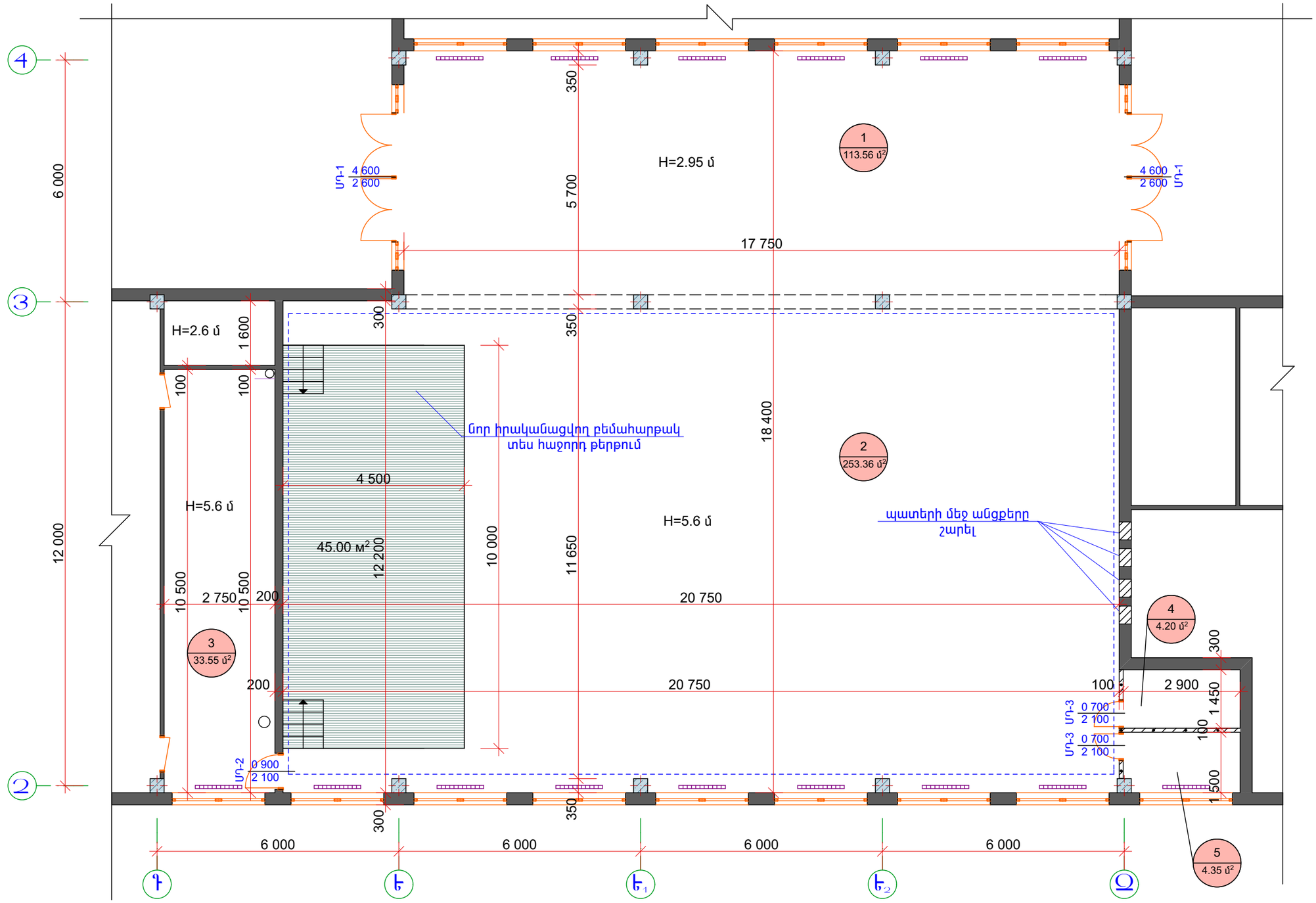

ՆԻՍՏԵՐԻ ԴԱՀԼԻՃԻ ՎԵՐԱՆՈՐՈԳՄԱՆ ՀԱՏԱԿԱԳԻԾ 1:100

ԾԱՆՈԹՈՒԹՅՈՒՆ

Պատի շարը իրականացնելիս դռների բացվածքներում իրականացնել բարավոր տես բարավորի հանգույցում: Պատի շարի ամրանավորումը տես միջնորմերի հանգույցում: Պատի շարի բարձրությունը 3.0 մ:

Նոր իրականացվող հատակների տակ իրականացնել g/a հարթեցնող շերտ: Նախատեսվում է փայտե դռները փոխարինել մետաղապլաստե 60 մմ 4+4 մմ ապակեփաթեթով դռներով: Դռները պատրաստելուց առաջ կատարել նրանց էսկիզների և բացվածքների չափերի ճշտում: ՄԴ-1 նոր տեղադրվող դռան բացվածքում իրականացնել բարավոր:

1. Նոր տեղադրվող դռներ

ՄԴ-1	4.6x2.6	2 հատ
ՄԴ-2	0.9x2.1	1 հատ
ՄԴ-3	0.7x2.1	2 հատ

ՊԱՅՄԱՆԱԿԱՆ ՆՇԱՆՆԵՐ

- Նոր իրականացվող բեմահարթակ
- Նոր շարվող ամրանավորված պատ /10սմ/ h=3.0 մ
- Նոր իրականացվող կախովի առաստաղ h=5.0մ
- վերատեղադրվող թուջե ջեռուցման մարտկոց,

ՆԱԽԱԳԾՈՂ ԸՆԿԵՐՈՒԹՅՈՒՆ՝
DESIGN COMPANY:

«ՆՅՈՒ ԻՆԴԱՍԹՐԻԶ» ՍՊԸ
ՀՀ, Երեւան 0064,
Բագրեւանդի 1/3 39,
հեռ. (374 11) 585515
էլ. հասցե՝ newindustries@mail.ru
կայք՝ www.newindustries.am

NEW INDUSTRIES LLC
39 1/3 Bagrevand street,
0064 Yerevan , RA
tel. (374 11) 585515
e-mail: newindustries@mail.ru
web: www.newindustries.am

Լիցենզիայի համար 15737
License number 15737

ՆԱԽԱԳԾԻ ԱՆՎԱՆՈՒՄ՝
PROJECT TITLE:
ՀՀ ԿՈՏԱՅՔԻ ՄԱՐԶԻ ԱԲՈՎՅԱՆ ՔԱՂԱՔԻ«ՎԻԿՏՈՐ ՀԱՄԲԱՐՁՈՒՄՅԱՆԻ ԱՆՎԱՆ ԹԻՎ 10 ՀԻՄՆԱԿԱՆ ԴՊՐՈՑ» ՊԵՏԱԿԱՆ ՈՉ ԱՌԵՎՏՐԱՅԻՆ ԿԱԶՄԱԿԵՐՊՈՒԹՅԱՆ ՆԻՍՏԵՐԻ ԴԱՀԼԻՃԻ ԵՎ ՈՒՍՈՒՑՉԱՆՈՑԻ ՎԵՐԱՆՈՐՈԳՈՒՄ

ՆԱԽԱԳԾԻ ՀԱՍՑԵ՝
PROJECT ADDRESS:
ՀՀ Կոտայքի մարզ, ք. Աբովյան, 3-րդ միկրոշրջան, Ս. Մնացականյանի փող., 5 շենք

ՊԱՏՎԻՐԱՏՈՒ՝ ՀՀ Քաղաքաշինության նախարարություն
CLIENT: The Republic of Armenia Ministry of Urban Development

Պայմանագրի համարը՝ N ՔՆ-ԲԲԱՀԱՇՁԲ-15/24
CONTRACT NUMBER: N ՔՆ-ԲԲԱՀԱՇՁԲ-15/24

ՆԱԽԱԳԾԱՅԻՆ ՓՈՒԼ՝
PROJECT PHASE:
ԱՇԽԱՏԱՆՔԱՅԻՆ ՆԱԽԱԳԻԾ
CONSTRUCTION DOCUMENTATION

ԳԾԱԳՐԻ ԱՆՎԱՆՈՒՄԸ՝
DRAWING TITLE:
ՆԻՍՏԵՐԻ ԴԱՀԼԻՃԻ ՎԵՐԱՆՈՐՈԳՄԱՆ ՀԱՏԱԿԱԳԻԾ

Մասշտաբ՝ 1:100
SCALE: 1:100

ԳԾԱԳՐԻ ՀԱՄԱՐԸ՝ SHEET NUMBER:	Թերթ Sheet	Թերթեր Sheets
	ԱԼ-6	13

Տնօրեն՝ Տ. Վիրաբյան
DIRECTOR: T. Virabyan

Գծագրեց՝ Հ. Փաշիկյան
DRAWN BY: H. Pashikyan

Ստուգեց՝ Տ. Վիրաբյան
CHECKED BY: T. Virabyan

All drawings and written material appearing herein constitute original and unpublished work of the Architect and may not be used or disclosed without prior written consent of the Architect.

2015 NEW INDUSTRIES.

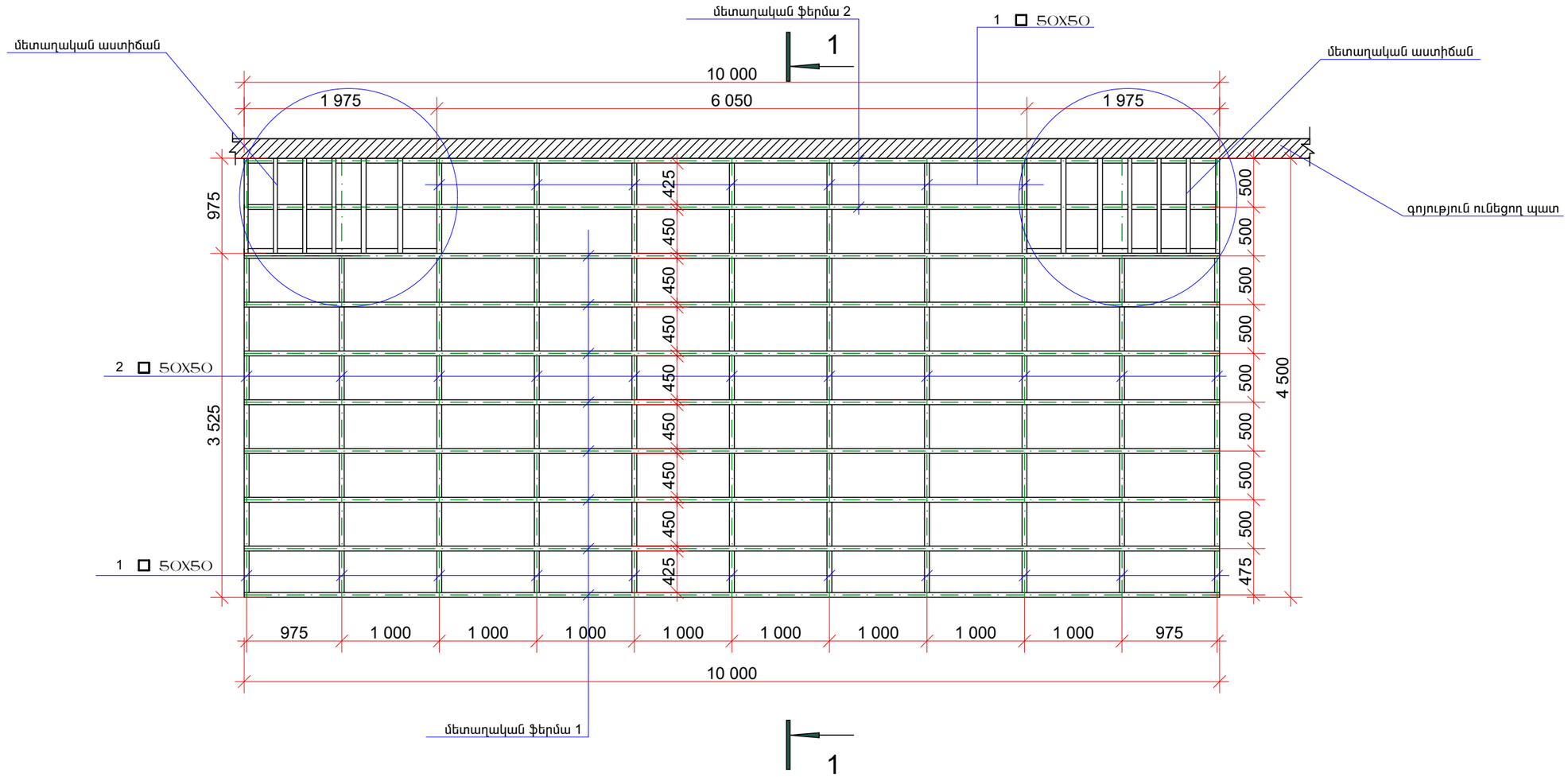

ԲԵՄԱՀԱՐԹԱԿԻ ՄԵՏԱՂԱԿԱՆ ՀԻՄՆԱԿՄԱԽՔ M1:50

ԾԱՆՈԹՈՒԹՅՈՒՆ

Մետաղական ֆերմաները և մետաղական դետալները բեմահարթակի ամրացնել ծածկին և պատին դյուբելներով 300 մմ քայլով:

ՆԱԽԱԳԾՈՂ ԸՆԿԵՐՈՒԹՅՈՒՆ՝
DESIGN COMPANY:

«ՆՅՈՒ ԻՆԴԱՍԹՐԻԶ» ՍՊԸ
ՀՀ, Երեւան 0064,
Բագրեւանդի 1/3 39,
հեռ. (374 11) 585515
էլ. հասցե՝ newindustries@mail.ru
կայք՝ www.newindustries.am

NEW INDUSTRIES LLC
39 1/3 Bagrevand street,
0064 Yerevan , RA
tel. (374 11) 585515
e-mail: newindustries@mail.ru
web: www.newindustries.am

Լիցենզիայի համար 15737
License number 15737

ՆԱԽԱԳԾԻ ԱՆՎԱՆՈՒՄ՝
PROJECT TITLE:
ՀՀ ԿՈՏԱՅՔԻ ՄԱՐԶԻ ԱԲՈՎՅԱՆ ՔԱՂԱՔԻ«ՎԻԿՏՈՐ ՀԱՄԲԱՐՁՈՒՄՅԱՆԻ ԱՆՎԱՆ ԹԻՎ 10 ՀԻՄՆԱԿԱՆ ԴՊՐՈՑ» ՊԵՏԱԿԱՆ ՈՉ ԱՌԵՎՏՐԱՅԻՆ ԿԱԶՄԱԿԵՐՊՈՒԹՅԱՆ ՆԻՍՏԵՐԻ ԴԱՀԼԻՃԻ ԵՎ ՈՒՍՈՒՑՉԱՆՈՑԻ ՎԵՐԱՆՈՐՈԳՈՒՄ

ՆԱԽԱԳԾԻ ՀԱՍՑԵ՝
PROJECT ADDRESS:
ՀՀ Կոտայքի մարզ, ք. Աբովյան, 3-րդ միկրոշրջան, Ս. Մնացականյանի փող., 5 շենք

ՊԱՏՎԻՐԱՏՈՒ՝ ՀՀ Քաղաքաշինության նախարարություն
CLIENT: The Republic of Armenia Ministry of Urban Development

Պայմանագրի համարը՝ N ՔՆ-ԲԸԱՀԱՇՁԲ-15/24
CONTRACT NUMBER: N ՔՆ-ԲԸԱՀԱՇՁԲ-15/24

ՆԱԽԱԳԾԱՅԻՆ ՓՈՒԼ՝
PROJECT PHASE:
ԱՇԽԱՏԱՆՔԱՅԻՆ ՆԱԽԱԳԻԾ
CONSTRUCTION DOCUMENTATION

ԳԾԱԳՐԻ ԱՆՎԱՆՈՒՄԸ՝
DRAWING TITLE:
ԲԵՄԱՀԱՐԹԱԿԻ ՄԵՏԱՂԱԿԱՆ ՀԻՄՆԱԿՄԱԽՔ

Մասշտաբ՝ 1:50
SCALE: 1:50

ԳԾԱԳՐԻ ՀԱՄԱՐԸ՝ SHEET NUMBER:	Թերթ Sheet	Թերթեր Sheets
	ՃԼ-7	13

Տնօրեն՝ Տ. Վիրաբյան
DIRECTOR: T. Virabyan

Գծագրեց՝ Հ. Փաշիկյան
DRAWN BY: H. Pashikyan

Ստուգեց՝ Տ. Վիրաբյան
CHECKED BY: T. Virabyan

All drawings and written material appearing herein constitute original and unpublished work of the Architect and may not be used or disclosed without prior written consent of the Architect.

2015 NEW INDUSTRIES.

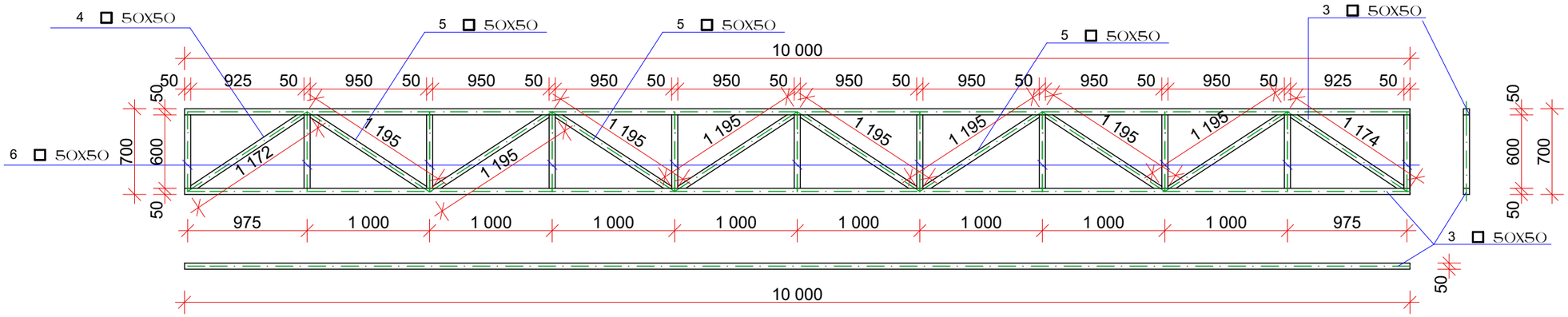

ՄԵՏԱԼԱԿԱՆ ՖԵՐՄ 1 M1:40

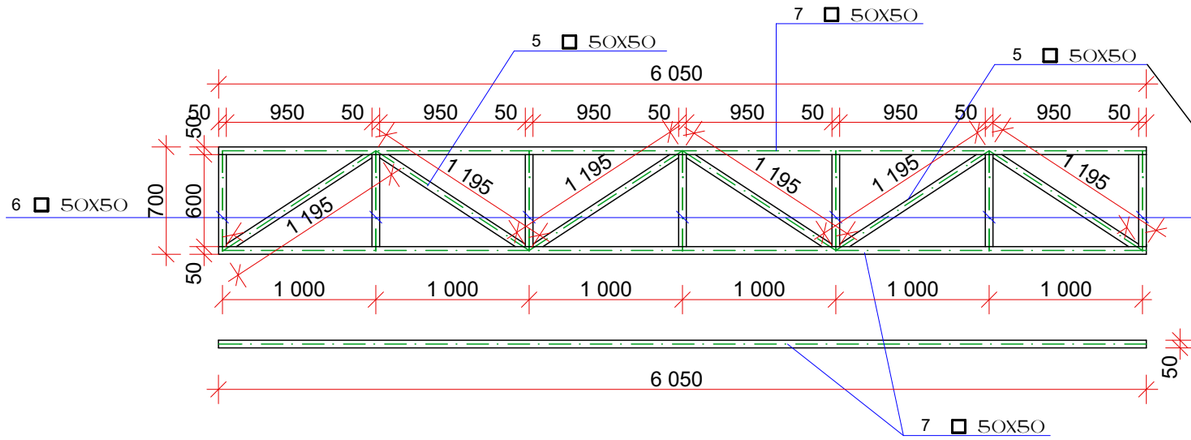

ՄԵՏԱԼԱԿԱՆ ՖԵՐՄ 2 M1:40

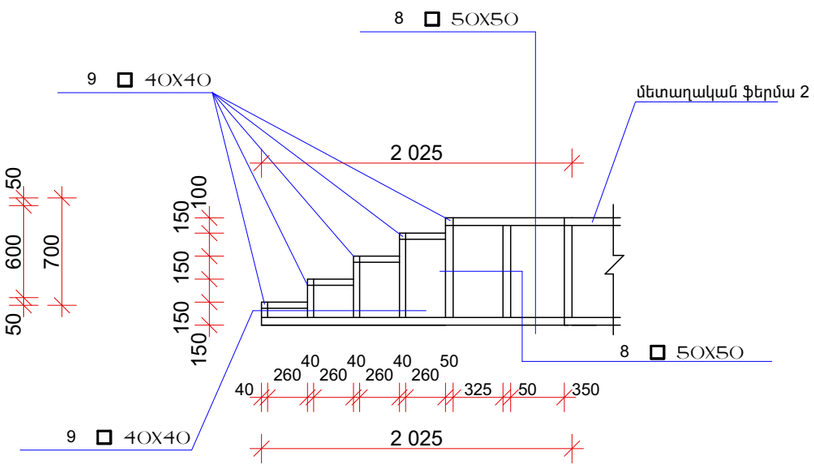

ՄԵՏԱԼԱԿԱՆ ԼԱՏԻՉՆԵՐ M1:40

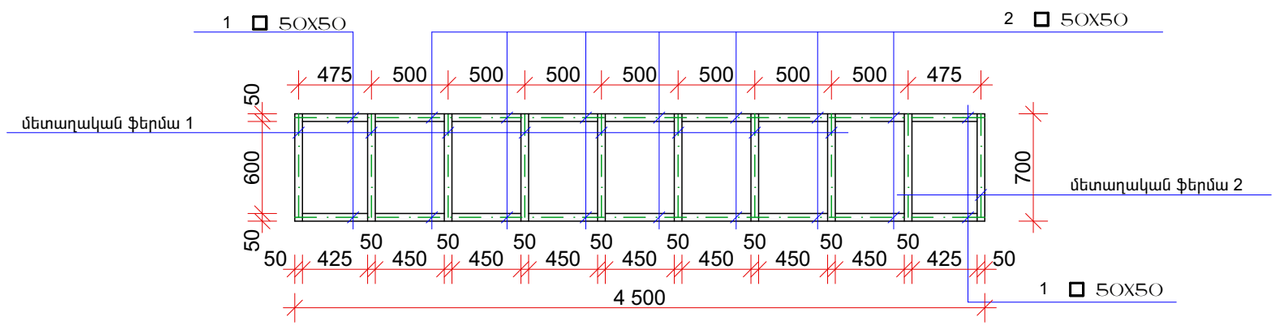

ԿՏՐՎԱԾՔ 1-1 M1:50

ՆՅՈՒ ԻՆԴԱՍԹՐԻԶ ԱՌԱՋԱԴԱՆՔԱՅԻՆ - ՀԵՏԱԶՈՏԱԿԱՆ ԿԱԶՄԱԿԵՐՊՈՒԹՅՈՒՆ

ՆԱԽԱԳԾՈՂ ԸՆԿԵՐՈՒԹՅՈՒՆ՝
DESIGN COMPANY:

«ՆՅՈՒ ԻՆԴԱՍԹՐԻԶ» ՍՊԸ
ՀՀ, Երեւան 0064,
Բագրեւանդի 1/3 39,
հեռ. (374 11) 585515
էլ. հասցե՝ newindustries@mail.ru
կայք՝ www.newindustries.am

NEW INDUSTRIES LLC
39 1/3 Bagrevand street,
0064 Yerevan , RA
tel. (374 11) 585515
e-mail: newindustries@mail.ru
web: www.newindustries.am

Լիցենզիայի համար 15737
License number 15737

ՆԱԽԱԳԾԻ ԱՆՎԱՆՈՒՄ՝
PROJECT TITLE:
ՀՀ ԿՈՏԱՅՔԻ ՄԱՐԶԻ ԱԲՈՎՅԱՆ ՔԱՂԱՔԻ«ՎԻԿՏՈՐ ՀԱՄԲԱՐՁՈՒՄՅԱՆԻ ԱՆՎԱՆ ԹԻՎ 10 ՀԻՄՆԱԿԱՆ ԴՊՐՈՑ» ՊԵՏԱԿԱՆ ՈՉ ԱՌԵՎՏՐԱՅԻՆ ԿԱԶՄԱԿԵՐՊՈՒԹՅԱՆ ՆԻՍՏԵՐԻ ԴԱՀԼԻՃԻ ԵՎ ՈՒՍՈՒՑՉԱՆՈՑԻ ՎԵՐԱՆՈՐՈԳՈՒՄ

ՆԱԽԱԳԾԻ ՀԱՍՑԵ՝
PROJECT ADDRESS:
ՀՀ Կոտայքի մարզ, ք. Աբովյան, 3-րդ միկրոշրջան, Ս. Մնացականյանի փող., 5 շենք

ՊԱՏՎԻՐԱՏՈՒ՝ ՀՀ Քաղաքաշինության նախարարություն
CLIENT: The Republic of Armenia Ministry of Urban Development

Պայմանագրի համարը՝ N ՔՆ-ԲԸՀՀԱՇՁԲ-15/24
CONTRACT NUMBER: N ՔՆ-ԲԸՀՀԱՇՁԲ-15/24

ՆԱԽԱԳԾԱՅԻՆ ՓՈՒԼ՝
PROJECT PHASE:
ԱՇԽԱՏԱՆՔԱՅԻՆ ՆԱԽԱԳԻԾ
CONSTRUCTION DOCUMENTATION

ԳԾԱԳՐԻ ԱՆՎԱՆՈՒՄԸ՝
DRAWING TITLE:
ՄԵՏԱՂԱԿԱՆ ՖԵՐՄԱՆԵՐ, ՄԵՏԱՂԱԿԱՆ ԴԵՏԱԼՆԵՐ

Մասշտաբ՝ 1:40
SCALE: 1:40

ԳԾԱԳՐԻ ՀԱՄԱՐԸ՝ SHEET NUMBER:	Թերթ Sheet	Թերթեր Sheets
	ՃԼ-8	13

Տնօրեն՝ Տ. Վիրաբյան
DIRECTOR: T. Virabyan

Գծագրեց՝ Հ. Փաշիկյան
DRAWN BY: H. Pashikyan

Ստուգեց՝ Տ. Վիրաբյան
CHECKED BY: T. Virabyan

All drawings and written material appearing herein constitute original and unpublished work of the Architect and may not be used or disclosed without prior written consent of the Architect.

2015 NEW INDUSTRIES.

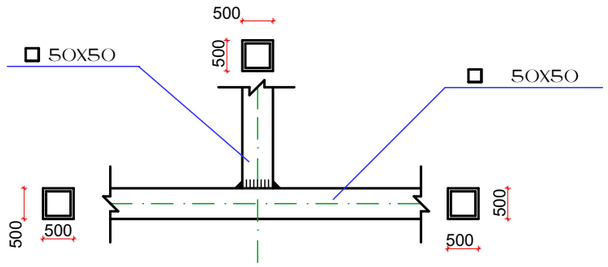

Հանգույց "1" M1:20

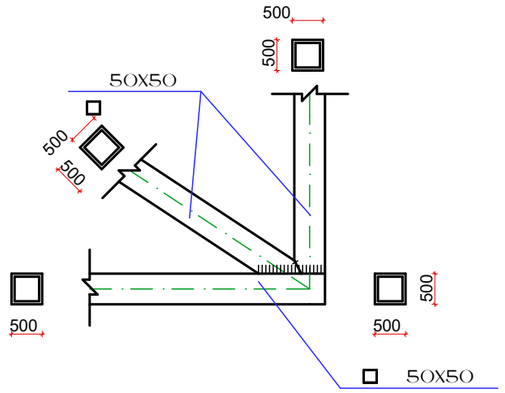

Հանգույց "3" M1:20

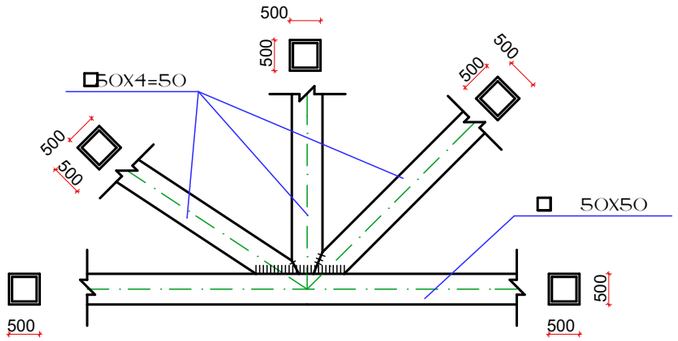

Հանգույց "2" M1:20

Մետաղական տարրերի մասնագիր

Դիրք	Հատվածք	Երկ. /մմ/	Քանակ/հատ/	Ընդամենը /մ/
1	□ 50X50	425	36	15.3
2	□ 50X50	450	146	65.7
3	□ 50X50	10000	16	160.0
4	□ 50X50	1172	16	18.8
5	□ 50X50	1195	76	90.9
6	□ 50X50	600	102	61.2
7	□ 50X50	6050	4	24.2
8	□ 50X50	13600		13.6
9	□ 40X40	12600		12.6
Ընդամենը /մ/				462.3

ՆՅՈՒ ԻՆԴԱՍԹՐԻԶ ՍՊԸ - ԳԻՏԱՇԽԱՏԱՆՔԱՅԻՆ ԸՆԿԵՐՈՒԹՅՈՒՆ

ՆԱԽԱԳԾՈՂ ԸՆԿԵՐՈՒԹՅՈՒՆ՝
DESIGN COMPANY:

«ՆՅՈՒ ԻՆԴԱՍԹՐԻԶ» ՍՊԸ
ՀՀ, Երեւան 0064,
Բագրեւանդի 1/3 39,
հեռ. (374 11) 585515
էլ. հասցե՝ newindustries@mail.ru
կայք՝ www.newindustries.am

NEW INDUSTRIES LLC
39 1/3 Bagrevand street,
0064 Yerevan , RA
tel. (374 11) 585515
e-mail: newindustries@mail.ru
web: www.newindustries.am

Լիցենզիայի համար 15737
License number 15737

ՆԱԽԱԳԾԻ ԱՆՎԱՆՈՒՄ՝
PROJECT TITLE:
ՀՀ ԿՈՏԱՅՔԻ ՄԱՐԶԻ ԱԲՈՎՅԱՆ ՔԱՂԱՔԻ«ՎԻԿՏՈՐ ՀԱՄԲԱՐՁՈՒՄՅԱՆԻ ԱՆՎԱՆ ԹԻՎ 10 ՀԻՄՆԱԿԱՆ ԴՊՐՈՑ» ՊԵՏԱԿԱՆ ՈՉ ԱՌԵՎՏՐԱՅԻՆ ԿԱԶՄԱԿԵՐՊՈՒԹՅԱՆ ՆԻՍՏԵՐԻ ԴԱՀԼԻՃԻ ԵՎ ՈՒՍՈՒՑՉԱՆՈՑԻ ՎԵՐԱՆՈՐՈԳՈՒՄ

ՆԱԽԱԳԾԻ ՀԱՍՑԵ՝
PROJECT ADDRESS:
ՀՀ Կոտայքի մարզ, ք. Աբովյան, 3-րդ միկրոշրջան, Ս. Մնացականյանի փող., 5 շենք

ՊԱՏՎԻՐԱՏՈՒ՝ ՀՀ Քաղաքաշինության նախարարություն
CLIENT: The Republic of Armenia Ministry of Urban Development

Պայմանագրի համարը՝ N ՔՆ-ԲԸԱՀԱՇՁԲ-15/24
CONTRACT NUMBER: N ՔՆ-ԲԸԱՀԱՇՁԲ-15/24

ՆԱԽԱԳԾԱՅԻՆ ՓՈՒԼ՝
PROJECT PHASE:
ԱՇԽԱՏԱՆՔԱՅԻՆ ՆԱԽԱԳԻԾ
CONSTRUCTION DOCUMENTATION

ԳԾԱԳՐԻ ԱՆՎԱՆՈՒՄԸ՝
DRAWING TITLE:
ՀԱՆԳՈՒՅՑՆԵՐ, ՄԵՏԱՂԱԿԱՆ ՏԱՐՐԵՐԻ ՄԱՍՆԱԳԻՐ

Մասշտաբ՝ 1:20
SCALE: 1:20

ԳԾԱԳՐԻ ՀԱՄԱՐԸ՝ SHEET NUMBER:	Թերթ Sheet	Թերթեր Sheets
	ՃԼ-9	13

Տնօրեն՝ Տ. Վիրաբյան
DIRECTOR: T. Virabyan

Գծագրեց՝ Հ. Փաշիկյան
DRAWN BY: H. Pashikyan

Ստուգեց՝ Տ. Վիրաբյան
CHECKED BY: T. Virabyan

All drawings and written material appearing herein constitute original and unpublished work of the Architect and may not be used or disclosed without prior written consent of the Architect.

2015 NEW INDUSTRIES.

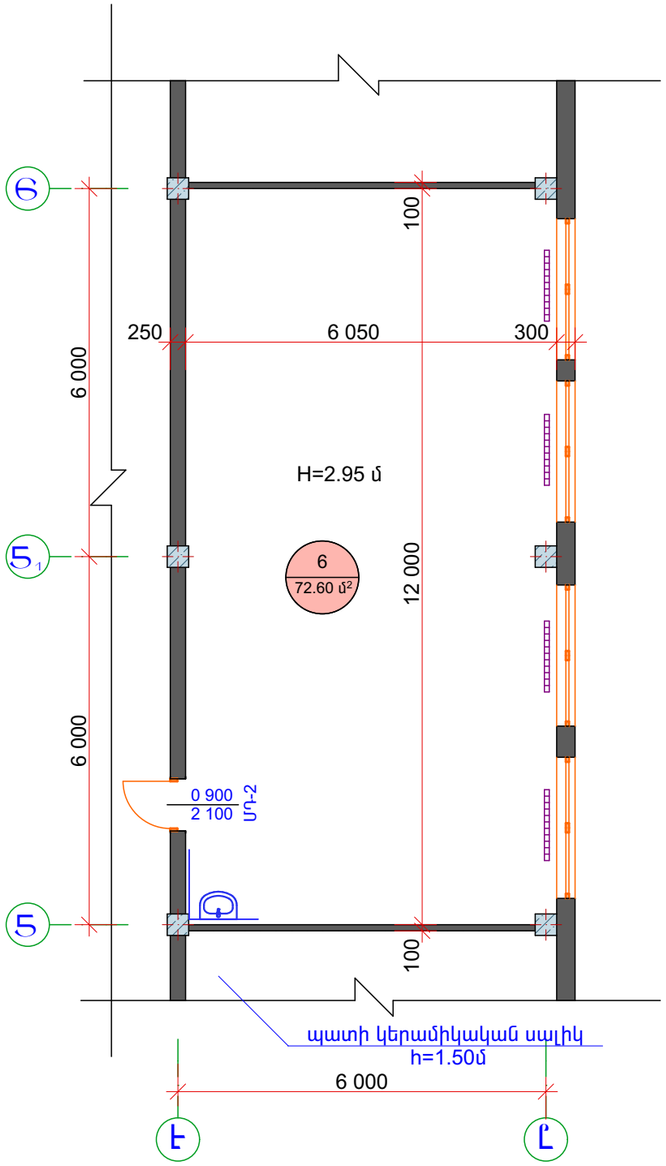

ԱՌՈՒՑՉԱՆՈՑԻ ՎԵՐԱՆԱՐՈՒՄՆ ՀԱՏԱԿԱՆԻՑ M1:100

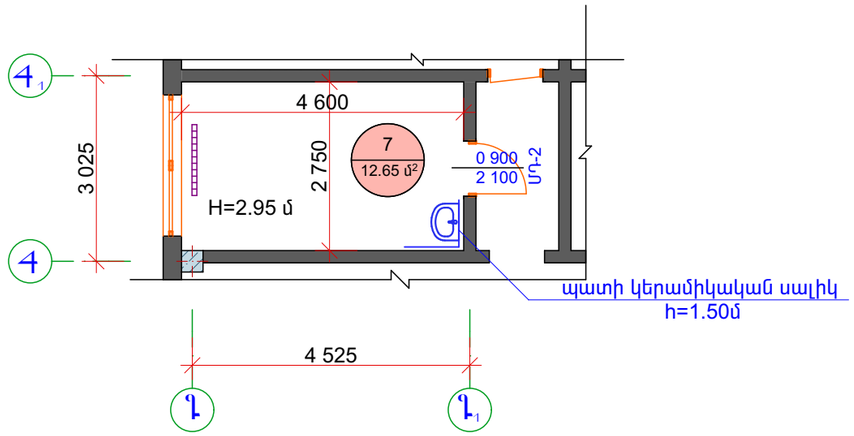

ԼՈՒՅՍԻ ՎԵՐԱՆԱՐՈՒՄՆ ՀԱՏԱԿԱՆԻՑ M1:100

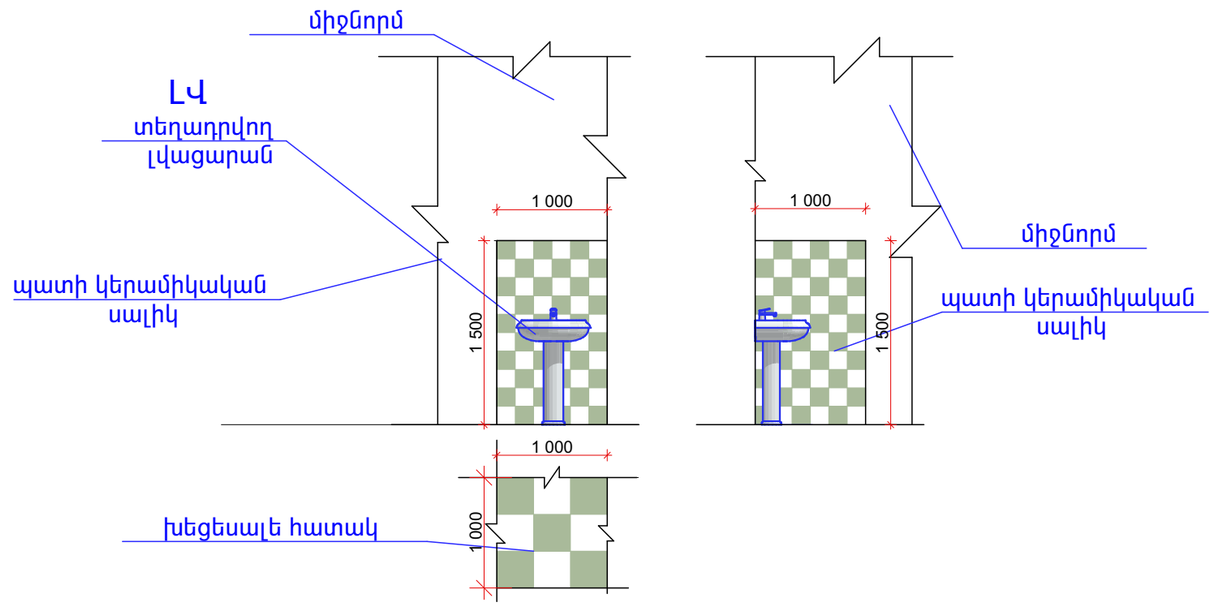

ՊԱՅՄԱՆԱԿԱՆ ՆՇԱՆՆԵՐ

վերատեղադրվող թուջե ջեռուցման մարտկոց,

նոր տեղադրվող լվացարան

1. Նոր տեղադրվող դռներ
   ՄԴ-2 0.9x2.1 2 հատ

ԾԱՆՈԹՈՒԹՅՈՒՆ

Նոր իրականացվող հատակների տակ իրականացնել g/a հարթեցնող շերտ: Նախատեսվում է փայտե դռները փոխարինել մետաղապլաստե 60 մմ 4+4 մմ ապակեփաթեթով դռներով: Դռները պատրաստելուց առաջ կատարել նրանց էսկիզների և բացվածքների չափերի ճշտում:

ՆԱԽԱԳԾՈՂ ԸՆԿԵՐՈՒԹՅՈՒՆ՝
DESIGN COMPANY:

«ՆՅՈՒ ԻՆԴԱՍԹՐԻԶ» ՍՊԸ
ՀՀ, Երեւան 0064,
Բագրեւանդի 1/3 39,
հեռ. (374 11) 585515
էլ. հասցե՝ newindustries@mail.ru
կայք՝ www.newindustries.am

NEW INDUSTRIES LLC
39 1/3 Bagrevand street,
0064 Yerevan , RA
tel. (374 11) 585515
e-mail: newindustries@mail.ru
web: www.newindustries.am

Լիցենզիայի համար 15737
License number 15737

ՆԱԽԱԳԾԻ ԱՆՎԱՆՈՒՄ՝
PROJECT TITLE:
ՀՀ ԿՈՏԱՅՔԻ ՄԱՐԶԻ ԱԲՈՎՅԱՆ ՔԱՂԱՔԻ«ՎԻԿՏՈՐ ՀԱՄԲԱՐՁՈՒՄՅԱՆԻ ԱՆՎԱՆ ԹԻՎ 10 ՀԻՄՆԱԿԱՆ ԴՊՐՈՑ» ՊԵՏԱԿԱՆ ՈՉ ԱՌԵՎՏՐԱՅԻՆ ԿԱԶՄԱԿԵՐՊՈՒԹՅԱՆ ՆԻՍՏԵՐԻ ԴԱՀԼԻՃԻ ԵՎ ՈՒՍՈՒՑՉԱՆՈՑԻ ՎԵՐԱՆՈՐՈԳՈՒՄ

ՆԱԽԱԳԾԻ ՀԱՍՑԵ՝
PROJECT ADDRESS:
ՀՀ Կոտայքի մարզ, ք. Աբովյան, 3-րդ միկրոշրջան, Ս. Մնացականյանի փող., 5 շենք

ՊԱՏՎԻՐԱՏՈՒ՝ ՀՀ Քաղաքաշինության նախարարություն
CLIENT: The Republic of Armenia Ministry of Urban Development

Պայմանագրի համարը՝ N ՔՆ-ԲԸԱՀԱՇՁԲ-15/24
CONTRACT NUMBER: N ՔՆ-ԲԸԱՀԱՇՁԲ-15/24

ՆԱԽԱԳԾԱՅԻՆ ՓՈՒԼ՝
PROJECT PHASE:
ԱՇԽԱՏԱՆՔԱՅԻՆ ՆԱԽԱԳԻԾ
CONSTRUCTION DOCUMENTATION

ԳԾԱԳՐԻ ԱՆՎԱՆՈՒՄԸ՝
DRAWING TITLE:
ՈՒՍՈՒՑՉԱՆՈՑԻ ԵՎ ՍԵՆՅԱԿԻ ՎԵՐԱՆՈՐՈԳՄԱՆ ՀԱՏԱԿԱԳԻԾ

Մասշտաբ՝ 1:100
SCALE: 1:100

ԳԾԱԳՐԻ ՀԱՄԱՐԸ՝ SHEET NUMBER:	Թերթ Sheet	Թերթեր Sheets
	ՃԼ-10	13

Տնօրեն՝ Տ. Վիրաբյան
DIRECTOR: T. Virabyan

Գծագրեց՝ Հ. Փաշիկյան
DRAWN BY: H. Pashikyan

Ստուգեց՝ Տ. Վիրաբյան
CHECKED BY: T. Virabyan

All drawings and written material appearing herein constitute original and unpublished work of the Architect and may not be used or disclosed without prior written consent of the Architect.

2015 NEW INDUSTRIES.

ՍԵՆՔԵՐԻ ԱՆՎԱՆՈՒՄԸ	ՀԱՏԱԿ		ՊԱՏԵՐ, ՄԻՋՆՈՐՄԵՐ		ԱՌԱՍՏԱՂ		ՇՐԻՇԱԿ	
	ՏԱՐՐԵՐ	ՄԱԿԵՐԵՍ	ՏԱՐՐԵՐ	ՄԱԿԵՐԵՍ	ՏԱՐՐԵՐ	ՄԱԿԵՐԵՍ	ՏԱՐՐԵՐ	գծ.մ
Նախասրահ 1	մանրահատակ	113.56 մ^2	յուղաներկ h=1.5 մ լատեքս h=1.45 մ	43.72 մ^2 43.12 մ^2	լատեքս	113.56 մ^2	ՄԴՖ շրիշակ	24.15 մ
Նիստերի դահլիճ 2	մանրահատակ տախտակից բեմ	208.36 մ^2 65.24 մ^2	յուղաներկ h=1.5 մ լատեքս h=3.50 մ	98.95 մ^2 230.65 մ^2	կախովի առաստաղ	253.36 մ^2	ՄԴՖ շրիշակ	59.15 մ
Պահեստային սենյակ 3	մանրահատակ	33.55 մ^2	յուղաներկ h=1.5 մ լատեքս h=4.10 մ	44.85 մ^2 115.59 մ^2	լատեքս	33.55 մ^2	ՄԴՖ շրիշակ	23.80 մ
Հանդերձարան 4	մանրահատակ	4.20 մ^2	յուղաներկ h=1.5 մ լատեքս h=4.10 մ	13.05 մ^2 35.67 մ^2	լատեքս	4.35 մ^2	ՄԴՖ շրիշակ	8.00 մ
Հանդերձարան 5	մանրահատակ	4.35 մ^2	յուղաներկ h=1.5 մ լատեքս h=4.10 մ	13.05 մ^2 35.67 մ^2	լատեքս	4.35 մ^2	ՄԴՖ շրիշակ	8.00 մ
Ուսուցչանոց 6	մանրահատակ խեցեսալե հատակ	71.60 մ^2 1.00 մ^2	յուղաներկ h=1.5 մ լատեքս h=1.45 մ կերամիկական սալիկ	54.15 մ^2 52.34 մ^2 3.0 մ^2	լատեքս	72.60 մ^2	ՄԴՖ շրիշակ	33.10 մ
Սենյակ 7	մանրահատակ խեցեսալե հատակ	11.65 մ^2 1.00 մ^2	յուղաներկ h=1.5 մ լատեքս h=1.45 մ կերամիկական սալիկ	21.05 մ^2 20.31 մ^2 3.0 մ^2	լատեքս	12.65 մ^2	ՄԴՖ շրիշակ	13.80 մ
Ընդհանուր	մանրահատակ	447.27 մ^2	յուղաներկ	288.82 մ^2	լատեքս	241.06 մ^2	ՄԴՖ շրիշակ	170.0 մ
	տախտակից բեմ	65.24 մ^2	լատեքս	533.35 մ^2				
	խեցեսալե հատակ	2.00 մ^2	կերամիկական սալիկ	6.00 մ^2	կախովի առաստաղ	253.36 մ^2		

ՀԱՐԿԻ ՍԵՆՔԵՐԻ ՎԵՐԱՆՈՐՈԳՄԱՆ ԸՆԴՀԱՆՈՒՐ ՏԵՍԱԼՆԵՐԸ

Հ-ՈՒ ՀԱՐԿ

ՈՒՇԱԴՐՈՒԹՅՈՒՆ

Նիստերի դահլիճի առաստաղները իրականացնել կախովի արմստրոնգ տիպի առաստաղով, կերամիկական սալիկների և պատերի գույների ընտրությունը կատարել պատվիրատուի համաձայնությամբ: Մինչև հատակները իրականացնելը տեղադրել բոլոր ինժեներական կոմունիկացիաները

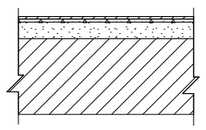 1, 2, 3, 4, 5, 6, 7	Մանրահատակ	447.27 մ^2
	Նրբատախտակ 10 մմ	
	Ց/Ա հարթեցնող շերտ 30 մմ	
	Միջհարկային ծածկ	

ՃԱՆՈԹՈՒԹՅՈՒՆ

Նոր իրականացվող հատակների տակ իրականացնել ց/ա հարթեցնող շերտ, նրբատախտակ, հատակները իրականացնել մանրահատակից համապատասխանաբար ՄԴՖ շրիշակներով: Իրականացնել նոր մետաղական հիմնակմախքով բեմահարթակ երեսապատելով տախտակով: Պատերի և առաստաղի վնասված գաջի սվաղը վերականգնել, պատերը և առաստաղը պատել յուղաներկով և լատեքսային ներկով: Նոր տեղադրվող լվացարանների հատվածում պատերը և հատակը իրականացնել համապատասխանաբար կերամիկական սալիկներով և խեցեսալով: Վերատեղադրել թուջե ջեռուցման մարտկոցները:

ՆԱԽԱԳԾՈՂ ԸՆԿԵՐՈՒԹՅՈՒՆ՝
DESIGN COMPANY:

«ՆՅՈՒ ԻՆԴԱՍԹՐԻԶ» ՍՊԸ
ՀՀ, Երևան 0064,
Բագրեւանդի 1/3 39,
հեռ. (374 11) 585515
էլ. հասցե՝ newindustries@mail.ru
կայք՝ www.newindustries.am

NEW INDUSTRIES LLC
39 1/3 Bagrevand street,
0064 Yerevan , RA
tel. (374 11) 585515
e-mail: newindustries@mail.ru
web: www.newindustries.am

Լիցենզիայի համար 15737
License number 15737

ՆԱԽԱԳԾԻ ԱՆՎԱՆՈՒՄ՝
PROJECT TITLE:
ՀՀ ԿՈՏԱՅՔԻ ՄԱՐԶԻ ԱԲՈՎՅԱՆ ՔԱՂԱՔԻ«ՎԻԿՏՈՐ ՀԱՄԲԱՐՁՈՒՄՅԱՆԻ ԱՆՎԱՆ ԹԻՎ 10 ՀԻՄՆԱԿԱՆ ԴՊՐՈՑ» ՊԵՏԱԿԱՆ ՈՉ ԱՌԵՎՏՐԱՅԻՆ ԿԱԶՄԱԿԵՐՊՈՒԹՅԱՆ ՆԻՍՏԵՐԻ ԴԱՀԼԻՃԻ ԵՎ ՈՒՍՈՒՑՉԱՆՈՑԻ ՎԵՐԱՆՈՐՈԳՈՒՄ

ՆԱԽԱԳԾԻ ՀԱՍՑԵ՝
PROJECT ADDRESS:
ՀՀ Կոտայքի մարզ, ք. Աբովյան, 3-րդ միկրոշրջան, Ս. Մնացականյանի փող., 5 շենք

ՊԱՏՎԻՐԱՏՈՒ՝ ՀՀ Քաղաքաշինության նախարարություն
CLIENT: The Republic of Armenia Ministry of Urban Development

Պայմանագրի համարը՝ N ՔՆ-ԲԸԱՀԱՇՁԲ-15/24
CONTRACT NUMBER: N ՔՆ-ԲԸԱՀԱՇՁԲ-15/24

ՆԱԽԱԳԾԱՅԻՆ ՓՈՒԼ՝
PROJECT PHASE:
ԱՇԽԱՏԱՆՔԱՅԻՆ ՆԱԽԱԳԻԾ
CONSTRUCTION DOCUMENTATION

ԳԾԱԳՐԻ ԱՆՎԱՆՈՒՄԸ՝
DRAWING TITLE:
ՀԱՐԿԻ ՍԵՆՔԵՐԻ ՎԵՐԱՆՈՐՈԳՄԱՆ ԸՆԴՀԱՆՈՒՐ ՏԵՍԱԼՆԵՐ

Մասշտաբ՝
SCALE:

ԳԾԱԳՐԻ ՀԱՄԱՐԸ՝ SHEET NUMBER:	Թերթ Sheet	Թերթեր Sheets
	ՃԼ-11	13

Տնօրեն՝ Տ. Վիրաբյան
DIRECTOR: T. Virabyan

Գծագրեց՝ Հ. Փաշիկյան
DRAWN BY: H. Pashikyan

Ստուգեց՝ Տ. Վիրաբյան
CHECKED BY: T. Virabyan

All drawings and written material appearing herein constitute original and unpublished work of the Architect and may not be used or disclosed without prior written consent of the Architect.

2015 NEW INDUSTRIES.

ՄԴ - 1

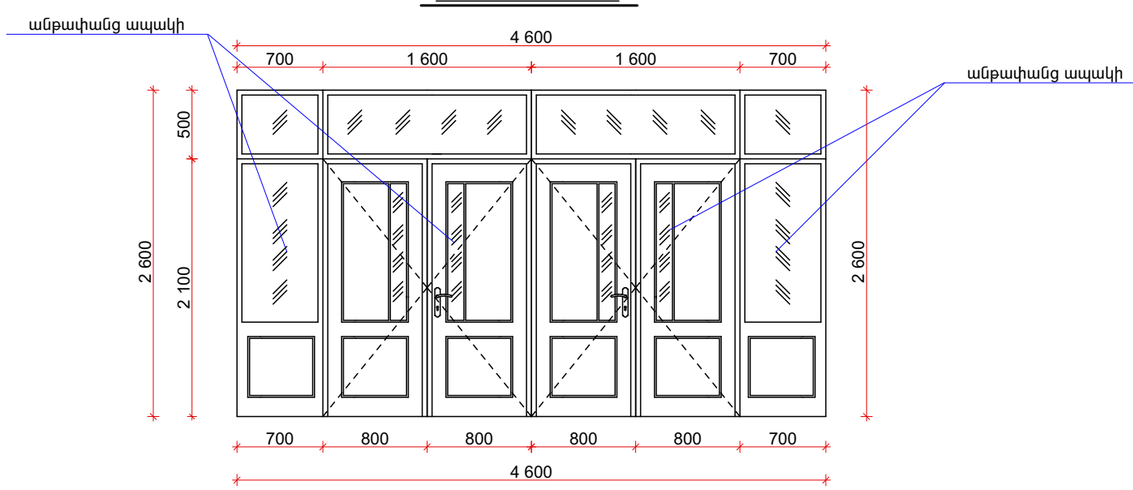

ՄԴ - 2

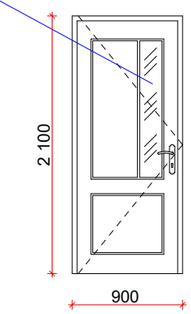

ՄԴ - 3

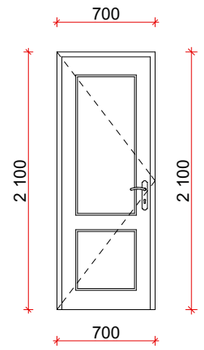

Տեղադրվող դռների էսկիզներ M1:50

Դռների Առանցքն Ակերը

ՇԱՆՈԹՈՒԹՅՈՒՆ

Նախատեսվում է փայտե դռները փոխարինել մետաղապլաստե 60 մմ 4+4 մմ ապակեփաթեթով դռներով: Դռները պատրաստելուց առաջ կատարել նրանց էսկիզների և բացվածքների չափերի ճշտում:

Նոր տեղադրվող մետաղապլաստե դռներ			
1	ՄԴ-1	2	4600x2600
2	ՄԴ-2	3	900x2100
3	ՄԴ-3	2	700x2100

ՆՅՈՒ ԻՆԴԱՍԹՐԻԶ ԱՐՔԻՏԵԿՏՈՒՐԱ - ԳԻՏԱՇԽԱՏԱՆՔԱՅԻՆ ԿԱԶՄԱԿԵՐՊՈՒԹՅՈՒՆ

ՆԱԽԱԳԾՈՂ ԸՆԿԵՐՈՒԹՅՈՒՆ՝
DESIGN COMPANY:

«ՆՅՈՒ ԻՆԴԱՍԹՐԻԶ» ՍՊԸ
ՀՀ, Երեւան 0064,
Բագրեւանդի 1/3 39,
հեռ. (374 11) 585515
էլ. հասցե՝ newindustries@mail.ru
կայք՝ www.newindustries.am

NEW INDUSTRIES LLC
39 1/3 Bagrevand street,
0064 Yerevan , RA
tel. (374 11) 585515
e-mail: newindustries@mail.ru
web: www.newindustries.am

Լիցենզիայի համար 15737
License number 15737

ՆԱԽԱԳԾԻ ԱՆՎԱՆՈՒՄ՝
PROJECT TITLE:
ՀՀ ԿՈՏԱՅՔԻ ՄԱՐԶԻ ԱԲՈՎՅԱՆ ՔԱՂԱՔԻ«ՎԻԿՏՈՐ ՀԱՄԲԱՐՁՈՒՄՅԱՆԻ ԱՆՎԱՆ ԹԻՎ 10 ՀԻՄՆԱԿԱՆ ԴՊՐՈՑ» ՊԵՏԱԿԱՆ ՈՉ ԱՌԵՎՏՐԱՅԻՆ ԿԱԶՄԱԿԵՐՊՈՒԹՅԱՆ ՆԻՍՏԵՐԻ ԴԱՀԼԻՃԻ ԵՎ ՈՒՍՈՒՑՉԱՆՈՑԻ ՎԵՐԱՆՈՐՈԳՈՒՄ

ՆԱԽԱԳԾԻ ՀԱՍՑԵ՝
PROJECT ADDRESS:
ՀՀ Կոտայքի մարզ, ք. Աբովյան, 3-րդ միկրոշրջան, Ս. Մնացականյանի փող., 5 շենք

ՊԱՏՎԻՐԱՏՈՒ՝ ՀՀ Քաղաքաշինության նախարարություն
CLIENT: The Republic of Armenia Ministry of Urban Development

Պայմանագրի համարը՝ N ՔՆ-ԲԲԱՀԱՇՁԲ-15/24
CONTRACT NUMBER: N ՔՆ-ԲԲԱՀԱՇՁԲ-15/24

ՆԱԽԱԳԾԱՅԻՆ ՓՈՒԼ՝
PROJECT PHASE:
ԱՇԽԱՏԱՆՔԱՅԻՆ ՆԱԽԱԳԻԾ
CONSTRUCTION DOCUMENTATION

ԳԾԱԳՐԻ ԱՆՎԱՆՈՒՄԸ՝
DRAWING TITLE:
ՏԵՂԱԴՐՎՈՂ ԴՌՆԵՐԻ ԷՍԿԻԶՆԵՐ, ԴՌՆԵՐԻ ԱՄՐԱՑՄԱՆ ՀԱՆԳՈՒՅՑ

Մասշտաբ՝ 1:50
SCALE: 1:50

ԳԾԱԳՐԻ ՀԱՄԱՐԸ՝ SHEET NUMBER:	Թերթ Sheet	Թերթեր Sheets
	ՃԼ-12	13

Տնօրեն՝ Տ. Վիրաբյան
DIRECTOR: T. Virabyan

Գծագրեց՝ Հ. Փաշիկյան
DRAWN BY: H. Pashikyan

Ստուգեց՝ Տ. Վիրաբյան
CHECKED BY: T. Virabyan

All drawings and written material appearing herein constitute original and unpublished work of the Architect and may not be used or disclosed without prior written consent of the Architect.

2015 NEW INDUSTRIES.

Միջնորմի իրականացում

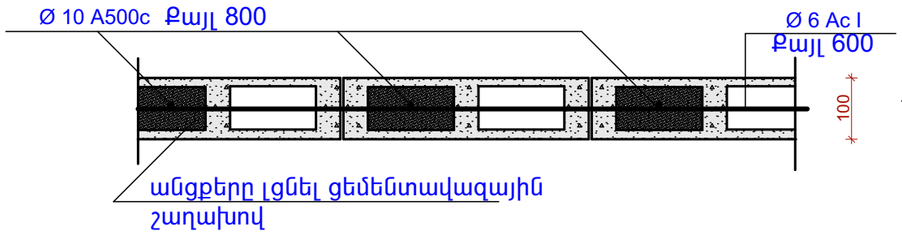

Բարավոր M1:20

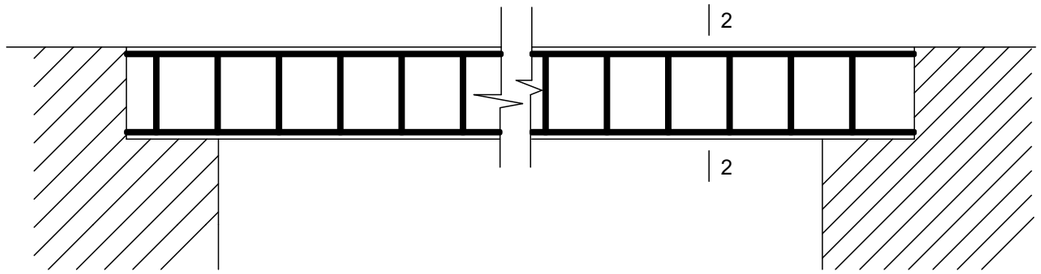

Միջնորմի կապը պետք է կամ պատի հետ

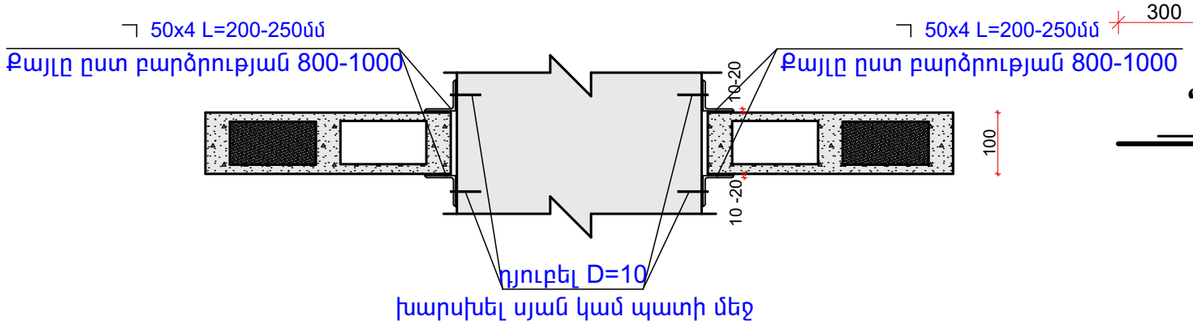

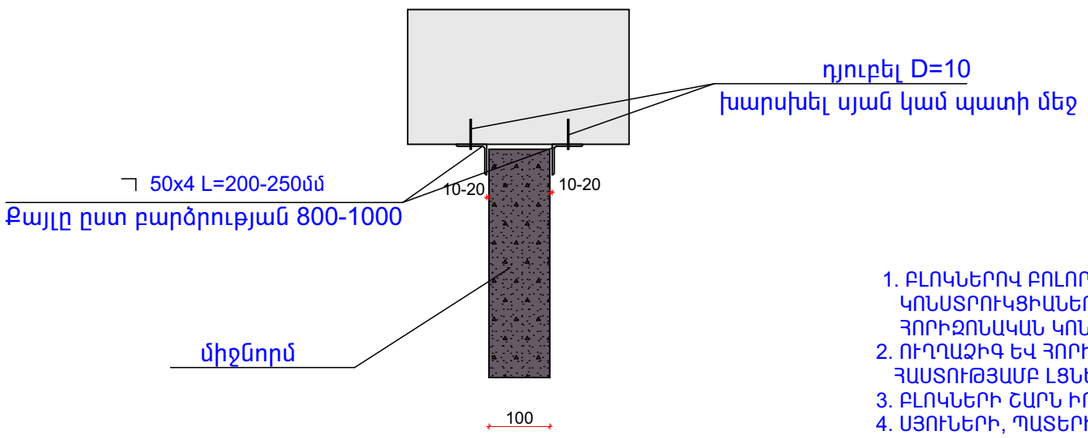

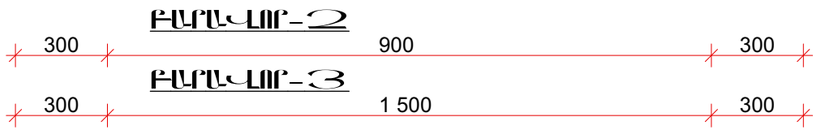

Դիրք 2

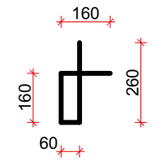

2-2

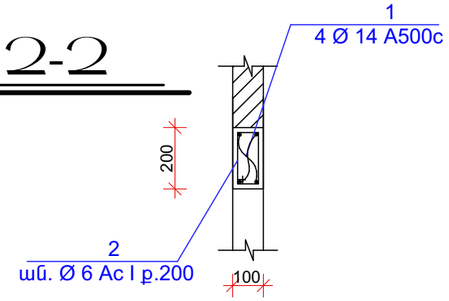

ՇԱՆՈԹՈՒԹՅՈՒՆ

1. ԲԼՈԿՆԵՐՈՎ ԲՈԼՈՐ ՄԻՋՆՈՐՄՆԵՐԸ ՇԱՐԵԼՈՒՑ ՆԱԽԱՏԵՍԵԼ ԿԱՐԱՆՆԵՐ՝ ԲԼՈԿՆԵՐԻ ԵՎ ՈՒՂՂԱՁԻԳ ԿՈՆՍՏՐՈՒԿՑԻԱՆԵՐԻ ՄԻՋԵՎ ԻՐԱԿԱՆԱՑՆԵԼ 10-20ՄՄ-ՈՑ ԿԱՐԱՆՆԵՐ, ԻՍԿ ԲԼՈԿՆԵՐԻ ԵՎ ՀՈՐԻԶՈՆԱԿԱՆ ԿՈՆՍՏՐՈՒԿՑԻԱՆԵՐԻ ՄԻՋԵՎ - 10-20ՄՄ-ՈՑ ԿԱՐԱՆՆԵՐ:
2. ՈՒՂՂԱՁԻԳ ԵՎ ՀՈՐԻԶՈՆԱԿԱՆ ԿԱՐԱՆՆԵՐԸ ՄԻՋՆՈՐՄՆԵՐԻ ԱՄԲՈՂՋ ՀԱՍՏՈՒԹՅԱՄԲ ԼՑՆԵԼ ԷԼԱՍՏԻԿ ՆՅՈՒԹՈՎ՝ ԹԱՂԻՔ ԿԱՄ ՓՐՓՐԱՊԼԱՍՏ:
3. ԲԼՈԿՆԵՐԻ ՇԱՐՆ ԻՐԱԿԱՆԱՑՆԵԼ B10 ԴԱՍԻ ՑԵՄԵՆՏ-ԱՎԱԶԵ ՇԱՂԱԽՈՎ:
4. ՍՅՈՒՆԵՐԻ, ՊԱՏԵՐԻ ԵՎ ՇԱՇԿԻ ՄԵՋ ՆԱԽԱՏԵՍՎԱԾ ԵՆ Փ10 մմ ԱՆՑՔԵՐ:
5. ՄԻՋՆՈՐՄՆԵՐԻ ԻՐԱՐ ՀԵՏ ԲՈԼՈՐ ՀԱՏՄԱՆ ՀԱՏՎԱԾՆԵՐՈՒՄ, ԻՆՉՊԵՍ ՆԱԵՎ ԵԶՐԵՐՈՒՄ ԵՎ ԲԱՑՎԱԾՔՆԵՐԻ ԵՐԿՈՒ ԿՈՂՄԻՑ ԱՆՊԱՅՄԱՆ ՏԵՂԱԴՐԵԼ ԱՄՐԱՆԱՁՈՂԵՐԸ ԵՎ ԼՑՆԵԼ B10 ԴԱՍԻ ՑԵՄԵՆՏ-ԱՎԱԶԵ ՇԱՂԱԽՈՎ:
6. ՈՒՂՂԱՁԻԳ ԱՄՐԱՆԻ ԵՐԿԱՐՈՒԹՅՈՒՆԸ ՍՏԱՆԱԼ ՄԱԿԱԲԵՐՄԱՄԲ՝ ՓԱԹԱԹԵԼՈՎ ՊՈՂՊԱՏԵ ԼԱՐՈՎ:
7. ԱՆՑՔԵՐԸ ՆԵՐԱՐԿԵԼ ՑԵՄԵՆՏ-ԱՎԱԶԱՅԻՆ ՇԱՂԱԽՈՎ:
8. ՄԻՋՆՈՐՈՄՆԵՐԻ ՄԱԿԵՐԵՄՆԵՐԸ ՆԱՅԵԼ ՍՈՒՅՆ ՆԱԽԱԳԾԻ ՃԱՐՏԱՐԱՊԵՏԱԿԱՆ ՄԱՍՈՒՄ:

ՆԱԽԱԳԾՈՂ ԸՆԿԵՐՈՒԹՅՈՒՆ՝
DESIGN COMPANY:

«ՆՅՈՒ ԻՆԴԱՍԹՐԻԶ» ՍՊԸ
ՀՀ, Երեւան 0064,
Բագրեւանդի 1/3 39,
հեռ. (374 11) 585515
էլ. հասցե՝ newindustries@mail.ru
կայք՝ www.newindustries.am

NEW INDUSTRIES LLC
39 1/3 Bagrevand street,
0064 Yerevan , RA
tel. (374 11) 585515
e-mail: newindustries@mail.ru
web: www.newindustries.am

Լիցենզիայի համար 15737
License number 15737

ՆԱԽԱԳԾԻ ԱՆՎԱՆՈՒՄ՝
PROJECT TITLE:
ՀՀ ԿՈՏԱՅՔԻ ՄԱՐԶԻ ԱԲՈՎՅԱՆ ՔԱՂԱՔԻ«ՎԻԿՏՈՐ ՀԱՄԲԱՐՁՈՒՄՅԱՆԻ ԱՆՎԱՆ ԹԻՎ 10 ՀԻՄՆԱԿԱՆ ԴՊՐՈՑ» ՊԵՏԱԿԱՆ ՈՉ ԱՌԵՎՏՐԱՅԻՆ ԿԱԶՄԱԿԵՐՊՈՒԹՅԱՆ ՆԻՍՏԵՐԻ ԴԱՀԼԻՃԻ ԵՎ ՈՒՍՈՒՑՉԱՆՈՑԻ ՎԵՐԱՆՈՐՈԳՈՒՄ

ՆԱԽԱԳԾԻ ՀԱՍՑԵ՝
PROJECT ADDRESS:
ՀՀ Կոտայքի մարզ, ք. Աբովյան, 3-րդ միկրոշրջան, Ս. Մնացականյանի փող., 5 շենք

ՊԱՏՎԻՐԱՏՈՒ՝ ՀՀ Քաղաքաշինության նախարարություն
CLIENT: The Republic of Armenia Ministry of Urban Development

Պայմանագրի համարը՝ N ՔՆ-ԲԲԱՀԱՇՁԲ-15/24
CONTRACT NUMBER: N ՔՆ-ԲԲԱՀԱՇՁԲ-15/24

ՆԱԽԱԳԾԱՅԻՆ ՓՈՒԼ՝
PROJECT PHASE:
ԱՇԽԱՏԱՆՔԱՅԻՆ ՆԱԽԱԳԻԾ
CONSTRUCTION DOCUMENTATION

ԳԾԱԳՐԻ ԱՆՎԱՆՈՒՄԸ՝
DRAWING TITLE:
ՄԻՋՆՈՐՄԵՐԻ ԻՐԱԿԱՆԱՑՄԱՆ ՀԱՆԳՈՒՅՑ, ԲԱՐԱՎՈՐ

Մասշտաբ՝ 1:20
SCALE: 1:20

ԳԾԱԳՐԻ ՀԱՄԱՐԸ՝ SHEET NUMBER:	Թերթ Sheet	Թերթեր Sheets
	ՃԼ-13	13

Տնօրեն՝ Տ. Վիրաբյան
DIRECTOR: T. Virabyan

Գծագրեց՝ Հ. Փաշիկյան
DRAWN BY: H. Pashikyan

Ստուգեց՝ Տ. Վիրաբյան
CHECKED BY: T. Virabyan

All drawings and written material appearing herein constitute original and unpublished work of the Architect and may not be used or disclosed without prior written consent of the Architect.

2015 NEW INDUSTRIES.

ԲԱՑԱՏՐԱԳԻՐ ԷԼԵԿՏՐԱՏԵԽՆԻԿԱԿԱՆ ՄԱՍ

Նախագիծը մշակված է համաձայն գործող ՊՍԷ և ՍՆԻ նորմաների: Ըստ էլեկտրամատակարարման հուսալիության աստիճանի կառույցի ընդունիչները հանդիսանում են երկրորդ կատեգորիայի: Սնուցումը իրականացվում է օդային ներանցումով: Ներանցումը կատարվում է վահանայինում, որտեղ տեղադրվում են ներանցման սարքերը:
Էլ.լուսավորությունը նախատեսված է հետևյալ տեսակի՝ բանվորական :
Բաժանարար վահանից տարված են սնող գծեր դեպի խմբային լուսավորության և ուժային վահանակներ: Սնող գծերը նախատեսվում է իրականացնել պղնձյա հաղորդալարերով: Հաղորդալարերը տեղադրել ակոսների մեջ: Խմբային ցանցի հաղորդալարերը նախատեսվում է իրականացնել սվաղի տակ: Անջատիչները և վարդակները տեղադրվում են հատակից 1.2 մ բարձրության վրա: Վահանները տեղադրել հատակից 1.5մ բարձրության վրա հատուկ պատրաստված խորշերի մեջ: Բոլոր վարդակների սնուցումը իրականացնել 3 հաղորդալարերով:
Անվտանգությունը ապահովելու համար անհրաժեշտ է բոլոր էլ. սարքավորումների մետաղական պատյանները միացնել ցանցի զրոյական լարին:
Բոլոր էլեկտրամոնտաժային աշխատանքները կատարել համաձայն գործող էլեկտրատեխնիկական կանոնների և նորմերի:

ՊԱՅՄԱՆԱԿԱՆ ՆՇԱՆՆԵՐ

———	բանվորական լուսավորության ցանց
⋆·⋆·⋆⋆	պաշտպանական հողանցման ցանց
Լվ-1	լուսավորության վահանակ 1
Խ 1	խմբային գիծ
Սգ 1	Սնող գիծ

ՆԱԽԱԳԾԻ ՀԻՄՆԱԿԱՆ ՑՈՒՑԱՆԻՇՆԵՐ			
ՀՀ	ԱՆՎԱՆՈՒՄԸ	ՉԱՓԻ ՄԻԱՎՈՐ	ՔԱՆԱԿ
1	ԷԼԵԿՏՐԱՄԱՏԱԿԱՐԱՐՄԱՆ ԿԱՏԵԳՈՐԻԱՆ	ԿՐԳ	2
2	ՀԱՇՎԱՐԿԱՅԻՆ ԼԱՐՈՒՄ	ՎՈԼՏ	380/220
3	ՀԱՇՎԱՐԿԱՅԻՆ ՀԶՈՐՈՒԹՅՈՒՆ	ԿՎՏ	

ՆԱԽԱԳԾՈՂ ԸՆԿԵՐՈՒԹՅՈՒՆ՝
DESIGN COMPANY:

«ՆՅՈՒ ԻՆԴԱՍԹՐԻԶ» ՍՊԸ
ՀՀ, Երևան 0064,
Բագրեւանդի 1/3 39,
հեռ. (374 11) 585515
էլ. հասցե՝ newindustries@mail.ru
կայք՝ www.newindustries.am

NEW INDUSTRIES LLC
39 1/3 Bagrevand street,
0064 Yerevan , RA
tel. (374 11) 585515
e-mail: newindustries@mail.ru
web: www.newindustries.am

Լիցենզիայի համար 15737
License number 15737

ՆԱԽԱԳԾԻ ԱՆՎԱՆՈՒՄ՝
PROJECT TITLE:
ՀՀ ԿՈՏԱՅՔԻ ՄԱՐԶԻ ԱԲՈՎՅԱՆ ՔԱՂԱՔԻ«ՎԻԿՏՈՐ ՀԱՄԲԱՐՁՈՒՄՅԱՆԻ ԱՆՎԱՆ ԹԻՎ 10 ՀԻՄՆԱԿԱՆ ԴՊՐՈՑ» ՊԵՏԱԿԱՆ ՈՉ ԱՌԵՎՏՐԱՅԻՆ ԿԱԶՄԱԿԵՐՊՈՒԹՅԱՆ ՆԻՍՏԵՐԻ ԴԱՀԼԻՃԻ ԵՎ ՈՒՍՈՒՑՉԱՆՈՑԻ ՎԵՐԱՆՈՐՈԳՈՒՄ

ՆԱԽԱԳԾԻ ՀԱՍՑԵ՝
PROJECT ADDRESS:
ՀՀ Կոտայքի մարզ, ք. Աբովյան, 3-րդ միկրոշրջան, Ս. Մնացականյանի փող., 5 շենք

ՊԱՏՎԻՐԱՏՈՒ՝ ՀՀ Քաղաքաշինության նախարարություն
CLIENT: The Republic of Armenia Ministry of Urban Development

Պայմանագրի համարը՝ N ՔՆ-ԲԲԱՀԱՇՁԲ-15/24
CONTRACT NUMBER: N ՔՆ-ԲԲԱՀԱՇՁԲ-15/24

ՆԱԽԱԳԾԱՅԻՆ ՓՈՒԼ՝
PROJECT PHASE:
ԱՇԽԱՏԱՆՔԱՅԻՆ ՆԱԽԱԳԻԾ
CONSTRUCTION DOCUMENTATION

ԳԾԱԳՐԻ ԱՆՎԱՆՈՒՄԸ՝
DRAWING TITLE:
ԲԱՑԱՏՐԱԳԻՐ ԷԼԵԿՏՐԱՏԵԽՆԻԿԱԿԱՆ ՄԱՍ

Մասշտաբ՝
SCALE:

ԳԾԱԳՐԻ ՀԱՄԱՐԸ՝ SHEET NUMBER:	Թերթ Sheet	Թերթեր Sheets
	էԼ-1	3

Տնօրեն՝ Տ. Վիրաբյան
DIRECTOR: T. Virabyan

Գծագրեց՝ Հ. Փաշիկյան
DRAWN BY: H. Pashikyan

Ստուգեց՝ Տ. Վիրաբյան
CHECKED BY: T. Virabyan

All drawings and written material appearing herein constitute original and unpublished work of the Architect and may not be used or disclosed without prior written consent of the Architect.

2015 NEW INDUSTRIES.

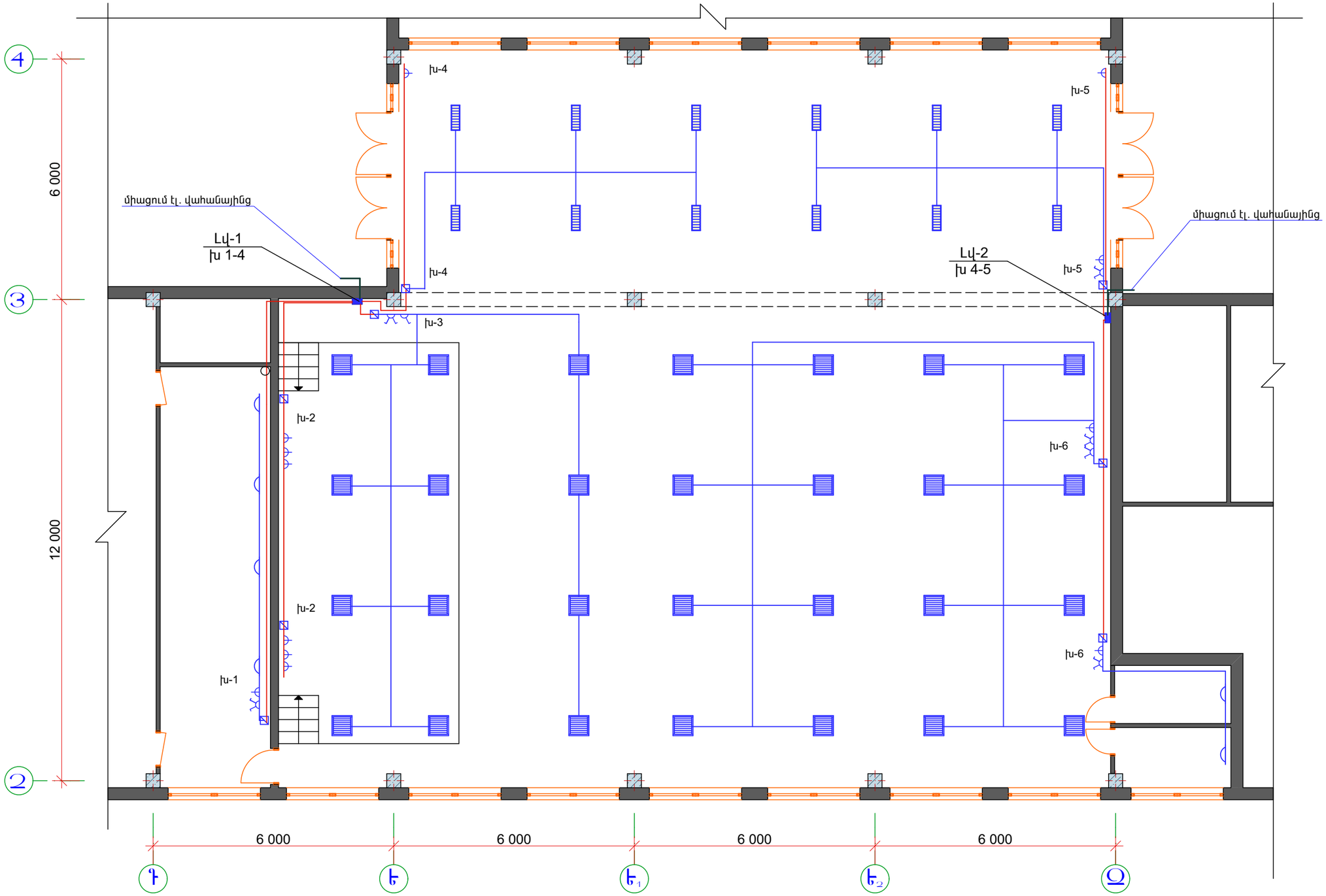

Նիստերի դահլիճի էլ. լուսավորության և վարդակների ցանցի հատակագիծ 1:100

ՊԱՅՄԱՆԱԿԱՆ ՆՇԱՆՆԵՐ

- Հաղորդալար ՊՊՎԳ 3x2.5
- Հաղորդալար ՊՊՎԳ 3x4
- Հաղորդալար ՊՊՎԳ 3x6
- Երկտեղ անջատիչ
- Միատեղ անջատիչ
- Բաժանման տուփ
- Վարդակ
- 2x36 Լյումինիցենտե լամպով լուսատու
- 4x18 Լյումինիցենտե լամպով լուսատու
- Ավտոմատ անջատիչների տուփ
- Պատի լուսատու

ՆԱԽԱԳԾՈՂ ԸՆԿԵՐՈՒԹՅՈՒՆ՝
DESIGN COMPANY:

«ՆՅՈՒ ԻՆԴԱՍԹՐԻԶ» ՍՊԸ
ՀՀ, Երեւան 0064,
Բագրեւանդի 1/3 39,
հեռ. (374 11) 585515
էլ. հասցե՝ newindustries@mail.ru
կայք՝ www.newindustries.am

NEW INDUSTRIES LLC
39 1/3 Bagrevand street,
0064 Yerevan , RA
tel. (374 11) 585515
e-mail: newindustries@mail.ru
web: www.newindustries.am

Լիցենզիայի համար 15737
License number 15737

ՆԱԽԱԳԾԻ ԱՆՎԱՆՈՒՄ՝
PROJECT TITLE:
ՀՀ ԿՈՏԱՅՔԻ ՄԱՐԶԻ ԱԲՈՎՅԱՆ ՔԱՂԱՔԻ«ՎԻԿՏՈՐ ՀԱՄԲԱՐՁՈՒՄՅԱՆԻ ԱՆՎԱՆ ԹԻՎ 10 ՀԻՄՆԱԿԱՆ ԴՊՐՈՑ» ՊԵՏԱԿԱՆ ՈՉ ԱՌԵՎՏՐԱՅԻՆ ԿԱԶՄԱԿԵՐՊՈՒԹՅԱՆ ՆԻՍՏԵՐԻ ԴԱՀԼԻՃԻ ԵՎ ՈՒՍՈՒՑՉԱՆՈՑԻ ՎԵՐԱՆՈՐՈԳՈՒՄ

ՆԱԽԱԳԾԻ ՀԱՍՑԵ՝
PROJECT ADDRESS:
ՀՀ Կոտայքի մարզ, ք. Աբովյան, 3-րդ միկրոշրջան, Ս. Մնացականյանի փող., 5 շենք

ՊԱՏՎԻՐԱՏՈՒ՝ ՀՀ Քաղաքաշինության նախարարություն
CLIENT: The Republic of Armenia Ministry of Urban Development

Պայմանագրի համարը՝ N ՔՆ-ԲԸՀՀԱՇՁԲ-15/24
CONTRACT NUMBER: N ՔՆ-ԲԸՀՀԱՇՁԲ-15/24

ՆԱԽԱԳԾԱՅԻՆ ՓՈՒԼ՝
PROJECT PHASE:
ԱՇԽԱՏԱՆՔԱՅԻՆ ՆԱԽԱԳԻԾ
CONSTRUCTION DOCUMENTATION

ԳԾԱԳՐԻ ԱՆՎԱՆՈՒՄԸ՝
DRAWING TITLE:
ՆԻՍՏԵՐԻ ԴԱՀԼԻՃԻ ԷԼ. ԼՈՒՍԱՎՈՐՈՒԹՅԱՆ ԵՎ ՎԱՐԴԱԿՆԵՐԻ ՑԱՆՑԻ ՀԱՏԱԿԱԳԻԾ

Մասշտաբ՝ 1:100
SCALE: 1:100

ԳԾԱԳՐԻ ՀԱՄԱՐԸ՝ SHEET NUMBER:	Թերթ Sheet	Թերթեր Sheets
	էԼ-2	3

Տնօրեն՝ Տ. Վիրաբյան
DIRECTOR: T. Virabyan

Գծագրեց՝ Հ. Փաշիկյան
DRAWN BY: H. Pashikyan

Ստուգեց՝ Տ. Վիրաբյան
CHECKED BY: T. Virabyan

All drawings and written material appearing herein constitute original and unpublished work of the Architect and may not be used or disclosed without prior written consent of the Architect.

2015 NEW INDUSTRIES.

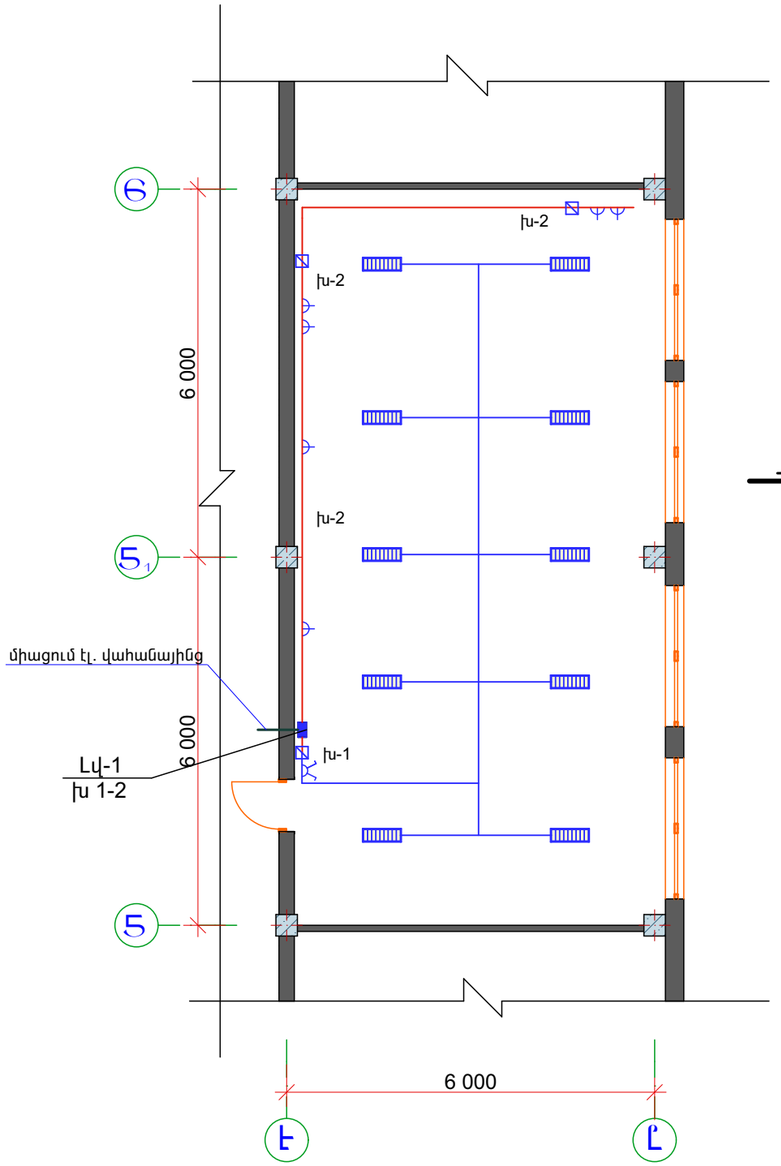

Ութհարկանի էլ. լուսավորության և վարդակների ցանցի հատակագիծ M1:100

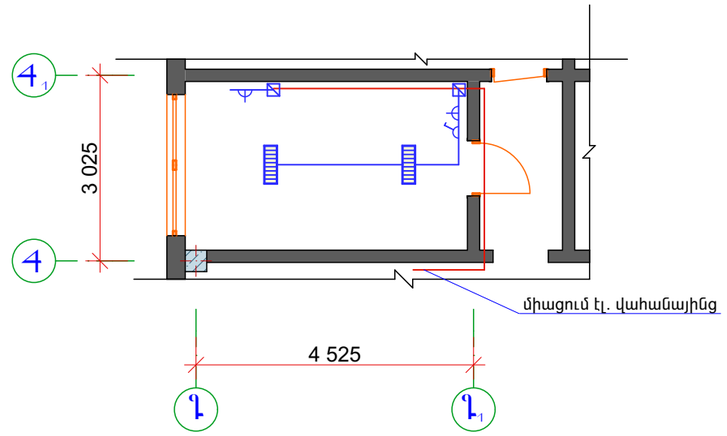

Մեկնաբանի էլ. լուսավորության և վարդակների ցանցի հատակագիծ M1:100

ՊԱՅՄԱՆԱԿԱՆ ՆՇԱՆՆԵՐ

- Երկտեղ անջատիչ
- Միատեղ անջատիչ
- Բաժանման տուփ
- Վարդակ
- 2x36 Լյումինիցենտե լամպով լուսատու
- Ավտոմատ անջատիչների տուփ

ՊԱՅՄԱՆԱԿԱՆ ՆՇԱՆՆԵՐ

- Հաղորդալար ՊՊՎԳ 3x2.5
- Հաղորդալար ՊՊՎԳ 3x4
- Հաղորդալար ՊՊՎԳ 3x6

ՆՅՈՒ ԻՆԴԱՍԹՐԻԶ ՍԱՀՄԱՆԱՓԱԿՈՒՄ ՊԱՏԱՍԽԱՆԱՏՎՈՒԹՅԱՄԲ ԸՆԿԵՐՈՒԹՅՈՒՆ

ՆԱԽԱԳԾՈՂ ԸՆԿԵՐՈՒԹՅՈՒՆ՝
DESIGN COMPANY:

«ՆՅՈՒ ԻՆԴԱՍԹՐԻԶ» ՍՊԸ
ՀՀ, Երեւան 0064,
Բագրեւանդի 1/3 39,
հեռ. (374 11) 585515
էլ. հասցե՝ newindustries@mail.ru
կայք՝ www.newindustries.am

NEW INDUSTRIES LLC
39 1/3 Bagrevand street,
0064 Yerevan , RA
tel. (374 11) 585515
e-mail: newindustries@mail.ru
web: www.newindustries.am

Լիցենզիայի համար 15737
License number 15737

ՆԱԽԱԳԾԻ ԱՆՎԱՆՈՒՄ՝
PROJECT TITLE:
ՀՀ ԿՈՏԱՅՔԻ ՄԱՐԶԻ ԱԲՈՎՅԱՆ ՔԱՂԱՔԻ«ՎԻԿՏՈՐ ՀԱՄԲԱՐՁՈՒՄՅԱՆԻ ԱՆՎԱՆ ԹԻՎ 10 ՀԻՄՆԱԿԱՆ ԴՊՐՈՑ» ՊԵՏԱԿԱՆ ՈՉ ԱՌԵՎՏՐԱՅԻՆ ԿԱԶՄԱԿԵՐՊՈՒԹՅԱՆ ՆԻՍՏԵՐԻ ԴԱՀԼԻՃԻ ԵՎ ՈՒՍՈՒՑՉԱՆՈՑԻ ՎԵՐԱՆՈՐՈԳՈՒՄ

ՆԱԽԱԳԾԻ ՀԱՍՑԵ՝
PROJECT ADDRESS:
ՀՀ Կոտայքի մարզ, ք. Աբովյան, 3-րդ միկրոշրջան, Ս. Մնացականյանի փող., 5 շենք

ՊԱՏՎԻՐԱՏՈՒ՝ ՀՀ Քաղաքաշինության նախարարություն
CLIENT: The Republic of Armenia Ministry of Urban Development

Պայմանագրի համարը՝ N ՔՆ-ԲԲՀՀԱՇՁԲ-15/24
CONTRACT NUMBER: N ՔՆ-ԲԲՀՀԱՇՁԲ-15/24

ՆԱԽԱԳԾԱՅԻՆ ՓՈՒԼ՝
PROJECT PHASE:
ԱՇԽԱՏԱՆՔԱՅԻՆ ՆԱԽԱԳԻԾ
CONSTRUCTION DOCUMENTATION

ԳԾԱԳՐԻ ԱՆՎԱՆՈՒՄԸ՝
DRAWING TITLE:
ՈՒՍՈՒՑՉԱՆՈՑԻ ԵՎ ՍԵՆՅԱԿԻ էլ. ԼՈՒՍԱՎՈՐՈՒԹՅԱՆ ԵՎ ՎԱՐԴԱԿՆԵՐԻ ՑԱՆՑԻ ՀԱՏԱԿԱԳԻԾ

Մասշտաբ՝ 1:100
SCALE: 1:100

ԳԾԱԳՐԻ ՀԱՄԱՐԸ՝ SHEET NUMBER:	Թերթ Sheet	Թերթեր Sheets
	էԼ-3	3

Տնօրեն՝ Տ. Վիրաբյան
DIRECTOR: T. Virabyan

Գծագրեց՝ Հ. Փաշիկյան
DRAWN BY: H. Pashikyan

Ստուգեց՝ Տ. Վիրաբյան
CHECKED BY: T. Virabyan

All drawings and written material appearing herein constitute original and unpublished work of the Architect and may not be used or disclosed without prior written consent of the Architect.

2015 NEW INDUSTRIES.

ՀԻՄՆԱԿԱՆ ՀԱ ԼՐԱԿԱԶՄԻ ԱՇԽԱՏԱՆՔԱՅԻՆ ԳԾԱԳՐԵՐԻ ԱՄՓՈՓԱԳԻՐ

ԹԵՐԹ	ԱՆՎԱՆՈՒՄ	ԾԱՆՈԹՈՒԹՅՈՒՆ
1	Հրդեհային ազդանշանում: Ընդհանուր տվյալներ: Մոնտաժային սխեմա:	
2	Հրդեհային ազդանշանում: Նիստերի դահլիճի հատակագիծ Մ 1:100	

ՎԿԱՅԱԿՈՉՎԱԾ ՓԱՍՏԱԹՂԹԵՐԻ ԱՄՓՈՓԱԳԻՐ

ՆՇԱՆԱԿՈՒՄ	ԱՆՎԱՆՈՒՄ	ԾԱՆՈԹՈՒԹՅՈՒՆ
ՀՀՇՆ II 84-78 ՄԱՍ I ԳԼՈՒԽ 84	Վարչական շենքեր: Նախագծային նորմաներ:	
ՀՀՇՆ II 8.04.02-2005	Շենքերի և շինությունների հրդեհային ավտոմատիկա:	

ԸՆԴՀԱՆՈՒՐ ՏՎՅԱԼՆԵՐ

Հրդեհային ազդանշանման լրակազմի աշխատանքային գծագրերը մշակված են ճարտարապետա - շինարարական գծագրերի հիման վրա: Նախագծի տվյալ մասով իրականացվում է հրդեհային ավտոմատ ազդանշանում: Շենքի ներսում, հրդեհի հայտնաբերման համար նախատեսված են հրդեհային ծխային, ձեռքի ազդասարքեր, ինչպես նաև լույսաձայնային ազդասարք:

Որպես ընդունիչ կայան օգտագործված է 20 մուտքանի թվային հսկիչ պանել, LSD ստեղնաշարով, ա վտոմատ սնուցման բլոկով, ակումուլյատորով: Հրդեհի ազդանշանի դետքում կենտրոնական վահանակի օգնությամբ կարելի է ճշտել, թե որ զոնայում է տագնապ: Ընդունիչ կայանը միացված է պահպանային ազդանշանման սարքին, որը ահազանգի դեպքում ունի հնարավորություն բջջային ցանցով ավտոմատ զանգելու իր մեջ մուտքագրված 12 հեռախոսահամարներին հաջորդաբար (911, և այլ):

Հսկիչ պանելը տեղադրվում է մասնաշենքերը միացնող ճեմասրահում, պահակի սենյակում: Պանելի սնուցումը իրականացվում է ԹՀԲ մակնիշի մալուխով: Հրդեհային համակարգի ազդասարքերը տեղադրվում են պաշտպանվող սենյակի առաստաղի վրա, ինչպես նաև պատերին:

Հրդեհային ազդանշանման ցանցը իրականացված է CV4U մակնիշի մալուխով, պոլիէթիլենային գոֆրե խողովակով, պատերի և առաստաղի վրայով, թաքնված սվաղի շերտի տակ:

Սպասարկող անձնակազմին էլեկտրական հոսանքից պաշտպանելու համար նախատեսվում է հսկիչ պանելի հողակցումը:

ՀՐԴԵՀԱՅԻՆ ԱԶԴԱՆՇԱՆՈՒՄ: ՄՈՆՏԱԺԱՅԻՆ ՍԽԵՄԱ

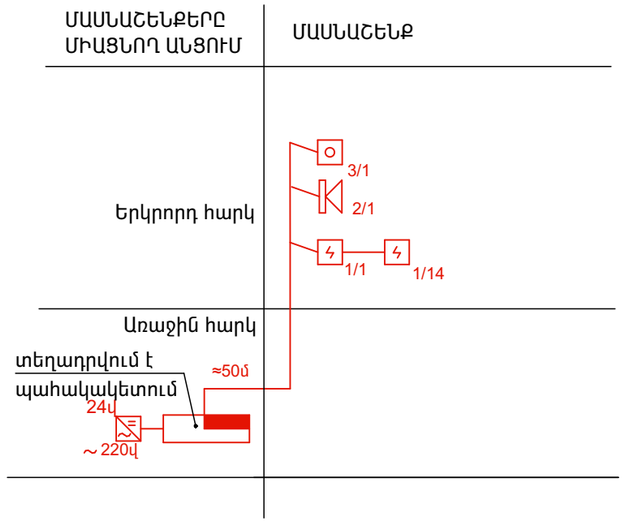

ՍԱՐՔԱՎՈՐՈՒՄՆԵՐԻ ԱՆՎԱՆԱՑՈՒՑԱԿ

NN	ԱՆՎԱՆՈՒՄ	ՄԱԿՆԻՇ	ՉԱՓՄԱ ՆՄԻԱՎՈՐ	ՔԱՆԱԿ	ԾԱՆՈԹՈՒ-ԹՅՈՒՆ
1	2	3	4	5	6
1	20 ՄՈՒՏՔԱՆԻ ՀՍԿԻՉ ՊԱՆԵԼ ,ՍՏԵՂՆԱՇԱՐՈՎ		ԼՐԱԿԱԶՄ	1	
2	ԲՋՋԱՅԻՆ ՀԵՌԱԽՈՍԱՀԱՄԱՐԻՑ ԱՎՏՈՄԱՏ ԱՀԱԶԱՆԳԻ ՍԱՐՔ		ԼՐԱԿԱԶՄ	1	
3	ԱՎՏՈՆՈՄ ՍՆՈՒՑՄԱՆ ԲԼՈԿ		ՀԱՏ	1	
4	ՄԱՐՏԿՈՑ 7 A*կ		ՀԱՏ	1	
5	ԾՐԱԳՐԱՅԻՆ ԱՊԱՀՈՎՈՒՄ		ԼՐԱԿԱԶՄ	1	
6	ՏԱԳՆԱՊԻ ԿՈՃԱԿ		ՀԱՏ	1	
7	ԾԽԱՅԻՆ ՏՎԻՉ		ՀԱՏ	14	
8	ԼՈՒՅՍԱԶԱՅՆԱՅԻՆ ՇՉԱԿ		ՀԱՏ	1	
9	ՄԱԼՈՒԽ	CV4U	Մ	215	
10	ՄԱԼՈՒԽ,ՊՊՆՉԵ ՁԻՂԵՐՈՎ, ՄԵԿՈՒՍԱՑՎԱԾ ՀԱՏՎԱ ԾՔԸ 3x1ՄՄ^2	ԲՐԳ	Մ	5	
11	ՃԱՐՄԱՆԴ		ՀԱՏ	200	
12	ՊՈԼԻԷԹԻԼԵՆԱՅԻՆ ԳՈՖՐԵ ԽՈՂՈՎԱԿ Փ15մմ		Մ	215	
13	ՊՈԼԻԷԹԻԼԵՆԱՅԻՆ ԿԻՍԱԽՈՂՈՎԱԿ 20x80մմ		Մ	50	
14	ՄԻՋՆՈՐՄԻ ՄԵՋ ԱՆՑՔԻ ԲԱՑՈՒՄ և ՓԱԿՈՒՄ		ՏԵՂ	2	
15	ԱԿՈՍՆԵՐԻ ԲԱՑՈՒՄ և ՓԱԿՈՒՄ ՄԱԼՈՒԽԻ ՏԵՂԱԴՐՄԱՆ ՀԱՄԱՐ		Մ	100	
16	400ՄՄ ՀԱՍՏՈՒԹՅԱՆ ՊԱՏԻ ՄԵՋ ԱՆՑՔԻ ԲԱ ՑՈՒՄ և ՓԱԿՈՒՄ		ՏԵՂ	2	
17	ՄԻՋՀԱՐԿԱՅԻՆ ԾԱԾԿԻ ՄԵՋ ԱՆՑՔԻ ԲԱՑՈՒՄ և ՓԱԿՈՒՄ		ՏԵՂ	2	

ՊԱՅՄԱՆԱԿԱՆ ՆՇԱՆՆԵՐ

- 20 Մուտքանի հսկիչ պանել LSD ստեղնաշարով Բջջային հեռախոսահամարից ավտոմատ ահազանգի սարք
- Հրդեհային ծխային ազդասարք
- Հրդեհային ձեռքի ազդասարք
- Հրդեհային լուսաձայնային ազդասարք
- Հրդեհային ազադասարքերի ճառաքայթի համարը և քանակը (4/2)

ՆՅՈՒ ԻՆԴԱՍԹՐԻԶ ՍԱՀՄԱՆԱՓԱԿ ՊԱՏԱՍԽԱՆԱՏՎՈՒԹՅԱՄԲ ԸՆԿԵՐՈՒԹՅՈՒՆ

ՆԱԽԱԳԾՈՂ ԸՆԿԵՐՈՒԹՅՈՒՆ՝
DESIGN COMPANY:

«ՆՅՈՒ ԻՆԴԱՍԹՐԻԶ» ՍՊԸ
ՀՀ, Երեւան 0064,
Բագրեւանդի 1/3 39,
հեռ. (374 11) 585515
էլ. հասցե՝ newindustries@mail.ru
կայք՝ www.newindustries.am

NEW INDUSTRIES LLC
39 1/3 Bagrevand street,
0064 Yerevan , RA
tel. (374 11) 585515
e-mail: newindustries@mail.ru
web: www.newindustries.am

Լիցենզիայի համար 15737
License number 15737

ՆԱԽԱԳԾԻ ԱՆՎԱՆՈՒՄ՝
PROJECT TITLE:
ՀՀ ԿՈՏԱՅՔԻ ՄԱՐԶԻ ԱԲՈՎՅԱՆ ՔԱՂԱՔԻ«ՎԻԿՏՈՐ ՀԱՄԲԱՐՁՈՒՄՅԱՆԻ ԱՆՎԱՆ ԹԻՎ 10 ՀԻՄՆԱԿԱՆ ԴՊՐՈՑ» ՊԵՏԱԿԱՆ ՈՉ ԱՌԵՎՏՐԱՅԻՆ ԿԱԶՄԱԿԵՐՊՈՒԹՅԱՆ ԼԻՍՏԵՐԻ ԴԱՀԼԻՃԻ ԵՎ ՈՒՍՈՒՑՉԱՆՈՑԻ ՎԵՐԱՆՈՐՈԳՈՒՄ

ՆԱԽԱԳԾԻ ՀԱՍՑԵ՝
PROJECT ADDRESS:
ՀՀ Կոտայքի մարզ, ք. Աբովյան, 3-րդ միկրոշրջան, Ս. Մնացականյանի փող., 5 շենք

ՊԱՏՎԻՐԱՏՈՒ՝ ՀՀ Քաղաքաշինության նախարարություն
CLIENT: The Republic of Armenia Ministry of Urban Development

Պայմանագրի համարը՝ N ՔՆ-ԲԸԱՀԱՇՁԲ-15/24
CONTRACT NUMBER: N ՔՆ-ԲԸԱՀԱՇՁԲ-15/24

ՆԱԽԱԳԾԱՅԻՆ ՓՈՒԼ՝
PROJECT PHASE:
ԱՇԽԱՏԱՆՔԱՅԻՆ ՆԱԽԱԳԻԾ
CONSTRUCTION DOCUMENTATION

ԳԾԱԳՐԻ ԱՆՎԱՆՈՒՄԸ՝
DRAWING TITLE:
ՀՐԴԵՀԱՅԻՆ ԱԶԴԱՆՇՈՒՄ, ԸՆԴՀԱՆՈՒՐ ՏՎՅԱԼՆԵՐ, ՄՈՆՏԱԺԱՅԻՆ ՍԽԵՄԱ

Մասշտաբ՝
SCALE:

ԳԾԱԳՐԻ ՀԱՄԱՐԸ՝ SHEET NUMBER:	Թերթ Sheet	Թերթեր Sheets
	1	2

Տնօրեն՝ Տ. Վիրաբյան
DIRECTOR: T. Virabyan

Գծագրեց՝ Հ. Փաշիկյան
DRAWN BY: H. Pashikyan

Ստուգեց՝ Տ. Վիրաբյան
CHECKED BY: T. Virabyan

All drawings and written material appearing herein constitute original and unpublished work of the Architect and may not be used or disclosed without prior written consent of the Architect.

2015 NEW INDUSTRIES.

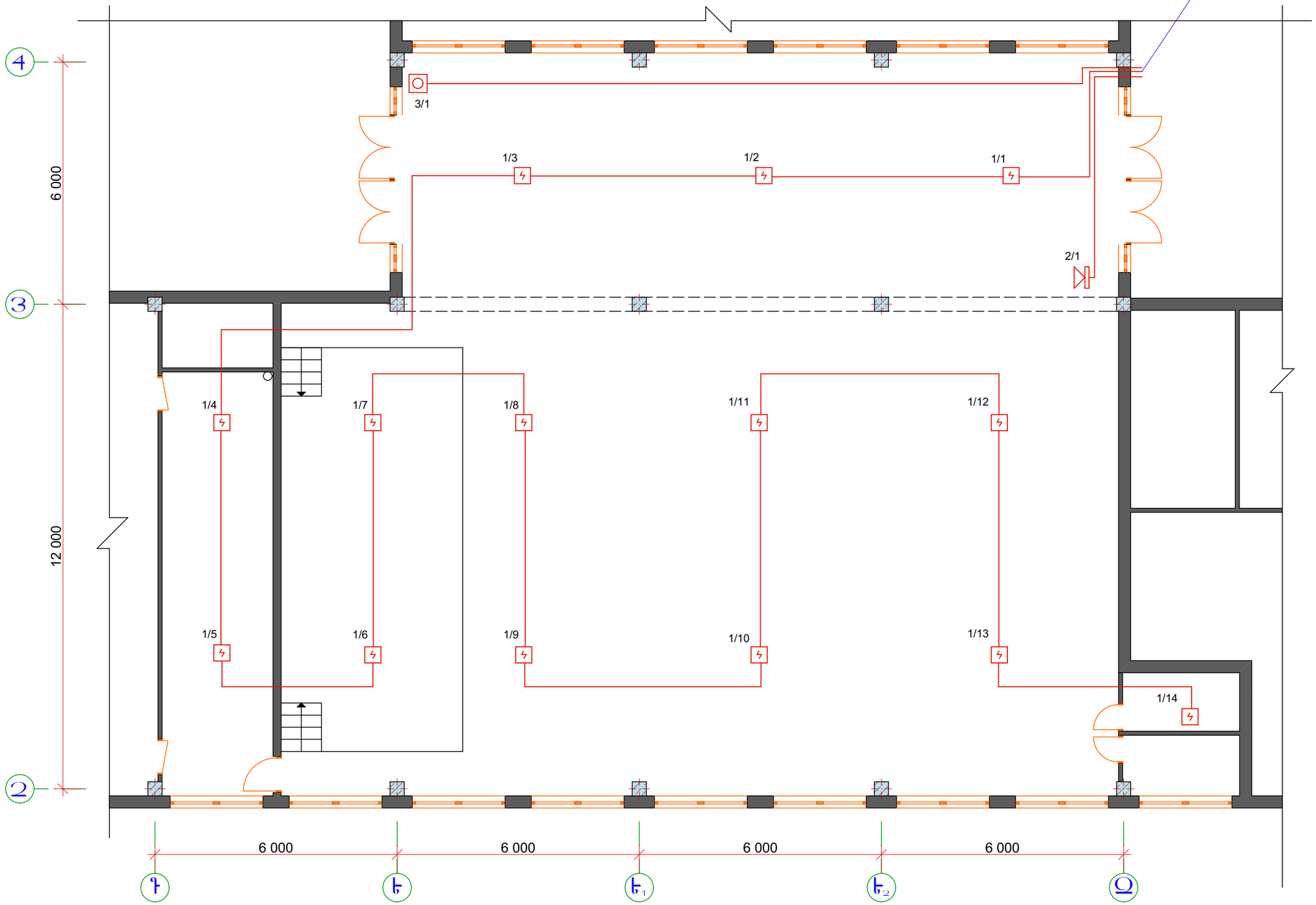

Հատակագիծ 1:100

ՆԱԽԱԳԾՈՂ ԸՆԿԵՐՈՒԹՅՈՒՆ՝
DESIGN COMPANY:

«ՆՅՈՒ ԻՆԴԱՍԹՐԻԶ» ՍՊԸ
ՀՀ, Երեւան 0064,
Բագրեւանդի 1/3 39,
հեռ. (374 11) 585515
էլ. հասցե՝ newindustries@mail.ru
կայք՝ www.newindustries.am

NEW INDUSTRIES LLC
39 1/3 Bagrevand street,
0064 Yerevan , RA
tel. (374 11) 585515
e-mail: newindustries@mail.ru
web: www.newindustries.am

Լիցենզիայի համար 15737
License number 15737

ՆԱԽԱԳԾԻ ԱՆՎԱՆՈՒՄ՝
PROJECT TITLE:
ՀՀ ԿՈՏԱՅՔԻ ՄԱՐԶԻ ԱԲՈՎՅԱՆ ՔԱՂԱՔԻ«ՎԻԿՏՈՐ ՀԱՄԲԱՐՁՈՒՄՅԱՆԻ ԱՆՎԱՆ ԹԻՎ 10 ՀԻՄՆԱԿԱՆ ԴՊՐՈՑ» ՊԵՏԱԿԱՆ ՈՉ ԱՌԵՎՏՐԱՅԻՆ ԿԱԶՄԱԿԵՐՊՈՒԹՅԱՆ ՆԻՍՏԵՐԻ ԴԱՀԼԻՃԻ ԵՎ ՈՒՍՈՒՑՉԱՆՈՑԻ ՎԵՐԱՆՈՐՈԳՈՒՄ

ՆԱԽԱԳԾԻ ՀԱՍՑԵ՝
PROJECT ADDRESS:
ՀՀ Կոտայքի մարզ, ք. Աբովյան, 3-րդ միկրոշրջան, Ս. Մնացականյանի փող., 5 շենք

ՊԱՏՎԻՐԱՏՈՒ՝ ՀՀ Քաղաքաշինության նախարարություն
CLIENT: The Republic of Armenia Ministry of Urban Development

Պայմանագրի համարը՝ N ՔՆ-ԲԲԱՀԱՇՁԲ-15/24
CONTRACT NUMBER: N ՔՆ-ԲԲԱՀԱՇՁԲ-15/24

ՆԱԽԱԳԾԱՅԻՆ ՓՈՒԼ՝
PROJECT PHASE:
ԱՇԽԱՏԱՆՔԱՅԻՆ ՆԱԽԱԳԻԾ
CONSTRUCTION DOCUMENTATION

ԳԾԱԳՐԻ ԱՆՎԱՆՈՒՄԸ՝
DRAWING TITLE:
ՀՐԴԵՀԱՅԻՆ ԱԶԴԱՆՇԱՆՈՒՄ ՆԻՍՏԵՐԻ ԴԱՀԼԻՃԻ ՀԱՏԱԿԱԳԻԾ

Մասշտաբ՝ 1:100
SCALE: 1:100

ԳԾԱԳՐԻ ՀԱՄԱՐԸ՝ SHEET NUMBER:	Թերթ Sheet	Թերթեր Sheets
	2	2

Տնօրեն՝ Տ. Վիրաբյան
DIRECTOR: T. Virabyan

Գծագրեց՝ Հ. Փաշիկյան
DRAWN BY: H. Pashikyan

Ստուգեց՝ Տ. Վիրաբյան
CHECKED BY: T. Virabyan

All drawings and written material appearing herein constitute original and unpublished work of the Architect and may not be used or disclosed without prior written consent of the Architect.

2015 NEW INDUSTRIES.

ԳԾԱԳՐԵՐԻ ԱՆՎԱՆԱՑԱՆԿ

NN	Անվանում	Մակնիշ
1	Ընդհանուր տվյալներ	Օ-1
2	Նիստերի դահլիճի հատակագիծ	Օ-2
3	ԱՀ-1 և ԱՀ-2 համակարգերի սխեմաներ	Օ-3

ԸՆԴՀԱՆՈՒՐ ՑՈՒՑՈՒՄՆԵՐ

ՀՀ Կոտայքի մարզի Աբովյան քաղաքի << Վիկտոր Համբարձումյանի անվան թիվ 10 հիմնական դպրոց>> պետական ոչ առևտրային կազմակերպության նիստերի դահլիճի վերանորոգման նախագիծը կատարված է
համաձայն նախագծային առաջադրանքի և ճարտարապետական գծագրերի հիման վրա:
Գոյություն ունեցող օդատարը ապամոնտաժվում է:
Նիստերի դահլիճի օդափոխությունը կազմակերպվում է ԱՀ-1 և ԱՀ-2 արտածման համակարգի միջոցով:
Բոլոր օդատարները մոնտաժվում են ցինկապատ թիթեղից:

ՆՅՈՒԹԵՐԻ ՄԱՍՆԱԳԻՐ

NN	ԱՆՎԱՆՈՒՄ	ՉԱՓԻ ՄԻԱՎՈՐ	ՔԱՆԱԿ	ԾԱՆՈԹՈՒԹՅՈՒՆ
	ԱՀ-1			
1	Կենտրոնախույս օդափոխիչ ВЕНТС ВКП 600x350ЕС			
	Q=2750մ³/ժ H=500Պա N=0.99կվտ	կոմպլ.	1	եռաֆազ
2	Ճաղավանդակներ 200x100(h)	հատ	8	
3	Ցանց մետաղական լարից 5x5 քայլով	մ²	0.4	
4	Դրոսել-կլապան ДКСп-04 250x250	հատ	4	
5	Օդատար ցինկապատ թիթեղից ուղղանկյուն			
	կտրվածքի b=0.5 250x250	մ²	13.0	
6	Նույնը b=0.6 400x300	մ²	2.5	
7	Նույնը b=0.7 600x300	մ²	32.0	
	ԱՀ-2			
1	Կենտրոնախույս օդափոխիչ ВЕНТС ВКП 600x350ЕС			
	Q=2750մ³/ժ H=500Պա N=0.99կվտ	կոմպլ.	1	եռաֆազ
2	Ճաղավանդակներ 200x100(h)	հատ	8	
3	Ցանց մետաղական լարից 5x5 քայլով	մ²	0.4	
4	Դրոսել-կլապան ДКСп-04 250x250	հատ	4	
5	Օդատար ցինկապատ թիթեղից ուղղանկյուն			
	կտրվածքի b=0.5 250x250	մ²	13.0	
6	Նույնը b=0.6 400x300	մ²	2.5	
7	Նույնը b=0.7 600x300	մ²	32.0	
	Ապամոնտաժային աշխատանքներ			
1	օդատարի ապամոնտաժ	մ	17.0	
2				

ՆՅՈՒ ԻՆԴԱՍԹՐԻԶ ՍԱՀՄԱՆԱՓԱԿՈՒՄ ՊԱՏԱՍԽԱՆԱՏՎՈՒ ԿԱԶՄԱԿԵՐՊՈՒԹՅՈՒՆ

ՆԱԽԱԳԾՈՂ ԸՆԿԵՐՈՒԹՅՈՒՆ՝
DESIGN COMPANY:

«ՆՅՈՒ ԻՆԴԱՍԹՐԻԶ» ՍՊԸ
ՀՀ, Երևան 0064,
Բագրեւանդի 1/3 39,
հեռ. (374 11) 585515
էլ. հասցե՝ newindustries@mail.ru
կայք՝ www.newindustries.am

NEW INDUSTRIES LLC
39 1/3 Bagrevand street,
0064 Yerevan , RA
tel. (374 11) 585515
e-mail: newindustries@mail.ru
web: www.newindustries.am

Լիցենզիայի համար 15737
License number 15737

ՆԱԽԱԳԾԻ ԱՆՎԱՆՈՒՄ՝
PROJECT TITLE:
ՀՀ ԿՈՏԱՅՔԻ ՄԱՐԶԻ ԱԲՈՎՅԱՆ ՔԱՂԱՔԻ«ՎԻԿՏՈՐ ՀԱՄԲԱՐՁՈՒՄՅԱՆԻ ԱՆՎԱՆ ԹԻՎ 10 ՀԻՄՆԱԿԱՆ ԴՊՐՈՑ» ՊԵՏԱԿԱՆ ՈՉ ԱՌԵՎՏՐԱՅԻՆ ԿԱԶՄԱԿԵՐՊՈՒԹՅԱՆ ՆԻՍՏԵՐԻ ԴԱՀԼԻՃԻ ԵՎ ՈՒՍՈՒՑՉԱՆՈՑԻ ՎԵՐԱՆՈՐՈԳՈՒՄ

ՆԱԽԱԳԾԻ ՀԱՍՑԵ՝
PROJECT ADDRESS:
ՀՀ Կոտայքի մարզ, ք. Աբովյան, 3-րդ միկրոշրջան, Ս. Մնացականյանի փող., 5 շենք

ՊԱՏՎԻՐԱՏՈՒ՝ ՀՀ Քաղաքաշինության նախարարություն
CLIENT: The Republic of Armenia Ministry of Urban Development

Պայմանագրի համարը՝ N ՔՆ-ԲԸՀՀՇՁԲ-15/24
CONTRACT NUMBER: N ՔՆ-ԲԸՀՀՇՁԲ-15/24

ՆԱԽԱԳԾԱՅԻՆ ՓՈՒԼ՝
PROJECT PHASE:
ԱՇԽԱՏԱՆՔԱՅԻՆ ՆԱԽԱԳԻԾ
CONSTRUCTION DOCUMENTATION

ԳԾԱԳՐԻ ԱՆՎԱՆՈՒՄԸ՝
DRAWING TITLE:
ԸՆԴՀԱՆՈՒՐ ՏՎՅԱԼՆԵՐ

Մասշտաբ՝
SCALE:

ԳԾԱԳՐԻ ՀԱՄԱՐԸ՝ SHEET NUMBER:	Թերթ Sheet	Թերթեր Sheets
	Օ-1	3

Տնօրեն՝ Տ. Վիրաբյան
DIRECTOR: T. Virabyan

Գծագրեց՝ Հ. Փաշիկյան
DRAWN BY: H. Pashikyan

Ստուգեց՝ Տ. Վիրաբյան
CHECKED BY: T. Virabyan

All drawings and written material appearing herein constitute original and unpublished work of the Architect and may not be used or disclosed without prior written consent of the Architect.

2015 NEW INDUSTRIES.

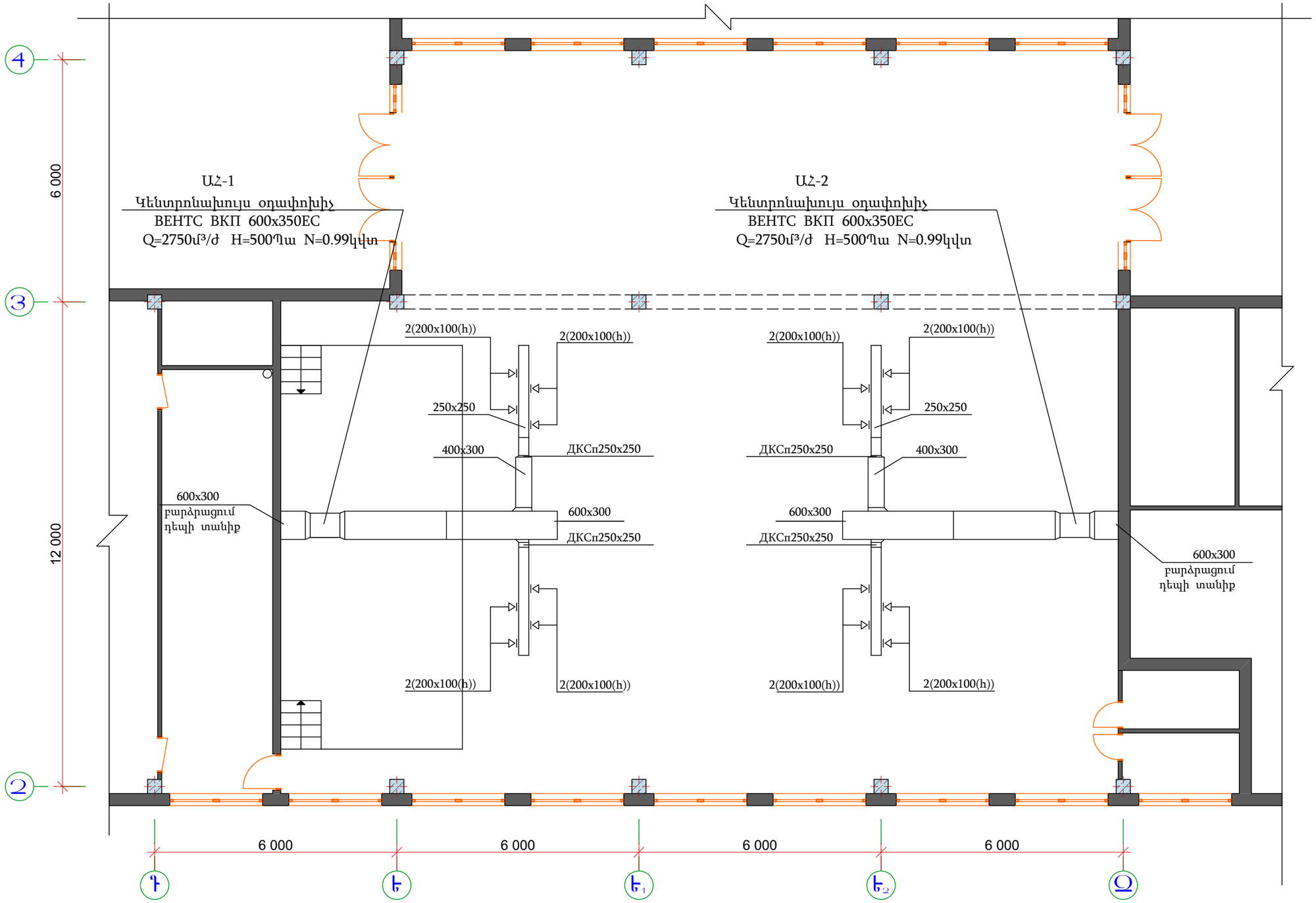

Դուստրի հիմքերի Օդանկարություն հատակագիծ M1:100

ՆԱԽԱԳԾՈՂ ԸՆԿԵՐՈՒԹՅՈՒՆ՝
DESIGN COMPANY:

«ՆՅՈՒ ԻՆԴԱՍԹՐԻԶ» ՍՊԸ
ՀՀ, Երեւան 0064,
Բագրեւանդի 1/3 39,
հեռ. (374 11) 585515
էլ. հասցե՝ newindustries@mail.ru
կայք՝ www.newindustries.am

NEW INDUSTRIES LLC
39 1/3 Bagrevand street,
0064 Yerevan , RA
tel. (374 11) 585515
e-mail: newindustries@mail.ru
web: www.newindustries.am

Լիցենզիայի համար 15737
License number 15737

ՆԱԽԱԳԾԻ ԱՆՎԱՆՈՒՄ՝
PROJECT TITLE:
ՀՀ ԿՈՏԱՅՔԻ ՄԱՐԶԻ ԱԲՈՎՅԱՆ ՔԱՂԱՔԻ«ՎԻԿՏՈՐ ՀԱՄԲԱՐՁՈՒՄՅԱՆԻ ԱՆՎԱՆ ԹԻՎ 10 ՀԻՄՆԱԿԱՆ ԴՊՐՈՑ» ՊԵՏԱԿԱՆ ՈՉ ԱՌԵՎՏՐԱՅԻՆ ԿԱԶՄԱԿԵՐՊՈՒԹՅԱՆ ՆԻՍՏԵՐԻ ԴԱՀԼԻՃԻ ԵՎ ՈՒՍՈՒՑՉԱՆՈՑԻ ՎԵՐԱՆՈՐՈԳՈՒՄ

ՆԱԽԱԳԾԻ ՀԱՍՑԵ՝
PROJECT ADDRESS:
ՀՀ Կոտայքի մարզ, ք. Աբովյան, 3-րդ միկրոշրջան, Ս. Մնացականյանի փող., 5 շենք

ՊԱՏՎԻՐԱՏՈՒ՝ ՀՀ Քաղաքաշինության նախարարություն
CLIENT: The Republic of Armenia Ministry of Urban Development

Պայմանագրի համարը՝ N ՔՆ-ԲԲԱՀԱՇՁԲ-15/24
CONTRACT NUMBER: N ՔՆ-ԲԲԱՀԱՇՁԲ-15/24

ՆԱԽԱԳԾԱՅԻՆ ՓՈՒԼ՝
PROJECT PHASE:
ԱՇԽԱՏԱՆՔԱՅԻՆ ՆԱԽԱԳԻԾ
CONSTRUCTION DOCUMENTATION

ԳԾԱԳՐԻ ԱՆՎԱՆՈՒՄԸ՝
DRAWING TITLE:
ՄԻՋՆՈՐՄԵՐԻ ԻՐԱԿԱՆԱՑՄԱՆ ՀԱՆԳՈՒՅՑ, ԲԱՐԱՎՈՐ

Մասշտաբ՝ 1:100
SCALE: 1:100

ԳԾԱԳՐԻ ՀԱՄԱՐԸ՝ SHEET NUMBER:	Թերթ Sheet	Թերթեր Sheets
	O-2	3

Տնօրեն՝ Տ. Վիրաբյան
DIRECTOR: T. Virabyan

Գծագրեց՝ Հ. Փաշիկյան
DRAWN BY: H. Pashikyan

Ստուգեց՝ Տ. Վիրաբյան
CHECKED BY: T. Virabyan

All drawings and written material appearing herein constitute original and unpublished work of the Architect and may not be used or disclosed without prior written consent of the Architect.

2015 NEW INDUSTRIES.

ԱՀ-1

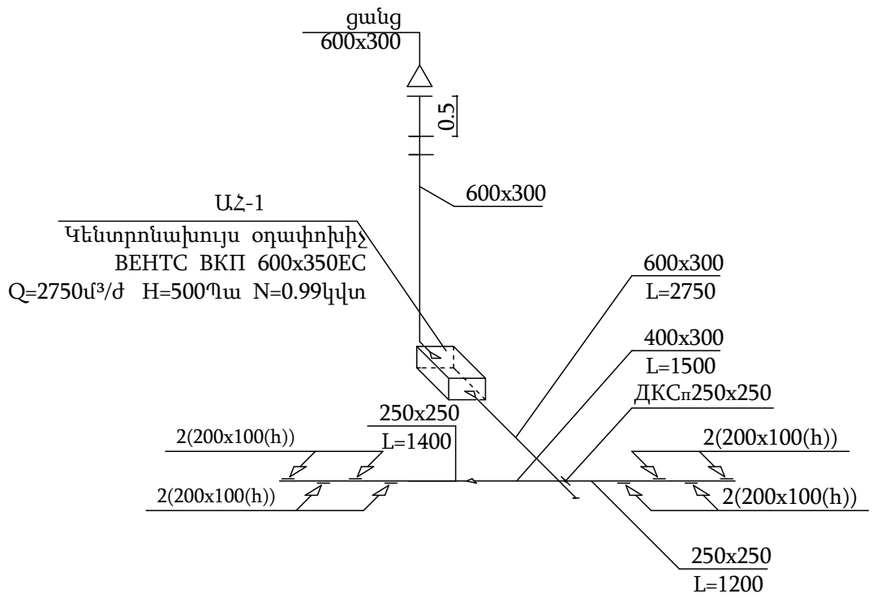

ԱՀ-2

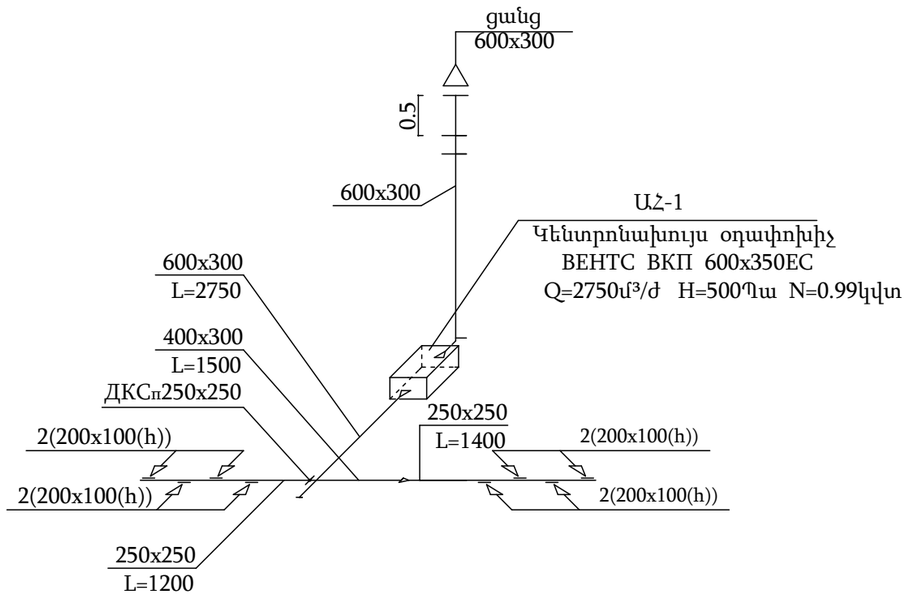

ՆՅՈՒ ԻՆԴԱՍԹՐԻԶ ՍԱՀՄԱՓԱԿՈՒՄ - ԳԻՏԱՇԽԱՏԱՍԻՐՈՒԹՅԱՄԲ ԸՆԿԵՐՈՒԹՅՈՒՆ

ՆԱԽԱԳԾՈՂ ԸՆԿԵՐՈՒԹՅՈՒՆ՝
DESIGN COMPANY:

«ՆՅՈՒ ԻՆԴԱՍԹՐԻԶ» ՍՊԸ
ՀՀ, Երեւան 0064,
Բագրեւանդի 1/3 39,
հեռ. (374 11) 585515
էլ. հասցե՝ newindustries@mail.ru
կայք՝ www.newindustries.am

NEW INDUSTRIES LLC
39 1/3 Bagrevand street,
0064 Yerevan , RA
tel. (374 11) 585515
e-mail: newindustries@mail.ru
web: www.newindustries.am

Լիցենզիայի համար 15737
License number 15737

ՆԱԽԱԳԾԻ ԱՆՎԱՆՈՒՄ՝
PROJECT TITLE:
ՀՀ ԿՈՏԱՅՔԻ ՄԱՐԶԻ ԱԲՈՎՅԱՆ ՔԱՂԱՔԻ«ՎԻԿՏՈՐ ՀԱՄԲԱՐՁՈՒՄՅԱՆԻ ԱՆՎԱՆ ԹԻՎ 10 ՀԻՄՆԱԿԱՆ ԴՊՐՈՑ» ՊԵՏԱԿԱՆ ՈՉ ԱՌԵՎՏՐԱՅԻՆ ԿԱԶՄԱԿԵՐՊՈՒԹՅԱՆ ՆԻՍՏԵՐԻ ԴԱՀԼԻՃԻ ԵՎ ՈՒՍՈՒՑՉԱՆՈՑԻ ՎԵՐԱՆՈՐՈԳՈՒՄ

ՆԱԽԱԳԾԻ ՀԱՍՑԵ՝
PROJECT ADDRESS:
ՀՀ Կոտայքի մարզ, ք. Աբովյան, 3-րդ միկրոշրջան, Ս. Մնացականյանի փող., 5 շենք

ՊԱՏՎԻՐԱՏՈՒ՝ ՀՀ Քաղաքաշինության նախարարություն
CLIENT: The Republic of Armenia Ministry of Urban Development

Պայմանագրի համարը՝ N ՔՆ-ԲԲՀՀԱՇՁԲ-15/24
CONTRACT NUMBER: N ՔՆ-ԲԲՀՀԱՇՁԲ-15/24

ՆԱԽԱԳԾԱՅԻՆ ՓՈՒԼ՝
PROJECT PHASE:
ԱՇԽԱՏԱՆՔԱՅԻՆ ՆԱԽԱԳԻԾ
CONSTRUCTION DOCUMENTATION

ԳԾԱԳՐԻ ԱՆՎԱՆՈՒՄԸ՝
DRAWING TITLE:
ԱՀ-1 և ԱՀ-2 ՀԱՄԱԿԱՐԳԵՐԻ ՍԽԵՄԱՆԵՐ

Մասշտաբ՝
SCALE:

ԳԾԱԳՐԻ ՀԱՄԱՐԸ՝ SHEET NUMBER:	Թերթ Sheet	Թերթեր Sheets
	O-3	3

Տնօրեն՝ Տ. Վիրաբյան
DIRECTOR: T. Virabyan

Գծագրեց՝ Հ. Փաշիկյան
DRAWN BY: H. Pashikyan

Ստուգեց՝ Տ. Վիրաբյան
CHECKED BY: T. Virabyan

All drawings and written material appearing herein constitute original and unpublished work of the Architect and may not be used or disclosed without prior written consent of the Architect.

2015 NEW INDUSTRIES.

Հ/Հ	ԱՆՎԱՆՈՒՄ	60 աշխատանքային օր											
		5	10	15	20	25	30	35	40	45	50	55	60
1	ՆԱԽԱՊԱՏՐԱՍՏԱԿԱՆ ԱՇԽԱՏԱՆՔՆԵՐ												
2	ՀԱՏԱԿՆԵՐԻ ՔԱՆԴՄԱՆ ԱՇԽԱՏԱՆՔՆԵՐ												
3	ՓԱՅՏԵ ԴՌՆԵՐԻ ԱՊԱՄՈՆՏԱԺՈՒՄ												
4	ՊԱՏԵՐԻ ԵՎ ԱՌԱՍՏԱՂԻ ՅՈՒՂԱՆԵՐԿԻ, ՍՈՍՆՁԱՆԵՐԿԻ, ՊԱՍՏԱՌԻ ԵՎ ԿԱԽՈՎԻ ԱՌԱՍՏԱՂԻ ԱՊԱՄՈՆՏԱԺՈՒՄ												
5	ԷԼԵԿՏՐԱՄՈՆՏԱԺԱՅԻՆ ԱՇԽԱՏԱՆՔՆԵՐ												
6	ՀԱՏԱԿՆԵՐԻ ԻՐԱԿԱՆԱՑՈՒՄ												
7	ՆՈՐ ՏԵՂԱԴՐՎՈՂ ԴՌՆԵՐ												
8	ՊԱՏԵՐԻ ԳԱԶԻ ՍՎԱՂԻ ԻՐԱԿԱՆԱՑՈՒՄ												
9	ՀԱՐԴԱՐՄԱՆ ԱՇԽԱՏԱՆՔԵՐ												
10	ԱՅԼ ԱՇԽԱՏԱՆՔՆԵՐ												

ԱՇԽԱՏԱՆՔՆԵՐԻ ԻՐԱԿԱՆԱՑՄԱՆ ՕՐԱՑՈՒՅՑԱՅԻՆ ԳՐԱՖԻԿ

ՆՅՈՒ ԻՆԴԱՍԹՐԻԶ ՍԱՀՄԱՆԱՓԱԿՎԱԾ ՊԱՏԱՍԽԱՆԱՏՎՈՒԹՅԱՄԲ ԸՆԿԵՐՈՒԹՅՈՒՆ

ՆԱԽԱԳԾՈՂ ԸՆԿԵՐՈՒԹՅՈՒՆ՝
DESIGN COMPANY:

«ՆՅՈՒ ԻՆԴԱՍԹՐԻԶ» ՍՊԸ
ՀՀ, Երեւան 0064,
Բագրեւանդի 1/3 39,
հեռ. (374 11) 585515
էլ. հասցե՝ newindustries@mail.ru
կայք՝ www.newindustries.am

NEW INDUSTRIES LLC
39 1/3 Bagrevand street,
0064 Yerevan , RA
tel. (374 11) 585515
e-mail: newindustries@mail.ru
web: www.newindustries.am

Լիցենզիայի համար 15737
License number 15737

ՆԱԽԱԳԾԻ ԱՆՎԱՆՈՒՄ՝
PROJECT TITLE:
ՀՀ ԿՈՏԱՅՔԻ ՄԱՐԶԻ ԱԲՈՎՅԱՆ ՔԱՂԱՔԻ«ՎԻԿՏՈՐ ՀԱՄԲԱՐՁՈՒՄՅԱՆԻ ԱՆՎԱՆ ԹԻՎ 10 ՀԻՄՆԱԿԱՆ ԴՊՐՈՑ» ՊԵՏԱԿԱՆ ՈՉ ԱՌԵՎՏՐԱՅԻՆ ԿԱԶՄԱԿԵՐՊՈՒԹՅԱՆ ՆԻՍՏԵՐԻ ԴԱՀԼԻՃԻ ԵՎ ՈՒՍՈՒՑՉԱՆՈՑԻ ՎԵՐԱՆՈՐՈԳՈՒՄ

ՆԱԽԱԳԾԻ ՀԱՍՑԵ՝
PROJECT ADDRESS:
ՀՀ Կոտայքի մարզ, ք. Աբովյան, 3-րդ միկրոշրջան, Ս. Մնացականյանի փող., 5 շենք

ՊԱՏՎԻՐԱՏՈՒ՝ ՀՀ Քաղաքաշինության նախարարություն
CLIENT: The Republic of Armenia Ministry of Urban Development

Պայմանագրի համարը՝ N ՔՆ-ԲԲՀՀԱՇՁԲ-15/24
CONTRACT NUMBER: N ՔՆ-ԲԲՀՀԱՇՁԲ-15/24

ՆԱԽԱԳԾԱՅԻՆ ՓՈՒԼ՝
PROJECT PHASE:
ԱՇԽԱՏԱՆՔԱՅԻՆ ՆԱԽԱԳԻԾ
CONSTRUCTION DOCUMENTATION

ԳԾԱԳՐԻ ԱՆՎԱՆՈՒՄԸ՝
DRAWING TITLE:
ԱՇԽԱՏԱՆՔՆԵՐԻ ԻՐԱԿԱՆԱՑՄԱՆ ՕՐԱՑՈՒՅՑԱՅԻՆ ԳՐԱՖԻԿ

Մասշտաբ՝
SCALE:

ԳԾԱԳՐԻ ՀԱՄԱՐԸ՝ SHEET NUMBER:	Թերթ Sheet	Թերթեր Sheets
	ՇԿ-1	2

Տնօրեն՝ Տ. Վիրաբյան
DIRECTOR: T. Virabyan

Գծագրեց՝ Հ. Փաշիկյան
DRAWN BY: H. Pashikyan

Ստուգեց՝ Տ. Վիրաբյան
CHECKED BY: T. Virabyan

All drawings and written material appearing herein constitute original and unpublished work of the Architect and may not be used or disclosed without prior written consent of the Architect.

2015 NEW INDUSTRIES.

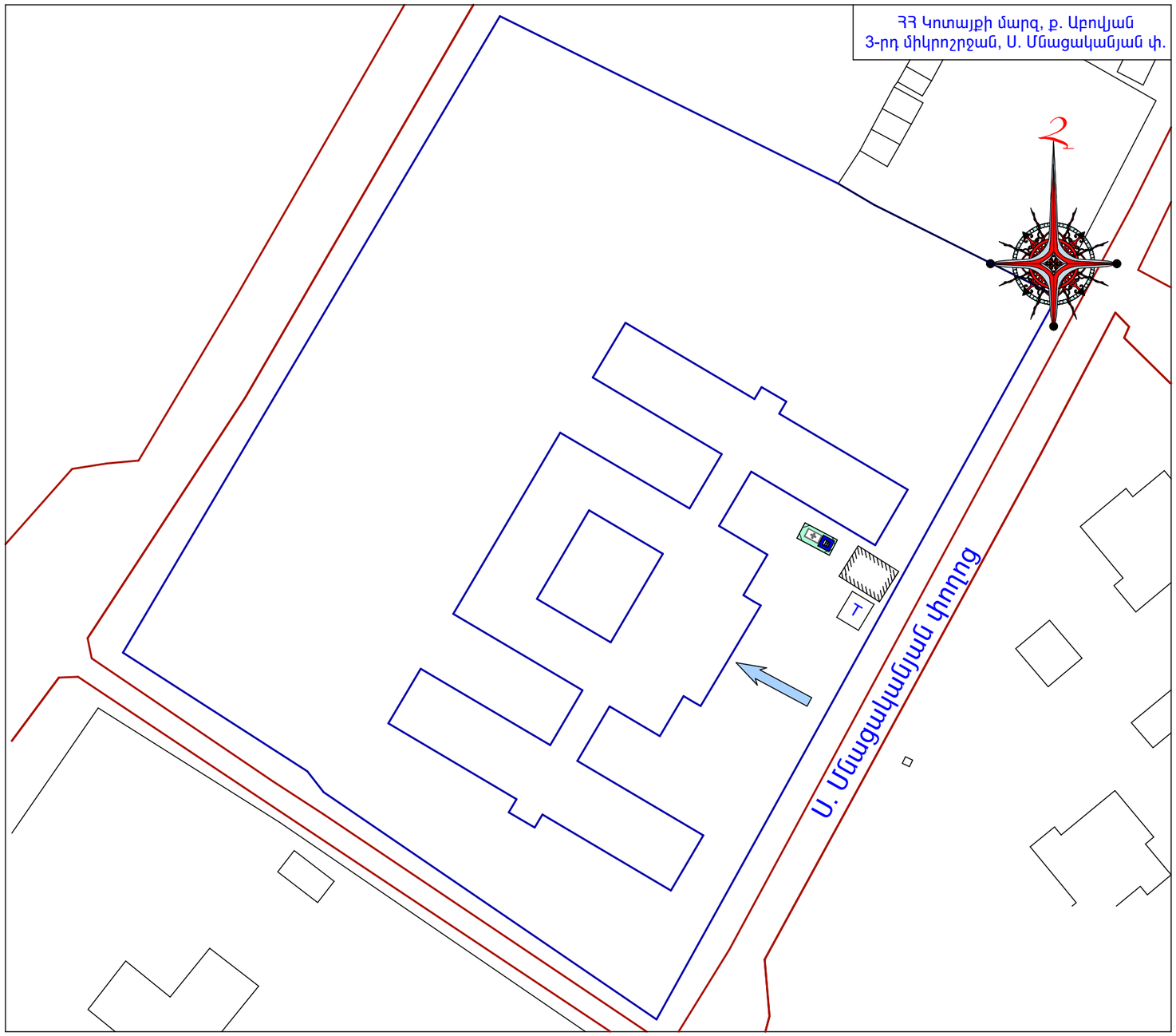

ՇԻՆՀՐԱՊԱՐԱԿԻ ԿԱԶՄԱԿԵՐՊՈՒՄ

ՊԱՅՄԱՆԱԿԱՆ ՆՇԱՆՆԵՐ

- Վերանորոգվող դպրոց
- դպրոցի տարածքի սահմանը
- Գոյություն ունեցող ճանապարհ
- ժամանակավոր փակ պահեստ
- Բաց պահեստ
- Շինարարական աղբ
- Դեղատուփ
- Խոհանոց
- Մուտք, ելք

ՈՒՇԱԴՐՈՒԹՅՈՒՆ

Տարածքների օգտագործումը համաձայնեցնել համապատասխան մարմինների և սեփականատերերի հետ: Բոլոր աշխատանքները իրականացնելիս օգտագործվող տարածքի մակերեսը առանձնացնել սահմանափակող նշաններով և ժամանակավոր արգելապատնեշով:

ՆՅՈՒ ԻՆԴԱՍԹՐԻԶ ՍՊԸ - ԳԵՈԴԵԶԻԱԿԱՆ ԾԱՌԱՅՈՒԹՅՈՒՆՆԵՐ ԸՆԿԵՐՈՒԹՅՈՒՆ

ՆԱԽԱԳԾՈՂ ԸՆԿԵՐՈՒԹՅՈՒՆ՝
DESIGN COMPANY:

«ՆՅՈՒ ԻՆԴԱՍԹՐԻԶ» ՍՊԸ
ՀՀ, Երեւան 0064,
Բագրեւանդի 1/3 39,
հեռ. (374 11) 585515
էլ. հասցե՝ newindustries@mail.ru
կայք՝ www.newindustries.am

NEW INDUSTRIES LLC
39 1/3 Bagrevand street,
0064 Yerevan , RA
tel. (374 11) 585515
e-mail: newindustries@mail.ru
web: www.newindustries.am

Լիցենզիայի համար 15737
License number 15737

ՆԱԽԱԳԾԻ ԱՆՎԱՆՈՒՄ՝
PROJECT TITLE:
ՀՀ ԿՈՏԱՅՔԻ ՄԱՐԶԻ ԱԲՈՎՅԱՆ ՔԱՂԱՔԻ«ՎԻԿՏՈՐ ՀԱՄԲԱՐՁՈՒՄՅԱՆԻ ԱՆՎԱՆ ԹԻՎ 10 ՀԻՄՆԱԿԱՆ ԴՊՐՈՑ» ՊԵՏԱԿԱՆ ՈՉ ԱՌԵՎՏՐԱՅԻՆ ԿԱԶՄԱԿԵՐՊՈՒԹՅԱՆ ՆԻՍՏԵՐԻ ԴԱՀԼԻՃԻ ԵՎ ՈՒՍՈՒՑՉԱՆՈՑԻ ՎԵՐԱՆՈՐՈԳՈՒՄ

ՆԱԽԱԳԾԻ ՀԱՍՑԵ՝
PROJECT ADDRESS:
ՀՀ Կոտայքի մարզ, ք. Աբովյան, 3-րդ միկրոշրջան, Ս. Մնացականյանի փող., 5 շենք

ՊԱՏՎԻՐԱՏՈՒ՝ ՀՀ Քաղաքաշինության նախարարություն
CLIENT: The Republic of Armenia Ministry of Urban Development

Պայմանագրի համարը՝ N ՔՆ-ԲԸԱՀԱՇՁԲ-15/24
CONTRACT NUMBER: N ՔՆ-ԲԸԱՀԱՇՁԲ-15/24

ՆԱԽԱԳԾԱՅԻՆ ՓՈՒԼ՝
PROJECT PHASE:
ԱՇԽԱՏԱՆՔԱՅԻՆ ՆԱԽԱԳԻԾ
CONSTRUCTION DOCUMENTATION

ԳԾԱԳՐԻ ԱՆՎԱՆՈՒՄԸ՝
DRAWING TITLE:
ՇԻՆՀՐԱՊԱՐԱԿԻ ԿԱԶՄԱԿԵՐՊՈՒՄ

Մասշտաբ՝
SCALE:

ԳԾԱԳՐԻ ՀԱՄԱՐԸ՝ SHEET NUMBER:	Թերթ Sheet	Թերթեր Sheets
	ՇԿ-2	2

Տնօրեն՝ Տ. Վիրաբյան
DIRECTOR: T. Virabyan

Գծագրեց՝ Հ. Փաշիկյան
DRAWN BY: H. Pashikyan

Ստուգեց՝ Տ. Վիրաբյան
CHECKED BY: T. Virabyan

All drawings and written material appearing herein constitute original and unpublished work of the Architect and may not be used or disclosed without prior written consent of the Architect.

2015 NEW INDUSTRIES.