ԾԱԾԿԱՐԱՆԻ ԿՏՐՎԱԾՔ 1 - 1

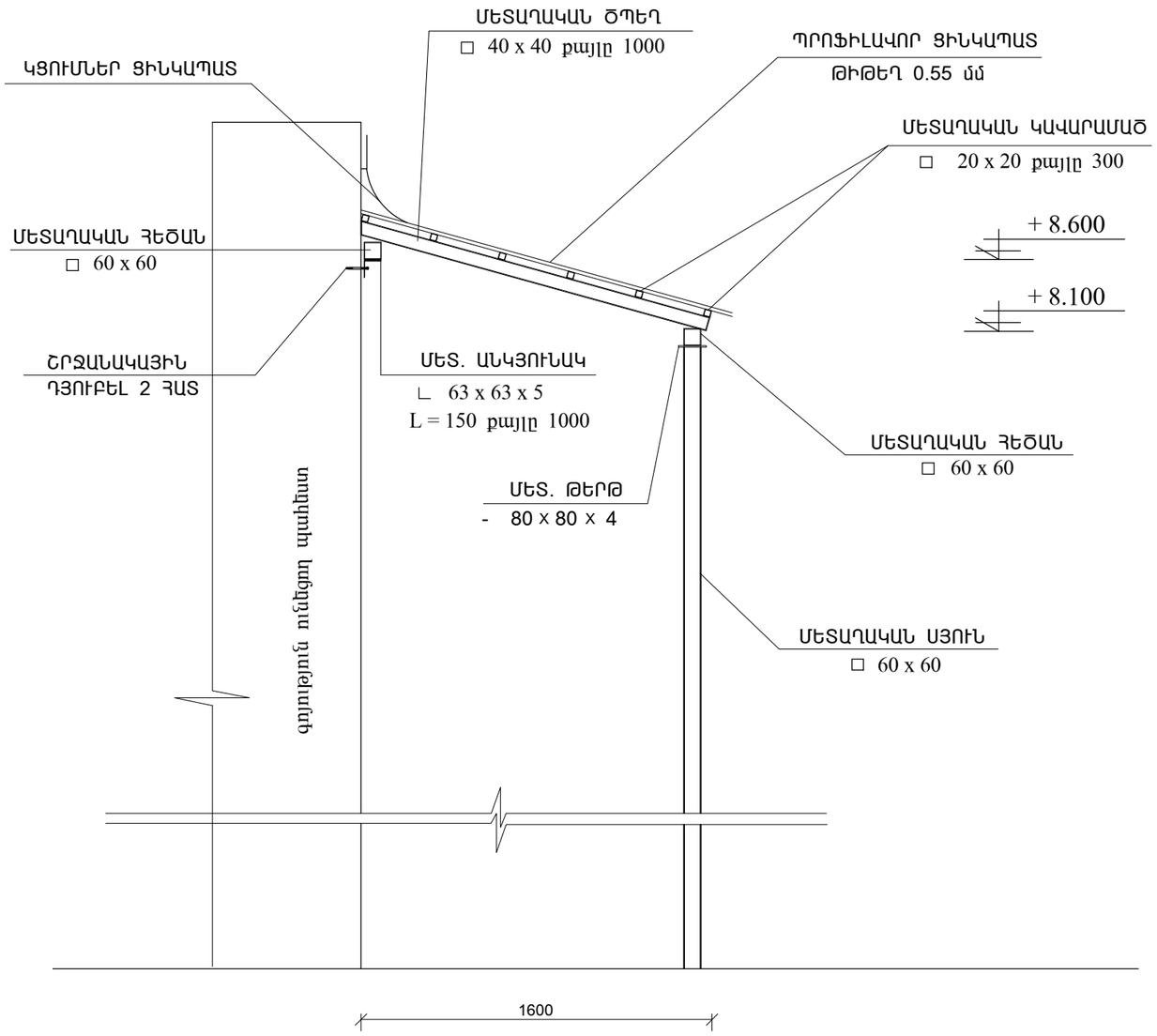

ԾԱԾԿԱՐԱՆԻ ԿՏՐՎԱԾՔ 2 - 2

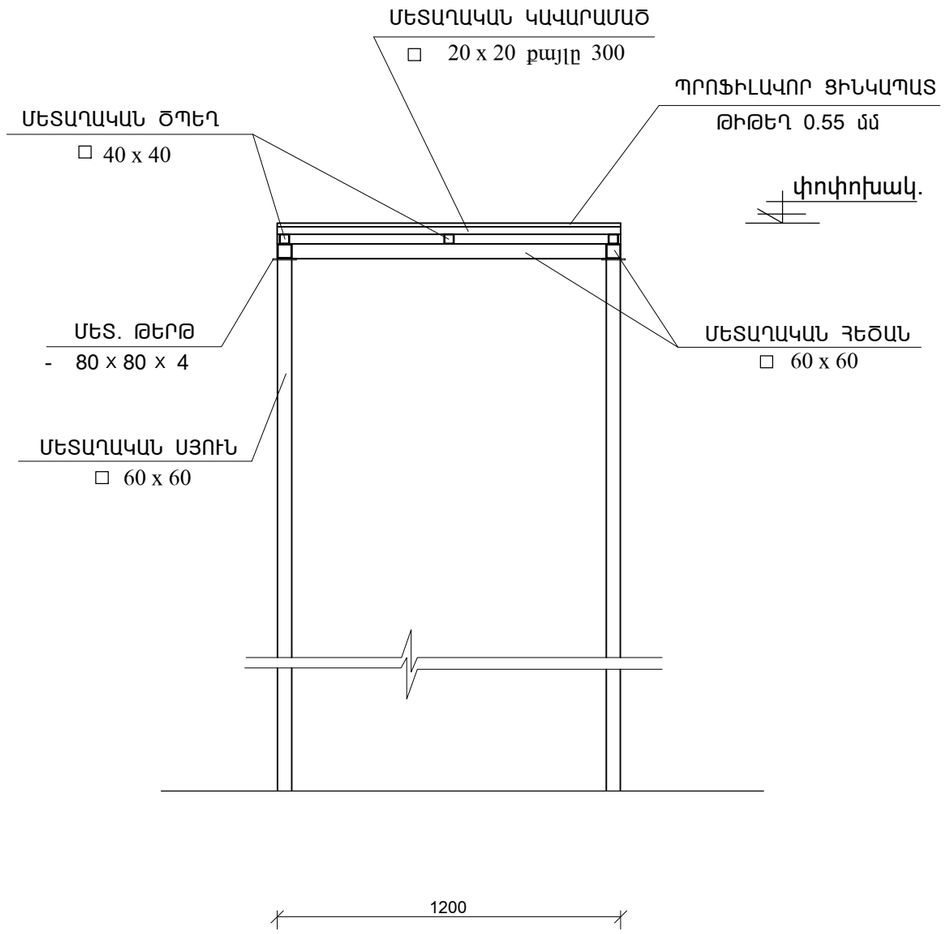

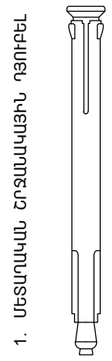

ԾԱՆՈԹՈՒԹՅՈՒՆ

1. ՄԵՏԱՂԱԿԱՆ ԷԼԵՄԵՆՏՆԵՐԻ ՄԻԱՑՈՒՄՆԵ - ՐԸ ԻՐԱԿԱՆԱՑՆԵԼ ԷԼԵԿՏՐԱԵՌԱԿՑՄԱՆ ՄԵԹՈԴՈՎ, Э - 45 ՏԻՊԻ ԷԼԵԿՏՐՈԴՈՎ

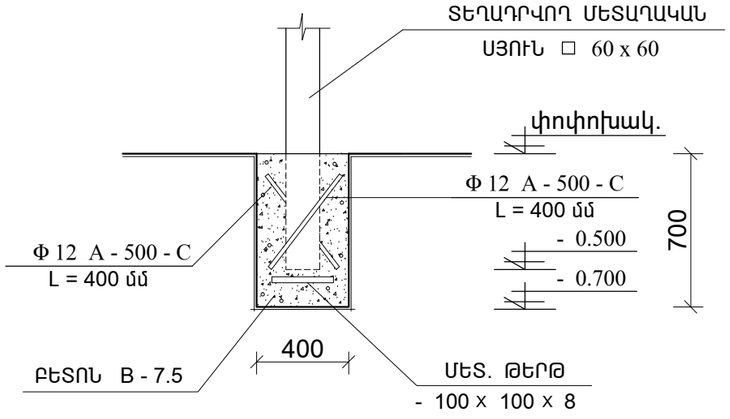

ՀԱՆԳՈՒՅՑ Հ - 1

ՏՆՕՐԵՆ	ՔՈՉԱՐՅԱՆ		ՀՀ Տավուշի մարզ, Դիլիջան քաղաքի թիվ 6 մանկապարտեզի աստիճանների նորոգման և տարածքի բարեկարգման աշխատանքային նախագիծ			
ՆԳԻ	ՄԱԿՈՒՆՑ					
ԳՕԵՑ	ԵԳԱՆՅԱՆ		Մանկապարտեզ	ՓՈՒԼ	ԹԵՐԹ	ԹԵՐԹԵ
ՍՏՈՒԳԵՑ	ՄԱԿՈՒՆՑ			ԱՆ	ՃՇ - 5	9
			Ծածկարաանների կտրվածքներ 1 - 1, 2 - 2	«ՔՎԷ ՆԱԽԱԳԻԾ»ՍՊ		