ՆԱԽԱԳԾԻ ԿԱԶՄ

Հ/Հ	ԱՆՎԱՆՈՒՄԸ	ԹԵՐԹ
	ՉԱՐԵՆՑԱՎԱՆ ՀԱՄԱՅՆՔԻ ԿԱՐԻՔՆԵՐԻ ՀԱՄԱՐ ՆԱԽԱԳԾԱՆԱԽԱՀԱՇՎԱՅԻՆ ՓԱՍՏԱԹՂԹԵՐԻ ԿԱԶՄՈՒՄ	
	ԱՇԽԱՏԱՆՔԱՅԻՆ ՆԱԽԱԳԾԻ ՃԱՐՏԱՐԱՊԵՏԱԿԱՆ ԼՈՒԾՈՒՄՆԵՐ	
1	ՆԱԽԱԳԾԻ ԿԱԶՄ , ԲԱՑԱՏՐԱԳԻՐ	
2	ԻՐԱԴՐՈՒԹՅԱՆ ԳԼԽԱՎՈՐ ՀԱՏԱԿԱԳԻԾ Մ1:1000	ճL-1
3	1-ին ՀԱՐԿԻ ՀԱՏԱԿԱԳԻԾ ՉԱՓԱԳՐՈՒԹՅՈՒՆ Մ1:100	ճL-2
4	2-րդ ՀԱՐԿԻ ՀԱՏԱԿԱԳԻԾ ՉԱՓԱԳՐՈՒԹՅՈՒՆ Մ1:100	ճL-3
5	3-րդ ՀԱՐԿԻ ՀԱՏԱԿԱԳԻԾ ՉԱՓԱԳՐՈՒԹՅՈՒՆ Մ1:100	ճL-4
6	ՍԵՆՔԵՐԻ ԸՆԴՀԱՆՈՒՐ ՏՎՅԱԼՆԵՐԻ ՆԵՐԿԱ ՎԻՃԱԿ	ճL-5
7	1-ին ՀԱՐԿԻ ՎԵՐԱՆՈՐՈԳՄԱՆ ՀԱՏԱԿԱԳԻԾ Մ1:100	ճL-6
8	2-րդ ՀԱՐԿԻ ՎԵՐԱՆՈՐՈԳՄԱՆ ՀԱՏԱԿԱԳԻԾ Մ1:100	ճL-7
9	3-րդ ՀԱՐԿԻ ՎԵՐԱՆՈՐՈԳՄԱՆ ՀԱՏԱԿԱԳԻԾ Մ1:100	ճL-8
10	ՍԵՆՔԵՐԻ ՎԵՐԱՆՈՐՈԳՄԱՆ ԸՆԴՀԱՆՈՒՐ ՏՎՅԱԼՆԵՐ	ճL-9
11	ՄԻՋՆՈՐՄԵՐԻ ԻՐԱԿԱՆԱՑՄԱՆ ՀԱՆԳՈՒՅՑ, ԲԱՐԱՎՈՐ Մ1:20	ճL-10
12	ՏԵՂԱԴՐՎՈՂ ԴՌՆԵՐԻ ԵՎ ՊԱՏՈՒՀԱՆՆԵՐԻ ԷՍԿԻԶՆԵՐ Մ1:50	ճL-11
13	ԴՌՆԵՐԻ ԵՎ ՊԱՏՈՒՀԱՆՆԵՐԻ ԱՄՐԱՑՄԱՆ ՍԽԵՄԱ	ճL-12
	ՋՐԱՄԱՏԱԿԱՐԱՐՈՒՄ ԵՎ ԿՈՅՈՒՂԻ	
14	ԲԱՑԱՏՐԱԳԻՐ, ԸՆԴՀԱՆՈՒՐ ՏՎՅԱԼՆԵՐ	ՋԿ-1
15	ՋՐԱՄԱՏԱԿԱՐԱՐՄԱՆ ԵՎ ՋՐԱՀԵՌԱՑՄԱՆ ՀԱՏԱԿԱԳԻԾ Մ1:50	ՋԿ-2
16	ՋՐԱՄԱՏԱԿԱՐԱՐՄԱՆ ՑԱՆՑԻ ՏԱՐԱԾԱԿԱՆ ՍԽԵՄԱ ՋԿ-1 ԵՎ ՋԿ-2 Մ1:50	ՋԿ-3
17	ՋՐԱՀԵՌԱՑՄԱՆ ՑԱՆՑԻ ՏԱՐԱԾԱԿԱՆ ՍԽԵՄԱ ԿԿ-1 ԵՎ ԿԿ-2 Մ1:50	ՋԿ-4
	ՋԵՌՈՒՑՈՒՄ	
18	ԲԱՑԱՏՐԱԳԻՐ, ԷՋԵՐԻ ՀԱՄԱՐԱԿԱԼՈՒՄ	ՋՕ-1
19	1-ին ՀԱՐԿԻ ՋԵՌՈՒՑՄԱՆ ՀԱՄԱԿԱՐԳԻ ՀԱՏԱԿԱԳԻԾ Մ1:100	ՋՕ-2
20	2-րդ ՀԱՐԿԻ ՋԵՌՈՒՑՄԱՆ ՀԱՄԱԿԱՐԳԻ ՀԱՏԱԿԱԳԻԾ Մ1:100	ՋՕ-3
21	3-րդ ՀԱՐԿԻ ՋԵՌՈՒՑՄԱՆ ՀԱՄԱԿԱՐԳԻ ՀԱՏԱԿԱԳԻԾ Մ1:100	ՋՕ-4
22	1-ին ՀԱՐԿԻ ՋԵՌՈՒՑՄԱՆ ՀԱՄԱԿԱՐԳԻ ՏԱՐԱԾԱԿԱՆ ՍԽԵՄԱ Մ1:100	ՋՕ-5
23	2-րդ ՀԱՐԿԻ ՋԵՌՈՒՑՄԱՆ ՀԱՄԱԿԱՐԳԻ ՏԱՐԱԾԱԿԱՆ ՍԽԵՄԱ Մ1:100	ՋՕ-6
24	3-րդ ՀԱՐԿԻ ՋԵՌՈՒՑՄԱՆ ՀԱՄԱԿԱՐԳԻ ՏԱՐԱԾԱԿԱՆ ՍԽԵՄԱ Մ1:100	ՋՕ-7

ԲԱՑԱՏՐԱԳԻՐ

Հայաստանի Հանրապետության Կոտայքի մարզի Չարենցավան համայնքի կարիքների համար նախագծանախահաշվային փաստաթղթերի կազմման համար հիմք է հանդիսացել ՀՀ Կոտայքի մարզի Չարենցավանի քաղաքապետարանի պատվերը «ՆՅՈՒ ԻՆԴԱՍԹՐԻԶ» ՍՊԸ-ին, պայմանագիր` «ՉՔ-ԲԸԱՀԱՃՁԲ-16/1» և տեխնիկական առաջադրանքը:

Հողամասի սեփականության իրավունքի վկայականը տրված անշարժ գույքի կադաստրի կոմիտեյի կողմից:

Նախագիծը մշակված է ` ՀՀՇՆ II-6.02-2006 ,СНиП 2.03.13-88, ВСН 59-88, ПУЭ , СНиП IV7.01-96 նորմերին համապատասխան:

Հիմնանորոգվող կառույցը գտնվում է ՀՀ Կոտայքի մարզի Չարենցավան համայնքում:

Նախատեսվում է `

Ջեռուցումը արդյունավետ իրականացնելու և ջերմային կորուստնրը նվազեցնելու համար նախատեսվում է փոխել որոշ փայտե դռներն ու պատուհանները մետաղապլաստե 60մմ հաստությամբ պրոֆիլներով 4+4 մմ ապակեփաթեթով դռներով և պատուհաններով: Փայտե պատուհանագոգերը փոխարինել պլաստմասե պատուհանագոգերով: Անցկացնել ջեռուցում կաթսայատնից , ջեռուցման մարտկոցներ մոտեցող խողովակների վրա տեղադրել ձեռքով կարգավորվող փականներ, ջեռուցման խողովակները իրականացնել պոլիպրոպիլենային խողովակներով:

Հատակները իրականացնել լամինատից, կերամոգրանիտից համապատասխանաբար ՄԴՖ և կերամոգրանիտե շրիշակներով: Սանհանգույցներում հատակները իրականացնել խեցեսալից, պատերը երեսապատել հախճասալով , առաստաղը իրականացնել ՊՎՔ նյութից:

Իրականացնել ներքին հարդարման աշխատանքներ պատերի և առաստաղի ներկում լատեքսային ներկով և յուղաներկով:

Իրականացնել ջրամատակարարման և ջրահեռացման նոր համակարգեր, սանիտարատեխնիկական սարքերի տեղադրում:

Միջնորմերի կառուցում խարամաբետոնե բլոկներով:

Իրականացնել էլեկտրամոնտաժային աշխատանքներ:

Բոլոր աշխատանքային ծավալները ենթակա են ստուգման նախքան շինարարական աշխատանքների սկիզբը:

ՆՅՈՒ ԻՆԴԱՍԹՐԻԶ ՍԱՀՄԱՆԱՓԱԿ ՊԱՏԱՍԽԱՆԱՏՎՈՒԹՅԱՄԲ ԸՆԿԵՐՈՒԹՅՈՒՆ

ՆԱԽԱԳԾՈՂ ԸՆԿԵՐՈՒԹՅՈՒՆ`
DESIGN COMPANY:

«ՆՅՈՒ ԻՆԴԱՍԹՐԻԶ» ՍՊԸ
ՀՀ, Երեւան 0062,
Բագրեւանդի 1/3 39,
հեռ. (374 93) 190591
էլ. հասցե` newindustries@mail.ru
կայք` www.newindustries.am

NEW INDUSTRIES LLC
39 1/3 Bagrevand street,
0062 Yerevan , RA
tel. (374 93) 190591
e-mail: newindustries@mail.ru
web: www.newindustries.am

Լիցենզիայի համար 15737
License number 15737

ՆԱԽԱԳԾԻ ԱՆՎԱՆՈՒՄ`
PROJECT TITLE:

ՉԱՐԵՆՑԱՎԱՆ ՀԱՄԱՅՆՔԻ ԿԱՐԻՔՆԵՐԻ ՀԱՄԱՐ ՆԱԽԱԳԾԱՆԱԽԱՀԱՇՎԱՅԻՆ ՓԱՍՏԱԹՂԹԵՐԻ ԿԱԶՄՈՒՄ

ՆԱԽԱԳԾԻ ՀԱՍՑԵ`
PROJECT ADDRESS:

ՀՀ Կոտայքի մարզ, ք. Չարենցավան

RA Kotayqi Marz, Charentsavan

ՊԱՏՎԻՐԱՏՈՒ` ՉԱՐԵՆՑԱՎԱՆԻ ՔԱՂԱՔԱՊԵՏԱՐԱՆ

CLIENT: CHARENTSAVAN MUNICIPALITY

Պայմանագրի համարը` ՉՔ-ԲԸԱՀԱՃՁԲ-16/1

CONTRACT NUMBER: ՉՔ-ԲԸԱՀԱՃՁԲ-16/1

ՆԱԽԱԳԾԱՅԻՆ ՓՈՒԼ`
PROJECT PHASE:

ԱՇԽԱՏԱՆՔԱՅԻՆ ՆԱԽԱԳԻԾ

CONSTRUCTION DOCUMENTATION

ԳԾԱԳՐԻ ԱՆՎԱՆՈՒՄԸ`
DRAWING TITLE:

ՆԱԽԱԳԾԻ ԿԱԶՄ,
ԲԱՑԱՏՐԱԳԻՐ

Մասշտաբ`

SCALE:

ԳԾԱԳՐԻ ՀԱՄԱՐԸ` SHEET NUMBER:	Թերթ Sheet	Թերթեր Sheets
	1	

Տնօրեն` DIRECTOR:	Տ. Վիրաբյան T. Virabyan	
Գծագրեց` DRAWN BY:	Հ. Փաշիկյան H. Pashikyan	
Ստուգեց` CHECKED BY:	Տ. Վիրաբյան T. Virabyan	

All drawings and written material appearing herein constitute original and unpublished work of the Architect and may not be used or disclosed without prior written consent of the Architect.

2016 NEW INDUSTRIES.

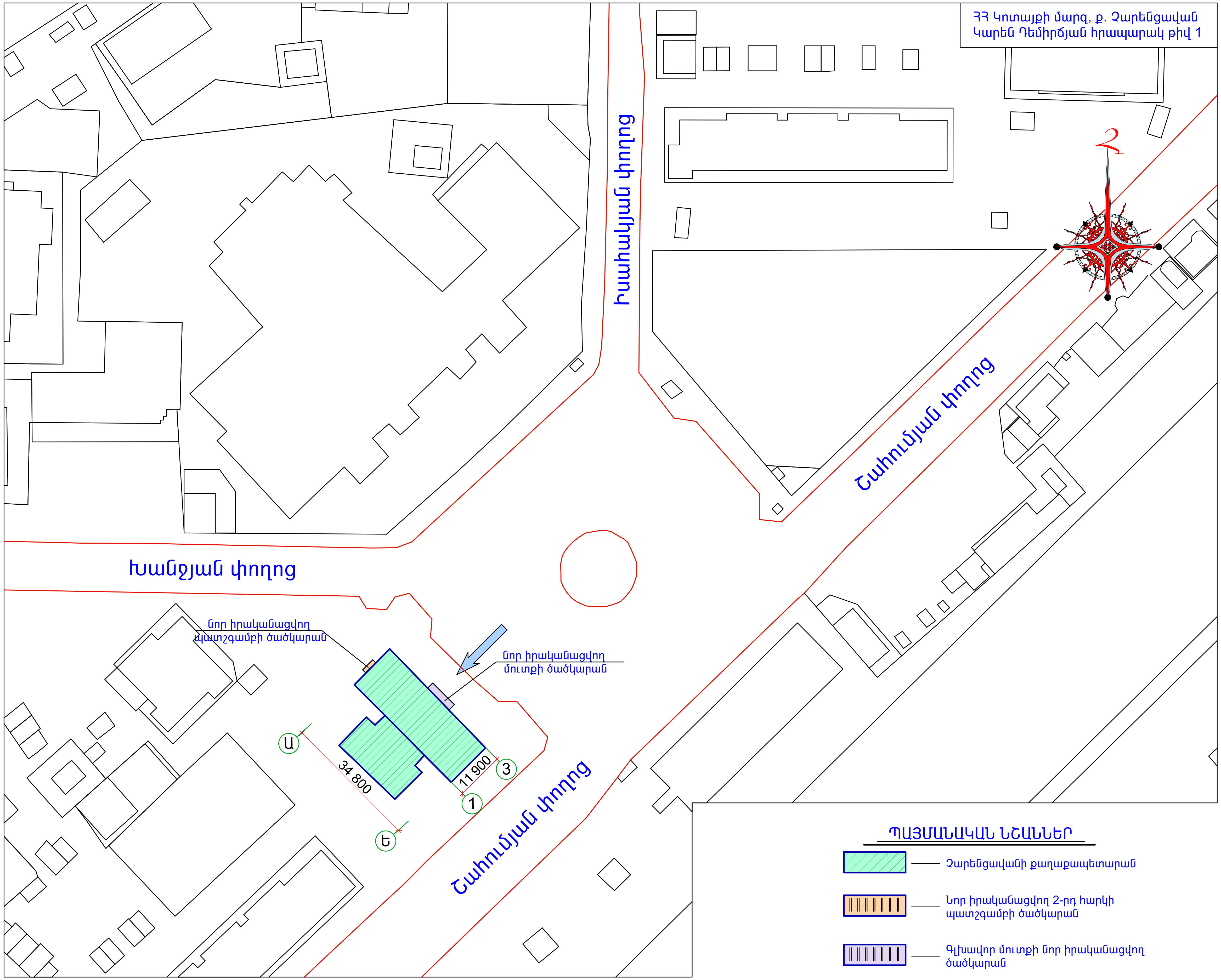

ՊԱՅՄԱՆԱԿԱՆ ՆՇԱՆՆԵՐ

- Չարենցավանի քաղաքապետարան
- Նոր իրականացվող 2-րդ հարկի պատշգամբի ծածկարան
- Գլխավոր մուտքի նոր իրականացվող ծածկարան
- Առկա ասֆալտբետոնե ճանապարհներ
- Մուտք, ելք

ԻՐԱԳՐՈՒԹՅԱՆ ԳԼԽԱՎՈՐ ՀԱՏԱԿԱԳԻԾ Մ1:1000

ՆՅՈՒ ԻՆԴԱՍԹՐԻԶ ՄԱՀՊԱՆԱԳԻՏԱԿԱՆ - ՊԱՏԱՍԽԱՆԱՏՎՈՒԹՅԱՄԲ ԸՆԿԵՐՈՒԹՅՈՒՆ

ՆԱԽԱԳԾՈՂ ԸՆԿԵՐՈՒԹՅՈՒՆ՝
DESIGN COMPANY:

«ՆՅՈՒ ԻՆԴԱՍԹՐԻԶ» ՍՊԸ
ՀՀ, Երեւան 0062,
Բագրեւանդի 1/3 39,
հեռ. (374 93) 190591
էլ. հասցե՝ newindustries@mail.ru
կայք՝ www.newindustries.am

NEW INDUSTRIES LLC
39 1/3 Bagrevand street,
0062 Yerevan , RA
tel. (374 93) 190591
e-mail: newindustries@mail.ru
web: www.newindustries.am

Լիցենզիայի համար 15737
License number 15737

ՆԱԽԱԳԾԻ ԱՆՎԱՆՈՒՄ՝
PROJECT TITLE:

ՉԱՐԵՆՑԱՎԱՆ ՀԱՄԱՅՆՔԻ ԿԱՐԻՔՆԵՐԻ ՀԱՄԱՐ ՆԱԽԱԳԾԱՆԱԽԱՀԱՇՎԱՅԻՆ ՓԱՍՏԱԹՂԹԵՐԻ ԿԱԶՄՈՒՄ

ՆԱԽԱԳԾԻ ՀԱՍՑԵ՝
PROJECT ADDRESS:

ՀՀ Կոտայքի մարզ, ք. Չարենցավան

RA Kotayqi Marz, Charentsavan

ՊԱՏՎԻՐԱՏՈՒ՝ ՉԱՐԵՆՑԱՎԱՆԻ ՔԱՂԱՔԱՊԵՏԱՐԱՆ

CLIENT: CHARENTSAVAN MUNICIPALITY

Պայմանագրի համարը՝ ՉՔ-ԲԸԱՀԱՃՁԲ-16/1

CONTRACT NUMBER: ՉՔ-ԲԸԱՀԱՃՁԲ-16/1

ՆԱԽԱԳԾԱՅԻՆ ՓՈՒԼ՝
PROJECT PHASE:

ԱՇԽԱՏԱՆՔԱՅԻՆ ՆԱԽԱԳԻԾ
CONSTRUCTION DOCUMENTATION

ԳԾԱԳՐԻ ԱՆՎԱՆՈՒՄԸ՝
DRAWING TITLE:

ԻՐԱԴՐՈՒԹՅԱՆ ԳԼԽԱՎՈՐ ՀԱՏԱԿԱԳԻԾ

Մասշտաբ՝ 1:1000
SCALE: 1:1000

ԳԾԱԳՐԻ ՀԱՄԱՐԸ՝ SHEET NUMBER:	Թերթ Sheet	Թերթեր Sheets
	ՃԼ-1	

Տնօրեն՝ DIRECTOR:	Տ. Վիրաբյան T. Virabyan	
Գծագրեց՝ DRAWN BY:	Հ. Փաշիկյան H. Pashikyan	
Ստուգեց՝ CHECKED BY:	Տ. Վիրաբյան T. Virabyan	

All drawings and written material appearing herein constitute original and unpublished work of the Architect and may not be used or disclosed without prior written consent of the Architect.

2016 NEW INDUSTRIES.

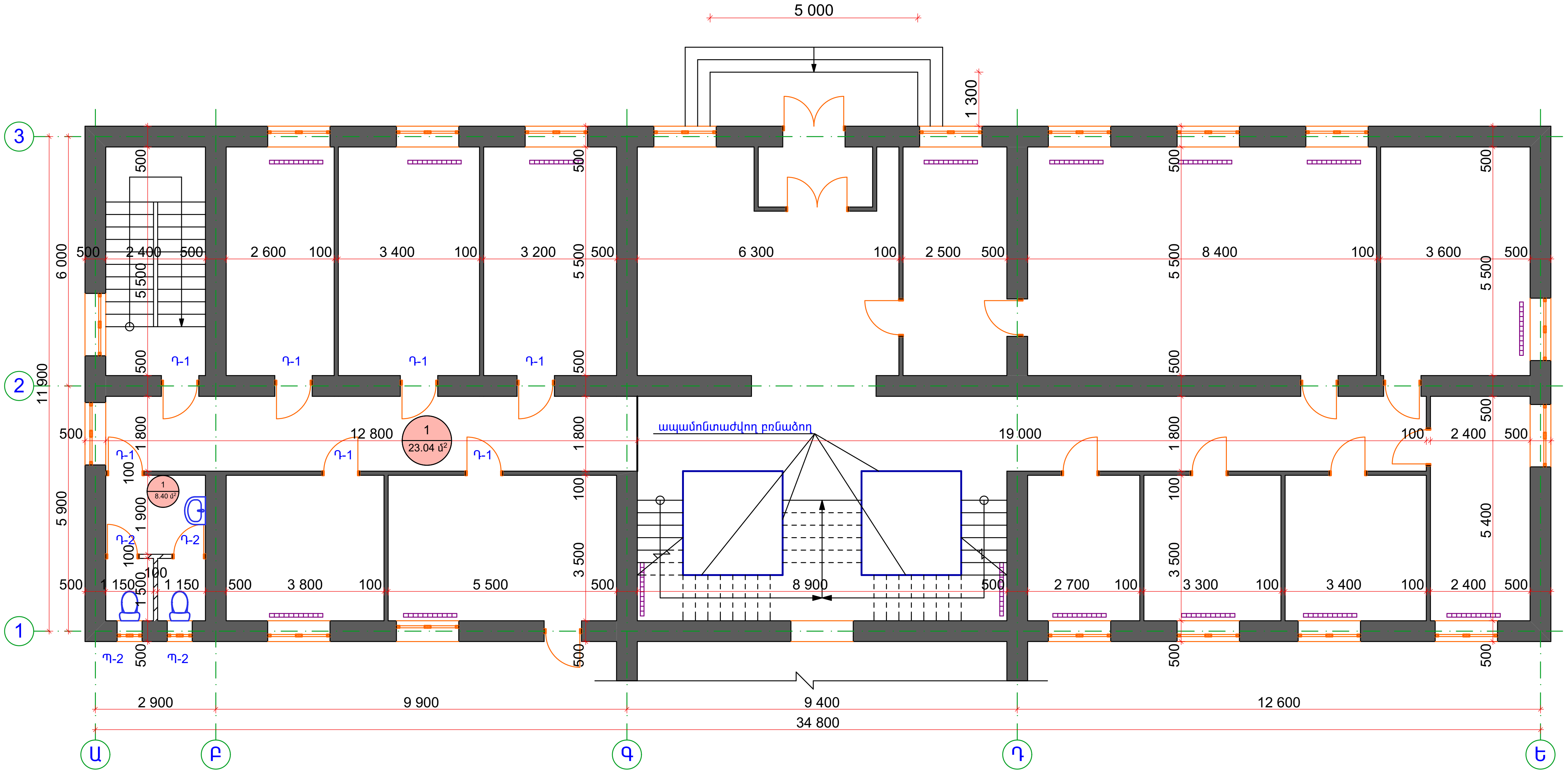

1-ին Հարկի Հատակագիծ Չափագրություն Մ1:100

ՊԱՅՄԱՆԱԿԱՆ ՆՇԱՆՆԵՐ

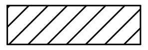 — քանդվող միջնորմային պատ

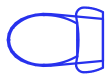 — ապամոնտաժվող զուգարանակոնք

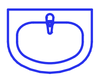 — ապամոնտաժվող լվացարան

— ապամոնտաժվող թուջե ջեռուցման մարտկոց, խողովակների հետ միասին

ԾԱՆՈԹՈՒԹՅՈՒՆ

Փոխարինվող հատակների տակ քանդել գոյություն ունեցող ց/ա հարթեցնող շերտ: Նախատեսվում է գծագրում ցույց տրված փայտե դռները և պատուհանները փոխարինել մետաղապլաստե 60 մմ 4+4 մմ ապակեփաթեթով դռներով և պատուհաններով: Դռները և պատուհանները պատրաստելուց առաջ կատարել նրանց էսկիզների և բացվածքների չափերի ճշտում:

1. ապամոնտաժվող փայտե դռներ

Դ-1	0.9x2.1	7 հատ
Դ-2	0.8x2.1	2 հատ

2. ապամոնտաժվող փայտե պատուհաններ

Պ-1	0.6x1.85	2 հատ

ՈՒՇԱԴՐՈՒԹՅՈՒՆ

Քանի որ ապամոնտաժվող թուջե ջեռուցման մարտկոցները գտնվում են փայտե վահանակների ետևում , գծագրում պայմանական է ցույց տված ջեռուցման մարտկոցները: Ապամոնտաժվող ջեռուցման մարտկոցների թիվը շինարարության ընթացքում ճշտել տեղում:

ՆԱԽԱԳԾՈՂ ԸՆԿԵՐՈՒԹՅՈՒՆ՝
DESIGN COMPANY:

«ՆՅՈՒ ԻՆԴԱՍԹՐԻԶ» ՍՊԸ
ՀՀ, Երեւան 0062,
Բագրեւանդի 1/3 39,
հեռ. (374 93) 190591
էլ. հասցե՝ newindustries@mail.ru
կայք՝ www.newindustries.am

NEW INDUSTRIES LLC
39 1/3 Bagrevand street,
0062 Yerevan , RA
tel. (374 93) 190591
e-mail: newindustries@mail.ru
web: www.newindustries.am

Լիցենզիայի համար 15737
License number 15737

ՆԱԽԱԳԾԻ ԱՆՎԱՆՈՒՄ՝
PROJECT TITLE:

ՉԱՐԵՆՑԱՎԱՆ ՀԱՄԱՅՆՔԻ ԿԱՐԻՔՆԵՐԻ ՀԱՄԱՐ ՆԱԽԱԳԾԱՆԱԽԱՀԱՇՎԱՅԻՆ ՓԱՍՏԱԹՂԹԵՐԻ ԿԱԶՄՈՒՄ

ՆԱԽԱԳԾԻ ՀԱՍՑԵ՝
PROJECT ADDRESS:

ՀՀ Կոտայքի մարզ, ք. Չարենցավան
RA Kotayqi Marz, Charentsavan

ՊԱՏՎԻՐԱՏՈՒ՝ ՉԱՐԵՆՑԱՎԱՆԻ ՔԱՂԱՔԱՊԵՏԱՐԱՆ
CLIENT: CHARENTSAVAN MUNICIPALITY

Պայմանագրի համարը՝ ՉՔ-ԲԸԱՀԱՇՁԲ-16/1
CONTRACT NUMBER: ՉՔ-ԲԸԱՀԱՇՁԲ-16/1

ՆԱԽԱԳԾԱՅԻՆ ՓՈՒԼ՝
PROJECT PHASE:
ԱՇԽԱՏԱՆՔԱՅԻՆ ՆԱԽԱԳԻԾ
CONSTRUCTION DOCUMENTATION

ԳԾԱԳՐԻ ԱՆՎԱՆՈՒՄԸ՝
DRAWING TITLE:
1-ին ՀԱՐԿԻ ՀԱՏԱԿԱԳԻԾ ՉԱՓԱԳՐՈՒԹՅՈՒՆ

Մասշտաբ՝ 1:100
SCALE: 1:100

ԳԾԱԳՐԻ ՀԱՄԱՐԸ՝ SHEET NUMBER:	Թերթ Sheet	Թերթեր Sheets
	ՃՂ-2	

Տնօրեն՝ Տ. Վիրաբյան
DIRECTOR: T. Virabyan

Գծագրեց՝ Հ. Փաշիկյան
DRAWN BY: H. Pashikyan

Ստուգեց՝ Տ. Վիրաբյան
CHECKED BY: T. Virabyan

All drawings and written material appearing herein constitute original and unpublished work of the Architect and may not be used or disclosed without prior written consent of the Architect.

2016 NEW INDUSTRIES.

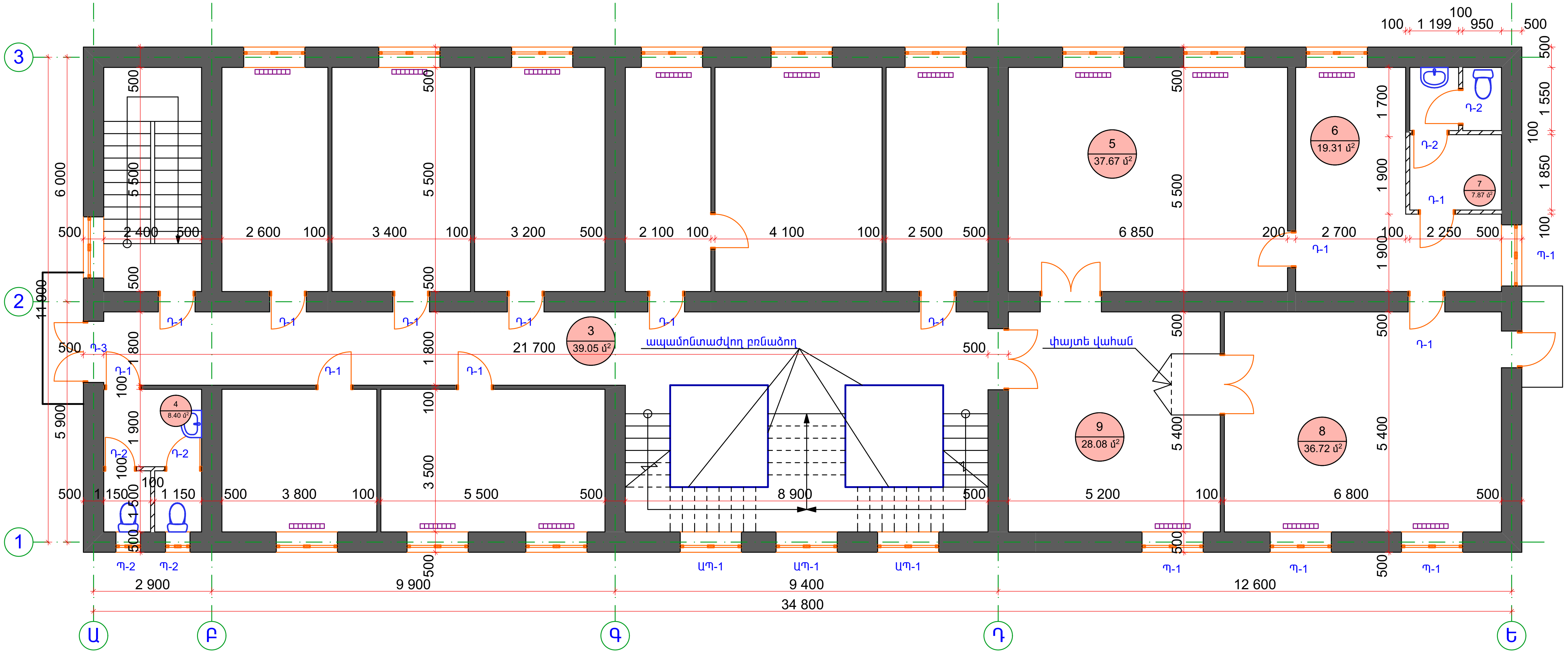

2-րդ Հարկի Հատակագիծ Չափագրություն Մ1:100

ՊԱՅՄԱՆԱԿԱՆ ՆՇԱՆՆԵՐ

- քանդվող միջնորմային պատ
- ապամոնտաժվող զուգարանակոնք
- ապամոնտաժվող լվացարան
- ապամոնտաժվող թուջե ջեռուցման մարտկոց, խողովակների հետ միասին

ԾԱՆՈԹՈՒԹՅՈՒՆ

Փոխարինվող հատակների տակ քանդել գոյություն ունեցող ց/ա հարթեցնող շերտ: Նախատեսվում է գծագրում ցույց տրված փայտե դռները և պատուհանները փոխարինել մետաղապլաստե 60 մմ 4+4 մմ ապակեփաթեթով դռներով և պատուհաններով: Դռները և պատուհանները պատրաստելուց առաջ կատարել նրանց էսկիզների և բացվածքների չափերի ճշտում:

1. ապամոնտաժվող փայտե դռներ

Դ-1	0.9x2.1	12 հատ
Դ-2	0.8x2.1	4 հատ
Դ-3	1.5x2.6	1 հատ

2. ապամոնտաժվող փայտե պատուհաններ

Պ-1	1.5x2.10	4 հատ
Պ-2	0.6x1.85	2 հատ

3. ապամոնտաժվող ալյումինե պատուհաններ

ԱՊ-1	1.8x2.10	3 հատ

ՈՒՇԱԴՐՈՒԹՅՈՒՆ

Քանի որ ապամոնտաժվող թուջե ջեռուցման մարտկոցները գտնվում են փայտե վահանակների ետևում, գծագրում պայմանական է ցույց տված ջեռուցման մարտկոցները: Ապամոնտաժվող ջեռուցման մարտկոցների թիվը շինարարության ընթացքում ճշտել տեղում:

ՆԱԽԱԳԾՈՂ ԸՆԿԵՐՈՒԹՅՈՒՆ՝
DESIGN COMPANY:

«ՆՅՈՒ ԻՆԴԱՍԹՐԻԶ» ՍՊԸ
ՀՀ, Երեւան 0062,
Բագրեւանդի 1/3 39,
հեռ. (374 93) 190591
էլ. հասցե՝ newindustries@mail.ru
կայք՝ www.newindustries.am

NEW INDUSTRIES LLC
39 1/3 Bagrevand street,
0062 Yerevan , RA
tel. (374 93) 190591
e-mail: newindustries@mail.ru
web: www.newindustries.am

Լիցենզիայի համար 15737
License number 15737

ՆԱԽԱԳԾԻ ԱՆՎԱՆՈՒՄ՝
PROJECT TITLE:

ՉԱՐԵՆՑԱՎԱՆ ՀԱՄԱՅՆՔԻ ԿԱՐԻՔՆԵՐԻ ՀԱՄԱՐ ՆԱԽԱԳԾԱՆԱԽԱՀԱՇՎԱՅԻՆ ՓԱՍՏԱԹՂԹԵՐԻ ԿԱԶՄՈՒՄ

ՆԱԽԱԳԾԻ ՀԱՍՑԵ՝
PROJECT ADDRESS:

ՀՀ Կոտայքի մարզ, ք. Չարենցավան
RA Kotayqi Marz, Charentsavan

ՊԱՏՎԻՐԱՏՈՒ՝ ՉԱՐԵՆՑԱՎԱՆԻ ՔԱՂԱՔԱՊԵՏԱՐԱՆ
CLIENT: CHARENTSAVAN MUNICIPALITY

Պայմանագրի համարը՝ ՉՔ-ԲԸԱՀԱՇՁԲ-16/1
CONTRACT NUMBER: ՉՔ-ԲԸԱՀԱՇՁԲ-16/1

ՆԱԽԱԳԾԱՅԻՆ ՓՈՒԼ՝
PROJECT PHASE:
ԱՇԽԱՏԱՆՔԱՅԻՆ ՆԱԽԱԳԻԾ
CONSTRUCTION DOCUMENTATION

ԳԾԱԳՐԻ ԱՆՎԱՆՈՒՄԸ՝
DRAWING TITLE:
2-րդ ՀԱՐԿԻ ՀԱՏԱԿԱԳԻԾ ՉԱՓԱԳՐՈՒԹՅՈՒՆ

Մասշտաբ՝ 1:100
SCALE: 1:100

ԳԾԱԳՐԻ ՀԱՄԱՐԸ՝ SHEET NUMBER:	Թերթ Sheet	Թերթեր Sheets
	ՃL-3	

Տնօրեն՝ Տ. Վիրաբյան
DIRECTOR: T. Virabyan

Գծագրեց՝ Հ. Փաշիկյան
DRAWN BY: H. Pashikyan

Ստուգեց՝ Տ. Վիրաբյան
CHECKED BY: T. Virabyan

All drawings and written material appearing herein constitute original and unpublished work of the Architect and may not be used or disclosed without prior written consent of the Architect.

2016 NEW INDUSTRIES.

3-ՐԴ ՀԱՐԿԻ ՀԱՏԱԿԱԳԾԻ ՉԱՓԱԳՐՈՒԹՅՈՒՆ Մ1:100

ՊԱՅՄԱՆԱԿԱՆ ՆՇԱՆՆԵՐ

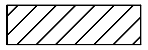
— քանդվող միջնորմային պատ

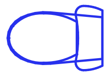
— ապամոնտաժվող զուգարանակոնք

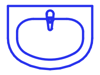
— ապամոնտաժվող լվացարան

— ապամոնտաժվող թուջե ջեռուցման մարտկոց, խողովակների հետ միասին

ԾԱՆՈԹՈՒԹՅՈՒՆ

Փոխարինվող հատակների տակ քանդել գոյություն ունեցող ց/ա հարթեցնող շերտ: Նախատեսվում է գծագրում ցույց տրված փայտե դռները և պատուհանները փոխարինել մետաղապլաստե 60 մմ 4+4 մմ ապակեփաթեթով դռներով և պատուհաններով: Դռները և պատուհանները պատրաստելուց առաջ կատարել նրանց էսկիզների և բացվածքների չափերի ճշտում:

1. ապամոնտաժվող փայտե դռներ

Դ-1	0.9x2.1	1 հատ
Դ-2	0.8x2.1	2 հատ

2. ապամոնտաժվող փայտե պատուհաններ

Պ-1	0.6x1.85	2 հատ

ՈՒՇԱԴՐՈՒԹՅՈՒՆ

Քանի որ ապամոնտաժվող թուջե ջեռուցման մարտկոցները գտնվում են փայտե վահանակների ետևում , գծագրում պայմանական է ցույց տված ջեռուցման մարտկոցները: Ապամոնտաժվող ջեռուցման մարտկոցների թիվը շինարարության ընթացքում ճշտել տեղում:

ՆԱԽԱԳԾՈՂ ԸՆԿԵՐՈՒԹՅՈՒՆ՝
DESIGN COMPANY:

«ՆՅՈՒ ԻՆԴԱՍԹՐԻԶ» ՍՊԸ
ՀՀ, Երեւան 0062,
Բագրեւանդի 1/3 39,
հեռ. (374 93) 190591
էլ. հասցե՝ newindustries@mail.ru
կայք՝ www.newindustries.am

NEW INDUSTRIES LLC
39 1/3 Bagrevand street,
0062 Yerevan , RA
tel. (374 93) 190591
e-mail: newindustries@mail.ru
web: www.newindustries.am

Լիցենզիայի համար 15737
License number 15737

ՆԱԽԱԳԾԻ ԱՆՎԱՆՈՒՄ՝
PROJECT TITLE:

ՉԱՐԵՆՑԱՎԱՆ ՀԱՄԱՅՆՔԻ ԿԱՐԻՔՆԵՐԻ ՀԱՄԱՐ ՆԱԽԱԳԾԱՆԱԽԱՀԱՇՎԱՅԻՆ ՓԱՍՏԱԹՂԹԵՐԻ ԿԱԶՄՈՒՄ

ՆԱԽԱԳԾԻ ՀԱՍՑԵ՝
PROJECT ADDRESS:

ՀՀ Կոտայքի մարզ, ք. Չարենցավան
RA Kotayqi Marz, Charentsavan

ՊԱՏՎԻՐԱՏՈՒ՝ ՉԱՐԵՆՑԱՎԱՆԻ ՔԱՂԱՔԱՊԵՏԱՐԱՆ
CLIENT: CHARENTSAVAN MUNICIPALITY

Պայմանագրի համարը՝ ՉՔ-ԲԸԱՀԱՇՁԲ-16/1
CONTRACT NUMBER: ՉՔ-ԲԸԱՀԱՇՁԲ-16/1

ՆԱԽԱԳԾԱՅԻՆ ՓՈՒԼ՝
PROJECT PHASE:
ԱՇԽԱՏԱՆՔԱՅԻՆ ՆԱԽԱԳԻԾ
CONSTRUCTION DOCUMENTATION

ԳԾԱԳՐԻ ԱՆՎԱՆՈՒՄԸ՝
DRAWING TITLE:
3-րդ ՀԱՐԿԻ ՀԱՏԱԿԱԳԻԾ ՉԱՓԱԳՐՈՒԹՅՈՒՆ

Մասշտաբ՝ 1:100
SCALE: 1:100

ԳԾԱԳՐԻ ՀԱՄԱՐԸ՝ SHEET NUMBER:	Թերթ Sheet	Թերթեր Sheets
	ՃԼ-4	

Տնօրեն՝ Տ. Վիրաբյան
DIRECTOR: T. Virabyan

Գծագրեց՝ Հ. Փաշիկյան
DRAWN BY: H. Pashikyan

Ստուգեց՝ Տ. Վիրաբյան
CHECKED BY: T. Virabyan

All drawings and written material appearing herein constitute original and unpublished work of the Architect and may not be used or disclosed without prior written consent of the Architect.
2016 NEW INDUSTRIES.

ՍԵՆՔԵՐԻ ԱՆՎԱՆՈՒՄԸ	ՀԱՏԱԿ		ՊԱՏԵՐ, ՄԻՋՆՈՐՄԵՐ		ԱՌԱՍՏԱՂ		ՇՐԻՇԱԿ	
	ՏԱՐՐԵՐ	ՄԱԿԵՐԵՍ	ՏԱՐՐԵՐ	ՄԱԿԵՐԵՍ	ՏԱՐՐԵՐ	ՄԱԿԵՐԵՍ	ՏԱՐՐԵՐ	գծ.մ
Միջանցք 1	մանրահատակ	23.04 մ^2	յուղաներկ սոսնձաներկ	111.4 մ^2 20.16 մ^2	սոսնձաներկ	57.23 մ^2	փայտե շրիշակ	45.20 մ
Սանհանգույց 2	խեցեսալե հատակ	8.40 մ^2	կերամիկական սալիկ h=1.9 մ սոսնձաներկ h=1.1 մ	19.42 մ^2 12.98 մ^2	սոսնձաներկ	8.40 մ^2	———	———
Միջանցք 3	մանրահատակ	39.05 մ^2	յուղաներկ սոսնձաներկ	85.04 մ^2 14.10 մ^2	սոսնձաներկ	39.05մ^2	փայտե շրիշակ	31.2 մ
Սանհանգույց 4	խեցեսալե հատակ	8.40 մ^2	կերամիկական սալիկ h=1.9 մ սոսնձաներկ h=1.1 մ	19.42 մ^2 12.98 մ^2	սոսնձաներկ	8.40 մ^2	———	———
Նիստերի դահլիճ 5	մանրահատակ	37.67 մ^2	պատի պաստառ սոսնձաներկ	64.22 մ^2 9.88 մ^2	սոսնձաներկ	37.67 մ^2	փայտե շրիշակ	24.7 մ
Հանգստի սենյակ 6	մանրահատակ	19.31 մ^2	պատի պաստառ սոսնձաներկ	43.81 մ^2 6.74 մ^2	սոսնձաներկ	19.31 մ^2	փայտե շրիշակ	21.0 մ
Սանհանգույց 7	մանրահատակ խեցեսալե հատակ	3.37 մ^2 4.57 մ^2	կերամիկական սալիկ սոսնձաներկ	10.64 մ^2 5.98 մ^2	սոսնձաներկ	7.87 մ^2	———	———
Գրասենյակ 8	մանրահատակ	36.72 մ^2	փայտե վահան սոսնձաներկ	63.44 մ^2 9.76 մ^2	սոսնձաներկ	36.72 մ^2	փայտե շրիշակ	23.5 մ
Ընդունարան 9	մանրահատակ	28.08 մ^2	փայտե վահան սոսնձաներկ h=1.5 մ	31.80 մ^2 31.80 մ^2	սոսնձաներկ	28.08 մ^2	փայտե շրիշակ	19.2 մ
Սանհանգույց 10	խեցեսալե հատակ	8.40 մ^2	կերամիկական սալիկ h=1.9 մ սոսնձաներկ h=1.1 մ	19.42 մ^2 12.98 մ^2	սոսնձաներկ	8.40 մ^2	———	———
Ընդհանուր	մանրահատակ	187.24 մ^2	յուղաներկ	196.44 մ^2	սոսնձաներկ	251.10 մ^2	փայտե շրիշակ	164.8 մ
			սոսնձաներկ	137.36 մ^2				
	խեցեսալե հատակ	28.77 մ^2	փայտե վահան	95.24 մ^2				
			կերամիկական սալիկ	68.90 մ^2				

ՍԵՆՔԵՐԻ ԸՆԴՀԱՆՈՒՐ ՏՎՅԱԼՆԵՐԻ ՆԵՐԿԱ ՎԻՃԱԿ

ԾԱՆՈԹՈՒԹՅՈՒՆ

Գոյություն ունեցող մանրահատակը և խեցեսալե հատակները քանդել, փոխարինվող հատակների տակ քանդել գոյություն ունեցող ց/ա հարթեցնող շերտ: Փայտե շրիշակները ապամոնտաժել: Պատերից և առաստաղից յուղներկը, պատի պաստառը, փայտե վահանակները և սոսնձաներկը մաքրել: Պատի կերամիկական սալիկների և ց/ա հարթաշերտը քանդել: Նախատեսվում է փայտե դռները փոխարինել մետաղապլաստե 60 մմ 4+4 մմ ապակեփաթեթով դռներով: Դռները պատրաստելուց առաջ կատարել նրանց էսկիզների և բացվածքների չափերի ճշտում: Ապամոնտաժել գոյություն ունեցող թուջե ջեռուցման մարտկոցները խողովակների հետ միասին: Ապամոնտաժել առաստաղի գոյություն ունեցող լուսատուները, անջատիչները, վարդակները, ճյուղավորման տուփերը: Առաստաղներում որտեղ հետագայում նախատեսվում է կախովի առաստաղներ սոսնձաներկին ձեռք չտալ:

ՆԱԽԱԳԾՈՂ ԸՆԿԵՐՈՒԹՅՈՒՆ՝
DESIGN COMPANY:

«ՆՅՈՒ ԻՆԴԱՍԹՐԻԶ» ՍՊԸ
ՀՀ, Երեւան 0062,
Բագրեւանդի 1/3 39,
հեռ. (374 93) 190591
էլ. հասցե՝ newindustries@mail.ru
կայք՝ www.newindustries.am

NEW INDUSTRIES LLC
39 1/3 Bagrevand street,
0062 Yerevan , RA
tel. (374 93) 190591
e-mail: newindustries@mail.ru
web: www.newindustries.am

Լիցենզիայի համար 15737
License number 15737

ՆԱԽԱԳԾԻ ԱՆՎԱՆՈՒՄ՝
PROJECT TITLE:

ՉԱՐԵՆՑԱՎԱՆ ՀԱՄԱՅՆՔԻ ԿԱՐԻՔՆԵՐԻ ՀԱՄԱՐ ՆԱԽԱԳԾԱՆԱԽԱՀԱՇՎԱՅԻՆ ՓԱՍՏԱԹՂԹԵՐԻ ԿԱԶՄՈՒՄ

ՆԱԽԱԳԾԻ ՀԱՍՑԵ՝
PROJECT ADDRESS:

ՀՀ Կոտայքի մարզ, ք. Չարենցավան
RA Kotayqi Marz, Charentsavan

ՊԱՏՎԻՐԱՏՈՒ՝ ՉԱՐԵՆՑԱՎԱՆԻ ՔԱՂԱՔԱՊԵՏԱՐԱՆ
CLIENT: CHARENTSAVAN MUNICIPALITY

Պայմանագրի համարը՝ ՉՔ-ԲԸԱՀԱՃՁԲ-16/1
CONTRACT NUMBER: ՉՔ-ԲԸԱՀԱՃՁԲ-16/1

ՆԱԽԱԳԾԱՅԻՆ ՓՈՒԼ՝
PROJECT PHASE:

ԱՇԽԱՏԱՆՔԱՅԻՆ ՆԱԽԱԳԻԾ
CONSTRUCTION DOCUMENTATION

ԳԾԱԳՐԻ ԱՆՎԱՆՈՒՄԸ՝
DRAWING TITLE:

ՍԵՆՔԵՐԻ ԸՆԴՀԱՆՈՒՐ ՏՎՅԱԼՆԵՐԻ ՆԵՐԿԱ ՎԻՃԱԿ

Մասշտաբ՝
SCALE:

ԳԾԱԳՐԻ ՀԱՄԱՐԸ՝ SHEET NUMBER:	Թերթ Sheet	Թերթեր Sheets
	ՃL-5	

Տնօրեն՝ Տ. Վիրաբյան
DIRECTOR: T. Virabyan

Գծագրեց՝ Հ. Փաշիկյան
DRAWN BY: H. Pashikyan

Ստուգեց՝ Տ. Վիրաբյան
CHECKED BY: T. Virabyan

All drawings and written material appearing herein constitute original and unpublished work of the Architect and may not be used or disclosed without prior written consent of the Architect.

2016 NEW INDUSTRIES.

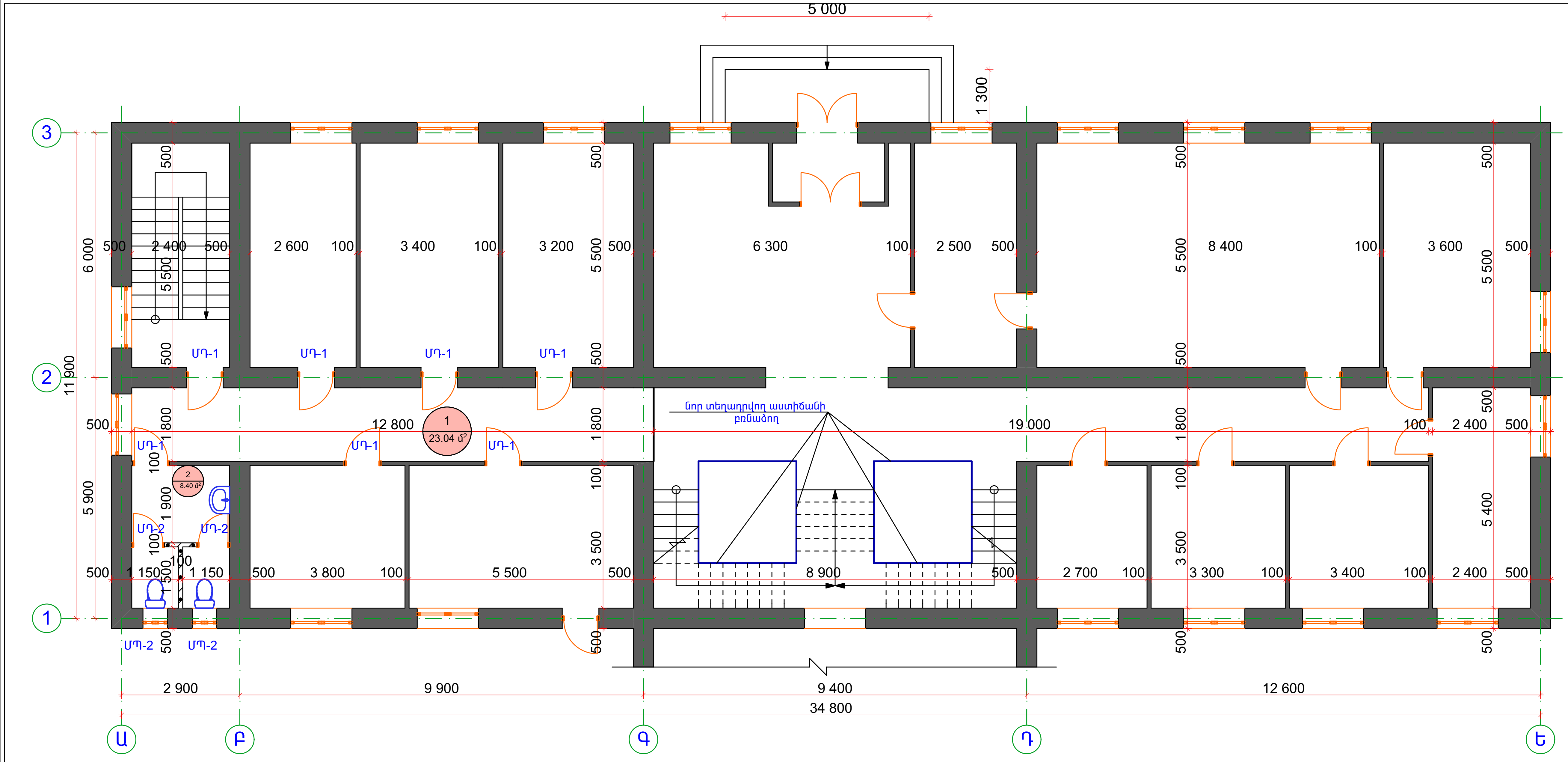

1-ին Հարկի Վերանորոգման Հատակագիծ Մ1:100

ՊԱՅՄԱՆԱԿԱՆ ՆՇԱՆՆԵՐ

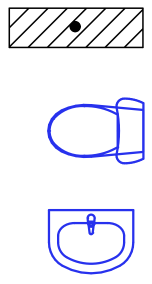

- նոր շարվող ամրանավորված պատ
- նոր տեղադրվող զուգարանակոնք
- նոր տեղադրվող լվացարան

ԾԱՆՈԹՈՒԹՅՈՒՆ

Մինչև հատակների իրականացում տեղադրել բոլոր ինժեներական կոմունիկացիաները: Պատի շարը իրականացնելիս դռների բացվածքներում իրականացնել բարավոր տես բարավորի հանգույցում: Պատի շարի ամրանավորումը տես միջնորմերի հանգույցում: Վերանորոգվող սենքերում իրականացնել էլեկտրամոնտաժային աշխատանքներ, անցկացնել նոր հաղորդալարեր, առաստաղի լուսատուներ, անջատիչներ, վարդակներ:

1. նոր տեղադրվող մետաղապլաստե դռներ

ՄԴ-1	0.9x2.1	7 հատ
ՄԴ-2	0.8x2.1	2 հատ

2. նոր տեղադրվող մետաղապլաստե պատուհաններ

ՄՊ-2	0.6x1.85	2 հատ

Նախատեսվում է փայտե դռները և պատուհանները փոխարինել մետաղապլաստե 60 մմ 4+4 մմ ապակեփաթեթով դռներով: Դռները և պատուհանները պատրաստելուց առաջ կատարել նրանց էսկիզների և բացվածքների չափերի ճշտում:

ՆՅՈՒ ԻՆԴԱՍԹՐԻԶ ՍԱՀՄԱՆԱՓԱԿ ՊԱՏԱՍԽԱՆԱՏՎՈՒԹՅԱՄԲ ԸՆԿԵՐՈՒԹՅՈՒՆ

ՆԱԽԱԳԾՈՂ ԸՆԿԵՐՈՒԹՅՈՒՆ՝
DESIGN COMPANY:

«ՆՅՈՒ ԻՆԴԱՍԹՐԻԶ» ՍՊԸ
ՀՀ, Երեւան 0062,
Բագրեւանդի 1/3 39,
հեռ. (374 93) 190591
էլ. հասցե՝ newindustries@mail.ru
կայք՝ www.newindustries.am

NEW INDUSTRIES LLC
39 1/3 Bagrevand street,
0062 Yerevan , RA
tel. (374 93) 190591
e-mail: newindustries@mail.ru
web: www.newindustries.am

Լիցենզիայի համար 15737
License number 15737

ՆԱԽԱԳԾԻ ԱՆՎԱՆՈՒՄ՝
PROJECT TITLE:

ՉԱՐԵՆՑԱՎԱՆ ՀԱՄԱՅՆՔԻ ԿԱՐԻՔՆԵՐԻ ՀԱՄԱՐ ՆԱԽԱԳԾԱՆԱԽԱՀԱՇՎԱՅԻՆ ՓՍԱՏԱԹՂԹԵՐԻ ԿԱԶՄՈՒՄ

ՆԱԽԱԳԾԻ ՀԱՍՑԵ՝
PROJECT ADDRESS:

ՀՀ Կոտայքի մարզ, ք. Չարենցավան
RA Kotayqi Marz, Charentsavan

ՊԱՏՎԻՐԱՏՈՒ՝ ՉԱՐԵՆՑԱՎԱՆԻ ՔԱՂԱՔԱՊԵՏԱՐԱՆ
CLIENT: CHARENTSAVAN MUNICIPALITY

Պայմանագրի համարը՝ ՉՔ-ԲԸԱՀԱՃՁԲ-16/1
CONTRACT NUMBER: ՉՔ-ԲԸԱՀԱՃՁԲ-16/1

ՆԱԽԱԳԾԱՅԻՆ ՓՈՒԼ՝
PROJECT PHASE:

ԱՇԽԱՏԱՆՔԱՅԻՆ ՆԱԽԱԳԻԾ
CONSTRUCTION DOCUMENTATION

ԳԾԱԳՐԻ ԱՆՎԱՆՈՒՄԸ՝
DRAWING TITLE:

1-ին ՀԱՐԿԻ ՎԵՐԱՆՈՐՈԳՄԱՆ ՀԱՏԱԿԱԳԻԾ

Մասշտաբ՝ 1:100
SCALE: 1:100

ԳԾԱԳՐԻ ՀԱՄԱՐԸ՝ SHEET NUMBER:	Թերթ Sheet	Թերթեր Sheets
	ՃԼ-6	

Տնօրեն՝ Տ. Վիրաբյան
DIRECTOR: T. Virabyan

Գծագրեց՝ Հ. Փաշիկյան
DRAWN BY: H. Pashikyan

Ստուգեց՝ Տ. Վիրաբյան
CHECKED BY: T. Virabyan

All drawings and written material appearing herein constitute original and unpublished work of the Architect and may not be used or disclosed without prior written consent of the Architect.
2016 NEW INDUSTRIES.

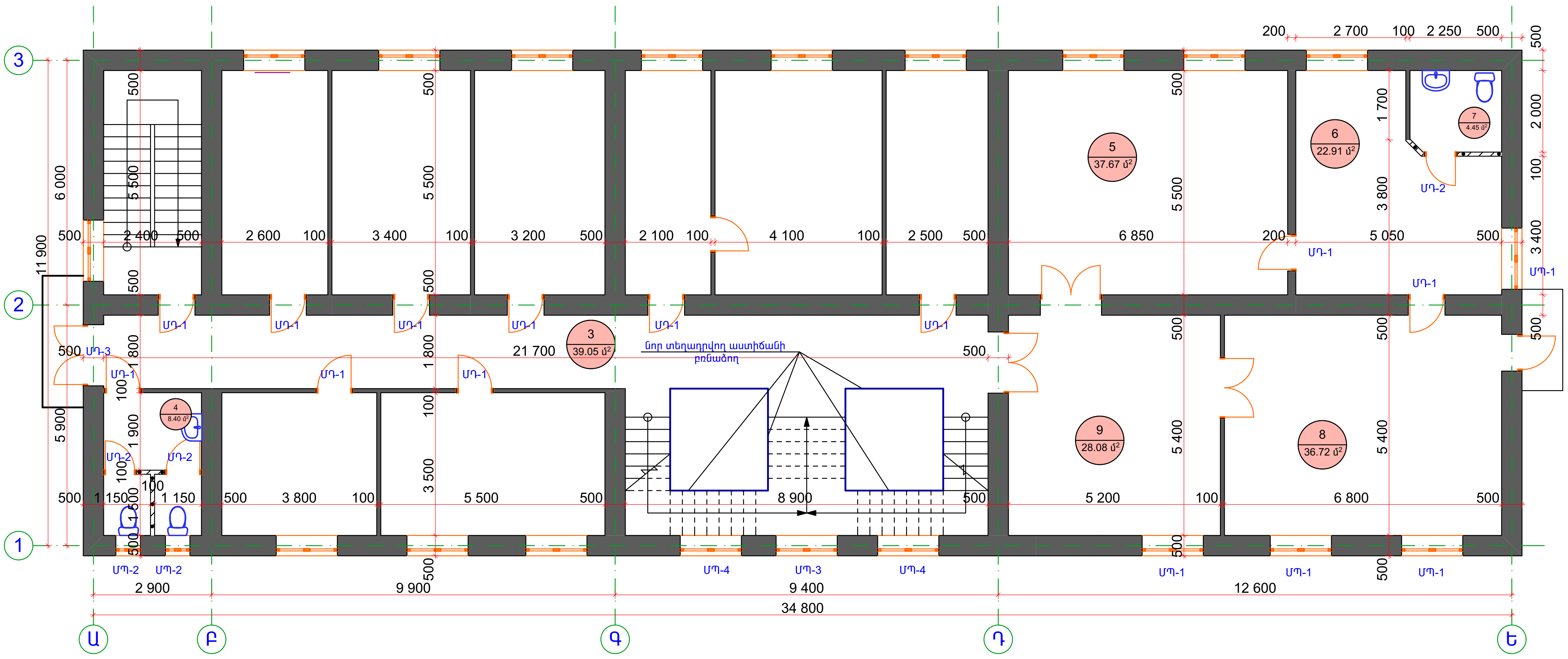

2-րդ Հարկի Վերանորոգման Հատակագիծ Մ1:100

ՊԱՅՄԱՆԱԿԱՆ ՆՇԱՆՆԵՐ

(hatched wall symbol)	— նոր շարվող ամրանավորված պատ
(toilet symbol)	— նոր տեղադրվող զուգարանակոնք
(washbasin symbol)	— նոր տեղադրվող լվացարան

ԾԱՆՈԹՈՒԹՅՈՒՆ

Մինչև հատակների իրականացում տեղադրել բոլոր ինժեներական կոմունիկացիաները: Պատի շարը իրականացնելիս դռների բացվածքներում իրականացնել բարավոր տես բարավորի հանգույցում: Պատի շարի ամրանավորումը տես միջնորմերի հանգույցում: Վերանորոգվող սենքերում իրականացնել էլեկտրամոնտաժային աշխատանքներ, անցկացնել նոր հաղորդալարեր, առաստաղի լուսատուներ, անջատիչներ, վարդակներ:

1. նոր տեղադրվող մետաղապլաստե դռներ

ՄԴ-1	0.9x2.1	11 հատ
ՄԴ-2	0.8x2.1	3 հատ
ՄԴ-3	1.5x2.6	1 հատ

2.նոր տեղադրվող մետաղապլաստե պատուհաններ

ՄՊ-1	1.5x2.10	4 հատ
ՄՊ-2	0.6x1.85	2 հատ
ՄՊ-3	1.8x2.10	1 հատ
ՄՊ-4	1.8x1.10	2 հատ

Նախատեսվում է փայտե դռները և պատուհանները փոխարինել մետաղապլաստե 60 մմ 4+4 մմ ապակեփաթեթով դռներով: Դռները և պատուհանները պատրաստելուց առաջ կատարել նրանց էսկիզների և բացվածքների չափերի ճշտում: ՄՊ-4 պատուհանների բացվածքները փոքրացնել պատի շարով 1,8x1,0 մ :

ՆԱԽԱԳԾՈՂ ԸՆԿԵՐՈՒԹՅՈՒՆ՝
DESIGN COMPANY:

«ՆՅՈՒ ԻՆԴԱՍԹՐԻԶ» ՍՊԸ
ՀՀ, Երեւան 0062,
Բագրեւանդի 1/3 39,
հեռ. (374 93) 190591
էլ. հասցե՝ newindustries@mail.ru
կայք՝ www.newindustries.am

NEW INDUSTRIES LLC
39 1/3 Bagrevand street,
0062 Yerevan , RA
tel. (374 93) 190591
e-mail: newindustries@mail.ru
web: www.newindustries.am

Լիցենզիայի համար 15737
License number 15737

ՆԱԽԱԳԾԻ ԱՆՎԱՆՈՒՄ՝
PROJECT TITLE:

ՉԱՐԵՆՑԱՎԱՆ ՀԱՄԱՅՆՔԻ ԿԱՐԻՔՆԵՐԻ ՀԱՄԱՐ ՆԱԽԱԳԾԱՆԱԽԱՀԱՇՎԱՅԻՆ ՓԱՍՏԱԹՂԹԵՐԻ ԿԱԶՄՈՒՄ

ՆԱԽԱԳԾԻ ՀԱՍՑԵ՝
PROJECT ADDRESS:

ՀՀ Կոտայքի մարզ, ք. Չարենցավան
RA Kotayqi Marz, Charentsavan

ՊԱՏՎԻՐԱՏՈՒ՝ ՉԱՐԵՆՑԱՎԱՆԻ ՔԱՂԱՔԱՊԵՏԱՐԱՆ
CLIENT: CHARENTSAVAN MUNICIPALITY

Պայմանագրի համարը՝ ՉՔ-ԲԸԱՀԱՇՁԲ-16/1
CONTRACT NUMBER: ՉՔ-ԲԸԱՀԱՇՁԲ-16/1

ՆԱԽԱԳԾԱՅԻՆ ՓՈՒԼ՝
PROJECT PHASE:
ԱՇԽԱՏԱՆՔԱՅԻՆ ՆԱԽԱԳԻԾ
CONSTRUCTION DOCUMENTATION

ԳԾԱԳՐԻ ԱՆՎԱՆՈՒՄԸ՝
DRAWING TITLE:
2-րդ ՀԱՐԿԻ ՎԵՐԱՆՈՐՈԳՄԱՆ ՀԱՏԱԿԱԳԻԾ

Մասշտաբ՝ 1:100
SCALE: 1:100

ԳԾԱԳՐԻ ՀԱՄԱՐԸ՝ SHEET NUMBER:	Թերթ Sheet	Թերթեր Sheets
	ՃL-7	

Տնօրեն՝ Տ. Վիրաբյան
DIRECTOR: T. Virabyan

Գծագրեց՝ Հ. Փաշիկյան
DRAWN BY: H. Pashikyan

Ստուգեց՝ Տ. Վիրաբյան
CHECKED BY: T. Virabyan

All drawings and written material appearing herein constitute original and unpublished work of the Architect and may not be used or disclosed without prior written consent of the Architect.

2016 NEW INDUSTRIES.

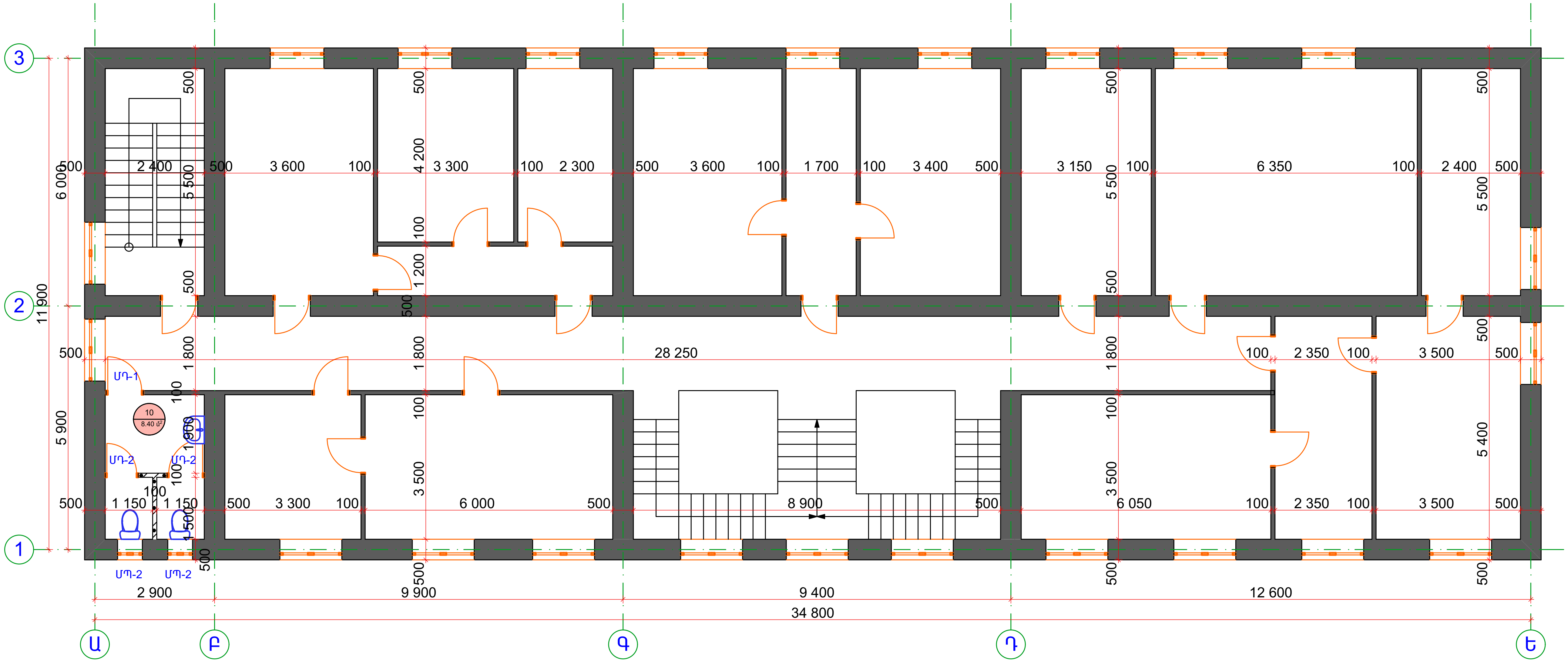

3-րդ Հարկի Վերանորոգման Հատակագիծ Մ1:100

ՊԱՅՄԱՆԱԿԱՆ ՆՇԱՆՆԵՐ

- նոր շարվող ամրանավորված պատ
- նոր տեղադրվող զուգարանակոնք
- նոր տեղադրվող լվացարան

ԾԱՆՈԹՈՒԹՅՈՒՆ

Մինչև հատակների իրականացում տեղադրել բոլոր ինժեներական կոմունիկացիաները: Պատի շարը իրականացնելիս դռների բացվածքներում իրականացնել բարավոր տես բարավորի հանգույցում: Պատի շարի ամրանավորումը տես միջնորմերի հանգույցում: Վերանորոգվող սենքերում իրականացնել էլեկտրամոնտաժային աշխատանքներ, անցկացնել նոր հաղորդալարեր, առաստաղի լուսատուներ, անջատիչներ, վարդակներ:

1. նոր տեղադրվող մետաղապլաստե դռներ

ՄԴ-1	0.9x2.1	1 հատ
ՄԴ-2	0.8x2.1	2 հատ

2.նոր տեղադրվող մետաղապլաստե պատուհաններ

ՄՊ-2	0.6x1.85	2 հատ

Նախատեսվում է փայտե դռները և պատուհանները փոխարինել մետաղապլաստե 60 մմ 4+4 մմ ապակեփաթեթով դռներով: Դռները և պատուհանները պատրաստելուց առաջ կատարել նրանց էսկիզների և բացվածքների չափերի ճշտում:

ՆԱԽԱԳԾՈՂ ԸՆԿԵՐՈՒԹՅՈՒՆ՝
DESIGN COMPANY:

«ՆՅՈՒ ԻՆԴԱՍԹՐԻԶ» ՍՊԸ
ՀՀ, Երեւան 0062,
Բագրեւանդի 1/3 39,
հեռ. (374 93) 190591
էլ. հասցե՝ newindustries@mail.ru
կայք՝ www.newindustries.am

NEW INDUSTRIES LLC
39 1/3 Bagrevand street,
0062 Yerevan , RA
tel. (374 93) 190591
e-mail: newindustries@mail.ru
web: www.newindustries.am

Լիցենզիայի համար 15737
License number 15737

ՆԱԽԱԳԾԻ ԱՆՎԱՆՈՒՄ՝
PROJECT TITLE:

ՉԱՐԵՆՑԱՎԱՆ ՀԱՄԱՅՆՔԻ ԿԱՐԻՔՆԵՐԻ ՀԱՄԱՐ ՆԱԽԱԳԾԱՆԱԽԱՀԱՇՎԱՅԻՆ ՓՍԱՏԱԹՂԹԵՐԻ ԿԱԶՄՈՒՄ

ՆԱԽԱԳԾԻ ՀԱՍՑԵ՝
PROJECT ADDRESS:

ՀՀ Կոտայքի մարզ, ք. Չարենցավան
RA Kotayqi Marz, Charentsavan

ՊԱՏՎԻՐԱՏՈՒ՝ ՉԱՐԵՆՑԱՎԱՆԻ ՔԱՂԱՔԱՊԵՏԱՐԱՆ
CLIENT: CHARENTSAVAN MUNICIPALITY

Պայմանագրի համարը՝ ՉՔ-ԲԸԱՀԱՃՁԲ-16/1
CONTRACT NUMBER: ՉՔ-ԲԸԱՀԱՃՁԲ-16/1

ՆԱԽԱԳԾԱՅԻՆ ՓՈՒԼ՝
PROJECT PHASE:
ԱՇԽԱՏԱՆՔԱՅԻՆ ՆԱԽԱԳԻԾ
CONSTRUCTION DOCUMENTATION

ԳԾԱԳՐԻ ԱՆՎԱՆՈՒՄԸ՝
DRAWING TITLE:
3-րդ ՀԱՐԿԻ ՎԵՐԱՆՈՐՈԳՄԱՆ ՀԱՏԱԿԱԳԻԾ

Մասշտաբ՝ 1:100
SCALE: 1:100

ԳԾԱԳՐԻ ՀԱՄԱՐԸ՝ SHEET NUMBER:	Թերթ Sheet	Թերթեր Sheets
	ԾL-8	

Տնօրեն՝ Տ. Վիրաբյան
DIRECTOR: T. Virabyan

Գծագրեց՝ Հ. Փաշիկյան
DRAWN BY: H. Pashikyan

Ստուգեց՝ Տ. Վիրաբյան
CHECKED BY: T. Virabyan

All drawings and written material appearing herein constitute original and unpublished work of the Architect and may not be used or disclosed without prior written consent of the Architect.

2016 NEW INDUSTRIES.

ՍԵՆՔԵՐԻ ԱՆՎԱՆՈՒՄԸ	ՀԱՏԱԿ		ՊԱՏԵՐ, ՄԻՋՆՈՐՄԵՐ		ԱՌԱՍՏԱՂ		ՇՐԻՇԱԿ	
	ՏԱՐՐԵՐ	ՄԱԿԵՐԵՍ	ՏԱՐՐԵՐ	ՄԱԿԵՐԵՍ	ՏԱՐՐԵՐ	ՄԱԿԵՐԵՍ	ՏԱՐՐԵՐ	գծ.մ
Միջանցք 1	կերամոգրանիտե հատակ	23.04 մ^2	լատեքս	201.6 մ^2	լատեքս	54.23 մ^2	կերամոգրանիտե շրիշակ	37.20 մ
Սանհանգույց 2	խճցեմալե հատակ	8.40 մ^2	կերամիկական սալիկ h=2.4 մ	39.41 մ^2	կախովի առաստաղ ՊՎՔ նյութից	8.40 մ^2	———	———
Միջանցք 3	կերամոգրանիտե հատակ	39.05 մ^2	լատեքս	141.0 մ^2	լատեքս	39.05մ^2	կերամոգրանիտե շրիշակ	28.2 մ
Սանհանգույց 4	խճցեմալե հատակ	8.40 մ^2	կերամիկական սալիկ h=2.4 մ	39.41 մ^2	կախովի առաստաղ ՊՎՔ նյութից	8.40 մ^2	———	———
Նիստերի դահլիճ 5	լամինատե հատակ	37.67 մ^2	լատեքս	74.10 մ^2	լատեքս	37.67 մ^2	ՄԴՖ շրիշակ	24.7 մ
Հանգստի սենյակ 6	լամինատե հատակ	22.91 մ^2	լատեքս	63.45 մ^2	լատեքս	22.91 մ^2	ՄԴՖ շրիշակ	21.0 մ
Սանհանգույց 7	խճցեմալե հատակ	4.45 մ^2	կերամիկական սալիկ h=2.4 մ	20.40 մ^2	կախովի առաստաղ ՊՎՔ նյութից	4.45 մ^2	———	———
Գրասենյակ 8	լամինատե հատակ	36.72 մ^2	լատեքս	73.20 մ^2	լատեքս	36.72 մ^2	ՄԴՖ շրիշակ	24.4 մ
Ընդունարան 9	լամինատե հատակ	28.08 մ^2	լատեքս	63.60 մ^2	լատեքս	28.08 մ^2	ՄԴՖ շրիշակ	21.2 մ
Սանհանգույց 10	խճցեմալե հատակ	8.40 մ^2	կերամիկական սալիկ h=2.4 մ	39.41 մ^2	կախովի առաստաղ ՊՎՔ նյութից	8.40 մ^2	———	———
Ընդհանուր	կերամոգրանիտե հատակ	62.09 մ^2	լատեքս	616.95 մ^2	լատեքս	218.66 մ^2	ՄԴՖ շրիշակ	91.3 մ
	լամինատե հատակ	125.38 մ^2						
	խճցեմալե հատակ	29.65 մ^2	կերամիկական սալիկ h=2.4 մ	138.63 մ^2	կախովի առաստաղ ՊՎՔ նյութից	29.42 մ^2	կերամոգրանիտե շրիշակ	65.4 մ

ՍԵՆՔԵՐԻ ՎԵՐԱՆՈՐՈԳՄԱՆ ԸՆԴՀԱՆՈՒՐ ՏՎՅԱԼՆԵՐԸ

ՈՒՇԱԴՐՈՒԹՅՈՒՆ

Սանհանգույցների առաստաղները իրականացնել կախովի ՊՎՔ տիպի առաստաղով, կերամիկական սալիկների և պատերի գույների ընտրությունը կատարել պատվիրատուի համաձայնությամբ: Մինչև հատակները իրականացնելը տեղադրել բոլոր ինժեներական կոմունիկացիաները

Մինչև հարդարման աշխատանքները սկելը կատարել էլեկտրամոնտաժային աշխատանքներ, անցկացնելով նոր հաղորդալարեր, լուսատուներ, անջատիչներ և վարդակներ

ՆԱԽԱԳԾՈՂ ԸՆԿԵՐՈՒԹՅՈՒՆ՝
DESIGN COMPANY:

«ՆՅՈՒ ԻՆԴԱՍԹՐԻԶ» ՍՊԸ
ՀՀ, Երեւան 0062,
Բագրեւանդի 1/3 39,
հեռ. (374 93) 190591
էլ. հասցե՝ newindustries@mail.ru
կայք՝ www.newindustries.am

NEW INDUSTRIES LLC
39 1/3 Bagrevand street,
0062 Yerevan , RA
tel. (374 93) 190591
e-mail: newindustries@mail.ru
web: www.newindustries.am

Լիցենզիայի համար 15737
License number 15737

ՆԱԽԱԳԾԻ ԱՆՎԱՆՈՒՄ՝
PROJECT TITLE:

ՉԱՐԵՆՑԱՎԱՆ ՀԱՄԱՅՆՔԻ ԿԱՐԻՔՆԵՐԻ ՀԱՄԱՐ ՆԱԽԱԳԾԱՆԱԽԱՀԱՇՎԱՅԻՆ ՓԱՍՏԱԹՂԹԵՐԻ ԿԱԶՄՈՒՄ

ՆԱԽԱԳԾԻ ՀԱՍՑԵ՝
PROJECT ADDRESS:

ՀՀ Կոտայքի մարզ, ք. Չարենցավան
RA Kotayqi Marz, Charentsavan

ՊԱՏՎԻՐԱՏՈՒ՝ ՉԱՐԵՆՑԱՎԱՆԻ ՔԱՂԱՔԱՊԵՏԱՐԱՆ
CLIENT: CHARENTSAVAN MUNICIPALITY

Պայմանագրի համարը՝ ՉՔ-ԲԸԱՀԱՃՁԲ-16/1
CONTRACT NUMBER: ՉՔ-ԲԸԱՀԱՃՁԲ-16/1

ՆԱԽԱԳԾԱՅԻՆ ՓՈՒԼ՝
PROJECT PHASE:

ԱՇԽԱՏԱՆՔԱՅԻՆ ՆԱԽԱԳԻԾ
CONSTRUCTION DOCUMENTATION

ԳԾԱԳՐԻ ԱՆՎԱՆՈՒՄԸ՝
DRAWING TITLE:

ՍԵՆՔԵՐԻ ՎԵՐԱՆՈՐՈԳՄԱՆ ԸՆԴՀԱՆՈՒՐ ՏՎՅԱԼՆԵՐ

Մասշտաբ՝
SCALE:

ԳԾԱԳՐԻ ՀԱՄԱՐԸ՝ SHEET NUMBER:	Թերթ Sheet	Թերթեր Sheets
	ՃL-9	

Տնօրեն՝ Տ. Վիրաբյան
DIRECTOR: T. Virabyan

Գծագրեց՝ Հ. Փաշիկյան
DRAWN BY: H. Pashikyan

Ստուգեց՝ Տ. Վիրաբյան
CHECKED BY: T. Virabyan

All drawings and written material appearing herein constitute original and unpublished work of the Architect and may not be used or disclosed without prior written consent of the Architect.

2016 NEW INDUSTRIES.

Միջնորմի Իրականացում

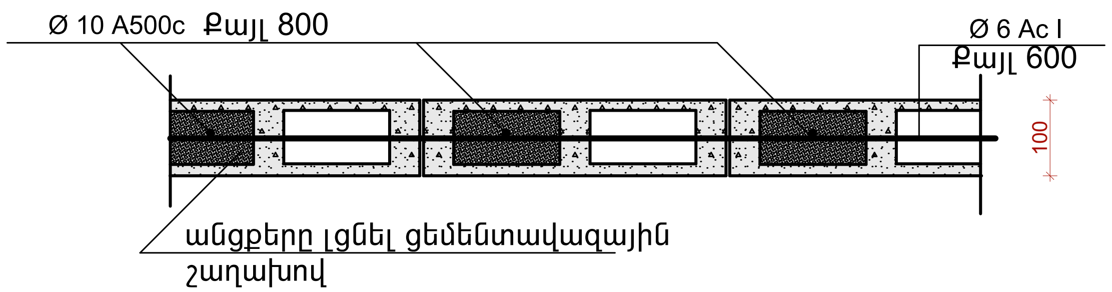

Բարավոր Մ 1:20

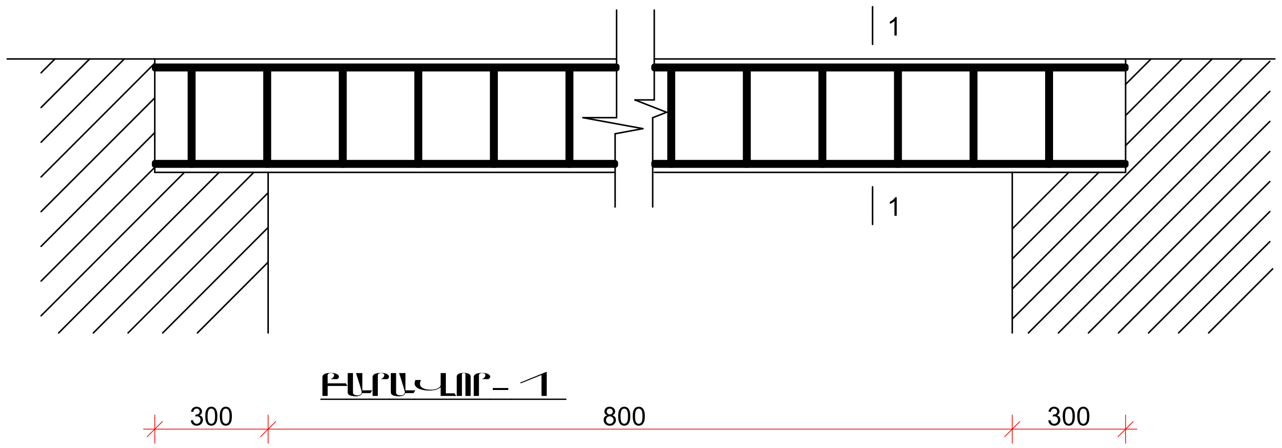

Միջնորմի Կողք Սյուն Կամ Պատի Հետ

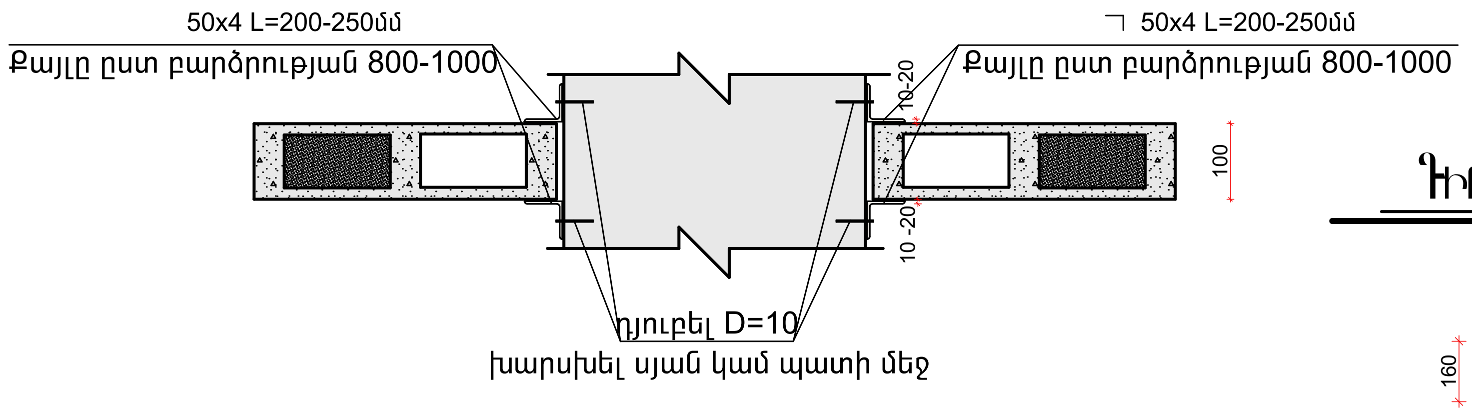

Դիրք 2

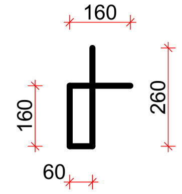

1-1

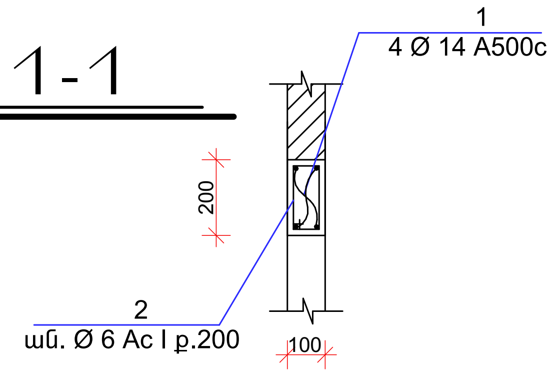

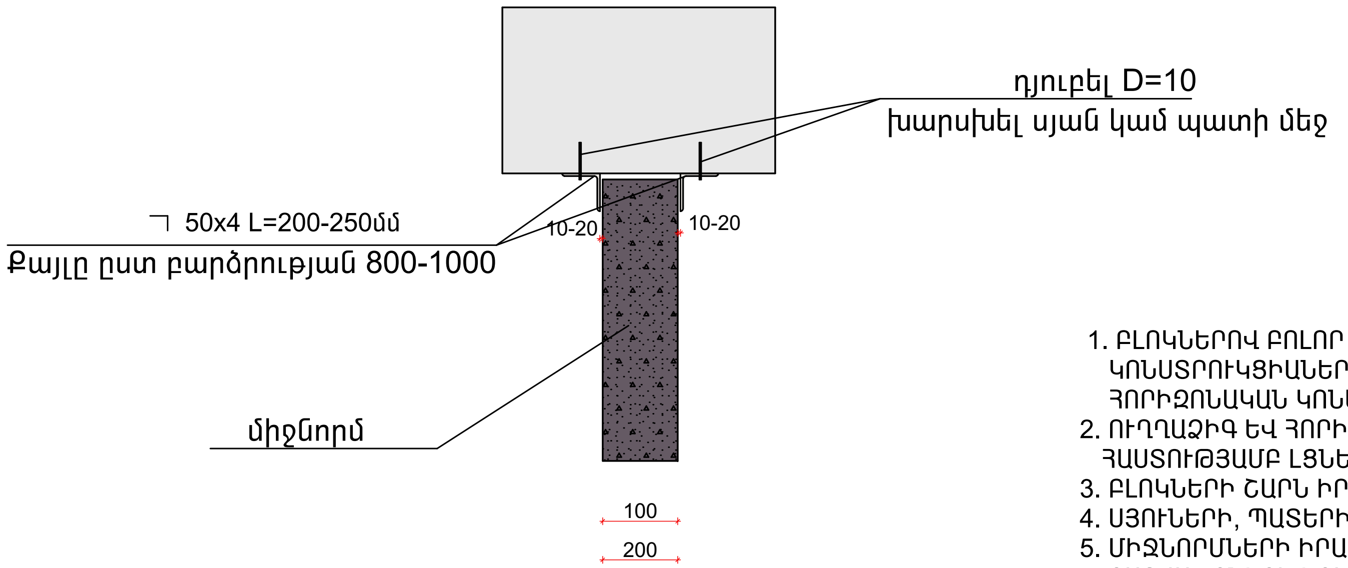

<u>ԾԱՆՈԹՈՒԹՅՈՒՆ</u>

1. ԲԼՈԿՆԵՐՈՎ ԲՈԼՈՐ ՄԻՋՆՈՐՄՆԵՐԸ ՇԱՐԵԼՈՒՑ ՆԱԽԱՏԵՍԵԼ ԿԱՐԱՆՆԵՐ՝ ԲԼՈԿՆԵՐԻ ԵՎ ՈՒՂՂԱՁԻԳ ԿՈՆՍՏՐՈՒԿՑԻԱՆԵՐԻ ՄԻՋԵՎ ԻՐԱԿԱՆԱՑՆԵԼ 10-20ՄՄ-ՈՑ ԿԱՐԱՆՆԵՐ, ԻՍԿ ԲԼՈԿՆԵՐԻ ԵՎ ՀՈՐԻԶՈՆԱԿԱՆ ԿՈՆՍՏՐՈՒԿՑԻԱՆԵՐԻ ՄԻՋԵՎ - 10-20ՄՄ-ՈՑ ԿԱՐԱՆՆԵՐ:
2. ՈՒՂՂԱՁԻԳ ԵՎ ՀՈՐԻԶՈՆԱԿԱՆ ԿԱՐԱՆՆԵՐԸ ՄԻՋՆՈՐՄՆԵՐԻ ԱՄԲՈՂՋ ՀԱՍՏՈՒԹՅԱՄԲ ԼՑՆԵԼ ԷԼԱՍՏԻԿ ՆՅՈՒԹՈՎ՝ ԹԱՂԻՔ ԿԱՄ ՓՐՓՐԱՊԼԱՍՏ:
3. ԲԼՈԿՆԵՐԻ ՇԱՐՆ ԻՐԱԿԱՆԱՑՆԵԼ B10 ԴԱՍԻ ՑԵՄԵՆՏ-ԱՎԱԶԵ ՇԱՂԱԽՈՎ:
4. ՍՅՈՒՆԵՐԻ, ՊԱՏԵՐԻ ԵՎ ԾԱԾԿԻ ՄԵՋ ՆԱԽԱՏԵՍՎԱԾ ԵՆ Φ10 մմ ԱՆՑՔԵՐ:
5. ՄԻՋՆՈՐՄՆԵՐԻ ԻՐԱՐ ՀԵՏ ԲՈԼՈՐ ՀԱՏՄԱՆ ՀԱՏՎԱԾՆԵՐՈՒՄ, ԻՆՉՊԵՍ ՆԱԵՎ ԵԶՐԵՐՈՒՄ ԵՎ ԲԱՑՎԱԾՔՆԵՐԻ ԵՐԿՈՒ ԿՈՂՄԻՑ ԱՆՊԱՅՄԱՆ ՏԵՂԱԴՐԵԼ ԱՄՐԱՆԱՁՈՂԵՐԸ ԵՎ ԼՑՆԵԼ B10 ԴԱՍԻ ՑԵՄԵՆՏ-ԱՎԱԶԵ ՇԱՂԱԽՈՎ:
6. ՈՒՂՂԱՁԻԳ ԱՄՐԱՆԻ ԵՐԿԱՐՈՒԹՅՈՒՆԸ ՍՏԱՆԱԼ ՄԱԿԱԲԵՐՄԱՄԲ՝ ՓԱԹԱԹԵԼՈՎ ՊՈՂՊԱՏԵ ԼԱՐՈՎ:
7. ԱՆՑՔԵՐԸ ՆԵՐԱՐԿԵԼ ՑԵՄԵՆՏ-ԱՎԱԶԱՅԻՆ ՇԱՂԱԽՈՎ:
8. ՄԻՋՆՈՐՈՄՆԵՐԻ ՄԱԿԵՐԵՍՆԵՐԸ ՆԱՅԵԼ ՍՈՒՅՆ ՆԱԽԱԳԾԻ ՃԱՐՏԱՐԱՊԵՏԱԿԱՆ ՄԱՍՈՒՄ:

ՆԱԽԱԳԾՈՂ ԸՆԿԵՐՈՒԹՅՈՒՆ՝
DESIGN COMPANY:

«ՆՅՈՒ ԻՆԴԱՍԹՐԻԶ» ՍՊԸ
ՀՀ, Երևան 0062,
Բագրեւանդի 1/3 39,
հեռ. (374 93) 190591
էլ. հասցե՝ newindustries@mail.ru
կայք՝ www.newindustries.am

NEW INDUSTRIES LLC
39 1/3 Bagrevand street,
0062 Yerevan , RA
tel. (374 93) 190591
e-mail: newindustries@mail.ru
web: www.newindustries.am

Լիցենզիայի համար 15737
License number 15737

ՆԱԽԱԳԾԻ ԱՆՎԱՆՈՒՄ՝
PROJECT TITLE:

ՉԱՐԵՆՑԱՎԱՆ ՀԱՄԱՅՆՔԻ ԿԱՐԻՔՆԵՐԻ ՀԱՄԱՐ ՆԱԽԱԳԾԱՆԱԽԱՀԱՇՎԱՅԻՆ ՓԱՍՏԱԹՂԹԵՐԻ ԿԱԶՄՈՒՄ

ՆԱԽԱԳԾԻ ՀԱՍՑԵ՝
PROJECT ADDRESS:

ՀՀ Կոտայքի մարզ, ք. Չարենցավան
RA Kotayqi Marz, Charentsavan

ՊԱՏՎԻՐԱՏՈՒ՝ ՉԱՐԵՆՑԱՎԱՆԻ ՔԱՂԱՔԱՊԵՏԱՐԱՆ
CLIENT: CHARENTSAVAN MUNICIPALITY

Պայմանագրի համարը՝ ՉՔ-ԲԸԱՀԱՃՁԲ-16/1
CONTRACT NUMBER: ՉՔ-ԲԸԱՀԱՃՁԲ-16/1

ՆԱԽԱԳԾԱՅԻՆ ՓՈՒԼ՝
PROJECT PHASE:

ԱՇԽԱՏԱՆՔԱՅԻՆ ՆԱԽԱԳԻԾ
CONSTRUCTION DOCUMENTATION

ԳԾԱԳՐԻ ԱՆՎԱՆՈՒՄԸ՝
DRAWING TITLE:

ՄԻՋՆՈՐՄԵՐԻ ԻՐԱԿԱՆԱՑՄԱՆ ՀԱՆԳՈՒՅՑ, ԲԱՐԱՎՈՐ

Մասշտաբ՝ 1:20 SCALE: 1:20		
ԳԾԱԳՐԻ ՀԱՄԱՐԸ՝ SHEET NUMBER:	Թերթ Sheet	Թերթեր Sheets
	ՃL-10	
Տնօրեն՝ DIRECTOR:	Տ. Վիրաբյան T. Virabyan	
Գծագրեց՝ DRAWN BY:	Հ. Փաշիկյան H. Pashikyan	
Ստուգեց՝ CHECKED BY:	Տ. Վիրաբյան T. Virabyan	

All drawings and written material appearing herein constitute original and unpublished work of the Architect and may not be used or disclosed without prior written consent of the Architect.
2016 NEW INDUSTRIES.

ՄԴ - 1   ՄԴ - 2   ՄԴ - 3

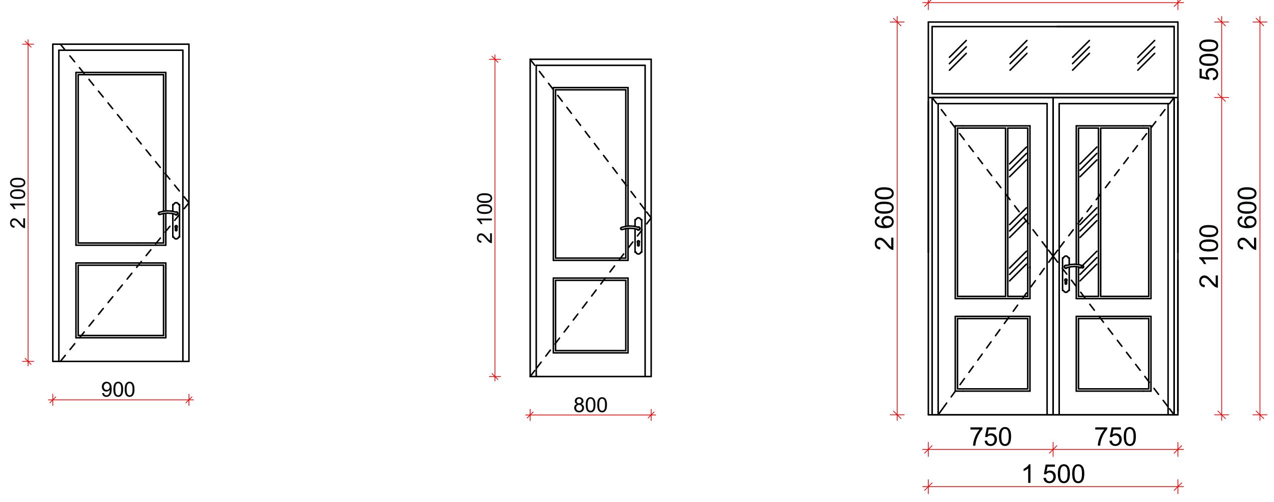

ՄՊ - 1   ՄՊ - 2   ՄՊ - 3

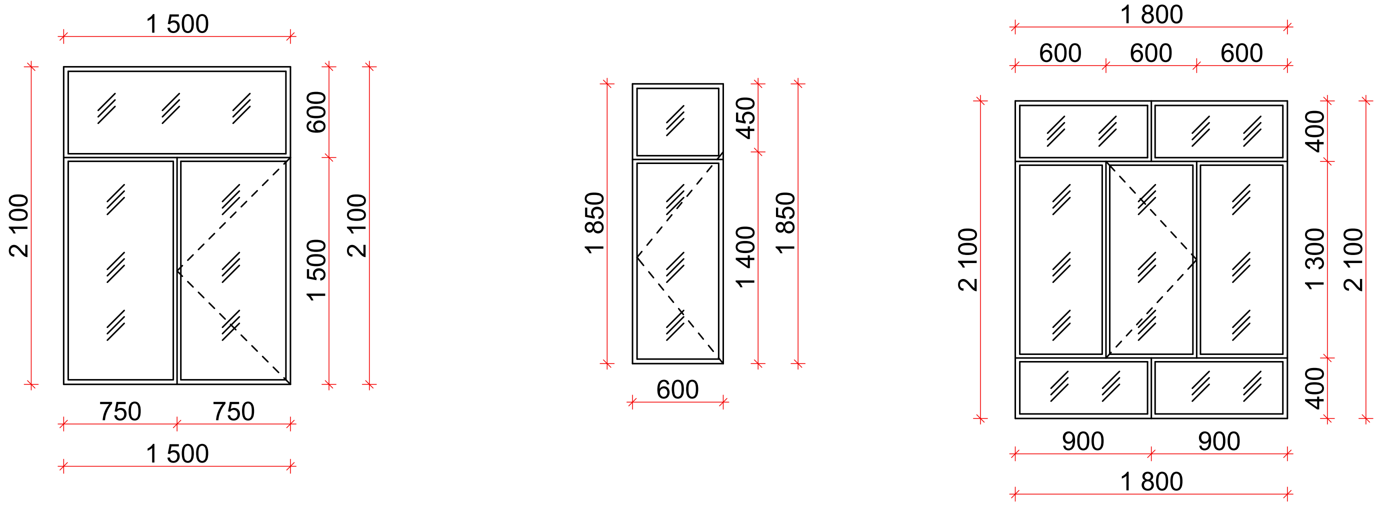

ՄՊ - 4

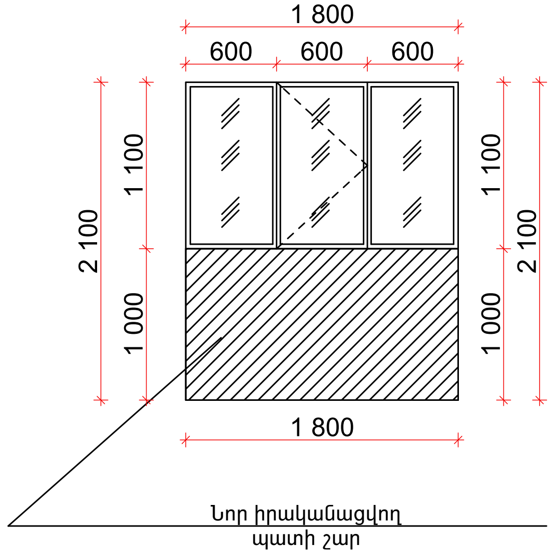

Ապամոնտաժվող փայտե դռներ			
1	Դ-1	20	900x2100
2	Դ-2	8	800x2100
3	Դ-3	1	1500x2600
Ապամոնտաժվող փայտե պատուհաններ			
4	Պ-1	4	1500x2100
5	Պ-2	6	600x1850
6	ԱՊ-1	3	1800x2100
Նոր տեղադրվող մետաղապլաստե դռներ			
7	ՄԴ-1	19	900x2100
8	ՄԴ-2	7	800x2100
9	ՄԴ-3	1	1500x2600
Նոր տեղադրվող մետաղապլաստե պատուհաններ			
10	ՄՊ-1	4	1500x2100
11	ՄՊ-2	6	600x1850
12	ՄՊ-3	1	1800x2100
13	ՄՊ-4	2	1800x1100

ԾԱՆՈԹՈՒԹՅՈՒՆ

Նախատեսվում է փայտե և այլումինե դռները ու պատուհանները փոխարինել մետաղապլաստե 60 մմ 4+4 մմ ապակեփաթեթով դռներով և պատուհաններով: ԱՊ-4 պատուհանի բացվածքը փոքրացնել պատի շարով: Դռները և պատուհաններ պատրաստելուց առաջ կատարել նրանց էսկիզների և բացվածքների չափերի ճշտում: Էսկիզների չափերը հնարավոր է փոփոխել պատվիրատուի ցանկությամբ պահպանելով ծավալները:

ՏԵՂԱԴՐՎՈՂ ԴՌՆԵՐԻ ԵՎ ՊԱՏՈՒՀԱՆՆԵՐԻ ԷՍԿԻԶՆԵՐ Մ1:50

ՆՅՈՒ ԻՆԴԱՍԹՐԻԶ ՍԱՀՄԱՆԱՓԱԿ ՊԱՏԱՍԽԱՆԱՏՎՈՒԹՅԱՄԲ ԸՆԿԵՐՈՒԹՅՈՒՆ

ՆԱԽԱԳԾՈՂ ԸՆԿԵՐՈՒԹՅՈՒՆ՝
DESIGN COMPANY:

«ՆՅՈՒ ԻՆԴԱՍԹՐԻԶ» ՍՊԸ
ՀՀ, Երեւան 0062,
Բագրեւանդի 1/3 39,
հեռ. (374 93) 190591
էլ. հասցե՝ newindustries@mail.ru
կայք՝ www.newindustries.am

NEW INDUSTRIES LLC
39 1/3 Bagrevand street,
0062 Yerevan , RA
tel. (374 93) 190591
e-mail: newindustries@mail.ru
web: www.newindustries.am

Լիցենզիայի համար 15737
License number 15737

ՆԱԽԱԳԾԻ ԱՆՎԱՆՈՒՄ՝
PROJECT TITLE:

ՉԱՐԵՆՑԱՎԱՆ ՀԱՄԱՅՆՔԻ ԿԱՐԻՔՆԵՐԻ ՀԱՄԱՐ ՆԱԽԱԳԾԱՆԱԽԱՀԱՇՎԱՅԻՆ ՓԱՍՏԱԹՂԹԵՐԻ ԿԱԶՄՈՒՄ

ՆԱԽԱԳԾԻ ՀԱՍՑԵ՝
PROJECT ADDRESS:

ՀՀ Կոտայքի մարզ, ք. Չարենցավան
RA Kotayqi Marz, Charentsavan

ՊԱՏՎԻՐԱՏՈՒ՝ ՉԱՐԵՆՑԱՎԱՆԻ ՔԱՂԱՔԱՊԵՏԱՐԱՆ
CLIENT: CHARENTSAVAN MUNICIPALITY

Պայմանագրի համարը՝ ՉՔ-ԲԸԱՀԱՃՁԲ-16/1
CONTRACT NUMBER: ՉՔ-ԲԸԱՀԱՃՁԲ-16/1

ՆԱԽԱԳԾԱՅԻՆ ՓՈՒԼ՝
PROJECT PHASE:
ԱՇԽԱՏԱՆՔԱՅԻՆ ՆԱԽԱԳԻԾ
CONSTRUCTION DOCUMENTATION

ԳԾԱԳՐԻ ԱՆՎԱՆՈՒՄԸ՝
DRAWING TITLE:

ՏԵՂԱԴՐՎՈՂ ԴՌՆԵՐԻ ԵՎ ՊԱՏՈՒՀԱՆՆԵՐԻ ԷՍԿԻԶՆԵՐ

Մասշտաբ՝ 1:50
SCALE: 1:50

ԳԾԱԳՐԻ ՀԱՄԱՐԸ՝ SHEET NUMBER:	Թերթ Sheet	Թերթեր Sheets
	ՃL-11	

Տնօրեն՝ Տ. Վիրաբյան
DIRECTOR: T. Virabyan

Գծագրեց՝ Հ. Փաշիկյան
DRAWN BY: H. Pashikyan

Ստուգեց՝ Տ. Վիրաբյան
CHECKED BY: T. Virabyan

All drawings and written material appearing herein constitute original and unpublished work of the Architect and may not be used or disclosed without prior written consent of the Architect.

2016 NEW INDUSTRIES.

Պատուհանների ամրացման սխեմա

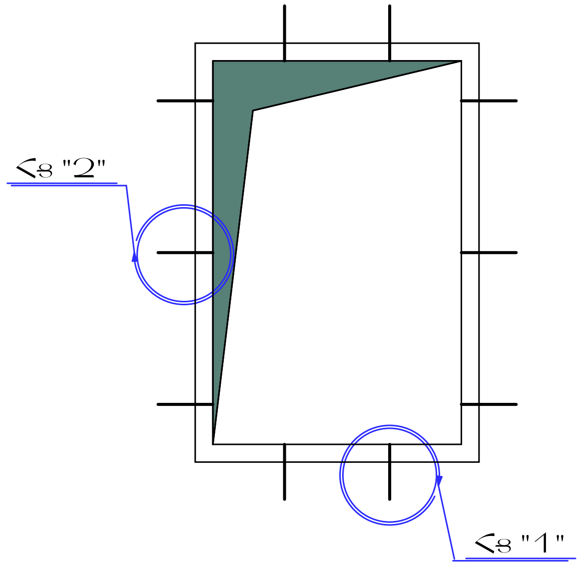

Դռների ամրացման սխեմա

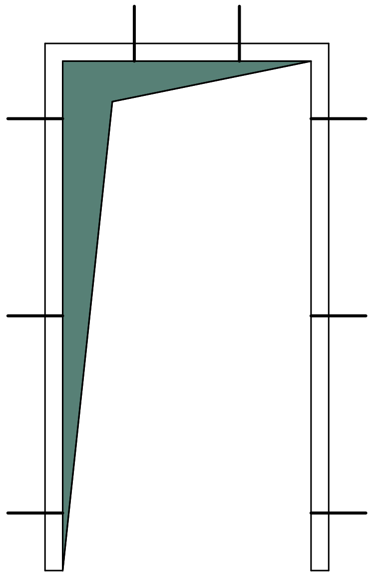

Հանգույց "1"

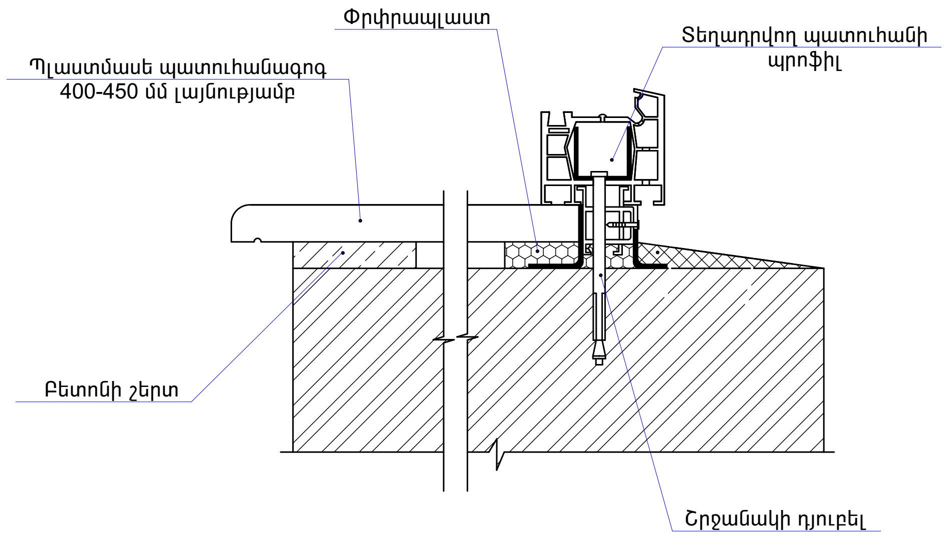

Հանգույց "2"

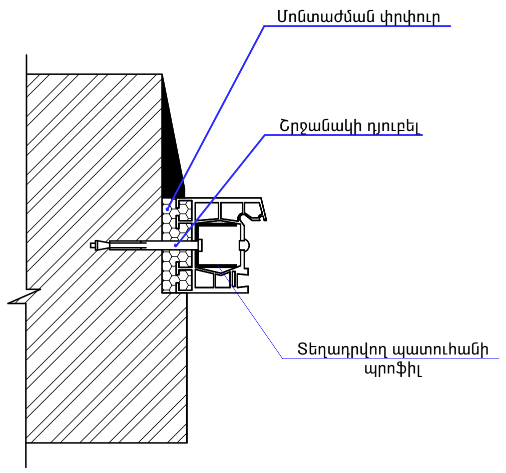

NEW INDUSTRIES LLC

ՆԱԽԱԳԾՈՂ ԸՆԿԵՐՈՒԹՅՈՒՆ՝
DESIGN COMPANY:

«ՆՅՈՒ ԻՆԴԱՍԹՐԻԶ» ՍՊԸ
ՀՀ, Երեւան 0062,
Բագրեւանդի 1/3 39,
հեռ. (374 93) 190591
էլ. հասցե՝ newindustries@mail.ru
կայք՝ www.newindustries.am

NEW INDUSTRIES LLC
39 1/3 Bagrevand street,
0062 Yerevan , RA
tel. (374 93) 190591
e-mail: newindustries@mail.ru
web: www.newindustries.am

Լիցենզիայի համար 15737
License number 15737

ՆԱԽԱԳԾԻ ԱՆՎԱՆՈՒՄ՝
PROJECT TITLE:

ՉԱՐԵՆՑԱՎԱՆ ՀԱՄԱՅՆՔԻ ԿԱՐԻՔՆԵՐԻ ՀԱՄԱՐ ՆԱԽԱԳԾԱՆԱԽԱՀԱՇՎԱՅԻՆ ՓԱՍՏԱԹՂԹԵՐԻ ԿԱԶՄՈՒՄ

ՆԱԽԱԳԾԻ ՀԱՍՑԵ՝
PROJECT ADDRESS:

ՀՀ Կոտայքի մարզ, ք. Չարենցավան
RA Kotayqi Marz, Charentsavan

ՊԱՏՎԻՐԱՏՈՒ՝ ՉԱՐԵՆՑԱՎԱՆԻ ՔԱՂԱՔԱՊԵՏԱՐԱՆ
CLIENT: CHARENTSAVAN MUNICIPALITY

Պայմանագրի համարը՝ ՉՔ-ԲԸԱՀԱՃՁԲ-16/1
CONTRACT NUMBER: ՉՔ-ԲԸԱՀԱՃՁԲ-16/1

ՆԱԽԱԳԾԱՅԻՆ ՓՈՒԼ՝
PROJECT PHASE:
ԱՇԽԱՏԱՆՔԱՅԻՆ ՆԱԽԱԳԻԾ
CONSTRUCTION DOCUMENTATION

ԳԾԱԳՐԻ ԱՆՎԱՆՈՒՄԸ՝
DRAWING TITLE:

ԴՌՆԵՐԻ ԵՎ ՊԱՏՈՒՀԱՆՆԵՐԻ ԱՄՐԱՑՄԱՆ ՍԽԵՄԱ

Մասշտաբ՝ 1:20
SCALE: 1:20

ԳԾԱԳՐԻ ՀԱՄԱՐԸ՝ SHEET NUMBER:	Թերթ Sheet	Թերթեր Sheets
	ՃԼ-12	

Տնօրեն՝ Տ. Վիրաբյան
DIRECTOR: T. Virabyan

Գծագրեց՝ Հ. Փաշիկյան
DRAWN BY: H. Pashikyan

Ստուգեց՝ Տ. Վիրաբյան
CHECKED BY: T. Virabyan

All drawings and written material appearing herein constitute original and unpublished work of the Architect and may not be used or disclosed without prior written consent of the Architect.
2016 NEW INDUSTRIES.

ԸՆԴՀԱՆՈՒՐ ՑՈՒՑՈՒՄՆԵՐ

ՀՀ Չարենցավան քաղաքի քաղաքապետարանի երեք հարկանի մասնաշենքի Ջ և Կ մասի նախագծում նախատեսվում են հետևյալ համակարգերը՝ 1. Խմելու տնտեսական ջրամատակարարում 2. Կենցաղային կեղտաջրերի կոյուղի

Այս համակարգերը միացվում են արտաքին համապատասխան ցանցերին: Նախագծային լուծումները ընդունված են համաձայն СНиП 2.04.01-85:Սանտեխնիկական սարքերը մոնտաժվում են համաձայն СНиП 3.05.01-85:

Մասնաշենքի ջրամատակարարման համակարգի սնուցումը նախատեսված է իրականացնել, դպրոցի առկա ջրամատակարարման ցանցից: Միացման հանգույցում ապահովված է անհրաժեշտ ջրաքանակը և մուտքամասի անհրաժեշտ ճնշումը: Մուտքագիծը նախատեսված է իրականացնել պոլիպրոպիլենե D=20 խողովակներով, որը միանում է սանտեխնիկական սարքերին:
Կենցաղային կոյուղաջրերը հեռացվում են դպրոցի տարածքից դիտահորի օգնությամբ, որից հետո միանում առկա կոյուղագծին:

1. ՋՐԱՄԱՏԱԿԱՐԱՐՈՒՄ: Ջրամատակարարման ներքին ցանցը նախատեսված է՝ d=20 մմ և d=15 մմ տրամագծի պոլիպրոպիլենե խողովակներից:

2. ԿԵՆՑԱՂԱՅԻՆ ԿԵՂՏԱՋՐԵՐԻ ԿՈՅՈՒՂԻ: Կոյուղու ներքին ցանցը նախատեսված է de110(PE) ¨ de50(PE) տրամաչափի կոյուղու պոլիէթիլենե խողովակներից, որը միանում է առկա կոյուղու դիտահորին:

ՊԱՅՄԱՆԱԿԱՆ ՆՇԱՆՆԵՐ

Լվ	— Տեղադրվող լվացարան		— Փական
Զկ	— Տեղադրվող զուգարանակոնք		— Ջրի ծորակ
ՀՄ	— Հոսակ	Լվ	— Լվացարանի սիֆոն
	— Ջրահեռացման խողովակ	Հս	— Հոսակ
	— Ջրամատակարարման խողովակ	Զկ	— Զուգարանակոնք

ՆԱԽԱԳԾՈՂ ԸՆԿԵՐՈՒԹՅՈՒՆ՝
DESIGN COMPANY:
«ՆՅՈՒ ԻՆԴԱՍԹՐԻԶ» ՍՊԸ
ՀՀ, Երեւան 0062,
Բագրեւանդի 1/3 39,
հեռ. (374 93) 190591
էլ. հասցե՝ newindustries@mail.ru
կայք՝ www.newindustries.am

NEW INDUSTRIES LLC
39 1/3 Bagrevand street,
0062 Yerevan , RA
tel. (374 93) 190591
e-mail: newindustries@mail.ru
web: www.newindustries.am

Լիցենզիայի համար 15737
License number 15737

ՆԱԽԱԳԾԻ ԱՆՎԱՆՈՒՄ՝
PROJECT TITLE:
ՉԱՐԵՆՑԱՎԱՆ ՀԱՄԱՅՆՔԻ ԿԱՐԻՔՆԵՐԻ ՀԱՄԱՐ ՆԱԽԱԳԾԱՆԱԽԱՀԱՇՎԱՅԻՆ ՓԱՍՏԱԹՂԹԵՐԻ ԿԱԶՄՈՒՄ

ՆԱԽԱԳԾԻ ՀԱՍՑԵ՝
PROJECT ADDRESS:
ՀՀ Կոտայքի մարզ, ք. Չարենցավան
RA Kotayqi Marz, Charentsavan

ՊԱՏՎԻՐԱՏՈՒ՝ ՉԱՐԵՆՑԱՎԱՆԻ ՔԱՂԱՔԱՊԵՏԱՐԱՆ
CLIENT: CHARENTSAVAN MUNICIPALITY

Պայմանագրի համարը՝ ՉՔ-ԲԸԱՀԱՃՁԲ-16/1
CONTRACT NUMBER: ՉՔ-ԲԸԱՀԱՃՁԲ-16/1

ՆԱԽԱԳԾԱՅԻՆ ՓՈՒԼ՝
PROJECT PHASE:
ԱՇԽԱՏԱՆՔԱՅԻՆ ՆԱԽԱԳԻԾ
CONSTRUCTION DOCUMENTATION

ԳԾԱԳՐԻ ԱՆՎԱՆՈՒՄԸ՝
DRAWING TITLE:
ԲԱՑԱՏՐԱԳԻՐ
ԸՆԴՀԱՆՈՒՐ ՑՈՒՑՈՒՄՆԵՐ

Մասշտաբ՝
SCALE:

ԳԾԱԳՐԻ ՀԱՄԱՐԸ՝ SHEET NUMBER:	Թերթ Sheet	Թերթեր Sheets
	ՋԿ-1	

Տնօրեն՝ DIRECTOR:	Տ. Վիրաբյան T. Virabyan	
Գծագրեց՝ DRAWN BY:	Հ. Փաշիկյան H. Pashikyan	
Ստուգեց՝ CHECKED BY:	Տ. Վիրաբյան T. Virabyan	

All drawings and written material appearing herein constitute original and unpublished work of the Architect and may not be used or disclosed without prior written consent of the Architect.

2016 NEW INDUSTRIES.

ԿՐԿՆԱՌ ՀԱՐԿԻ ՋՐԱՄԱՏԱԿԱՐԱՐՄԱՆ ԵՎ ՋՐԱՀԵՌԱՑՄԱՆ ՀԱՏԱԿԱԳԻԾ Մ1:50

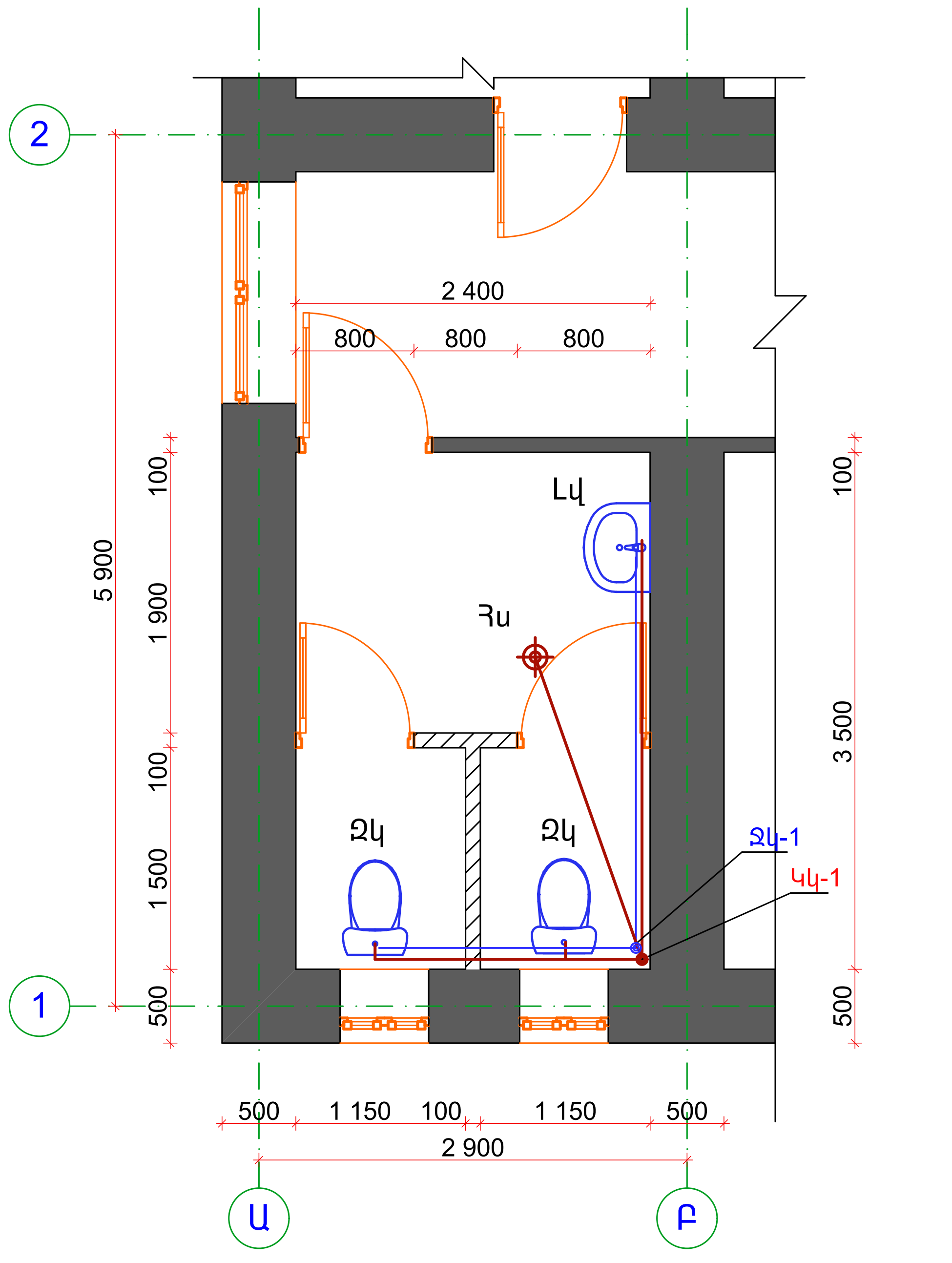

2-ՐԴ ՀԱՐԿԻ ՋՐԱՄԱՏԱԿԱՐԱՐՄԱՆ ԵՎ ՋՐԱՀԵՌԱՑՄԱՆ ՀԱՏԱԿԱԳԻԾ Մ1:50

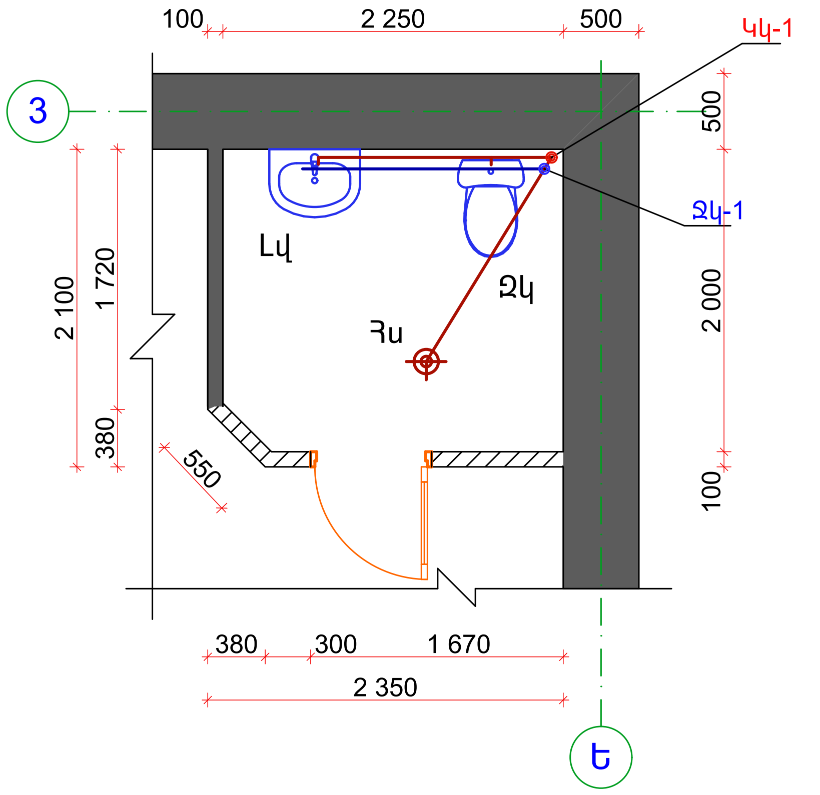

ԾԱՆՈԹՈՒԹՅՈՒՆ

Շենքում նախագծվել է սառը ջրամատակարարման ցանց:Սառը ջրի սնուցումը իրականացվում է տարածքային ջրմուղի ցանցից: Ցանցի վրա շենքի ներսում տեղադրվում է փական: Տեղադրվող սարքավորումների ջրահեռացման խողովակները միացնել գոյություն ունեցող գործող ջրահեռացման ցանցին: Կենցաղային կեղտաջրերը սան-սարքերից ինքնահոսու հավաքվում և հեռացվում է գոյություն ունեցող ներքին ջրահեռացման ցանցի միջոցով :

ՊԱՅՄԱՆԱԿԱՆ ՆՇԱՆՆԵՐ

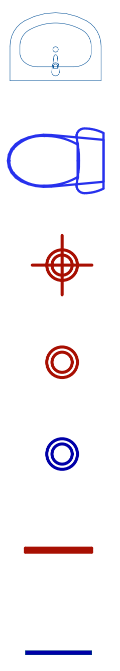

Լվ — Տեղադրվող լվացարան

Զկ — Տեղադրվող զուգարանակոնք

ՅՍ — Յոսակ

ԿԿ — Կոյուղու կանգնակ

ՋԿ — Ջրի կանգնակ

— Ջրահեռացման խողովակ

— Ջրամատակարարման խողովակ

ՆԱԽԱԳԾՈՂ ԸՆԿԵՐՈՒԹՅՈՒՆ՝
DESIGN COMPANY:

«ՆՅՈՒ ԻՆԴԱՍԹՐԻԶ» ՍՊԸ
ՀՀ, Երեւան 0062,
Բագրեւանդի 1/3 39,
հեռ. (374 93) 190591
էլ. հասցե՝ newindustries@mail.ru
կայք՝ www.newindustries.am

NEW INDUSTRIES LLC
39 1/3 Bagrevand street,
0062 Yerevan , RA
tel. (374 93) 190591
e-mail: newindustries@mail.ru
web: www.newindustries.am

Լիցենզիայի համար 15737
License number 15737

ՆԱԽԱԳԾԻ ԱՆՎԱՆՈՒՄ՝
PROJECT TITLE:

ՉԱՐԵՆՑԱՎԱՆ ՀԱՄԱՅՆՔԻ ԿԱՐԻՔՆԵՐԻ ՀԱՄԱՐ ՆԱԽԱԳԾԱՆԱԽԱՀԱՇՎԱՅԻՆ ՓԱՍՏԱԹՂԹԵՐԻ ԿԱԶՄՈՒՄ

ՆԱԽԱԳԾԻ ՀԱՍՑԵ՝
PROJECT ADDRESS:

ՀՀ Կոտայքի մարզ, ք. Չարենցավան
RA Kotayqi Marz, Charentsavan

ՊԱՏՎԻՐԱՏՈՒ՝ ՉԱՐԵՆՑԱՎԱՆԻ ՔԱՂԱՔԱՊԵՏԱՐԱՆ
CLIENT: CHARENTSAVAN MUNICIPALITY

Պայմանագրի համարը՝ ՉՔ-ԲԸԱՀԱՃՁԲ-16/1
CONTRACT NUMBER: ՉՔ-ԲԸԱՀԱՃՁԲ-16/1

ՆԱԽԱԳԾԱՅԻՆ ՓՈՒԼ՝
PROJECT PHASE:

ԱՇԽԱՏԱՆՔԱՅԻՆ ՆԱԽԱԳԻԾ
CONSTRUCTION DOCUMENTATION

ԳԾԱԳՐԻ ԱՆՎԱՆՈՒՄԸ՝
DRAWING TITLE:

ՀԱՐԿԵՐԻ ՋՐԱՄԱՏԱԿԱՐԱՐՄԱՆ ԵՎ ՋՐԱՀԵՌԱՑՄԱՆ ՀԱՏԱԿԱԳԻԾ

Մասշտաբ՝ 1:50
SCALE: 1:50

ԳԾԱԳՐԻ ՀԱՄԱՐԸ՝ SHEET NUMBER:	Թերթ Sheet	Թերթեր Sheets
	ՋԿ-2	

Տնօրեն՝ DIRECTOR:	Տ. Վիրաբյան T. Virabyan	
Գծագրեց՝ DRAWN BY:	Հ. Փաշիկյան H. Pashikyan	
Ստուգեց՝ CHECKED BY:	Տ. Վիրաբյան T. Virabyan	

All drawings and written material appearing herein constitute original and unpublished work of the Architect and may not be used or disclosed without prior written consent of the Architect.

2016 NEW INDUSTRIES.

Ջրամատակարարման Ցանցի Տարածական Սխեմա ՋԿ-1 Մ1:50

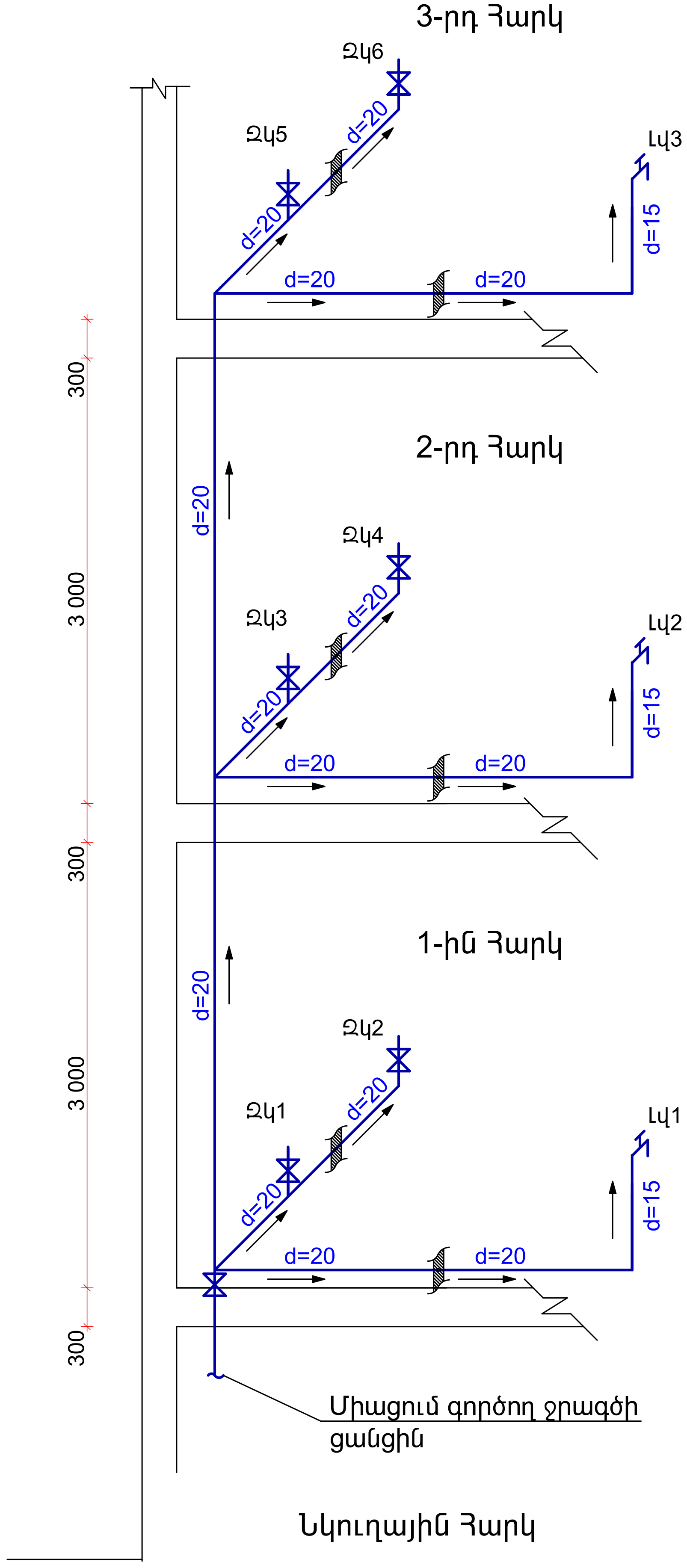

Ջրամատակարարման Ցանցի Տարածական Սխեմա ՋԿ-2 Մ1:50

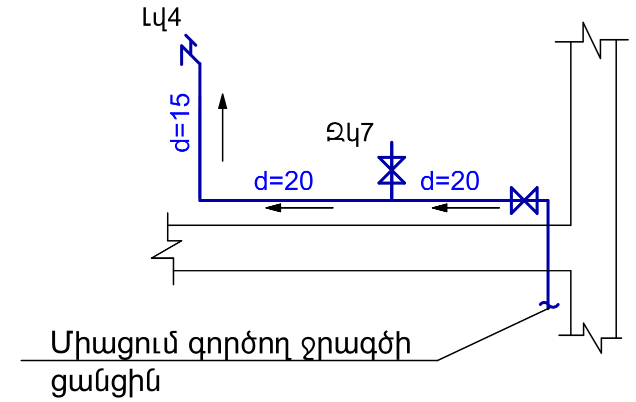

ՊԱՅՄԱՆԱԿԱՆ ՆՇԱՆՆԵՐ

—	Սառը ջրի խողովակաշար
⋈	Փական
⊓	Ջրի ծորակ
⌇	Պատի կտրվածք

ԾԱՆՈԹՈՒԹՅՈՒՆ

Նոր իրականացվող ջրամատակարարման ցանցը իրականացվում է d=20, d=15 պոլիեթիլինե խողովակներով: Գոյություն ունեցող մետաղական ջրի խողովակները փոխելիս համաձայնեցնել համապատասխան մարմինների հետ: Անհրաժեշտ է տեղադրել միայն լավորակ սարքավորումներ: Ջրամատակարարումը իրականացնել ՊՎՔ խողովակներից:

ՆՅՈՒ ԻՆԴԱՍԹՐԻԶ ՍԱՀՄԱՆԱՓԱԿ ՊԱՏԱՍԽԱՆԱՏՎՈՒԹՅԱՄԲ ԸՆԿԵՐՈՒԹՅՈՒՆ

ՆԱԽԱԳԾՈՂ ԸՆԿԵՐՈՒԹՅՈՒՆ՝
DESIGN COMPANY:

«ՆՅՈՒ ԻՆԴԱՍԹՐԻԶ» ՍՊԸ
ՀՀ, Երեւան 0062,
Բագրեւանդի 1/3 39,
հեռ. (374 93) 190591
էլ. հասցե՝ newindustries@mail.ru
կայք՝ www.newindustries.am

NEW INDUSTRIES LLC
39 1/3 Bagrevand street,
0062 Yerevan , RA
tel. (374 93) 190591
e-mail: newindustries@mail.ru
web: www.newindustries.am

Լիցենզիայի համար 15737
License number 15737

ՆԱԽԱԳԾԻ ԱՆՎԱՆՈՒՄ՝
PROJECT TITLE:

ՉԱՐԵՆՑԱՎԱՆ ՀԱՄԱՅՆՔԻ ԿԱՐԻՔՆԵՐԻ ՀԱՄԱՐ ՆԱԽԱԳԾԱՆԱԽԱՀԱՇՎԱՅԻՆ ՓԱՍՏԱԹՂԹԵՐԻ ԿԱԶՄՈՒՄ

ՆԱԽԱԳԾԻ ՀԱՍՑԵ՝
PROJECT ADDRESS:

ՀՀ Կոտայքի մարզ, ք. Չարենցավան
RA Kotayqi Marz, Charentsavan

ՊԱՏՎԻՐԱՏՈՒ՝ ՉԱՐԵՆՑԱՎԱՆԻ ՔԱՂԱՔԱՊԵՏԱՐԱՆ
CLIENT: CHARENTSAVAN MUNICIPALITY

Պայմանագրի համարը՝ ՉՔ-ԲԸԱՀԱՃՁԲ-16/1
CONTRACT NUMBER: ՉՔ-ԲԸԱՀԱՃՁԲ-16/1

ՆԱԽԱԳԾԱՅԻՆ ՓՈՒԼ՝
PROJECT PHASE:
ԱՇԽԱՏԱՆՔԱՅԻՆ ՆԱԽԱԳԻԾ
CONSTRUCTION DOCUMENTATION

ԳԾԱԳՐԻ ԱՆՎԱՆՈՒՄԸ՝
DRAWING TITLE:
ՋՐԱՄԱՏԱԿԱՐԱՐՄԱՆ ՑԱՆՑԻ ՏԱՐԱԾԱԿԱՆ ՍԽԵՄԱ

Մասշտաբ՝ 1:50
SCALE: 1:50

ԳԾԱԳՐԻ ՀԱՄԱՐԸ՝ SHEET NUMBER:	Թերթ Sheet	Թերթեր Sheets
	ՋԿ-3	

Տնօրեն՝ Տ. Վիրաբյան
DIRECTOR: T. Virabyan

Գծագրեց՝ Հ. Փաշիկյան
DRAWN BY: H. Pashikyan

Ստուգեց՝ Տ. Վիրաբյան
CHECKED BY: T. Virabyan

All drawings and written material appearing herein constitute original and unpublished work of the Architect and may not be used or disclosed without prior written consent of the Architect.
2016 NEW INDUSTRIES.

Ջրահեռացման ցանցի տարածական սխեմա ԿԿ-1 Մ1:50

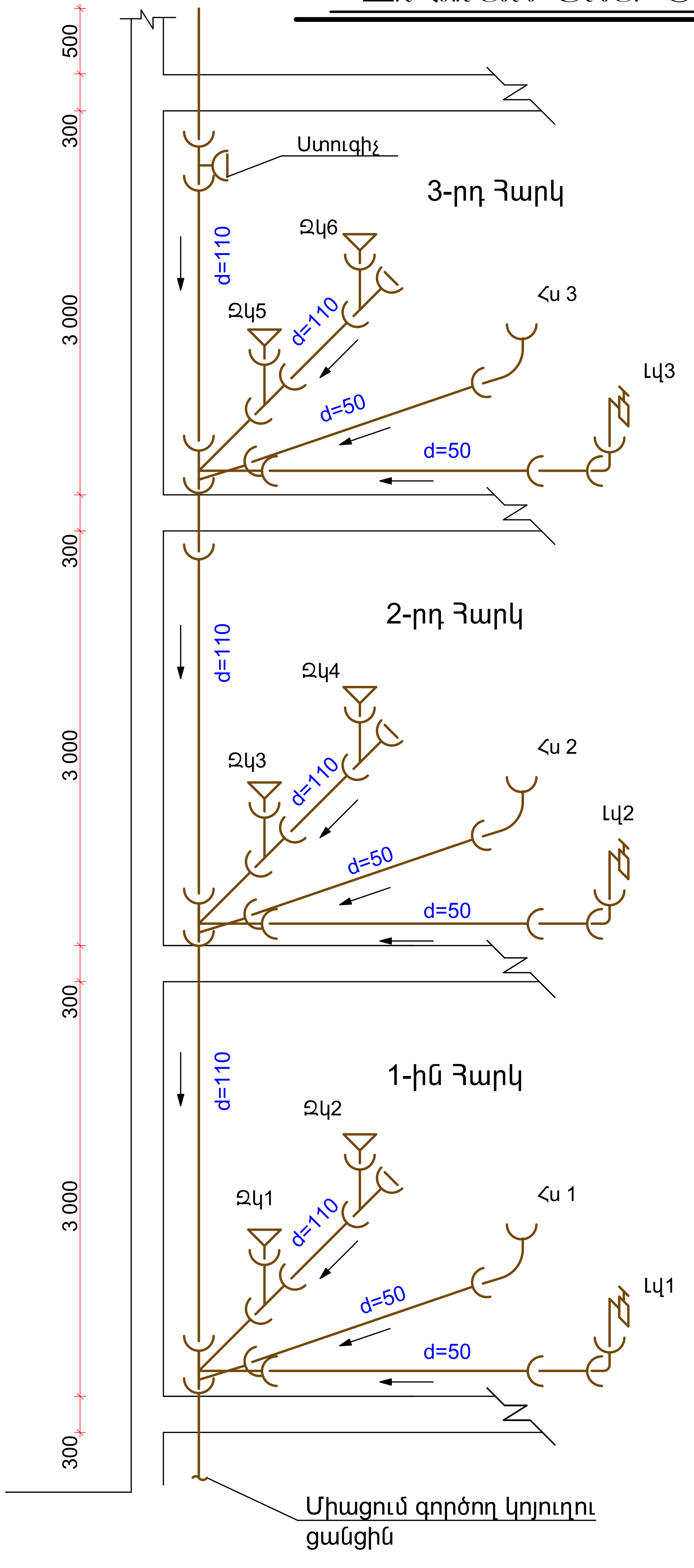

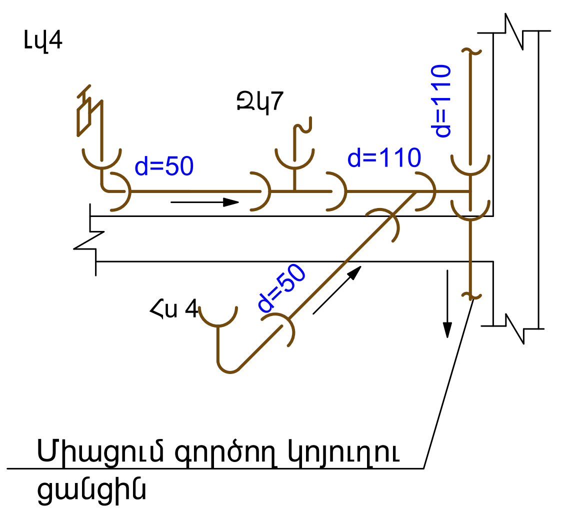

Ջրահեռացման ցանցի տարածական սխեմա ԿԿ-2 Մ1:50

ՊԱՅՄԱՆԱԿԱՆ ՆՇԱՆՆԵՐ

Լվ	Լվացարանի սիֆոն
Հս	Հոսակ
Ջկ	Ջուգարանակոնք
Աթ	Ասիական թաս

ԾԱՆՈԹՈՒԹՅՈՒՆ

Կոյուղու ջրահեռացման ցանցը իրականացվում է d=110, d=50 պոլիեթիլինե խողովակներով:

ՆԱԽԱԳԾՈՂ ԸՆԿԵՐՈՒԹՅՈՒՆ՝
DESIGN COMPANY:

«ՆՅՈՒ ԻՆԴԱՍԹՐԻԶ» ՍՊԸ
ՀՀ, Երեւան 0062,
Բագրեւանդի 1/3 39,
հեռ. (374 93) 190591
էլ. հասցե՝ newindustries@mail.ru
կայք՝ www.newindustries.am

NEW INDUSTRIES LLC
39 1/3 Bagrevand street,
0062 Yerevan , RA
tel. (374 93) 190591
e-mail: newindustries@mail.ru
web: www.newindustries.am

Լիցենզիայի համար 15737
License number 15737

ՆԱԽԱԳԾԻ ԱՆՎԱՆՈՒՄ՝
PROJECT TITLE:

ՉԱՐԵՆՑԱՎԱՆ ՀԱՄԱՅՆՔԻ ԿԱՐԻՔՆԵՐԻ ՀԱՄԱՐ ՆԱԽԱԳԾԱՆԱԽԱՀԱՇՎԱՅԻՆ ՓԱՍՏԱԹՂԹԵՐԻ ԿԱԶՄՈՒՄ

ՆԱԽԱԳԾԻ ՀԱՍՑԵ՝
PROJECT ADDRESS:

ՀՀ Կոտայքի մարզ, ք. Չարենցավան
RA Kotayqi Marz, Charentsavan

ՊԱՏՎԻՐԱՏՈՒ՝ ՉԱՐԵՆՑԱՎԱՆԻ ՔԱՂԱՔԱՊԵՏԱՐԱՆ
CLIENT: CHARENTSAVAN MUNICIPALITY

Պայմանագրի համարը՝ ՉՔ-ԲԸԱՀԱՇՁԲ-16/1
CONTRACT NUMBER: ՉՔ-ԲԸԱՀԱՇՁԲ-16/1

ՆԱԽԱԳԾԱՅԻՆ ՓՈՒԼ՝
PROJECT PHASE:
ԱՇԽԱՏԱՆՔԱՅԻՆ ՆԱԽԱԳԻԾ
CONSTRUCTION DOCUMENTATION

ԳԾԱԳՐԻ ԱՆՎԱՆՈՒՄԸ՝
DRAWING TITLE:
ՋՐԱՀԵՌԱՑՄԱՆ ՑԱՆՑԻ ՏԱՐԱԾԱԿԱՆ ՍԽԵՄԱ

Մասշտաբ՝ 1:50 SCALE: 1:50		
ԳԾԱԳՐԻ ՀԱՄԱՐԸ՝ SHEET NUMBER:	Թերթ Sheet	Թերթեր Sheets
	ՋԿ-4	
Տնօրեն՝ DIRECTOR:	Տ. Վիրաբյան T. Virabyan	
Գծագրեց՝ DRAWN BY:	Հ. Փաշիկյան H. Pashikyan	
Ստուգեց՝ CHECKED BY:	Տ. Վիրաբյան T. Virabyan	

All drawings and written material appearing herein constitute original and unpublished work of the Architect and may not be used or disclosed without prior written consent of the Architect.
2016 NEW INDUSTRIES.

ԲԱՑԱՏՐԱԳԻՐ

Ներկա ՝ ՀՀ Կոտայքի մարզի Չարենցավան քաղաքի քաղաքապետարանի շենքի ջեռուցման նախագիծն իրականացվում է համաձայն պատվիրատուի առաջադրանքի, ճարտարապետական գծագրի և ՀՀ- գործող շին նորմերի ու կանոնների:

ՀՀ Կոտայքի մարզի Չարենցավան քաղաքի քաղաքապետարանում նախատեսվում է իրականացնել ջեռուցում, ջեռուցիչ մարտկոցներով, որոնք համալրվում են հետագծի արբերչներով և ծեռքի կարգավորման փականներով:

Ցանցի խողովակաշարերը նախատեսված է իրականացնել պոլիպռոպիլինե խողովակներով՝ արտաքին մոնտաժումով: Համակարգի դատարկման համար նախատեսվում է դատարկման փական, որը տեղադրվում է սանհանգույցում: Հարկերի ճյուղավորումների վրա տեղադրվում են փականներ, համակարգը կարգավորելու և վթարային պայմաններում ղեկավարելու համար: Ջեռուցման ցանցը երկխողովականի է, փակուղային, օդը համակարգից հեռացվում է մարտկոցների վրա տեղադրված մաևսկու փականներով: Երկրորդ և երրորդ հարկերի որոշ մարտկոցներ ցույց են տրված պատուհանների տակ, բայց տեղադրվելու են պատուհանների աջ կամ ձախ մասերում, ելնելով սենյակների կահավորումից:

Շենքի ջերմամատակարարումը իրականացվում է կաթսայատնից: Ջեռուցման մարտկոցների տեսքը պայմանական է ցույց տրված:

ԲՈՎԱՆԴԱԿՈՒԹՅՈՒՆ		
ՀՀ	ԱՆՎԱՆՈՒՄԸ	
1	ԲԱՑԱՏՐԱԳԻՐ, ԷՋԵՐԻ ՀԱՄԱՐԱԿԱԼՈՒՄ	ՋՕ-1
2	1-ին ՀԱՐԿԻ ՋԵՌՈՒՑՄԱՆ ՀԱՄԱԿԱՐԳԻ ՀԱՏԱԿԱԳԻԾ	ՋՕ-2
3	2-րդ ՀԱՐԿԻ ՋԵՌՈՒՑՄԱՆ ՀԱՄԱԿԱՐԳԻ ՀԱՏԱԿԱԳԻԾ	ՋՕ-3
4	3-րդ ՀԱՐԿԻ ՋԵՌՈՒՑՄԱՆ ՀԱՄԱԿԱՐԳԻ ՀԱՏԱԿԱԳԻԾ	ՋՕ-4
5	1-ին ՀԱՐԿԻ ՋԵՌՈՒՑՄԱՆ ՀԱՄԱԿԱՐԳԻ ՏԱՐԱԾԱԿԱՆ ՍԽԵՄԱ	ՋՕ-5
6	2-րդ ՀԱՐԿԻ ՋԵՌՈՒՑՄԱՆ ՀԱՄԱԿԱՐԳԻ ՏԱՐԱԾԱԿԱՆ ՍԽԵՄԱ	ՋՕ-6
7	3-րդ ՀԱՐԿԻ ՋԵՌՈՒՑՄԱՆ ՀԱՄԱԿԱՐԳԻ ՏԱՐԱԾԱԿԱՆ ՍԽԵՄԱ	ՋՕ-7

ՊԱՅՄԱՆԱԿԱՆ ՆՇԱՆՆԵՐ

- S1 — Ջեռուցման մատակարար խողովակներ
- S1 — Ջեռուցման հետադարձ խողովակներ
- Կափույր, փական
- Ֆիլտր
- Ջեռուցիչ մարտկոց H=500մմx800մմ (հատակագծում)
- Ջեռուցիչ մարտկոց H=500մմx800մմ (սխեմայում)

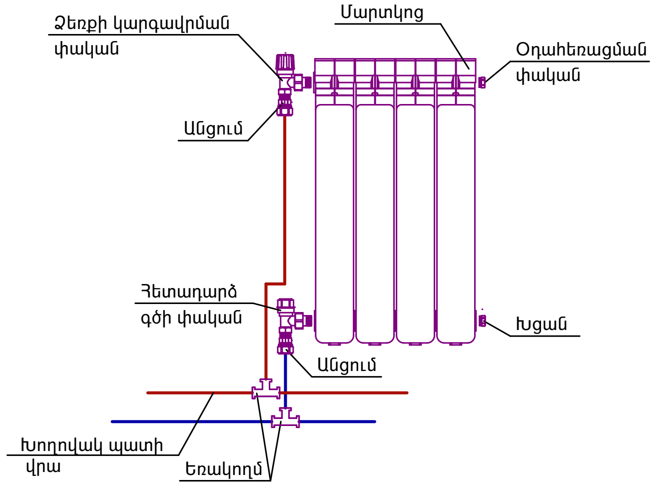

ՆԱԽԱԳԾՈՂ ԸՆԿԵՐՈՒԹՅՈՒՆ՝
DESIGN COMPANY:

«ՆՅՈՒ ԻՆԴԱՍԹՐԻԶ» ՍՊԸ
ՀՀ, Երեւան 0062,
Բագրեւանդի 1/3 39,
հեռ. (374 93) 190591
էլ. հասցե՝ newindustries@mail.ru
կայք՝ www.newindustries.am

NEW INDUSTRIES LLC
39 1/3 Bagrevand street,
0062 Yerevan , RA
tel. (374 93) 190591
e-mail: newindustries@mail.ru
web: www.newindustries.am

Լիցենզիայի համար 15737
License number 15737

ՆԱԽԱԳԾԻ ԱՆՎԱՆՈՒՄ՝
PROJECT TITLE:

ՉԱՐԵՆՑԱՎԱՆ ՀԱՄԱՅՆՔԻ ԿԱՐԻՔՆԵՐԻ ՀԱՄԱՐ ՆԱԽԱԳԾԱՆԱԽԱՀԱՇՎԱՅԻՆ ՓՍԱՏԱԹՂԹԵՐԻ ԿԱԶՄՈՒՄ

ՆԱԽԱԳԾԻ ՀԱՍՑԵ՝
PROJECT ADDRESS:

ՀՀ Կոտայքի մարզ, ք. Չարենցավան

RA Kotayqi Marz, Charentsavan

ՊԱՏՎԻՐԱՏՈՒ՝ ՉԱՐԵՆՑԱՎԱՆԻ ՔԱՂԱՔԱՊԵՏԱՐԱՆ

CLIENT: CHARENTSAVAN MUNICIPALITY

Պայմանագրի համարը՝ ՉՔ-ԲԸԱՀԱՃՁԲ-16/1

CONTRACT NUMBER: ՉՔ-ԲԸԱՀԱՃՁԲ-16/1

ՆԱԽԱԳԾԱՅԻՆ ՓՈՒԼ՝
PROJECT PHASE:

ԱՇԽԱՏԱՆՔԱՅԻՆ ՆԱԽԱԳԻԾ
CONSTRUCTION DOCUMENTATION

ԳԾԱԳՐԻ ԱՆՎԱՆՈՒՄԸ՝
DRAWING TITLE:

ԲԱՑԱՏՐԱԳԻՐ, ԷՋԵՐԻ ՀԱՄԱՐԱԿԱԼՈՒՄ

Մասշտաբ՝
SCALE:

ԳԾԱԳՐԻ ՀԱՄԱՐԸ՝ SHEET NUMBER:	Թերթ Sheet	Թերթեր Sheets
	ՋՕ-1	

Տնօրեն՝ Տ. Վիրաբյան
DIRECTOR: T. Virabyan

Գծագրեց՝ Հ. Փաշիկյան
DRAWN BY: H. Pashikyan

Ստուգեց՝ Տ. Վիրաբյան
CHECKED BY: T. Virabyan

All drawings and written material appearing herein constitute original and unpublished work of the Architect and may not be used or disclosed without prior written consent of the Architect.

2016 NEW INDUSTRIES.

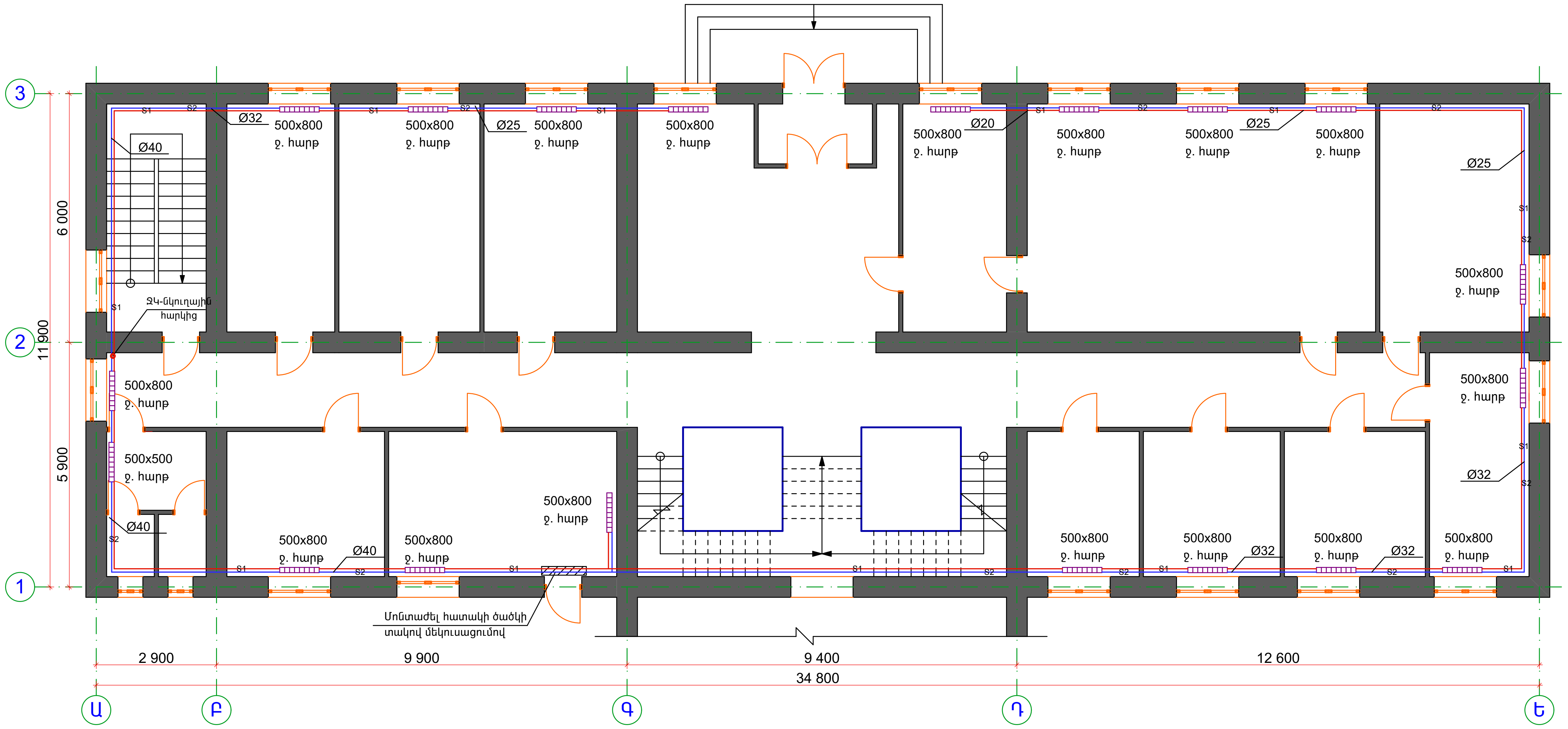

1-ին Հարկի Ջեռուցման Համակարգի Հատակագիծ Մ1:100

ՊԱՅՄԱՆԱԿԱՆ ՆՇԱՆՆԵՐ

- S1 — Ջեռուցման մատակարար խողովակներ
- S1 — Ջեռուցման հետադարձ խողովակներ
- Կափույր, փական
- Ֆիլտր
- Ջեռուցիչ մարտկոց H=500մմ (հատակագծում)

ԾԱՆՈԹՈՒԹՅՈՒՆ

Խողովակ	50 -	50x5.5
Խողովակ	40 -	40x5
Խողովակ	32 -	32x4
Խողովակ	25 -	25x3.2
Խողովակ	20 -	20x3

Ուշադրություն

Բոլոր սյուները հնարավորության դեպքում շրջանցել անկյունակներով:
2-րդ և 3-րդ հարկերում, ելնելով պատուհանների տիպից մարտկոցները տեղադրել պատուհանին մոտ աջ կամ ձախ մասում, կամ էլ պատուհանի աջ կամ ձախ հարակից պատին:

Architect New Industries LLC

ՆՅՈՒ ԻՆԴԱՍԹՐԻԶ ՍԱՀՄԱՆԱՓԱԿ ՊԱՏԱՍԽԱՆԱՏՎՈՒԹՅԱՄԲ ԸՆԿԵՐՈՒԹՅՈՒՆ

ՆԱԽԱԳԾՈՂ ԸՆԿԵՐՈՒԹՅՈՒՆ՝
DESIGN COMPANY:

«ՆՅՈՒ ԻՆԴԱՍԹՐԻԶ» ՍՊԸ
ՀՀ, Երեւան 0062,
Բագրեւանդի 1/3 39,
հեռ. (374 93) 190591
էլ. հասցե՝ newindustries@mail.ru
կայք՝ www.newindustries.am

NEW INDUSTRIES LLC
39 1/3 Bagrevand street,
0062 Yerevan , RA
tel. (374 93) 190591
e-mail: newindustries@mail.ru
web: www.newindustries.am

Լիցենզիայի համար 15737
License number 15737

ՆԱԽԱԳԾԻ ԱՆՎԱՆՈՒՄ՝
PROJECT TITLE:

ՉԱՐԵՆՑԱՎԱՆ ՀԱՄԱՅՆՔԻ ԿԱՐԻՔՆԵՐԻ ՀԱՄԱՐ ՆԱԽԱԳԾԱՆԱԽԱՀԱՇՎԱՅԻՆ ՓԱՍՏԱԹՂԹԵՐԻ ԿԱԶՄՈՒՄ

ՆԱԽԱԳԾԻ ՀԱՍՑԵ՝
PROJECT ADDRESS:

ՀՀ Կոտայքի մարզ, ք. Չարենցավան
RA Kotayqi Marz, Charentsavan

ՊԱՏՎԻՐԱՏՈՒ՝ ՉԱՐԵՆՑԱՎԱՆԻ ՔԱՂԱՔԱՊԵՏԱՐԱՆ
CLIENT: CHARENTSAVAN MUNICIPALITY

Պայմանագրի համարը՝ ՉՔ-ԲԸԱՀԱՃՁԲ-16/1
CONTRACT NUMBER: ՉՔ-ԲԸԱՀԱՃՁԲ-16/1

ՆԱԽԱԳԾԱՅԻՆ ՓՈՒԼ՝
PROJECT PHASE:
ԱՇԽԱՏԱՆՔԱՅԻՆ ՆԱԽԱԳԻԾ
CONSTRUCTION DOCUMENTATION

ԳԾԱԳՐԻ ԱՆՎԱՆՈՒՄԸ՝
DRAWING TITLE:
1-ին ՀԱՐԿԻ ՋԵՌՈՒՑՄԱՆ ՀԱՄԱԿԱՐԳԻ ՀԱՏԱԿԱԳԻԾ

Մասշտաբ՝ 1:100
SCALE: 1:100

ԳԾԱԳՐԻ ՀԱՄԱՐԸ՝ SHEET NUMBER:	Թերթ Sheet	Թերթեր Sheets
	ՋՕ-2	

Տնօրեն՝ Տ. Վիրաբյան
DIRECTOR: T. Virabyan

Գծագրեց՝ Հ. Փաշիկյան
DRAWN BY: H. Pashikyan

Ստուգեց՝ Տ. Վիրաբյան
CHECKED BY: T. Virabyan

All drawings and written material appearing herein constitute original and unpublished work of the Architect and may not be used or disclosed without prior written consent of the Architect.

2016 NEW INDUSTRIES.

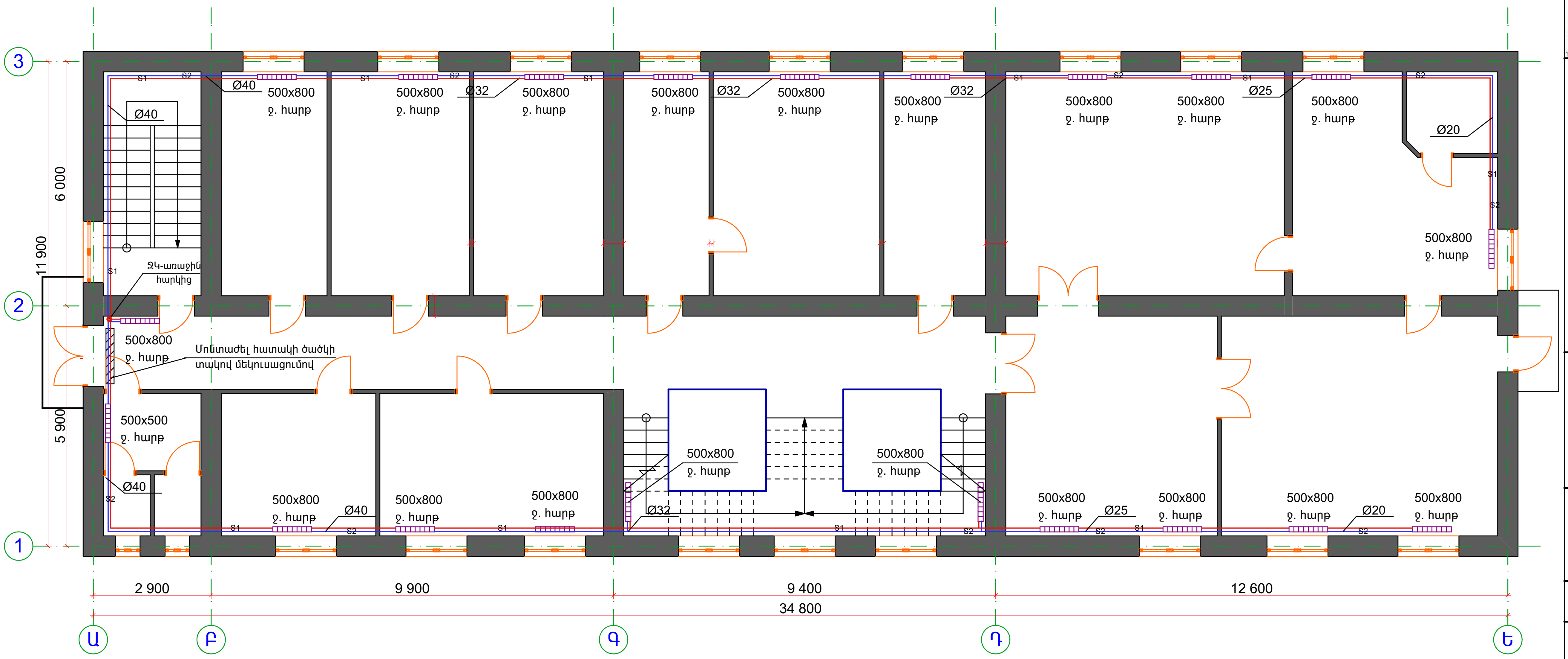

2-րդ Հարկի Ջեռուցման Համակարգի Հատակագիծ Մ1:100

Ուշադրություն

Բոլոր սյուները հնարավորության դեպքում շրջանցել անկյունակներով:
2-րդ և 3-րդ հարկերում, ելնելով պատուհանների տիպից մարտկոցները տեղադրել պատուհանին մոտ աջ կամ ձախ մասում, կամ էլ պատուհանի աջ կամ ձախ հարակից պատին:

ՊԱՅՄԱՆԱԿԱՆ ՆՇԱՆՆԵՐ

- S1 — Ջեռուցման մատակարար խողովակներ
- S1 — Ջեռուցման հետադարձ խողովակներ
- Կափույր, փական
- Ֆիլտր
- Ջեռուցիչ մարտկոց H=500մմ (հատակագծում)

ԾԱՆՈԹՈՒԹՅՈՒՆ

Խողովակ	50	50x5.5
Խողովակ	40	40x5
Խողովակ	32	32x4
Խողովակ	25	25x3.2
Խողովակ	20	20x3

ՆԱԽԱԳԾՈՂ ԸՆԿԵՐՈՒԹՅՈՒՆ՝
DESIGN COMPANY:

«ՆՅՈՒ ԻՆԴԱՍԹՐԻԶ» ՍՊԸ
ՀՀ, Երեւան 0062,
Բագրեւանդի 1/3 39,
հեռ. (374 93) 190591
էլ. հասցե՝ newindustries@mail.ru
կայք՝ www.newindustries.am

NEW INDUSTRIES LLC
39 1/3 Bagrevand street,
0062 Yerevan , RA
tel. (374 93) 190591
e-mail: newindustries@mail.ru
web: www.newindustries.am

Լիցենզիայի համար 15737
License number 15737

ՆԱԽԱԳԾԻ ԱՆՎԱՆՈՒՄ՝
PROJECT TITLE:

ՉԱՐԵՆՑԱՎԱՆ ՀԱՄԱՅՆՔԻ ԿԱՐԻՔՆԵՐԻ ՀԱՄԱՐ ՆԱԽԱԳԾԱՆԱԽԱՀԱՇՎԱՅԻՆ ՓԱՍՏԱԹՂԹԵՐԻ ԿԱԶՄՈՒՄ

ՆԱԽԱԳԾԻ ՀԱՍՑԵ՝
PROJECT ADDRESS:

ՀՀ Կոտայքի մարզ, ք. Չարենցավան
RA Kotayqi Marz, Charentsavan

ՊԱՏՎԻՐԱՏՈՒ՝ ՉԱՐԵՆՑԱՎԱՆԻ ՔԱՂԱՔԱՊԵՏԱՐԱՆ
CLIENT: CHARENTSAVAN MUNICIPALITY

Պայմանագրի համարը՝ ՉՔ-ԲԸԱՀԱՃՁԲ-16/1
CONTRACT NUMBER: ՉՔ-ԲԸԱՀԱՃՁԲ-16/1

ՆԱԽԱԳԾԱՅԻՆ ՓՈՒԼ՝
PROJECT PHASE:

ԱՇԽԱՏԱՆՔԱՅԻՆ ՆԱԽԱԳԻԾ
CONSTRUCTION DOCUMENTATION

ԳԾԱԳՐԻ ԱՆՎԱՆՈՒՄԸ՝
DRAWING TITLE:

2-րդ ՀԱՐԿԻ ՋԵՌՈՒՑՄԱՆ ՀԱՄԱԿԱՐԳԻ ՀԱՏԱԿԱԳԻԾ

Մասշտաբ՝ 1:100
SCALE: 1:100

ԳԾԱԳՐԻ ՀԱՄԱՐԸ՝ SHEET NUMBER:	Թերթ Sheet	Թերթեր Sheets
	ՋՕ-3	

Տնօրեն՝ DIRECTOR:	Տ. Վիրաբյան T. Virabyan	
Գծագրեց՝ DRAWN BY:	Հ. Փաշիկյան H. Pashikyan	
Ստուգեց՝ CHECKED BY:	Տ. Վիրաբյան T. Virabyan	

All drawings and written material appearing herein constitute original and unpublished work of the Architect and may not be used or disclosed without prior written consent of the Architect.

2016 NEW INDUSTRIES.

3-րդ Հարկի Ջեռուցման Համակարգի Հատակագիծ Մ1:100

Ուշադրություն

Բոլոր սյուները հնարավորության դեպքում շրջանցել անկյունակներով: 2-րդ և 3-րդ հարկերում, ելնելով պատուհանների տիպից մարտկոցները տեղադրել պատուհանին մոտ աջ կամ ձախ մասում, կամ էլ պատուհանի աջ կամ ձախ հարակից պատին:

ՊԱՅՄԱՆԱԿԱՆ ՆՇԱՆՆԵՐ

- — S1 — Ջեռուցման մատակարար խողովակներ
- — S1 — Ջեռուցման հետադարձ խողովակներ
- Կափույր, փական
- Ֆիլտր
- Ջեռուցիչ մարտկոց H=500մմ (հատակագծում)

ԾԱՆՈԹՈՒԹՅՈՒՆ

Խողովակ	50	-	50x5.5
Խողովակ	40	-	40x5
Խողովակ	32	-	32x4
Խողովակ	25	-	25x3.2
Խողովակ	20	-	20x3

ՆԱԽԱԳԾՈՂ ԸՆԿԵՐՈՒԹՅՈՒՆ՝
DESIGN COMPANY:

«ՆՅՈՒ ԻՆԴԱՍԹՐԻԶ» ՍՊԸ
ՀՀ, Երեւան 0062,
Բագրեւանդի 1/3 39,
հեռ. (374 93) 190591
էլ. հասցե՝ newindustries@mail.ru
կայք՝ www.newindustries.am

NEW INDUSTRIES LLC
39 1/3 Bagrevand street,
0062 Yerevan , RA
tel. (374 93) 190591
e-mail: newindustries@mail.ru
web: www.newindustries.am

Լիցենզիայի համար 15737
License number 15737

ՆԱԽԱԳԾԻ ԱՆՎԱՆՈՒՄ՝
PROJECT TITLE:

ՉԱՐԵՆՑԱՎԱՆ ՀԱՄԱՅՆՔԻ ԿԱՐԻՔՆԵՐԻ ՀԱՄԱՐ ՆԱԽԱԳԾԱՆԱԽԱՀԱՇՎԱՅԻՆ ՓԱՍՏԱԹՂԹԵՐԻ ԿԱԶՄՈՒՄ

ՆԱԽԱԳԾԻ ՀԱՍՑԵ՝
PROJECT ADDRESS:

ՀՀ Կոտայքի մարզ, ք. Չարենցավան
RA Kotayqi Marz, Charentsavan

ՊԱՏՎԻՐԱՏՈՒ՝ ՉԱՐԵՆՑԱՎԱՆԻ ՔԱՂԱՔԱՊԵՏԱՐԱՆ
CLIENT: CHARENTSAVAN MUNICIPALITY

Պայմանագրի համարը՝ ՉՔ-ԲԸԱՀԱՃՁԲ-16/1
CONTRACT NUMBER: ՉՔ-ԲԸԱՀԱՃՁԲ-16/1

ՆԱԽԱԳԾԱՅԻՆ ՓՈՒԼ՝
PROJECT PHASE:

ԱՇԽԱՏԱՆՔԱՅԻՆ ՆԱԽԱԳԻԾ
CONSTRUCTION DOCUMENTATION

ԳԾԱԳՐԻ ԱՆՎԱՆՈՒՄԸ՝
DRAWING TITLE:

3-րդ ՀԱՐԿԻ ՋԵՌՈՒՑՄԱՆ ՀԱՄԱԿԱՐԳԻ ՀԱՏԱԿԱԳԻԾ

Մասշտաբ՝ 1:100
SCALE: 1:100

ԳԾԱԳՐԻ ՀԱՄԱՐԸ՝ SHEET NUMBER:	Թերթ Sheet	Թերթեր Sheets
	ՋՕ-4	

Տնօրեն՝ Տ. Վիրաբյան
DIRECTOR: T. Virabyan

Գծագրեց՝ Հ. Փաշիկյան
DRAWN BY: H. Pashikyan

Ստուգեց՝ Տ. Վիրաբյան
CHECKED BY: T. Virabyan

All drawings and written material appearing herein constitute original and unpublished work of the Architect and may not be used or disclosed without prior written consent of the Architect.

2016 NEW INDUSTRIES.

1-ին Հարկի Ջեռուցման Համակարգի Տարածական Սխեմա

Ուշադրություն

Բոլոր սյուները հնարավորության դեպքում շրջանցել անկյունակներով:
2-րդ և 3-րդ հարկերում, ելնելով պատուհանների տիպից մարտկոցները տեղադրել պատուհանին մոտ աջ կամ ձախ մասում, կամ էլ պատուհանի աջ կամ ձախ հարակից պատին:

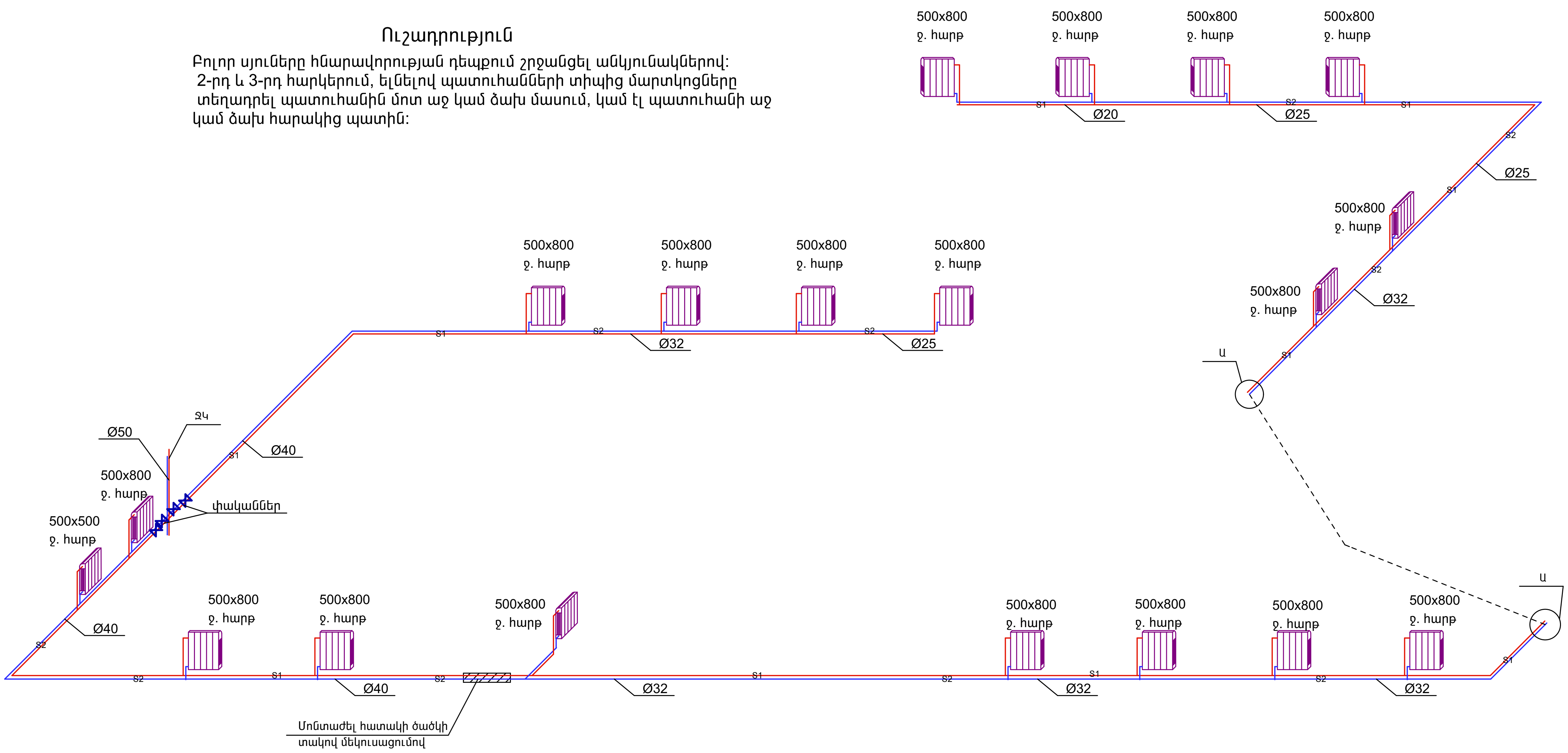

ԾԱՆՈԹՈՒԹՅՈՒՆ

Խողովակ	50 - 50x5.5	
Խողովակ	40 - 40x5	
Խողովակ	32 - 32x4	
Խողովակ	25 - 25x3.2	
Խողովակ	20 - 20x3	

Մարտկոցի Միացման Սխեմա

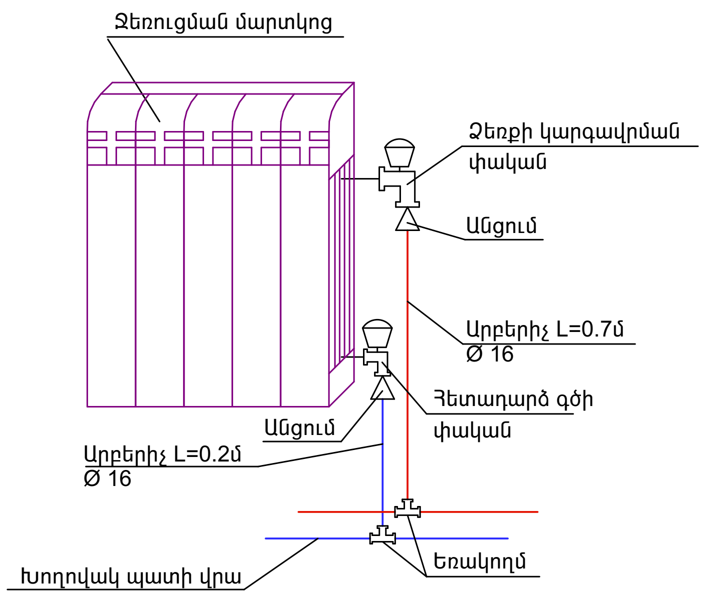

ՊԱՅՄԱՆԱԿԱՆ ՆՇԱՆՆԵՐ

- S1 — Ջեռուցման մատակարար խողովակներ
- S1 — Ջեռուցման հետադարձ խողովակներ
- Կափույր, փական
- Ֆիլտր
- Ջեռուցիչ մարտկոց H=500մմx800մմ (սխեմայում)

ՆԱԽԱԳԾՈՂ ԸՆԿԵՐՈՒԹՅՈՒՆ՝
DESIGN COMPANY:

«ՆՅՈՒ ԻՆԴԱՍԹՐԻԶ» ՍՊԸ
ՀՀ, Երեւան 0062,
Բագրեւանդի 1/3 39,
հեռ. (374 93) 190591
էլ. հասցե՝ newindustries@mail.ru
կայք՝ www.newindustries.am

NEW INDUSTRIES LLC
39 1/3 Bagrevand street,
0062 Yerevan , RA
tel. (374 93) 190591
e-mail: newindustries@mail.ru
web: www.newindustries.am

Լիցենզիայի համար 15737
License number 15737

ՆԱԽԱԳԾԻ ԱՆՎԱՆՈՒՄ՝
PROJECT TITLE:

ՉԱՐԵՆՑԱՎԱՆ ՀԱՄԱՅՆՔԻ ԿԱՐԻՔՆԵՐԻ ՀԱՄԱՐ ՆԱԽԱԳԾԱՆԱԽԱՀԱՇՎԱՅԻՆ ՓԱՍՏԱԹՂԹԵՐԻ ԿԱԶՄՈՒՄ

ՆԱԽԱԳԾԻ ՀԱՍՑԵ՝
PROJECT ADDRESS:

ՀՀ Կոտայքի մարզ, ք. Չարենցավան
RA Kotayqi Marz, Charentsavan

ՊԱՏՎԻՐԱՏՈՒ՝ ՉԱՐԵՆՑԱՎԱՆԻ ՔԱՂԱՔԱՊԵՏԱՐԱՆ
CLIENT: CHARENTSAVAN MUNICIPALITY

Պայմանագրի համարը՝ ՉՔ-ԲԸԱՀԱՃՁԲ-16/1
CONTRACT NUMBER: ՉՔ-ԲԸԱՀԱՃՁԲ-16/1

ՆԱԽԱԳԾԱՅԻՆ ՓՈՒԼ՝
PROJECT PHASE:
ԱՇԽԱՏԱՆՔԱՅԻՆ ՆԱԽԱԳԻԾ
CONSTRUCTION DOCUMENTATION

ԳԾԱԳՐԻ ԱՆՎԱՆՈՒՄԸ՝
DRAWING TITLE:

1-ին ՀԱՐԿԻ ՋԵՌՈՒՑՄԱՆ ՀԱՄԱԿԱՐԳԻ ՏԱՐԱԾԱԿԱՆ ՍԽԵՄԱ

Մասշտաբ՝ 1:100
SCALE: 1:100

ԳԾԱԳՐԻ ՀԱՄԱՐԸ՝ SHEET NUMBER:	Թերթ Sheet	Թերթեր Sheets
	ՋՕ-5	

Տնօրեն՝ DIRECTOR:	Տ. Վիրաբյան T. Virabyan	
Գծագրեց՝ DRAWN BY:	Հ. Փաշիկյան H. Pashikyan	
Ստուգեց՝ CHECKED BY:	Տ. Վիրաբյան T. Virabyan	

All drawings and written material appearing herein constitute original and unpublished work of the Architect and may not be used or disclosed without prior written consent of the Architect.

2016 NEW INDUSTRIES.

2-րդ Հարկի Ջեռուցման Համակարգի Տարածական Սխեմա

Ուշադրություն

Բոլոր սյուները հնարավորության դեպքում շրջանցել անկյունակներով:
2-րդ և 3-րդ հարկերում, ելնելով պատուհանների տիպից մարտկոցները տեղադրել պատուհանին մոտ աջ կամ ձախ մասում, կամ էլ պատուհանի աջ կամ ձախ հարակից պատին:

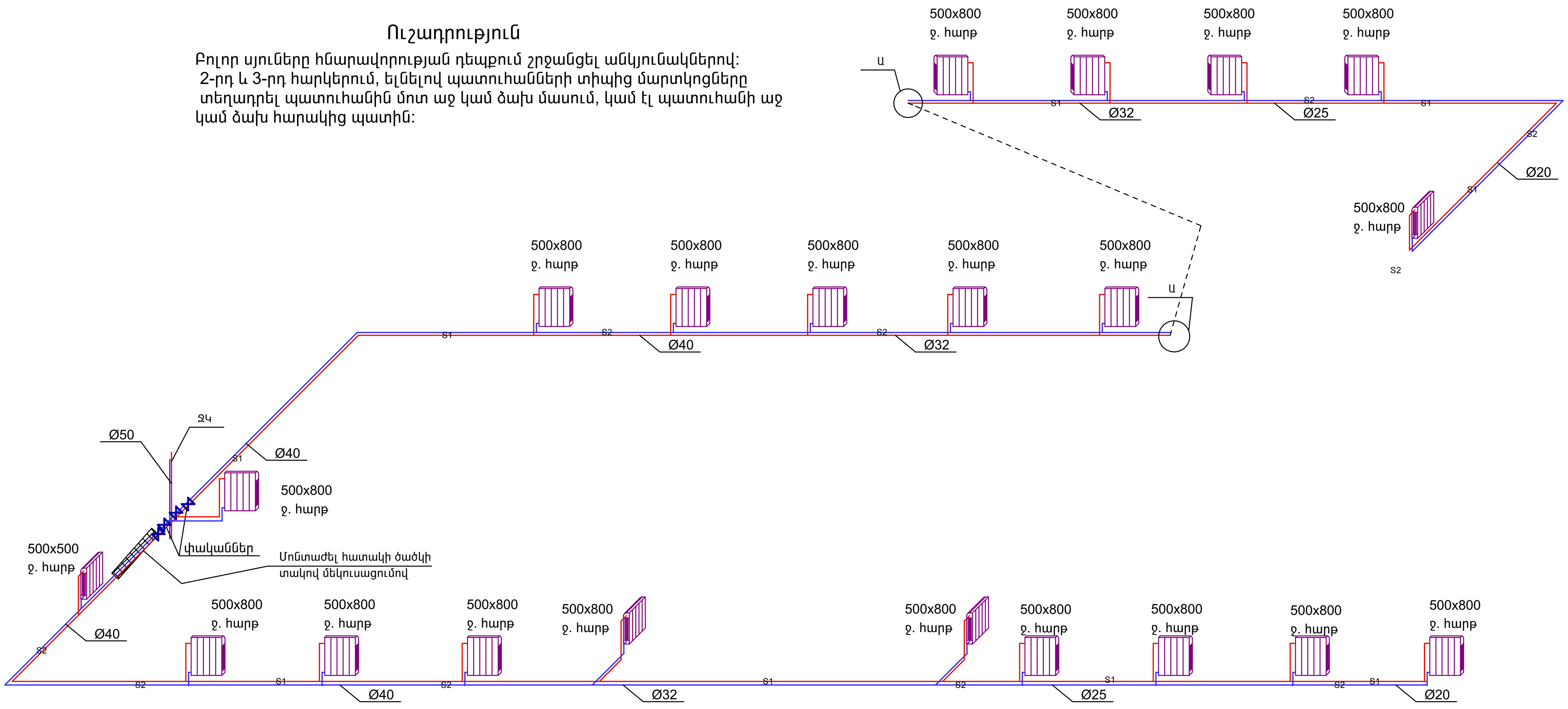

ԾԱՆՈԹՈՒԹՅՈՒՆ

Խողովակ	50 - 50x5.5
Խողովակ	40 - 40x5
Խողովակ	32 - 32x4
Խողովակ	25 - 25x3.2
Խողովակ	20 - 20x3

Մարտկոցի Միացման Սխեմա

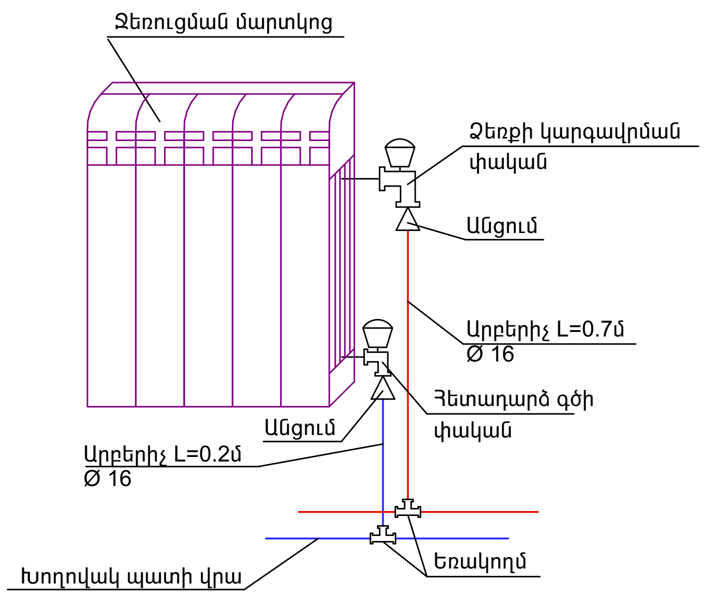

ՊԱՅՄԱՆԱԿԱՆ ՆՇԱՆՆԵՐ

S1 — Ջեռուցման մատակարար խողովակներ

S1 — Ջեռուցման հետադարձ խողովակներ

Կափույր, փական

Ֆիլտր

\- Ջեռուցիչ մարտկոց H=500մմx800մմ (սխեմայում)

ՆԱԽԱԳԾՈՂ ԸՆԿԵՐՈՒԹՅՈՒՆ՝
DESIGN COMPANY:

«ՆՅՈՒ ԻՆԴԱՍԹՐԻԶ» ՍՊԸ
ՀՀ, Երեւան 0062,
Բագրեւանդի 1/3 39,
հեռ. (374 93) 190591
էլ. հասցե՝ newindustries@mail.ru
կայք՝ www.newindustries.am

NEW INDUSTRIES LLC
39 1/3 Bagrevand street,
0062 Yerevan , RA
tel. (374 93) 190591
e-mail: newindustries@mail.ru
web: www.newindustries.am

Լիցենզիայի համար 15737
License number 15737

ՆԱԽԱԳԾԻ ԱՆՎԱՆՈՒՄ՝
PROJECT TITLE:

ՉԱՐԵՆՑԱՎԱՆ ՀԱՄԱՅՆՔԻ ԿԱՐԻՔՆԵՐԻ ՀԱՄԱՐ ՆԱԽԱԳԾԱՆԱԽԱՀԱՇՎԱՅԻՆ ՓԱՍՏԱԹՂԹԵՐԻ ԿԱԶՄՈՒՄ

ՆԱԽԱԳԾԻ ՀԱՍՑԵ՝
PROJECT ADDRESS:

ՀՀ Կոտայքի մարզ, ք. Չարենցավան
RA Kotayqi Marz, Charentsavan

ՊԱՏՎԻՐԱՏՈՒ՝ ՉԱՐԵՆՑԱՎԱՆԻ ՔԱՂԱՔԱՊԵՏԱՐԱՆ
CLIENT: CHARENTSAVAN MUNICIPALITY

Պայմանագրի համարը՝ ՉՔ-ԲԸԱՀԱՃՁԲ-16/1
CONTRACT NUMBER: ՉՔ-ԲԸԱՀԱՃՁԲ-16/1

ՆԱԽԱԳԾԱՅԻՆ ՓՈՒԼ՝
PROJECT PHASE:

ԱՇԽԱՏԱՆՔԱՅԻՆ ՆԱԽԱԳԻԾ
CONSTRUCTION DOCUMENTATION

ԳԾԱԳՐԻ ԱՆՎԱՆՈՒՄԸ՝
DRAWING TITLE:

2-րդ ՀԱՐԿԻ ՋԵՌՈՒՑՄԱՆ ՀԱՄԱԿԱՐԳԻ ՏԱՐԱԾԱԿԱՆ ՍԽԵՄԱ

Մասշտաբ՝ 1:100
SCALE: 1:100

ԳԾԱԳՐԻ ՀԱՄԱՐԸ՝ SHEET NUMBER:	Թերթ Sheet	Թերթեր Sheets
	ՋՕ-6	

Տնօրեն՝ DIRECTOR:	Տ. Վիրաբյան T. Virabyan	
Գծագրեց՝ DRAWN BY:	Հ. Փաշիկյան H. Pashikyan	
Ստուգեց՝ CHECKED BY:	Տ. Վիրաբյան T. Virabyan	

All drawings and written material appearing herein constitute original and unpublished work of the Architect and may not be used or disclosed without prior written consent of the Architect.

2016 NEW INDUSTRIES.

3-րդ Հարկի Ջեռուցման Համակարգի Տարածական Սխեմա

Ուշադրություն

Բոլոր սյուները հնարավորության դեպքում շրջանցել անկյունակներով:
2-րդ և 3-րդ հարկերում, ելնելով պատուհանների տիպից մարտկոցները տեղադրել պատուհանին մոտ աջ կամ ձախ մասում, կամ էլ պատուհանի աջ կամ ձախ հարակից պատին:

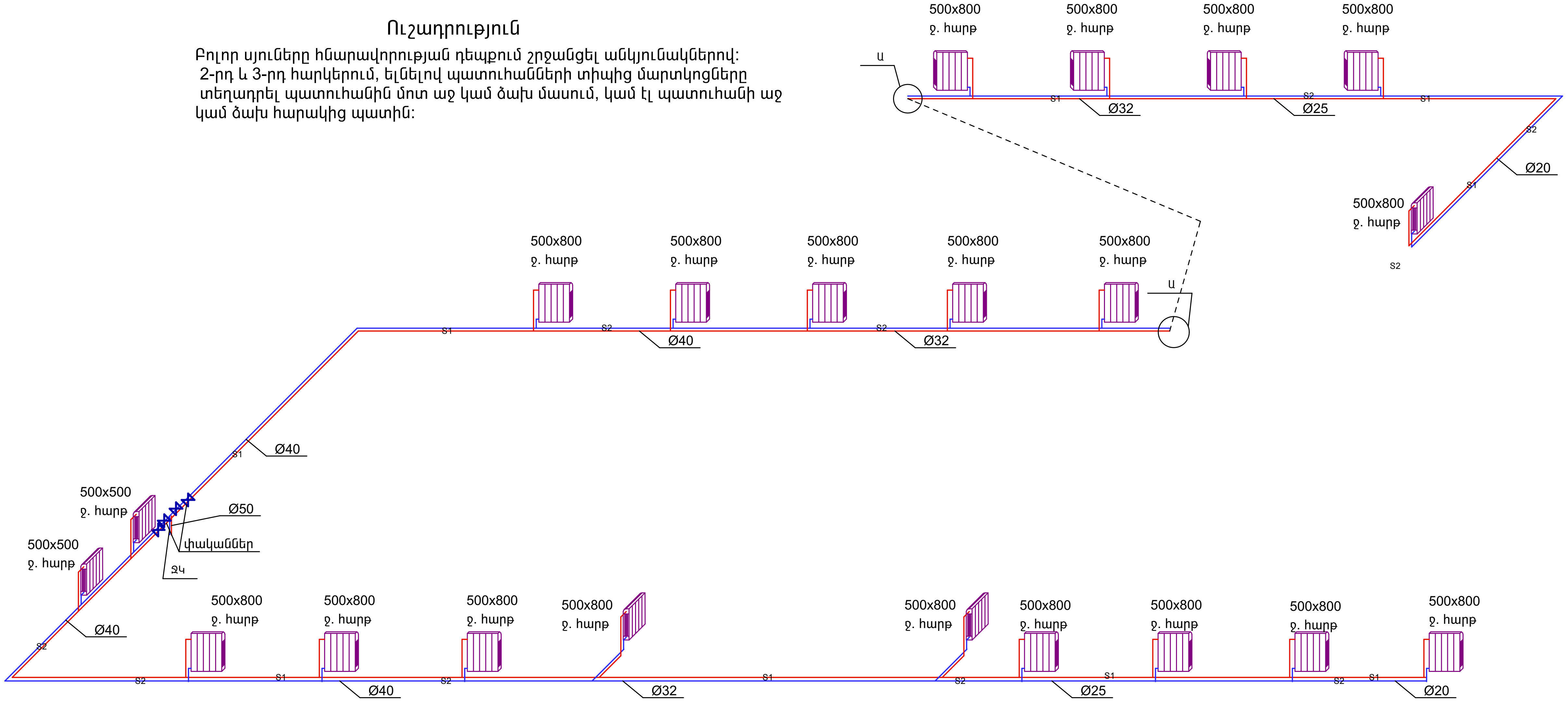

ԾԱՆՈԹՈՒԹՅՈՒՆ

Խողովակ	50 -	50x5.5
Խողովակ	40 -	40x5
Խողովակ	32 -	32x4
Խողովակ	25 -	25x3.2
Խողովակ	20 -	20x3

Մարտկոցի Միացման Սխեմա

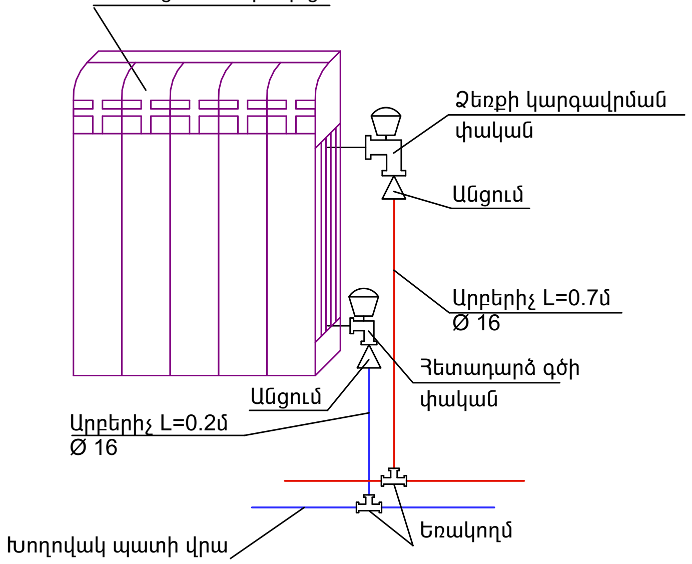

ՊԱՅՄԱՆԱԿԱՆ ՆՇԱՆՆԵՐ

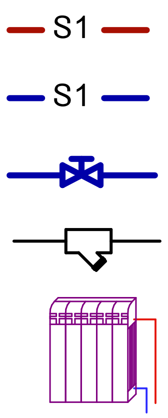

Ջեռուցման մատակարար խողովակներ

Ջեռուցման հետադարձ խողովակներ

Կափույր, փական

Ֆիլտր

- Ջեռուցիչ մարտկոց H=500մմx800մմ (սխեմայում)

ՆԱԽԱԳԾՈՂ ԸՆԿԵՐՈՒԹՅՈՒՆ՝
DESIGN COMPANY:

«ՆՅՈՒ ԻՆԴԱՍԹՐԻԶ» ՍՊԸ
ՀՀ, Երևան 0062,
Բագրևանդի 1/3 39,
հեռ. (374 93) 190591
էլ. հասցե՝ newindustries@mail.ru
կայք՝ www.newindustries.am

NEW INDUSTRIES LLC
39 1/3 Bagrevand street,
0062 Yerevan , RA
tel. (374 93) 190591
e-mail: newindustries@mail.ru
web: www.newindustries.am

Լիցենզիայի համար 15737
License number 15737

ՆԱԽԱԳԾԻ ԱՆՎԱՆՈՒՄ՝
PROJECT TITLE:

ՉԱՐԵՆՑԱՎԱՆ ՀԱՄԱՅՆՔԻ ԿԱՐԻՔՆԵՐԻ ՀԱՄԱՐ ՆԱԽԱԳԾԱՆԱԽԱՀԱՇՎԱՅԻՆ ՓԱՍՏԱԹՂԹԵՐԻ ԿԱԶՄՈՒՄ

ՆԱԽԱԳԾԻ ՀԱՍՑԵ՝
PROJECT ADDRESS:

ՀՀ Կոտայքի մարզ, ք. Չարենցավան
RA Kotayqi Marz, Charentsavan

ՊԱՏՎԻՐԱՏՈՒ՝ ՉԱՐԵՆՑԱՎԱՆԻ ՔԱՂԱՔԱՊԵՏԱՐԱՆ
CLIENT: CHARENTSAVAN MUNICIPALITY

Պայմանագրի համարը՝ ՉՔ-ԲԸԱՀԱՇՁԲ-16/1
CONTRACT NUMBER: ՉՔ-ԲԸԱՀԱՇՁԲ-16/1

ՆԱԽԱԳԾԱՅԻՆ ՓՈՒԼ՝
PROJECT PHASE:

ԱՇԽԱՏԱՆՔԱՅԻՆ ՆԱԽԱԳԻԾ
CONSTRUCTION DOCUMENTATION

ԳԾԱԳՐԻ ԱՆՎԱՆՈՒՄԸ՝
DRAWING TITLE:

3-րդ ՀԱՐԿԻ ՋԵՌՈՒՑՄԱՆ ՀԱՄԱԿԱՐԳԻ ՏԱՐԱԾԱԿԱՆ ՍԽԵՄԱ

Մասշտաբ՝ SCALE:	1:100	
ԳԾԱԳՐԻ ՀԱՄԱՐԸ՝ SHEET NUMBER:	Թերթ Sheet: ՋՕ-7	Թերթեր Sheets
Տնօրեն՝ DIRECTOR:	Տ. Վիրաբյան T. Virabyan	
Գծագրեց՝ DRAWN BY:	Հ. Փաշինյան H. Pashikyan	
Ստուգեց՝ CHECKED BY:	Տ. Վիրաբյան T. Virabyan	

All drawings and written material appearing herein constitute original and unpublished work of the Architect and may not be used or disclosed without prior written consent of the Architect.
2016 NEW INDUSTRIES.