ՋՐԸՆԴՈՒՆԻՉ ՀՈՐԻ ՀԱՏԱԿԱԳԻԾ Մ1:20

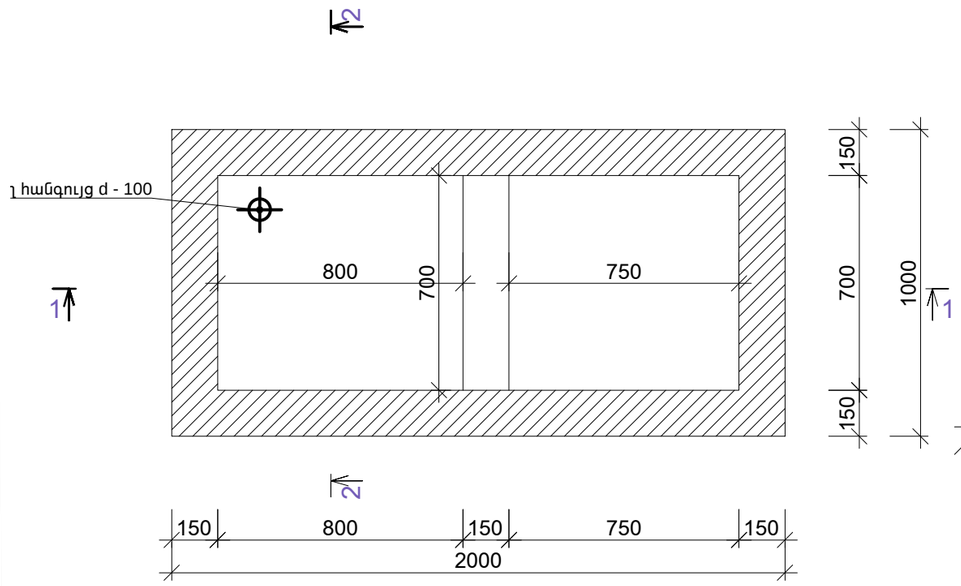

ՋՐԸՆԴՈՒՆԻՉ ՀՈՐԻ ԿՏՐՎԱԾՔ 2-2 Մ1:20

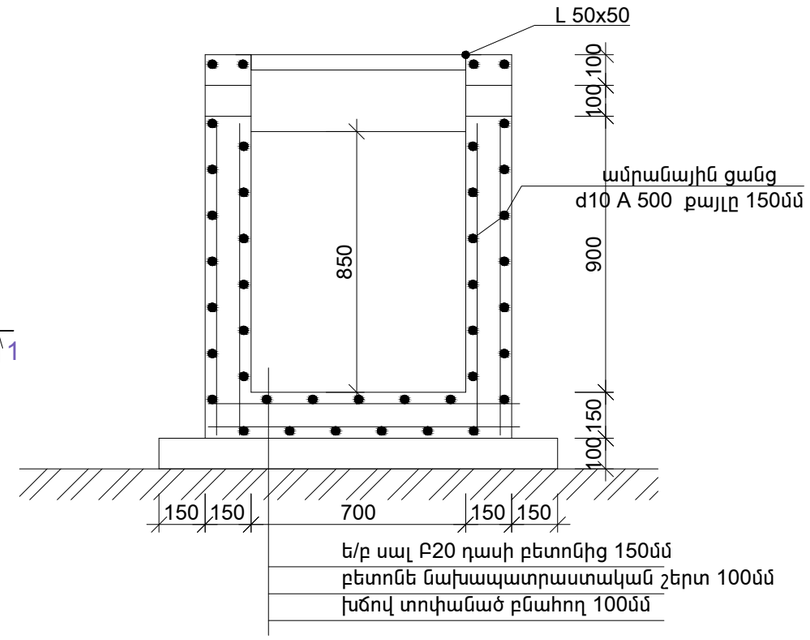

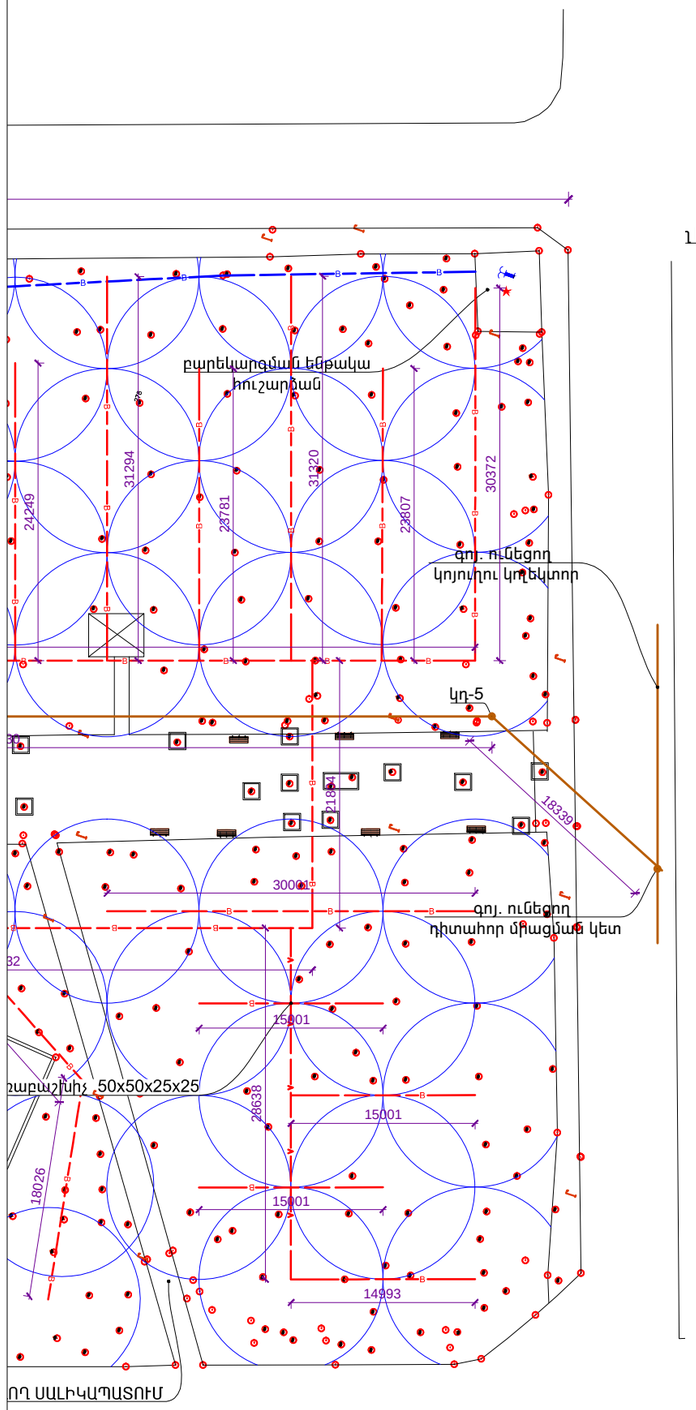

ՋՐԸՆԴՈՒՆԻՉ ՀՈՐԻ ԿՏՐՎԱԾՔ 1-1 Մ1:20

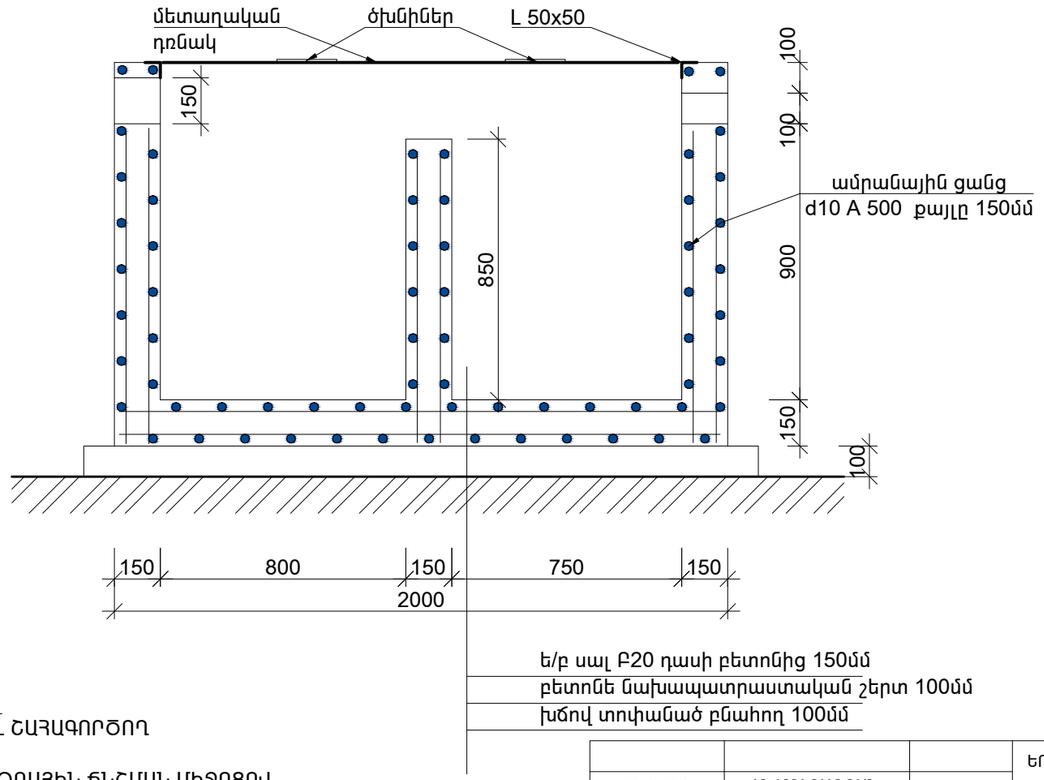

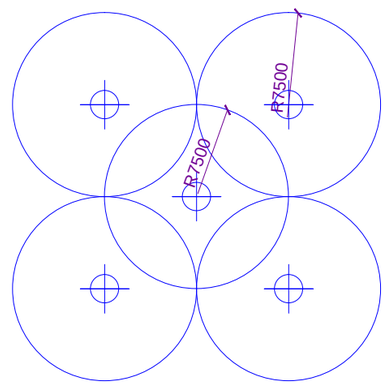

	ՊԱՅՄԱՆԱԿԱՆ ՆՇԱՆՆԵՐ
	գոյ. ունեցող ջրամատակարարման խողովակներ
	նախատեսվող ջրամատակարարման խողովակներ
	նախատեսվող կոյուղու խողովակներ

ԾԱՆՈԹՈՒԹՅՈՒՆ

1. ՋՐՑԱՆՆԵՐԻ ՏԵՂԱԴՐՈՒՄԸ ՀԱՄԱՁԱՅՆԵՑՆԵԼ ՇԱՀԱԳՈՐԾՈՂ ԿԱԶՄԱԿԵՐՊՈՒԹՅԱՆ ՀԵՏ
2. ՁՄՌԱՆԸ ՈՌՈԳՄԱՆ ՀԱՄԱԿԱՐԳԸ ԴԱՏԱՐԿԵԼ ՕԴԱՅԻՆ ՃՆՇՄԱՆ ՄԻՋՈՑՈՎ
3. ՋՐՄՈՒՂ ՊՈՍՊԸ ԱՊԱՄՈՆՏԱԺԵԼ ԵՎ ՊԱՀԵՍՏԱՎՈՐԵԼ

			ԵՐԵՎԱՆ ՔԱՂԱՔԻ, ՆՈՒԲԱՐԱՇԵՆ ՎԱՐՉԱԿԱՆ ՇՐՋԱՆԻ, ԿԵՆՏՐՈՆԱԿԱՆ ԶԲՈՍԱՅԳԻ ԿԱՌՈՒՑԱՊԱՏՈՂ՝ ԵՐԵՎԱՆԻ ՔԱՂԱՔԱՊԵՏԱՐԱՆ		
ՏՆՕՐԵՆ	Մ. ՄՈՒՐԱԴՅԱՆ				
ՆԳԵ	Ա. ՄԵԼԻՔՅԱՆ		ԵՐԵՎԱՆ ՔԱՂԱՔԻ ՆՈՒԲԱՐԱՇԵՆ ՎԱՐՉԱԿԱՆ ՇՐՋԱՆԻ ԿԵՆՏՐՈՆԱԿԱՆ ԶԲՈՍԱՅԳՈՒ ՎԵՐԱԿԱՌՈՒՑՄԱՆ ԵՎ ԲԱՐԵԿԱՐԳՄԱՆ ՆԱԽԱԳԻԾ	ՓՈՒԼ	ԹԵՐԹ	ԹԵՐԹԵՐ
				ՃՇ	ՃՇ-9	24
			ՆԱԽԱՏԵՍՎՈՂ ՈՌՈԳՄԱՆ ԵՎ ԿՈՅՈՒՂՈՒ ՑԱՆՑ Մ1:500, ՋՐԸՆԴՈՒՆԻՉ ՀՈՐԻ ՀԱՏԱԿԱԳԻԾ, ԿՏՐՎԱԾՔ 1-1, ԿՏՐՎԱԾՔ 2-2 Մ1:20	«ՏԵԽՇԻՆ» ՍՊԸ		