ԴԻՏԱՀՈՐ

ԿՏՐՎԱԾՔ 1-1 Մ1:20

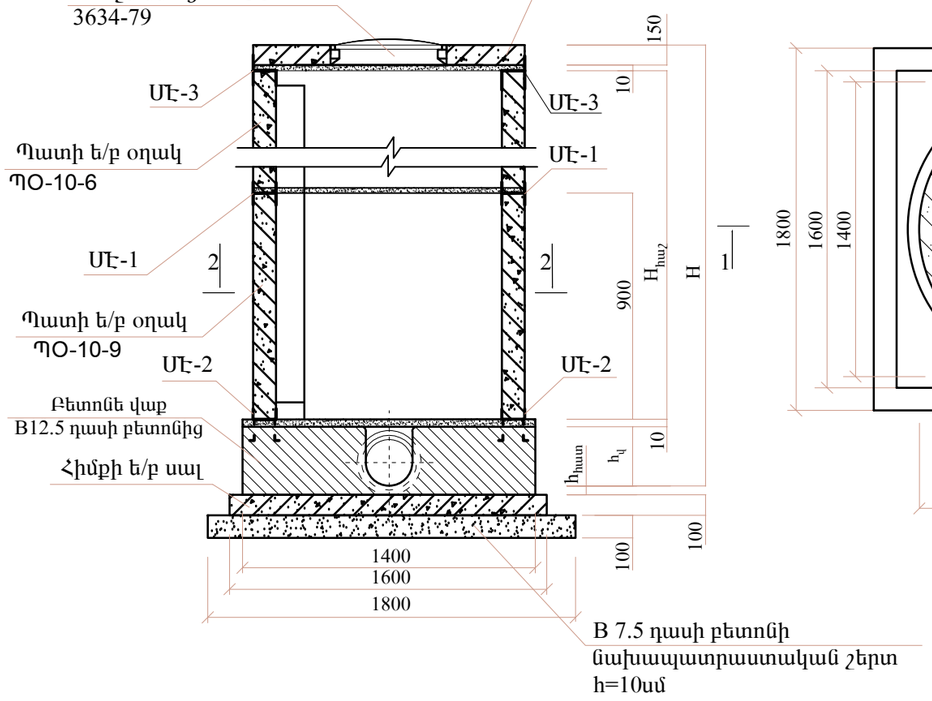

ԿՏՐՎԱԾՔ 2-2 Մ1:20

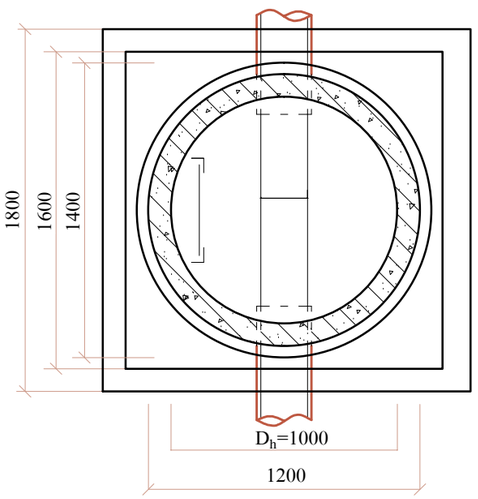

ՄԷ-2

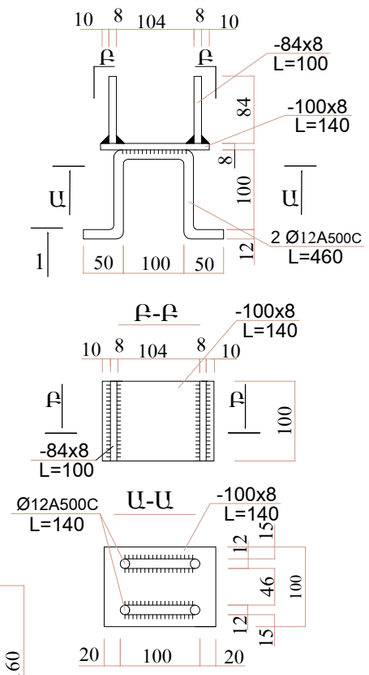

ՄԷ-3

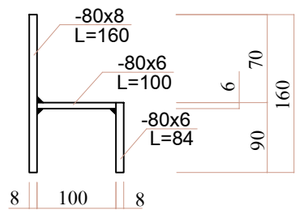

ՄԷ-1

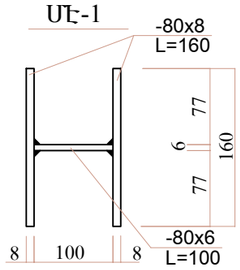

ԾԱՆՈԹՈՒԹՅՈՒՆ

1. Կոյուղու հորի մոնտաժման ժամանակ պատի օղակները և ծածկի սալերը տեղադրվում են 10մմ հաստության ցեմենտավազային թարմ պատրաստված շաղախի վրա:
2. Հորերի փաստացի բարձրությունները ներկայացված են կոլեկտորի երկայնական կտրվածքում: Հորի բարձրությունը կարելի է կարգավորել պատի օղակի համապատասխան չափի կտրումով կամ միաձույլ բետոնե վաքի վրա մանրահատիկ B12.5 մակնիշի միաձույլ բետոնե պատի բարձրացման միջոցով :

Նախագծվող կոյուղատար կոլեկտոր և ջրամատ.խողովակի մոնտաժման լայնական կտրվածք

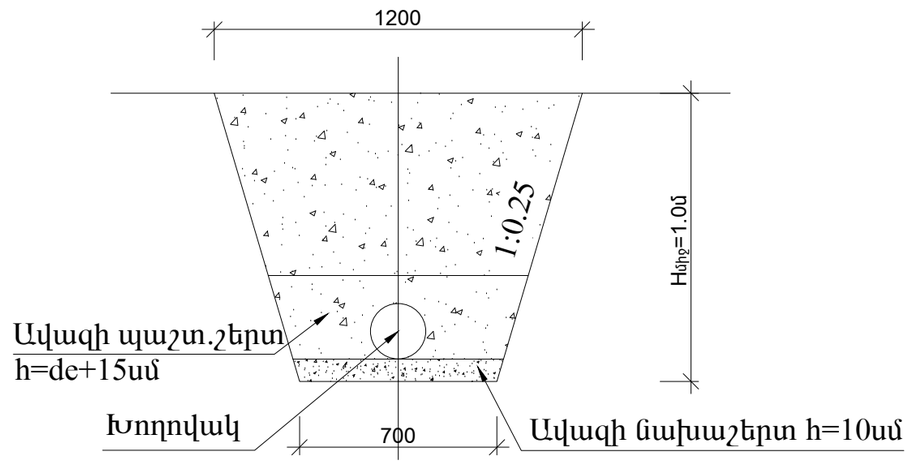

			ԵՐԵՎԱՆ ՔԱՂԱՔԻ, ՆՈՒԲԱՐԱՇԵՆ ՎԱՐՉԱԿԱՆ ՇՐՋԱՆԻ, ԿԵՆՏՐՈՆԱԿԱՆ ՋԲՈՍԱՅԳԻ ԿԱՌՈՒՑԱՊԱՏՈՂ՝ ԵՐԵՎԱՆԻ ՔԱՂԱՔԱՊԵՏԱՐԱՆ			
ՏՆՕՐԵՆ	Մ. ՄՈՒՐԱԴՅԱՆ					
ՆԳԵ	Ա. ՄԵԼԻՔՅԱՆ		ԵՐԵՎԱՆ ՔԱՂԱՔԻ ՆՈՒԲԱՐԱՇԵՆ ՎԱՐՉԱԿԱՆ ՇՐՋԱՆԻ ԿԵՆՏՐՈՆԱԿԱՆ ՋԲՈՍԱՅԳՈՒ ՎԵՐԱԿԱՌՈՒՑՄԱՆ ԵՎ ԲԱՐԵԿԱՐԳՄԱՆ ՆԱԽԱԳԻԾ	ՓՈՒԼ	ԹԵՐԹ	ԹԵՐԹԵՐ
				ՃՇ	ՃՇ-10	24
			ՈՌՈԳՄԱՆ ԴԻՏԱՀՈՐ, ԿՈՅՈՒՂԱՏԱՐ ԿՈԼԵԿՏՈՐ, ՋՐԱՄԱՏԱԿԱՐԱՐՄԱՆ ԽՈՂՈՎԱԿԻ ՄՈՆՏԱԺՄԱՆ ԼԱՅՆԱԿԱՆ ԿՏՐՎԱԾՔ	«ՏԵԽՇԻՆ» ՍՊԸ		