ԲԵՄԻ
ՃԱԿԱՏ Մ 1:100

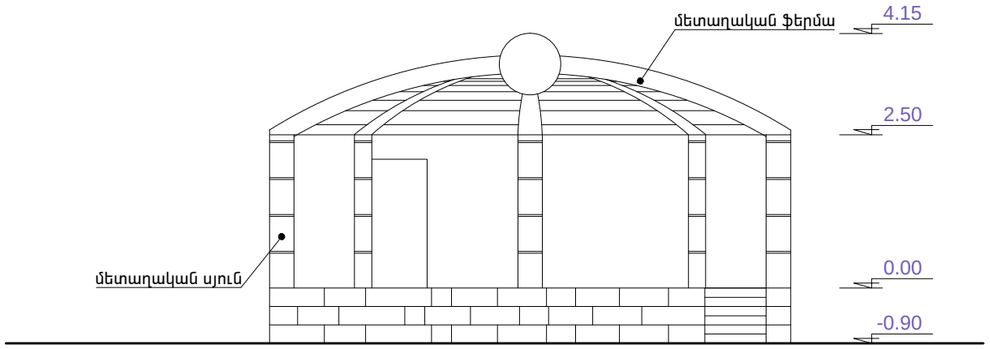

ԲԵՄԻ ԿՈՂԱՅԻՆ
ՃԱԿԱՏ Մ 1:100

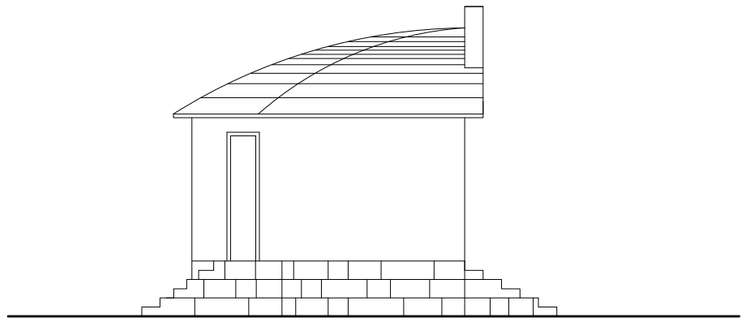

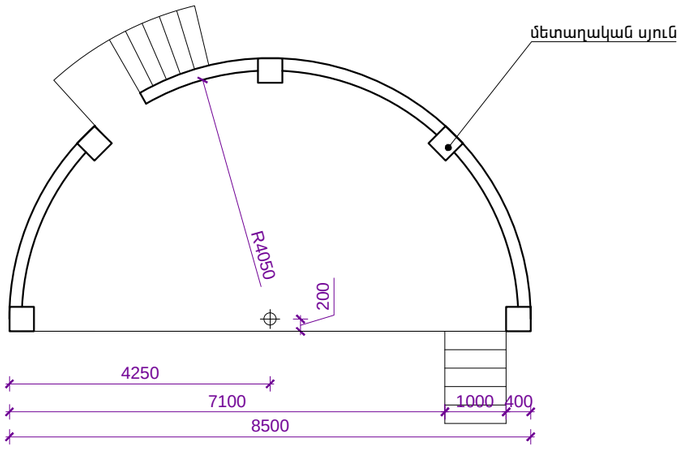

ԲԵՄԻ
ՀԱՏԱԿԱԳԻԾ Մ 1:100

			ԵՐԵՎԱՆ ՔԱՂԱՔԻ, ՆՈՒԲԱՐԱՇԵՆ ՎԱՐՉԱԿԱՆ ՇՐՋԱՆԻ, ԿԵՆՏՐՈՆԱԿԱՆ ՋԲՈՍԱՅԳԻ ԿԱՌՈՒՑԱՊԱՏՈՂ՝ ԵՐԵՎԱՆԻ ՔԱՂԱՔԱՊԵՏԱՐԱՆ			
ՏՆՕՐԵՆ	Մ. ՄՈՒՐԱԴՅԱՆ					
ՆԳՃ	Ա. ՄԵԼԻՔՅԱՆ		ԵՐԵՎԱՆ ՔԱՂԱՔԻ ՆՈՒԲԱՐԱՇԵՆ ՎԱՐՉԱԿԱՆ ՇՐՋԱՆԻ ԿԵՆՏՐՈՆԱԿԱՆ ՋԲՈՍԱՅԳՈՒ ՎԵՐԱԿԱՌՈՒՑՄԱՆ ԵՎ ԲԱՐԵԿԱՐԳՄԱՆ ՆԱԽԱԳԻԾ	ՓՈՒԼ	ԹԵՐԹ	ԹԵՐԹԵՐ
				ՃՇ	ՃՇ-16	24
			ՍԱՆՀԱՆԳՈՒՅՑԻ ՀԱՏԱԿԱԳԻԾ, ԿՏՐՎԱԾՔ 1-1, ՃԱԿԱՏ 1-3, 3-1, Ա-Բ,Բ-Ա, ԱՌԱՆՑՔԵՐՈՎ Մ1:100	«ՏԵԽՇԻՆ» ՍՊԸ		