ՀԱՆԳՈՒՅՑ 3 Մ1:20

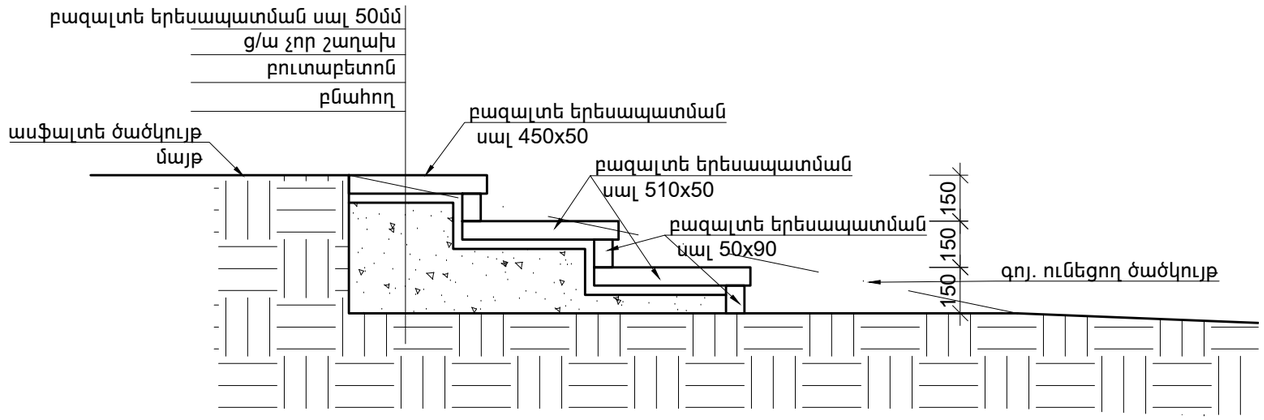

ՀՈՒՇԱՐՁԱՆԻ ՀԱՆԳՈՒՅՑ Մ 1:100

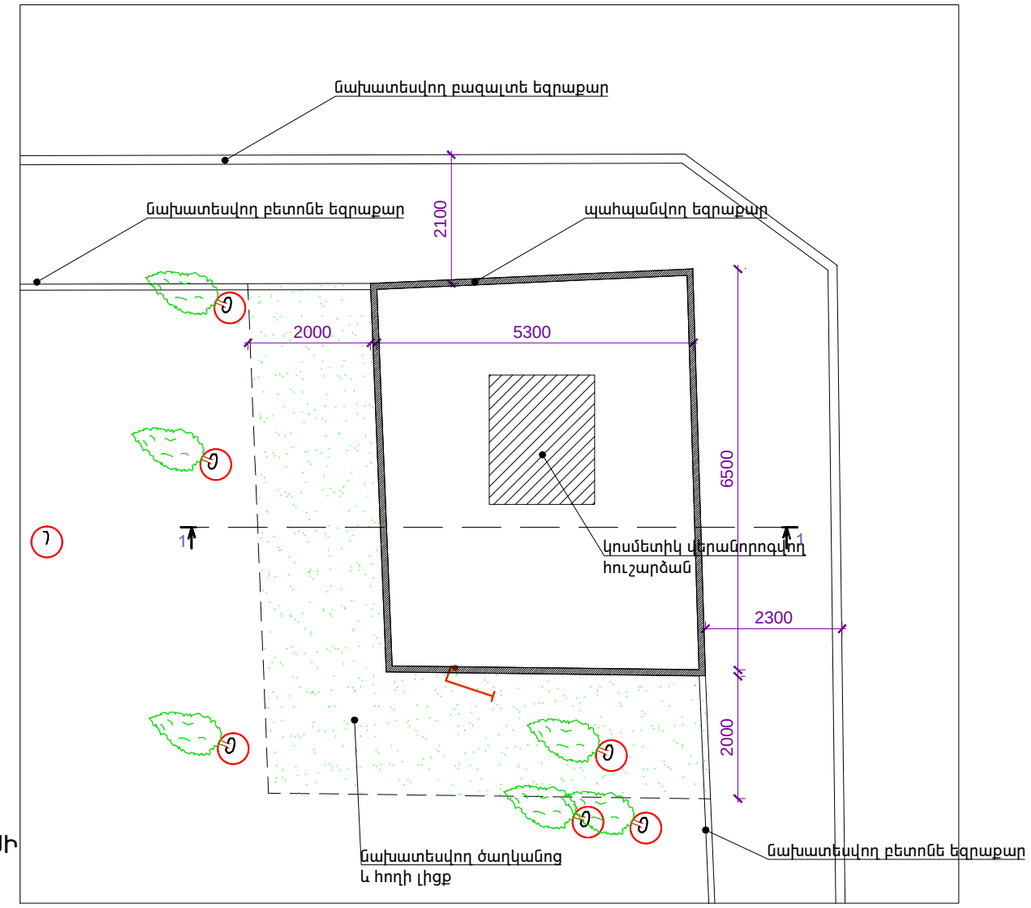

ՀՈՒՇԱՐՁԱՆԻ ԿՏՐՎԱԾՔ 1-1 Մ 1:100

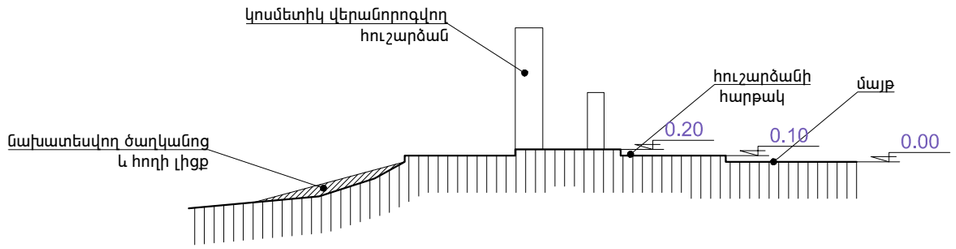

ՆՍՏԱՐԱՆ

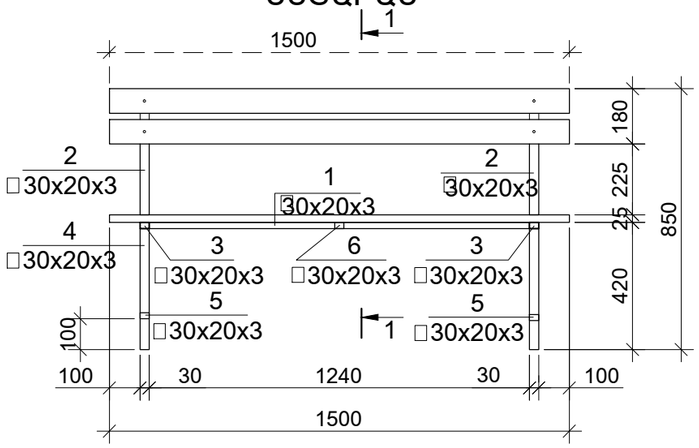

ՀԱՏԱԿԻՆ ՄԻԱՑՄԱՆ ՀԱՆԳՈՒՅՑ

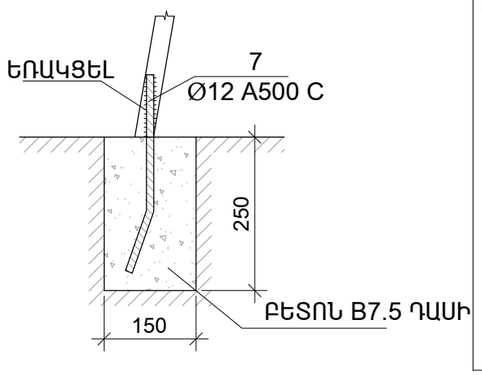

1 - 1

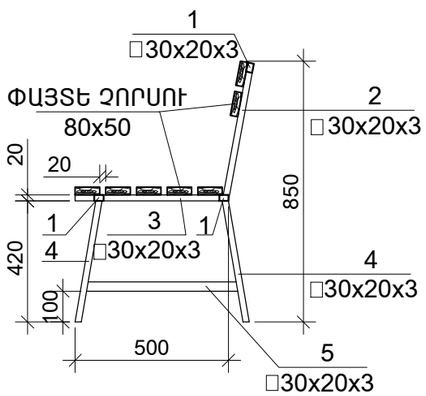

ՄԱՍՆԱԳԻՐ ՄԵԿ ԵԼԵՄԵՆՏԻ ՀԱՄԱՐ /ՆՍՏԱՐԱՆ/

Դիրք	Նշանակում	Անվանում	Քան.	Ընդ.քաշ
		ՆՍՏԱՐԱՆ		
1.		□30x20x2 L=1240	3	7.71կգ
2.		□30x20x3 L=450	2	1.86կգ
3.		□30x20x3 L=500	2	2.1կգ
4.		□30x20x3 L=400	4	3.3կգ
5.		□30x20x3 L=493	2	2.0կգ
6.		□30x20x3 L=380	1	0.79կգ
				17.8կգ
7.		Ø12 A500 C L=350	4	1.3կգ
	ՓԱՅՏԵ ՉՈՐՍՈՒ	□80x50 L=1500	7	0.06մ³
		ԲԵՏՈՆ B7.5 ԴԱՍԻ		0.02մ³

			ԵՐԵՎԱՆ ՔԱՂԱՔԻ, ՆՈՒԲԱՐԱՇԵՆ ՎԱՐՉԱԿԱՆ ՇՐՋԱՆԻ, ԿԵՆՏՐՈՆԱԿԱՆ ԶԲՈՍԱՅԳԻ ԿԱՌՈՒՑԱՊԱՏՈՂ՝ ԵՐԵՎԱՆԻ ՔԱՂԱՔԱՊԵՏԱՐԱՆ			
ՏՆՕՐԵՆ	Մ. ՄՈՒՐԱԴՅԱՆ					
ՆԳՁ	Ա. ՄԵԼԻՔՅԱՆ		ԵՐԵՎԱՆ ՔԱՂԱՔԻ ՆՈՒԲԱՐԱՇԵՆ ՎԱՐՉԱԿԱՆ ՇՐՋԱՆԻ ԿԵՆՏՐՈՆԱԿԱՆ ԶԲՈՍԱՅԳՈՒ ՎԵՐԱԿԱՌՈՒՑՄԱՆ ԵՎ ԲԱՐԵԿԱՐԳՄԱՆ ՆԱԽԱԳԻԾ	ՓՈՒԼ	ԹԵՐԹ	ԹԵՐԹԵՐ
				ՃՇ	ՃՇ-21	24
			ՀՈՒՇԱՐՁԱՆԻ ՀԱՆԳՈՒՅՑ Մ1:100 ՀԱՆԳՈՒՅՑ 3 Մ1:100ՆՍՏԱՐԱՆՆԵՐԻ ՏԵՍՔ	«ՏԵԽՇԻՆ» ՍՊԸ		